CASCADA

Посібник з експлуатації

Зміст

Вступ 2
Коротко 6
Ключі, дверцята та вікна 21
Сидіння, підголівники 48
Зберігання 74
Прилади та органи управління .. 84
Освітлення 125
Клімат-контроль 141
Керування автомобілем та експлуатація 152
Догляд за автомобілем 213
Ремонт і технічне обслуговування 262
Технічні характеристики 266
Інформація для споживача 277
Покажчик 288

Вступ

Паливо	Призначення			
Моторне мастило	Клас			
	В'язкість			
Тиск повітря в шинах		Розмір шин	Передні	Задні
	Літні шини			
	Зимові шини			
Вагові характеристики				
	Допустима повна маса			
	- Власна маса, базова модель			
	= Навантаження			

Дані стосовно автомобіля

Введіть дані про ваш автомобіль на попередній сторінці, щоб до них можна було легко отримати доступ. Ці дані вказано в розділах "Технічне обслуговування та ремонт" і "Технічні характеристики", а також на маркувальній табличці.

Вступ

Ваш автомобіль є поєднанням сучасних технологій, безпеки, екологічності та енергоефективності.

У цьому посібнику власника ви знайдете всю потрібну інформацію, яка надасть змогу керувати автомобілем безпечно та ефективно.

Переконайтеся, що ваші пасажири обізнані з можливим ризиком ДТП і травмування, які можуть стати наслідком неправильного використання автомобіля.

Ви повинні завжди дотримуватися законів і нормативних актів країни, в якій перебуваєте. Ці закони можуть відрізнятися від інформації в цьому посібнику власника.

Нехтування інформацією, яка міститься в цьому посібнику, може призвести до скасування гарантії.

Коли в посібнику власника йдеться про відвідання станції технічного обслуговування, ми радимо звертатися до сервіс-партнера компанії Opel.

Усі сервіс-партнери Opel надають першокласне обслуговування за розумною ціною. Досвідчені механіки, які пройшли підготовку в компанії Opel, працюють відповідно до встановлених Opel інструкцій.

Набір літератури для клієнта завжди потрібно тримати під рукою в автомобілі.

Використання цього посібника

- У цьому посібнику описано всі опції та функції, доступні для цієї моделі. **Описи деяких елементів, включаючи функції відображення та меню, можуть не стосуватися вашого автомобіля (це залежить від варіанта моделі, встановлених в країні норм, наявного спеціального обладнання чи аксесуарів).**
- У розділі "Коротко" міститься попередній огляд.
- Зі змісту на початку цього посібника та кожного розділу можна дізнатися, де вказано потрібну інформацію.
- Алфавітний вказівник надасть змогу здійснювати пошук потрібної інформації.
- У цьому посібнику власника описано автомобілі з лівостороннім керуванням. Експлуатація таких автомобілів подібна до експлуатації автомобілів із правостороннім керуванням.
- У посібнику з експлуатації використовується ідентифікаційний код двигуна. Відповідне торгове маркування

й технічний код наведено в розділі "Технічні характеристики".

- Курсові дані, наприклад ліворуч або праворуч, або вперед, або назад, завжди стосуються напрямку руху.
- У інтерфейсі дисплея ваша мова може бути відсутня.
- Повідомлення дисплея та внутрішні позначення виділені в тексті посібника **жирним** шрифтом.

Небезпека, попередження та обережно

⚠Небезпека

Напис ⚠**Небезпека** вказує на ризик отримання смертельної травми. Нехтування цією інформацією є небезпечним для життя.

⚠Попередження

Напис ⚠**Попередження** вказує на ризик нещасного випадку або травмування. Нехтування цією інформацією може призвести до травмування.

Обережно

Напис **Обережно** вказує на можливе пошкодження автомобіля. Нехтування цією інформацією може призвести до пошкодження автомобіля.

Символи

Посилання на сторінки вказані за допомогою ⇨. ⇨ "див. стор".

Посилання на сторінки та елементи алфавітного вказівника вказують на підзаголовки у змісті розділів.

Ми бажаємо вам провести багато годин за приємним водінням.

Adam Opel GmbH

Коротко

Початкова інформація про водіння

Відмикання автомобіля

Щоб відімкнути дверцята та кришку багажника, коротко натисніть 🔓. Відчиніть дверцята, потягнувши за ручки.

Коли дверцята відчиняються, вікно трохи опускається. Воно автоматично піднімається під час зачинення дверцят.

М'який дах ⇨ 37, вікна ⇨ 34.

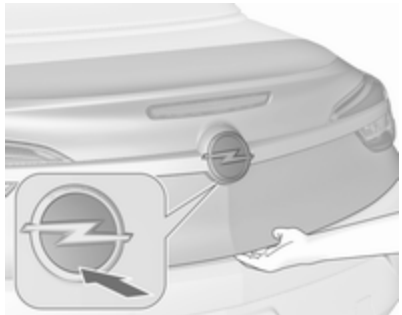

Щоб відчинити кришку багажника, натисніть на нижню частину фірмового логотипу.

При натисненні кнопки 🚗 відчиняється кришка багажника, але автомобіль залишається замкненим.

Пульт дистанційного керування ⇨ 22, центральний замок ⇨ 24, багажник ⇨ 26.

Регулювання сидіння

Регулювання в поздовжньому напрямку

Потягніть до себе ручку, посуньте сидіння й відпустіть ручку. Щоб сидіння надійно зафіксувалося у виставленому положенні, спробуйте перемістити його вперед, а потім назад.

Регулювання сидінь ⇨ 50, регулювання сидінь вручну ⇨ 51, регулювання сидінь з електроприводом ⇨ 55.

Нахил спинки

Поверніть важіль назад, відрегулюйте кут нахилу і відпустіть важіль. Дочекайтеся, доки сидіння зі звуком не стане на місце.

Регулювання сидінь ⇨ 50, регулювання сидінь вручну ⇨ 51, регулювання сидінь з електроприводом ⇨ 55, складання сидінь ⇨ 53.

Висота сидіння

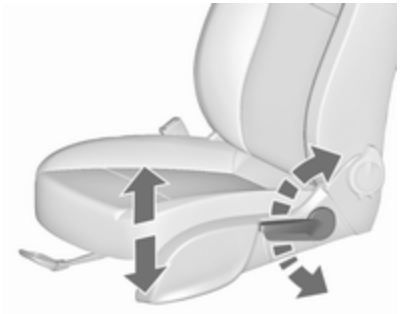

Накачування важелем

угору : сидіння вище
униз : сидіння нижче

Регулювання сидінь ⇨ 50, регулювання сидінь вручну ⇨ 51, регулювання сидінь з електроприводом ⇨ 55.

Регулювання підголівника

Натисніть кнопку вимикання, відрегулюйте висоту, заблокуйте повторно.

Підголівники ⇨ 48.

Пасок безпеки

Витягніть пасок безпеки і вставте пряжку в защіпку. Пасок безпеки не повинен переплітатися та має щільно прилягати до тіла. Спинка не повинна бути відхилена назад надто далеко (максимум приблизно на 25°).

Щоб відстебнути пасок, натисніть червону кнопку на пряжці.

Положення сидіння ⇨ 50, паски безпеки ⇨ 58, подавач паска безпеки ⇨ 58, система подушок безпеки ⇨ 62.

Регулювання дзеркала

Внутрішнє дзеркало

Щоб відрегулювати дзеркало, посуньте його корпус у потрібний бік.

Внутрішнє дзеркало із системою зменшення засліплюючої дії світла вручну ⇨ 33.

Внутрішнє дзеркало з системою автоматичного зменшення засліплюючої дії світла ⇨ 33.

Зовнішні дзеркала

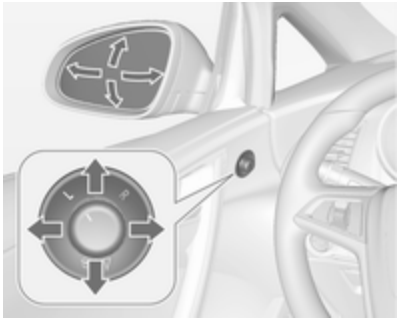

Виберіть потрібне зовнішнє дзеркало та відрегулюйте його.

Випуклі зовнішні дзеркала ⇨ 31, електричне регулювання ⇨ 31, зовнішні дзеркала, що складаються ⇨ 32, зовнішні дзеркала з підігрівом ⇨ 32.

Регулювання керма

Розблокуйте важіль, відрегулюйте кермо, потім натисніть на важіль і переконайтеся, що він повністю заблокований.

Не регулюйте кермо під час руху автомобіля та у випадку, коли воно заблоковане.

Система подушок безпеки ⇨ 62, положення запалення ⇨ 154.

Огляд панелі приладів

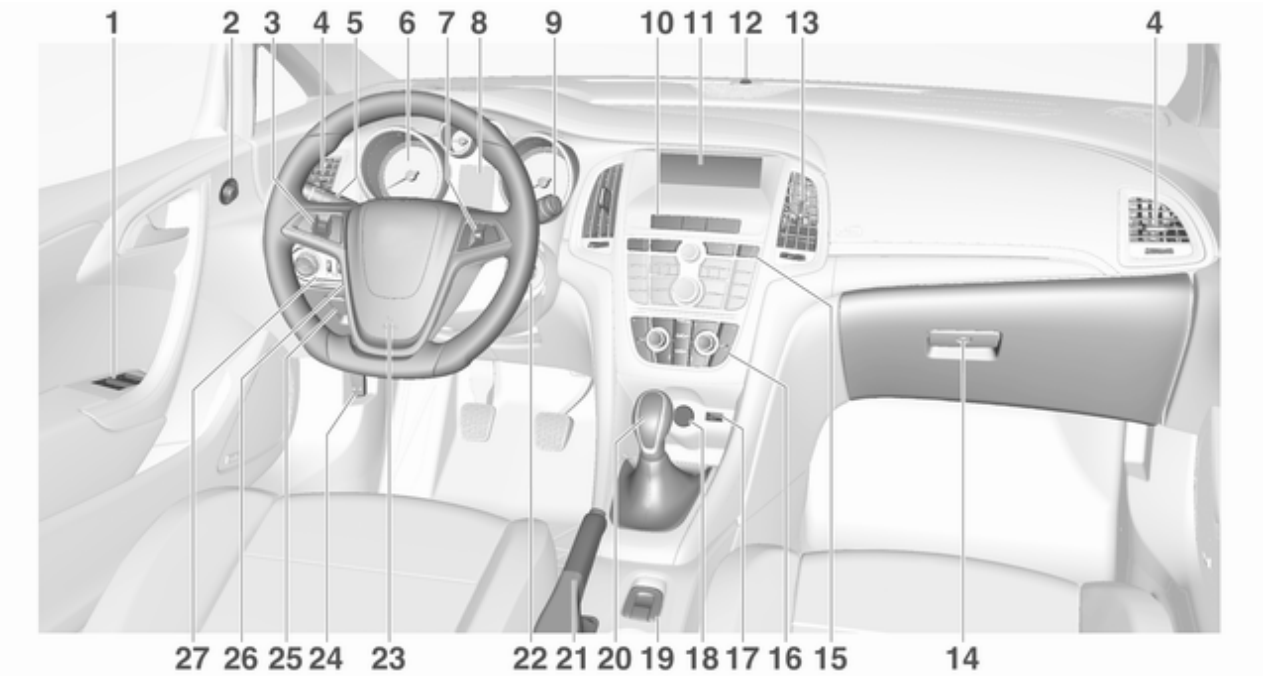

1 Вікна з електропідйомниками 34
2 Зовнішні дзеркала 31
3 Круїз-контроль 178
Обмежувач швидкості 179
Повідомлення про небезпеку зіткнення спереду 181
4 Бокові повітропроводи 149
5 Сигнали повороту та зміни смуги руху, світло фар, ближнє світло та дальнє світло, система керування дальнім світлом 134
Освітлення виходу 138
Ліхтарі стоянкового освітлення 136
Елементи керування в інформаційному центрі для водія (DIC) 104
6 Прилади 92
7 Засоби керування на кермі 85
8 Центр інформації для водіїв 104
9 Очисник вітрового скла, система промивки лобового скла, система промивки фар 86
10 Спортивний режим 176
Центральний замок 24
Ліхтарі аварійної сигналізації 134
Контрольний індикатор для дезактивації подушки безпеки 97
Контрольний індикатор для паска безпеки переднього пасажира 97
Звичайний режим 176
11 Інформаційний дисплей ... 109
12 Індикатор стану системи запобігання викраденню автомобіля 28
13 Центральні повітропроводи 149
14 Бардачок із замком 74
15 Протибуксовочна гальмівна система (TC) 174
Електронна система курсової стійкості (ESC) 175
Системи допомоги під час паркування 184
Система попередження про виїзд за межі смуги руху 201
Кнопка Eco для системи стоп-старт 156
16 Система клімат-контролю . 141
17 Гніздо AUX, порт USB 10
18 Розетка 90
19 Кнопка керування м’яким дахом 37
Центральний перемикач керування вікнами 34
20 Важіль селектора, трансмісія
21 Стоянкове гальмо, ручний та електричний привод 171
22 Замок запалювання з блокуванням керма 154

23 Звуковий сигнал 86
Подушка безпеки водія 66
24 Важіль відчинення капота 216
25 Відділення для зберігання 76
Коробка запобіжників 233
26 Регулювання керма 85
27 Вимикач світла 125
Задні протитуманні фари . 135
Підсвітка приладів 136
Регулювання діапазону освітлення фарами 128
Передні протитуманні фари 135

Зовнішнє освітлення

Вимикач світла

Перемикач освітлення:

0 : світло вимк.
: бокові ліхтарі
D : фари

Вимикач світла з автоматичним регулюванням освітлення

AUTO : автоматичне керування освітлювальними приладами: фари вмикаються та вимикаються автоматично
: активація або Вимкнення автоматичної системи освітлення
: бокові ліхтарі
D : фари

Протитуманні фари

Кнопковий перемикач світла:

D : передні протитуманні фари

: задні протитуманні фари

Освітлення ⇨ 125.

Світло фар, дальнє світло та ближнє світло

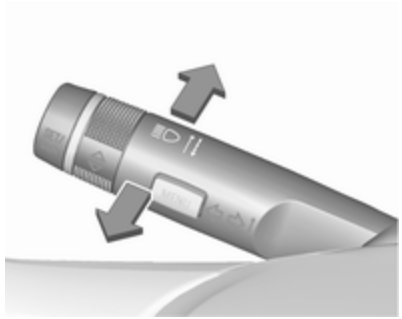

світло фар	:	потягніть важіль до себе
дальнє світло	:	натисніть важіль
ближнє світло	:	потягніть важіль до себе

Дальнє світло ⇨ 127, мигання фар ⇨ 128.

Автоматичне регулювання освітлення ⇨ 126, система керування дальнім світлом ⇨ 127, система адаптивного світла фар ⇨ 130.

Сигнали повороту та зміни смуги руху

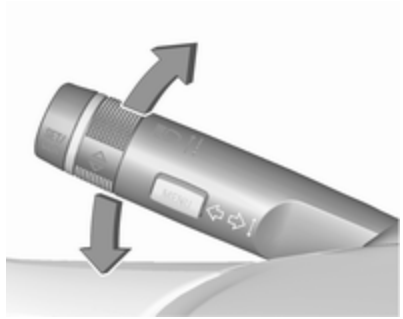

важіль угору	:	вказівник повороту праворуч
важіль униз	:	вказівник повороту ліворуч

Сигнали повороту та зміни смуги руху ⇨ 134, ліхтарі стоянкового освітлення ⇨ 136.

Ліхтарі аварійної сигналізації

Для керування використовується ⚠.

Ліхтарі аварійної сигналізації ⇨ 134.

Звуковий сигнал

Натисніть 📯.

Системи промивки та чищення

Очисник лобового скла

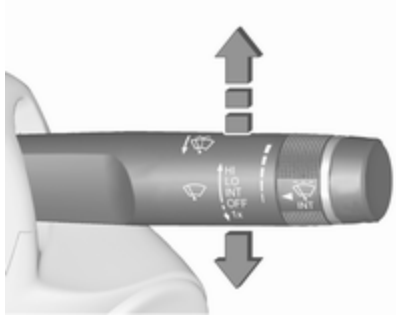

HI : швидко
LO : повільно
INT : з інтервалами
а
автоматичне чищення за допомогою датчика дощу
OFF : вимк.

Щоб здійснити один оберт при вимкнених очисниках скла, перемістіть важіль донизу в позицію **1x**.

Очисник лобового скла ⇨ 86.

Системи промивки вітрового скла та фар

Потягніть до себе важіль.

Система промивки вітрового скла та фар ⇨ 86, рідина для промивання ⇨ 218.

Клімат-контроль

Заднє вікно з підігрівом, зовнішні дзеркала з підігрівом

Для керування підігрівом натискайте ⊞.

Заднє скло з підігрівом ⇨ 36.

Система запобігання запотіванню та замерзанню вікон, система кондиціонування повітря

Натисніть ⊞.

Установіть регулятор температури на максимальний рівень.

Увімкніть підігрів заднього вікна ⊞.

Система кондиціонування повітря ⇨ 142.

Система запобігання запотіванню та замерзанню вікон, електронне керування кліматом

Натисніть ⊞.

Температура та поширення повітря встановлюються автоматично, і вентилятор працює з високою швидкістю.

Увімкніть підігрів заднього вікна ⊞.

Електронне керування кліматом ⇨ 144.

Трансмісія

Механічна трансмісія

Задній хід: поки автомобіль стоїть на місці, натисніть педаль зчеплення, потім кнопку розблокування на важелі селектора та ввімкніть передачу.

Якщо передача не вмикається, установіть важіль у нейтральне положення, відпустіть педаль зчеплення та натисніть її повторно; після цього повторіть вибір передачі.

Механічна трансмісія ⇨ 169.

Автоматична трансмісія

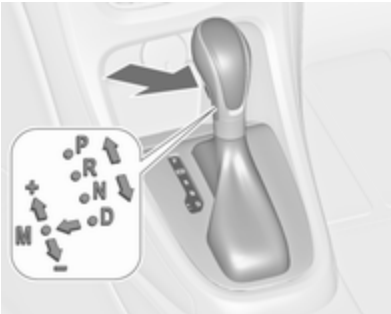

P : паркування
R : задній хід
N : нейтральне положення
D : автоматичний режим
M : ручний режим: перемістіть важіль селектора з положення **D** ліворуч.
+ : перехід на вищу передачу в ручному режимі
– : перехід на нижчу передачу в ручному режимі

Важіль селектора можна перемістити з положення **P** лише, коли запалювання ввімкнено, а педаль гальм натиснуто. Щоб увімкнути **P** чи **R**, натисніть кнопку розблокування.

Автоматична трансмісія ⇨ 166.

Запуск

Перед запуском виконайте перевірку таких компонентів

- Тиск і стан шин ⇨ 242, ⇨ 276.
- Рівень масла в двигуні та рівні рідин ⇨ 216.
- Усі вікна, дзеркала, прилади зовнішнього освітлення та номерні знаки вільні від бруду, снігу та льоду та перебувають у робочому стані.
- Правильне положення дзеркал, сидінь і пасків безпеки ⇨ 31, ⇨ 50, ⇨ 60.
- М’який дах потрібно повністю відкрити або закрити ⇨ 37.
- Функціонування гальм на низькій швидкості, особливо якщо гальма є вологими.

Запуск двигуна

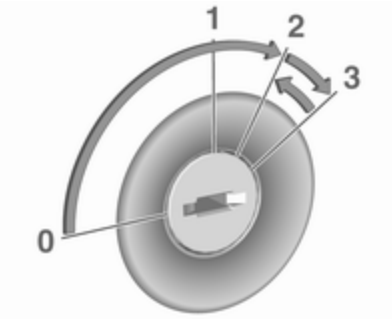

- Поверніть ключ запалювання в положення **1**.
- Плавно поверніть кермо, щоб вимкнути систему його блокування.
- Механічна трансмісія: натисніть педалі зчеплення та гальм.

  Автоматична трансмісія: натисніть педаль гальм і переведіть важіль селектора в положення **P** або **N**.
- Не натискайте педаль акселератора.
- Дизельні двигуни: поверніть ключ у положення **2** для попереднього прогрівання і зачекайте, доки не згасне контрольний індикатор ⌇.
- Поверніть ключ у положення **3**, а потім відпустіть.

Запуск двигуна ⇨ 154.

Система стоп-старт

Якщо автомобіль рухається на малій швидкості або перебуває у нерухомому стані, за певних обставин, активуйте функцію Автостоп наведеним нижче способом:

- Натисніть педаль зчеплення.
- Перемкніться на нейтральну передачу.
- Відпустіть педаль зчеплення.

Функція Автостоп позначається стрілкою у положенні **AUTOSTOP** на тахометрі.

Для повторного запуску двигуна знову натисніть на педаль зчеплення.

Система стоп-старт ⇨ 156.

Паркування

⚠ Попередження

- Забороняється ставити автомобіль на стоянку на легкозаймистій поверхні. Через високу температуру системи виведення вихлопних газів така поверхня може зайнятися.
- Завжди застосовуйте стоянкове гальмо. Активуйте ручне стоянкове гальмо, не натискаючи на кнопку відпускання. Застосовуйте максимально щільно на спуску чи підйомі. Щоб зменшити гальмівне зусилля, одночасно натисніть педаль гальм.

  В автомобілях з електричним стоянковим гальмом слід витягнути вимикач Ⓟ приблизно на одну секунду.

  Коли електричне стоянкове гальмо увімкнуте, світиться контрольний індикатор Ⓟ ⇨ 98.
- Вимкніть двигун.
- Якщо автомобіль стоїть на рівній поверхні чи підйомі, перш ніж вийняти ключ із замка запалювання, ввімкніть першу передачу або встановіть важіль селектора в положення **P**. На підйомі поверніть передні колеса від бордюру.

  Якщо автомобіль стоїть на схилі, перш ніж вийняти ключ із замка запалювання, ввімкніть задню передачу або встановіть важіль селектора в положення **P**. Поверніть передні колеса до бордюру.
- Закрийте вікна та м'який верх.
- Витягніть ключ із замка запалювання. Поверніть кермо до спрацьовування блокування.

В автомобілях з автоматичною трансмісією ключ запалювання можна витягнути лише тоді, коли важіль селектора знаходиться у положенні **P**.

- Замкніть автомобіль кнопкою 🔒 на радіопульті дистанційного керування.

  Активуйте систему запобігання викраденню автомобіля ⇨ 28.
- Після вимкнення двигуна можуть почати роботу вентилятори охолодження двигуна ⇨ 215.

Обережно

Після роботи двигуна на великих обертах або з великим навантаженням перш ніж вимкнути його, потрібно проїхати коротку відстань із невеликим навантаженням або ввімкнути нейтральну передачу приблизно на 30 секунд, щоб захистити турбонагнітач.

Обережно

При дуже низькій температурі навколишнього повітря тривалість роботи двигуна на холостих обертах не може перевищувати 5 хвилин, інакше двигун може вийти з ладу.

Ключі, замки ⇨ 21, припинення експлуатації автомобіля на тривалий період часу ⇨ 214.

Ключі, дверцята та вікна

Ключі, замки **21**
Ключі 21
Паспорт автомобіля 22
Радіопульт дистанційного керування 22
Внесені в пам’ять параметри .. 23
Центральний замок 24
Автоматичне блокування 26
Дверцята **26**
Багажне відділення 26
Безпека автомобіля **28**
Система запобігання викраденню автомобіля 28
Система запобігання викраденню автомобіля 28
Імобілайзер 31
Зовнішні дзеркала **31**
Випукла форма 31
Регулювання за допомогою електропривода 31
Складані дзеркала 32
Дзеркала з підігрівом 32
Внутрішні дзеркала **33**
Система зменшення засліплювальної дії світла вручну 33
Система автоматичного зменшення засліплювальної дії світла 33
Вікна **33**
Лобове скло 33
Вікна з електропідйомниками 34
Заднє вікно з підігрівом 36
Сонцезахисні козирки 37
Дах **37**
М’який верх 37
Вітрозахисні обтічники 45
Система захисту від перевертання автомобіля 47

Ключі, замки

Ключі

Обережно
Не чіпляйте важкі або громіздкі предмети до ключа запалювання.

Запасні ключі

Номер ключа вказаний у паспорті автомобіля чи на знімному ярлику.

Номер ключа потрібно вказати під час замовлення запасних ключів, оскільки він є компонентом системи імобілайзера.

Замки ⇨ 258.

Кодовий номер перехідника для колісних гайок вказано на картці. Його слід повідомити при замовленні нового перехідника.

Заміна коліс ⇨ 248.

Складний ключ

Натисніть кнопку, щоб його розкласти. Щоб скласти ключ, спочатку натисніть кнопку.

Паспорт автомобіля

Паспорт автомобіля містить дані стосовно безпеки транспортного засобу, тому його потрібно тримати в безпечному місці.

Коли автомобіль потрапляє до майстерні, ці дані потрібні для виконання певних операцій.

Радіопульт дистанційного керування

Використовується для керування:

- центральний замок
- система блокування автомобіля від викрадення
- система сигналізації для запобігання викраденню автомобіля
- м'який дах
- вікна з електропідйомниками

Радіус дії радіопульта дистанційного керування становить, приблизно, 20 метрів. Зовнішні перешкоди можуть призвести до зменшення радіуса дії. Справність пульта підтверджують ліхтарі аварійної сигналізації.

Поводьтеся з пультом обережно, захищайте його від вологи та високих температур, а також уникайте зайвого використання.

Несправність

Якщо центральний замок не працює від радіопульта дистанційного керування, причиною цього може бути:

- Відстань до автомобіля перевищує радіус дії пульта.
- Занизький заряд батареї.
- Часте і багаторазове використання пульта ДК за межами радіусу дії, після чого потрібна повторна синхронізацію.
- Перевантаження центрального замка шляхом частого використання,

надходження живлення переривається на короткий період часу.

- Інтерференція радіохвиль більшої потужності від інших джерел.

Розблокування ⇨ 24.

Основні параметри

Деякі параметри можна змінити в меню Settings (Налаштування) на інформаційному дисплеї. Персоналізація автомобіля ⇨ 113.

Заміна батареї радіопульта дистанційного керування

Замініть батарею одразу після зменшення радіусу дії.

Акумулятори не належать до побутових відходів. Їх приймають на відповідних пунктах з утилізації.

Складний ключ

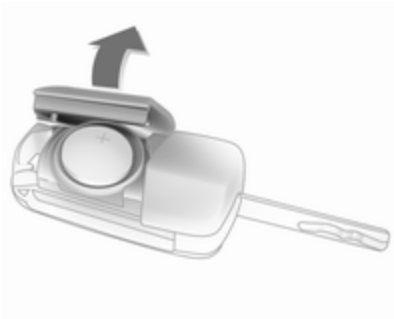

Розкладіть ключ і відкрийте блок убік. Замініть батарею (тип батареї CR 2032), звертаючи увагу на її положення під час встановлення. Зачиніть блок і здійсніть синхронізацію.

Внесені в пам’ять параметри

Після того як ключ витягнено із вимикача запалювання, для нього автоматично зберігаються перелічені нижче налаштування:

- освітлення
- попередні налаштування для інформаційно-розважальної системи
- центральний замок
- параметри спортивного режиму
- параметри комфортного режиму

Налаштування автоматично застосовуються під час наступного вставляння внесеного в пам’ять ключа у замок запалювання та повертання його в положення 1 ⇨ 154.

Графічний інформаційний дисплей

Для цього параметр **Personalization by driver (Персоналізація водієм)** в індивідуальних настройках має

бути ввімкнутий. Параметри слід встановлювати окремо для кожного ключа.

Кольоровий інформаційний дисплей

Персоналізація ввімкнена постійно.

Персоналізація автомобіля ⇨ 113.

Центральний замок

Розблоковує та блокує дверцята, багажне відділення та кришку заливної горловини паливного баку.

Ручка на внутрішній дверній ручці розблоковує відповідні дверцята. Якщо потягнути ручку повторно, дверцята відчиняться.

Примітка
У випадку ДТП, під час якого спрацьовують подушки безпеки чи перенатягувачі пасків безпеки, автомобіль автоматично розблоковується.

Примітка
Якщо після відмикання дверцят за допомогою пульта дистанційного керування не відчинити жодні з дверцят, невдовзі вони знову автоматично замкнуться.

Розблокування

Натисніть 🔓.

Можна вибрати один із двох параметрів:

- Натисніть 🔓 один раз, щоб відімкнути всі дверцята, багажне відділення та кришку горловини паливного бака. Знову натисніть й утримуйте 🔓, щоб відчинити вікна та м'який дах ⇨ 34.
- Натисніть 🔓 один раз, щоб відімкнути лише дверцята водія, багажне відділення та кришку горловини паливного бака. Щоб розблокувати весь автомобіль, натисніть 🔓 один раз.

Цей параметр можна змінити в меню Settings (Налаштування) на інформаційному дисплеї. Персоналізація автомобіля ⇨ 113.

Параметр можна зберегти для ключа, що використовується. Внесені в пам’ять параметри ⇨ 23.

Замкнення та відчинення кришки багажника ⇨ 26.

Блокування

Зачинення дверцят, багажного відділення та кришки заливної горловини паливного баку.

Коротко натисніть 🔒.

Якщо дверцята водія зачинені неправильно, центральний замок не працюватиме.

Щоб закрити вікна та м'який верх, знову натисніть й утримуйте 🔒 ⇨ 34.

Кнопки центрального замка

Відімкнення і замикання усіх дверцят, багажного відділення та кришки заливної горловини паливного баку з пасажирського відділення.

Натисніть 🔒, щоб замкнути.

Натисніть 🔓, щоб відімкнути.

Несправність радіопульта системи дистанційного керування

Розблокування

Розблокуйте вручну водійські дверцята за допомогою ключа. Увімкніть запалювання і натисніть кнопку центрального замка 🔓, щоб відімкнути дверцята водія, багажне відділення та кришку горловини паливного бака.

Після ввімкнення запалювання система запобігання викраденню автомобіля дезактивується.

Блокування

Заблокуйте вручну водійські дверцята за допомогою ключа.

Несправність системи центрального замка

Розблокування

Розблокуйте вручну водійські дверцята за допомогою ключа. Дверцята салону можна відчинити, двічі потягнувши внутрішню дверну ручку. Багажне відділення та кришку заливної горловини паливного баку відчинити не можна.

Щоб вимкнути систему запобігання викраденню автомобіля, увімкніть систему запалення ⇨ 28.

Блокування

Натисніть на кнопку замикання дверцят пасажира всередині салону. Після цього зачиніть водійські дверцята та заблокуйте їх ззовні за допомогою ключа. Кришку заливної горловини паливного баку та багажник заблокувати не можна.

Закривання м'якого даху вручну

⇨ 37.

Автоматичне блокування

Цю функцію безпеки можна встановити на автоматичне блокування дверцят, багажного відділення та кришки горловини паливного бака відразу після досягнення автомобілем певної швидкості.

Окрім цього, можна налаштувати систему таким чином, щоб дверцята водія або обоє дверцят відмикалися після вимкнення запалювання та виймання ключа запалювання з замка (МКПП) або після переміщення важеля перемикання передач в положення **P** (АКПП).

Параметри можна змінити в меню Settings (Налаштування) на інформаційному дисплеї. Персоналізація автомобіля ⇨ 113.

Параметри можна зберегти для використовуваного ключа ⇨ 23.

Дверцята

Багажне відділення

Кришка багажника

Відкривання

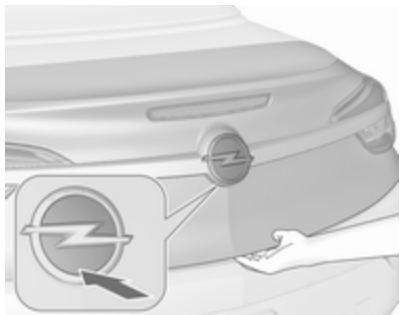

Щоб відчинити вже відімкнуту кришку багажника, натисніть на радіопульті дистанційного керування або ж натисніть на нижню половину емблеми фірми.

При натисненні кнопки відчиняється кришка багажника, але автомобіль залишається замкненим.

Центральний замок ⇨ 24.

Багажне відділення ⇨ 77.

Зачинення

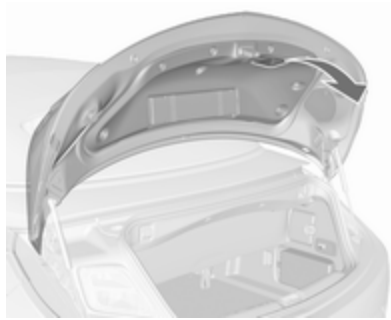

Користуйтеся внутрішньою ручкою.

Не доторкайтеся до фірмового логотипу під час закривання, оскільки це призведе до повторного відімкнення кришки багажника.

Центральний замок ⇨ 24.

Перешкода кришці багажника

Кришка багажника відкривається лише після того, як м’який дах буде повністю відкрито або закрито. Кришка відсіку для м’якого даху має бути закритою.

Закривання м’якого даху вручну ⇨ 37.

Блокування м’якого даху

М’яким дахом можна керувати лише за умови, що кришку багажника зачинено.

Загальні поради щодо керування кришкою багажника

⚠ Небезпека

Забороняється рухатися з відчиненим або нещільно зачиненим багажником, наприклад, під час транспортування громіздких предметів, оскільки в салон автомобіля можуть потрапити токсичні вихлопні гази, які не мають ані кольору, ані запаху. Це може призвести до втрати свідомості або смерті.

Обережно

Перед відкриванням кришки багажника перевірте, чи немає над ним перешкод (наприклад, підйомних дверей), щоб уникнути його пошкодження. Завжди перевіряйте ділянку над багажником та за ним, через яку кришка багажника проходить під час відкривання.

Примітка
Установлення аксесуарів певної ваги на кришку багажника може негативно вплинути на його здатність залишатися відчиненим.

Безпека автомобіля

Система запобігання викраденню автомобіля

⚠ Попередження

Не використовуйте систему, якщо в автомобілі є люди! Дверцята не можна розблокувати зсередини.

Система блокує дверцята. Дверцята мають бути зачиненими, інакше систему не можна буде ввімкнути.

Внаслідок відчинення автомобіля відключається механічна система запобігання викраденню автомобіля. Це неможливо з центральною блокувальною кнопкою.

Активування

Протягом 15 секунд двічі без паузи натисніть кнопку 🔒 на пульті дистанційного керування. Довгим натисненням буде активовано закривання м’якого даху.

Система запобігання викраденню автомобіля

Система запобігання викраденню автомобіля поєднана із системою блокування автомобіля.

Вона контролює:

- дверцята, кришку багажника, капот
- пасажирське відділення включно з багажним відділенням
- нахил автомобіля, наприклад, якщо він піднятий
- система запалювання

Активація

- Вмикається автоматично через 30 секунд після замкнення автомобіля, якщо натиснути кнопку (один раз).
- Безпосередньо двома короткими натисненнями протягом п'яти секунд. Довгим натисненням буде активовано закривання м’якого даху.

Примітка
Зміни в салоні автомобіля, зокрема, відчинені вікна і наявність чохлів, можуть погіршити функціонування системи моніторингу пасажирського відділення.

Активація без моніторингу пасажирського відділення та нахилу автомобіля

Вимикайте функцію моніторингу пасажирського відділення та нахилу автомобіля у випадках, коли, наприклад, в автомобілі залишаються тварини. Інакше потужні ультразвукові сигнали або рух тварин можуть спричинити спрацювання сигналізації. Вимикайте цю функцію також у випадках, коли автомобіль перебуває на поромі чи потязі.

1. Зачиніть кришку багажника, капот, вікна і м’який дах.
2. Натисніть . Індикатор у кнопці світиться не довше 10 хвилин.
3. Зачиніть дверцята.
4. Активуйте систему запобігання викраденню автомобіля.

Якщо м'який верх відкрито, контроль пасажирського салону буде вимкнено, щоб запобігти хибному спрацьовуванню сигналізації. Світлодіод у кнопці не світитиметься.

Якщо відкрито лише вікна, контроль пасажирського салону працюватиме в обмеженому режимі, а світлодіод у кнопці світитиметься.

У центрі інформації для водія (DIC) відображається повідомлення про стан системи.

Індикатор стану

Індикатор стану вмонтовано в датчик на верхній частині панелі приладів.

Стан під час перших 30 секунд після активації системи запобігання викраденню автомобіля:

Індикатор загорається	:	перевірка, уповільнення спрацювання
Індикатор швидко мигає	:	дверцята, кришка багажника, м'який дах або капот не повністю закрито або виникла несправність у системі

Стан після спрацювання системи:

Індикатор мигає : система працює повільно

У випадку виникнення несправностей зверніться по допомогу до майстерні.

Вимкнення

Якщо автомобіль відімкнути натисненням кнопки 🔓, систему запобігання викраденню автомобіля буде вимкнено. Довгим натисненням буде активовано відкривання м'якого даху.

Якщо дверцята водія відімкнути ключем або натисненням кнопки центрального замка в салоні, система не вимкнеться.

Аварійний сигнал

Під час його спрацювання одночасно вмикаються звукові сигнали клаксона та ліхтарі аварійної сигналізації. Кількість і тривалість аварійних сигналів визначені законодавством.

Аварійний сигнал можна вимкнути натисканням будь-якої кнопки на радіопульті дистанційного керування чи ввімкненням запалювання.

Система сигналізації для запобігання викраденню автомобіля вимкнеться лише після того, як буде натиснуто 🔓 чи ввімкнено запалювання.

Сигналізація, що спрацювала, якщо вона не була вимкнена водієм, буде позначатися ліхтарями аварійної сигналізації.

Наступного разу при відмиканні автомобіля за допомогою радіопульта дистанційного керування вони тричі блимнуть з короткими інтервалами. Окрім цього, в центрі інформації для водія відображається попереджувальне повідомлення.

Повідомлення автомобіля ⇨ 111.

Якщо автомобільний акумулятор необхідно від'єднати (наприклад, під час технічного обслуговування), спершу слід вимкнути звуковий сигнал таким чином: Увімкніть, а потім вимкніть запалювання, а потім від’єднайте акумулятор протягом наступних 15 секунд.

Імобілайзер

Систему інтегровано у замок запалювання. Вона перевіряє, чи може автомобіль запуститися за допомогою ключа, що використовується.

Імобілайзер активується автоматично після виймання ключа з замка запалювання.

Якщо під час вмикання запалювання блимає контрольний індикатор 🔒, це свідчить про наявність несправності в системі. Двигун не запуститься. Вимкніть систему запалювання, а потім повторіть спробу запуску.

Якщо контрольний індикатор продовжує мигати, спробуйте запустити двигун із використанням запасного ключа та зверніться по допомогу до майстерні.

Примітка
Імобілайзер не блокує дверцята. Виходячи з автомобіля, завжди замикайте його.

Увімкніть систему запобігання викраденню автомобіля ⇨ 24, ⇨ 28.

Контрольний індикатор 🔒 ⇨ 102.

Зовнішні дзеркала

Випукла форма

Випукле зовнішнє дзеркало містить асферичну поверхню і зменшує ділянки, закриті від водія. Завдяки формі дзеркала об'єкти відображаються меншими, що впливатиме на здатність коректно оцінювати відстані.

Регулювання за допомогою електропривода

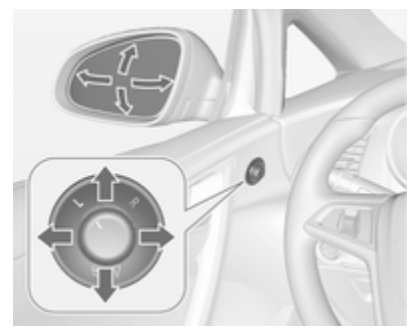

Виберіть потрібне зовнішнє дзеркало, повернувши регулятор уліво (L) чи вправо (R). Потім поверніть регулятор, щоб відрегулювати дзеркало.

У положенні 0 неможливо вибрати жодне дзеркало.

Складані дзеркала

Задля безпеки пішоходів зовнішні дзеркала змінюють своє звичайне положення, автоматично повертаючись назовні від значного удару. Змінюйте положення дзеркал, злегка натискаючи його корпус.

Електричне складання

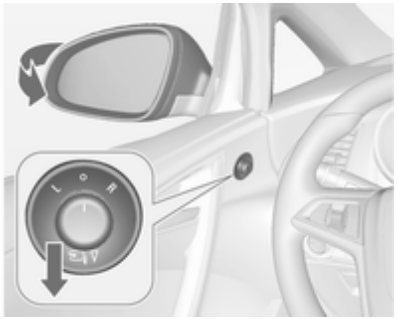

Поверніть регулятор до 0, потім натисніть регулятор униз. Обидва зовнішніх дзеркала буде складено.

Повторно натисніть регулятор униз - обидва зовнішніх дзеркала повернуться у початкове положення.

Якщо електрокероване дзеркало витягується вручну, то після натискання регулятора вниз електропривід витягне лише інше дзеркало.

Дзеркала з підігрівом

Для керування використовується кнопка ⊞.

Світлодіод у кнопці вказує на її активний стан.

Підігрів функціонує, коли працює двигун, і вимикається автоматично через короткий проміжок часу.

Внутрішні дзеркала

Система зменшення засліплювальної дії світла вручну

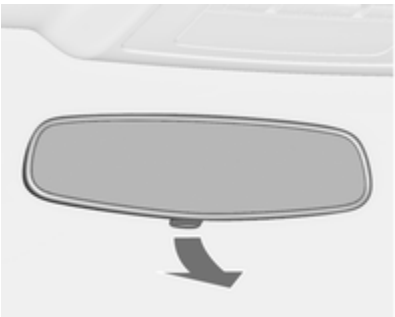

Щоб зменшити засліплювальну дію світла, поверніть важіль на зворотному боці корпусу дзеркала.

Система автоматичного зменшення засліплювальної дії світла

Засліплююча дія світла від автомобілів, які рухаються позаду, вночі автоматично знижується.

Вікна

Лобове скло

Лобове скло з інфрачервоним фільтром

Лобове скло з інфрачервоним фільтром має покриття, яке відбиває сонячну радіацію. Сигнали передачі даних, наприклад, на станціях платної дороги, також можуть відбиватися.

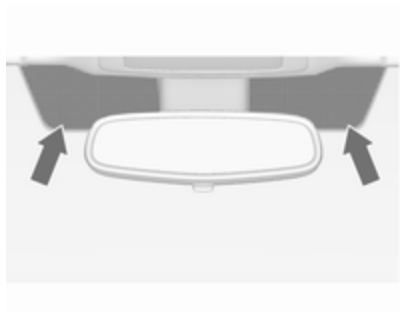

Відмічені ділянки на лобовому склі не оброблені покриттям. Пристрої для електронного запису даних та знімання платежів слід

розташовувати у цих ділянках. Інакше можуть виникнути збої при записі даних.

Наліпки на лобове скло

Не розташовуйте наліпки - наприклад, стікери оплати платних доріг чи подібні речі у ділянці внутрішнього дзеркала заднього огляду. Інакше зона розпізнавання датчика та ділянка огляду камери у корпусі дзеркала може бути обмежена.

Заміна лобового скла

Обережно

Якщо автомобіль обладнано датчиком камери переднього огляду для систем допомоги водію, дуже важливо, щоб будь-яка заміна лобового скла виконувалась точно відповідно до вимог Opel. В іншому випадку належна робота цих систем може порушитись, унаслідок чого зростає ризик непередбачуваної поведінки таких систем або відображення ними випадкових повідомлень.

Вікна з електропідйомниками

⚠ Попередження

Будьте обережні під час користування вікнами з електропідйомниками. Існує ризик отримання травм, зокрема для дітей.

Уважно стежте за вікнами під час їх зачинення.
Переконайтеся, що нічого не перешкоджає їх руху.

Керуються за умови, що ключ у замку запалювання встановлено в положення **1** або **2** (запалювання ввімкнено) ⇨ 154.

Примусове відключення живлення ⇨ 154.

Використовуйте перемикач для відповідного вікна, натискаючи, щоб відчинити, чи тягнучи до себе, щоб зачинити.

Плавне піднімання чи опускання до першого фіксатора: вікно рухається вниз або вгору, поки застосовується перемикач.

Підйом чи опускання до другого фіксатора з наступним відпусканням: вікно рухається вгору чи вниз автоматично (при цьому вмикається функції безпеки). Щоб зупинити рух, потягніть перемикач один раз у тому ж напрямку.

Центральний перемикач

Перемикач на центральній панелі призначений для керування всіма вікнами.

Щоб автоматично відкрити всі вікна, на мить натисніть перемикач .

Щоб автоматично закрити всі вікна, на мить потягніть за перемикач .

Функція безпеки

Якщо під час автоматичного зачинення скло зустрічає опір всередині вікна, рух відразу зупиняється та повторно відчиняється.

Вимкнення функції безпеки

При ускладненому зачиненні через мороз чи подібні перешкоди увімкніть запалювання, потягніть вимикач до першого положення і утримуйте його в цьому положенні. Функція безпеки вимкнеться, і вікно підніметься. Щоб зупинити рух, відпустіть перемикач.

Автоматичне опускання вікна

Коли дверцята відчиняються, вікно автоматично трохи опускається. Коли дверцята зачиняються, вікно повністю піднімається.

Примітка
У холодну погоду крига й сніг можуть завадити опусканню вікна під час відчинення дверцят. Перед тим, як зачиняти дверцята, слід очистити вікно від криги та снігу, щоб забезпечити належне функціонування вікна.

Якщо електроживлення в автомобілі вимкнеться, можливо, вікна доведеться перепрограмувати. Для цього скористайтеся процедурою, описаною в розділі "Ініціалізація електропідйомників вікон" (див. далі).

Зручне керування за допомогою пульту дистанційного керування

Вікнами та м’яким дахом можна керувати ззовні автомобіля.

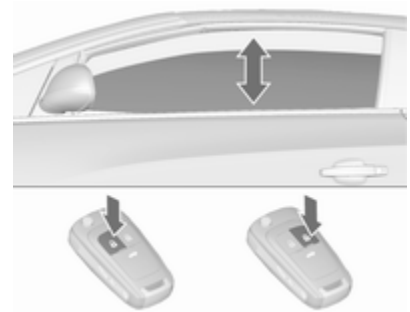

Відкривання

- Коротко натисніть : дверцята відімкнуться.
- Знову натисніть й утримуйте дві секунди: вікна автоматично опустяться. Натисніть й утримуйте деякий час: м'який

дах відчиниться. Натискайте 🔓, доки м'який дах не відкриється повністю.

Якщо під час відкривання м’якого верху відпустити 🔓, рух припиниться на 10 секунд і продовжиться після повторного натиснення 🔓.

Зачинення

- Коротко натисніть 🔒: дверцята замкнуться.
- Знову натисніть й утримуйте 🔒 деякий час: вікна і м'який верх зачиняться. Натискайте 🔒, доки м'який дах не закриється повністю.

  Якщо під час закривання м’якого верху відпустити 🔒, рух припиниться на 10 секунд, а після повторного натиснення 🔒 закривання продовжиться.
- Якщо м'який верх уже розкладений, але вікна ще відкриті, натисніть на дві секунди кнопку 🔒, і вікна зачиняться.

Підтвердження

Повне відкриття або закриття маякового верху підтверджується ліхтарями аварійної сигналізації.

Перевантаження

Якщо вікна часто відчиняються чи зачиняються протягом коротких інтервалів часу, вони відключаються на деякий час.

Ініціалізація електропідйомників вікон

Якщо вікна не можна зачинити автоматично (наприклад, після відключення акумуляторної батареї автомобіля), в інформаційному центрі водія відображається попереджувальне повідомлення.

Повідомлення автомобіля ⇨ 111.

Увімкніть електронні схеми керування для кожного вікна, починаючи із заднього. Для цього виконайте такі дії:

1. М’який дах має бути закритим.
2. Зачиніть дверцята.
3. Увімкніть запалювання.
4. Витягніть перемикач до другого фіксатора і не відпускайте, поки вікно не почне закриватися. Утримуйте перемикач в цьому положенні ще 4 секунди.
5. Притискайте перемикач до другого фіксатора, поки вікно не почне автоматично відкриватися.
6. Повторіть цей крок для кожного вікна.

Заднє вікно з підігрівом

Для керування використовується кнопка ⊞.

Світлодіод у кнопці вказує на її активний стан.

Підігрів функціонує, коли працює двигун, і вимикається автоматично через короткий проміжок часу.

Під час відкривання м’якого даху заднє вікно з підігрівом вимикається.

Сонцезахисні козирки

Сонцезахисні козирки можна скласти чи повернути на бік, щоб запобігти засліпленню.

Під час руху автомобіля кришки дзеркал мають бути закритими.

Тримач візитних карток розміщено на зворотній стороні сонцезахисного козирка.

Дах

М’який верх

⚠ Попередження

Будьте обережні під час користування м’яким дахом. Ризик травмування. Під час користування дахом стежте за зоною траєкторії його руху над автомобілем, навколо його боків та ззаду.

Будьте обережні, щоб не затиснути частини тіла чи якісь предмети. Слідкуйте за тим, щоб у зоні руху м'якого даху або кришки його ніші не було людей. Ризик травмування.

Перед відкриванням чи закриванням м'якого даху у таких місцях як гараж чи крита автостоянка, а також коли до автомобіля приєднана підставка для велосипедів, слід перевірити, чи досить для цього висоти, довжини та ширини.

Пасажири автомобіля повинні бути проінформовані відповідним чином.

Перш ніж виходити з автомобіля, вийміть ключ запалювання, щоб запобігти недозволеному використанню вікон та м’якого даху.

Активація за допомогою перемикача на центральній панелі

Керуються за умови, що ключ у замку запалювання встановлено в положення **1** або **2** (запалювання ввімкнено) ⇨ 154.

М'який верх можна відкривати й закривати під час руху автомобіля, якщо його швидкість не більше 50 км/год.

Відкривання м’якого даху

Потягніть на себе перемикач і утримуйте його, поки м’який дах повністю не розкриється і закриється кришка призначеного для нього відсіку. Під час цієї операції буде відкрито всі вікна.

Потягніть перемикач на себе, щоб закрити всі вікна.

Закривання м’якого даху

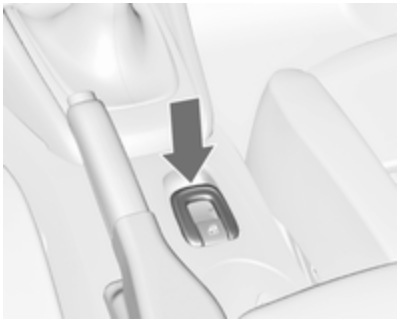

Натисніть на перемикач від себе і утримуйте його, поки м’який дах повністю не закриється, а також закриється кришка призначеного для нього відсіку. Під час цієї операції буде відкрито всі вікна.

Щоб закрити всі вікна, на мить потягніть за перемикач .

Підтвердження операції

Повне відкривання або закривання м’якого даху за допомогою перемикача на центральній панелі підтверджується звуковим сигналом.

Керування за допомогою пульта дистанційного керування

Відкривання м’якого даху

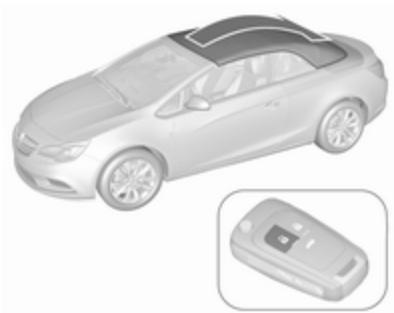

Натискайте , доки м'який дах повністю не розкриється, а кришка призначеного для нього відсіку не закриється. Під час цієї операції буде відкрито всі вікна.

Закривання м’якого даху

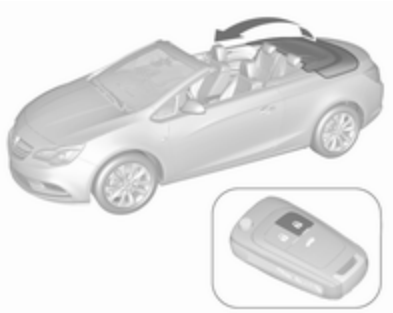

Натискайте, доки м'який дах, кришка призначеного для нього відсіку та вікна не закриються повністю. Під час цієї операції спершу буде відкрито всі вікна.

Підтвердження операції

Повне відкривання або закривання м’якого даху з пульта дистанційного керування підтверджується ліхтарями аварійної сигналізації.

Запобіжне припинення руху

Кнопку на пульті дистанційного керування або перемикач на центральній консолі слід натискати доти, доки м'який верх не досягне відповідного кінцевого положення. Якщо відпустити кнопку або перемикач під час виконання операції, рух м’якого даху одразу припиниться. М’який дах залишатиметься в проміжному положенні лише протягом певного часу. Після цього пролунає попереджувальний звуковий сигнал, гідравлічний тиск у системі зменшиться, і м’який дах може почати рухатися самостійно. Якщо знову натиснути кнопку або перемикач, перерваний рух продовжиться.

Вимоги під час користування

- Автомобіль стоїть або рухається зі швидкістю до 50 км/год.

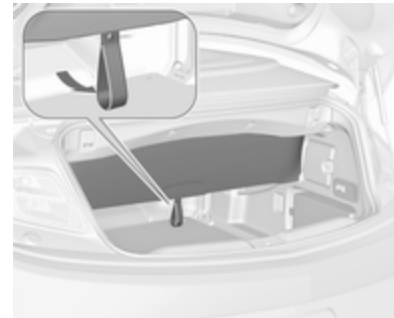

- Перегородка багажника розкладена, відкидна кришка отвору для довгих предметів закрита ⇨ 77.
- Кришку відсіку для м’якого даху переміщено в закрите положення.
- Повністю закрито кришку багажника.
- Під час відкривання зовнішня температура має бути не нижча за -7 °C, а під час закривання – не нижча за -10 °C.
- Автомобільний акумулятор має достатній заряд.

- Система не надто завантажена повторюваними операціями (до 5 повних циклів послідовно).

Якщо не виконується одна з наведених вище умов, після натискання перемикача пролунає попереджувальний звуковий сигнал, а в інформаційному центрі для водія (DIC) з'явиться повідомлення. М'який дах не буде ані відкрито, ані закрито.

- Перед заднім вікном або в області осі повертання даху та кришки призначеного для нього відсіку не повинно бути жодних предметів.

Якщо відкритий м'який верх не закривається через несправність автоматичного приводу, закрийте його вручну. Див. детальні інструкції в розділі "Закривання в ручному режимі в разі несправності системи".

Загальні поради

Примітка

- Щоб забезпечити повне відкривання або закривання м'якого верху, обов'язково натискайте перемикач доти, доки не пролунає звуковий сигнал або не ввімкнуться ліхтарі аварійної сигналізації.
- М’який дах можна залишити у проміжному положенні, щоб полегшити чищення його поверхні та ущільнювачів. Щоб зупинити м'який верх у проміжному положенні (не більше ніж на 7 хвилин), коли запалювання ввімкнуте, відпустіть перемикач на центральній консолі. Після цього пролунає попереджувальний звуковий сигнал, гідравлічний тиск у системі зменшиться, і м’який дах може почати рухатися самостійно.
- Забороняється відкривати м'який верх, якщо він мокрий, замерзлий або брудний.
- Відкривання м’якого даху на нерівній поверхні може призвести до несправностей та пошкоджень.
- Догляд за автомобілем ⇨ 258.

Закривання в ручному режимі в разі несправності системи

У разі несправності електрогідравлічного привода відкритий м’який дах вручну не закривається.

Пролунає попереджувальний звуковий сигнал, а в інформаційному центрі для водія з'явиться повідомлення.

Обережно

Настійно рекомендується виконувати операцію закривання м'якого верху вручну вдвох.

Ручне керування м’яким дахом дозволене лише для його закривання.

Перш ніж почати керування дахом, до кінця прочитайте наведене нижче.

Забороняється виконувати закривання вручну, коли автомобіль стоїть на схилі або підйомі.

Перед початком виконання операції слід зняти великий вітровий щиток.

Після закривання м'якого верху слід звернутися на СТО для його ремонту.

Для закривання в ручному режимі потрібні такі інструменти:

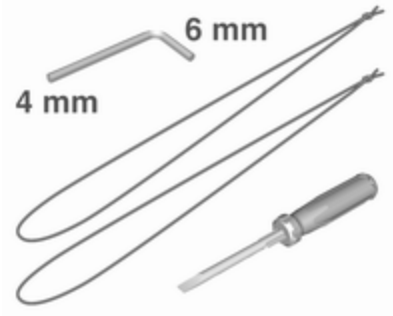

- торцевий ключ із шестигранною головкою 4 мм на довгому кінці та шестигранною головкою 6 мм на короткому кінці (зберігається в бардачку)
- дві мотузки (зберігаються в бардачку)
- та викрутка (міститься в інструментальному ящику в багажнику) ⇨ 236

1. Вимкніть запалювання.
2. Відкрийте кришку багажника і вийміть викрутку з інструментального ящика.

3. На внутрішній стороні верхньої рами кришки багажника є важіль розблокування м'якого верху. Знайдіть цей важіль і вивільніть його, повернувши донизу.

Примітка
Починаючи з наступного кроку, кришку багажника відкривати не можна.

Для подальших робіт потрібна викрутка, яку слід дістати з інструментальної скрині. Може статися, що поки автомобіль знаходитиметься на СТО, відкрити багажне відділення буде неможливо. Тому слід вийняти з нього всі потрібні предмети.

4. Закрийте кришку багажника.

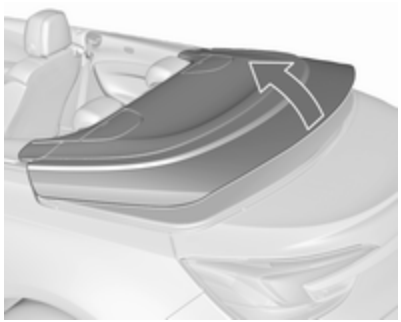

5. Наполовину підніміть кришку відсіку для м'якого верху одночасно з обох боків.

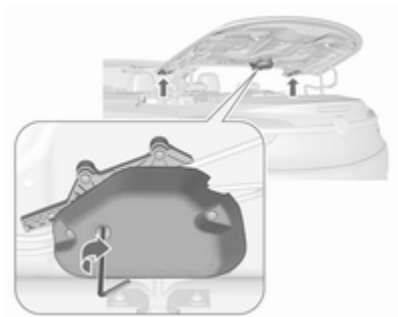

6. Вставте торцевий ключ із шестигранною голівкою 4 мм в позначеному положенні привода відкидання даху. Поверніть торцевий ключ за годинниковою стрілкою до кінця так, щоб бокові кожухи повернулися всередину.
7. Відкрийте кришку відсіку для м’якого даху до її крайнього положення.

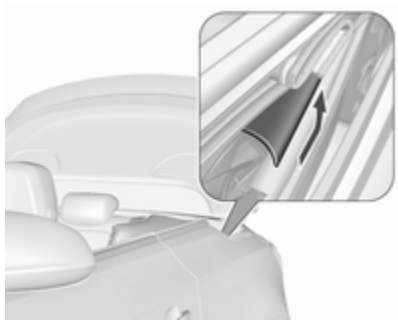

8. Натисніть на пластмасові кришки з обох боків і посуньте їх назад, а потім зніміть (див. малюнок).

9. З обох боків знаходяться шарніри, на яких є добре видимі позначки.

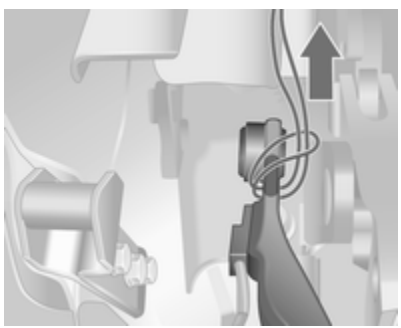

10. Обмотайте приєднані мотузки навколо позначок на шарнірах з обох боків, а потім протягніть кінець мотузки крізь петлю, як показано на малюнку.

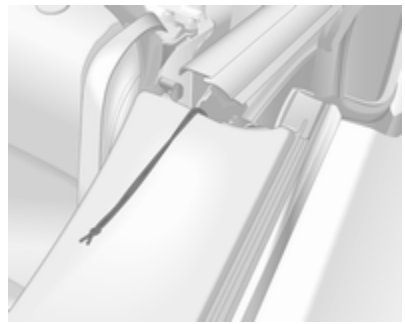

11. Витягніть кінці мотузок вперед.

12. Витягніть м'який верх - для цього одночасно підніміть передню дугу (**1**) і натяжну дугу (**2**) з обох боків.

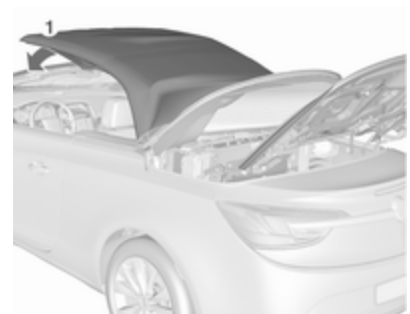

13. Посуньте передню дугу (**1**) до рами лобового скла.
14. Зніміть невелику кришку в оббивці рами лобового скла за допомогою викрутки, вставивши її у заглиблення у кришці.

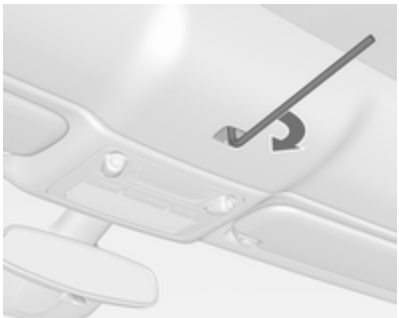

15. Вставте торцевий ключ із шестигранною голівкою 6 мм в отвір і заблокуйте защіпку, повернувши торцевий ключ за годинниковою стрілкою до його крайнього положення.

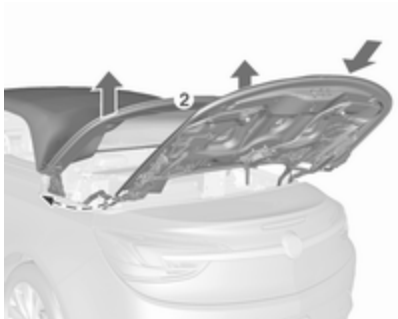

16. Підніміть натяжну дугу (**2**) м'якого верху з обох боків. Підніміть кришку відсіку для м'якого верху приблизно наполовину, повільно натискаючи на неї, а потім відпустить, щоб вона посунулася в закрите положення.
17. Опустіть натяжну дугу (**2**) м'якого верху.

Примітка

У такому стані автомобіль зможе доїхати до СТО для ремонту м'якого верху. М'який верх не є повністю водонепроникним і не має кріплення ззаду.

Щоб до кінця закріпити м’який дах, виконайте наведені нижче дії.

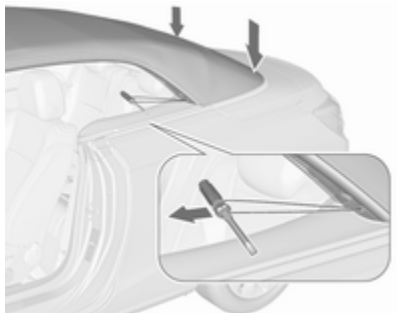

18. Сильно притисніть натяжну дугу вниз з обох боків. Одночасно повільно та поступово тягніть мотузку вперед, вставивши стержень викрутки у петлю. Для зручності можна взятися другою рукою за раму дверей.

Виконайте цю операцію з обох боків, щоб зафіксувати м'який дах у задній частині.

Після останньої дії можна знову відкривати кришку багажника. Щоб вийняти мотузки, зверніться на СТО.

Коли мотузки закріплені, дах не зможе розкритися.

Вітрозахисні обтічники

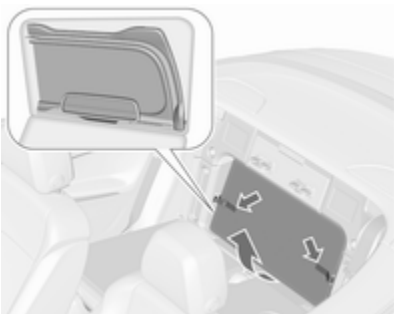

Автомобіль оснащено двома вітрозахисними обтічниками, які зберігаються в сумці за спинками задніх сидінь. Опустіть спинки задніх сидінь ⇨ 77, розстебніть застібки-липучки і вийміть сумку з ніші.

- Малий вітрозахисний обтічник можна встановити між задніми підголівниками.
- Великий вітрозахисний обтічник можна розмістити за передніми сидіннями.

Забороняється класти будь-які предмети на вітровідбивач.

Для встановлення обтічників м'який дах потрібно відкрити.

Встановлення малого обтічника

- Опустіть спинку лівого заднього сидіння ⇨ 77.

- Зніміть кришку з направляючих між підголівниками задніх сидінь, зсунувши її вбік вліво.

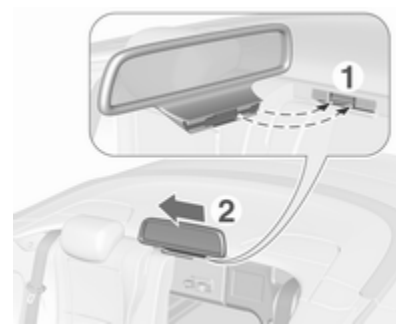

- Вставте тримач обтічника виступом у відповідну йому заглибину направляючої.
- Зсуньте обтічник у направляючій вправо до його крайнього положення.
- Підніміть спинку заднього сидіння.

Виймання обтічника виконується у зворотному порядку.

Встановлення великого обтічника

- Вийміть обтічник із сумки.

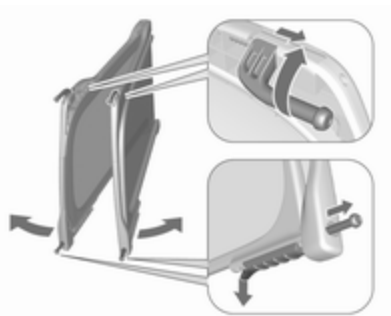

- Вийміть з обтічника чотири стопорні штифти: верхні штифти виштовхнуться пружиною, якщо їх повернути у кріпленнях з обох боків, а нижні виштовхнуться, якщо з обох боків підняти фіксатори в защіпках.
- Розкладіть обтічник.

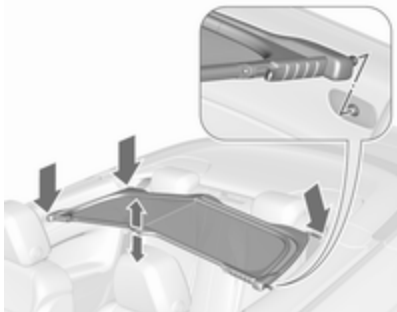

- Розмістивши петлі за передніми сидіннями, вставте стопорні штифти з правого боку в заглибини оббивки з правого боку біля заднього сидіння. Злегка складіть обтічник посередині й вставте стопорні штифти з лівого боку в заглибини оббивки з лівого боку. Слідкуйте за тим, щоб усі штифти надійно зафіксувалися. Натисніть на обтічник посередині.

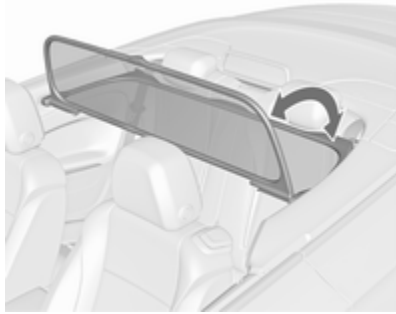

- Підніміть його верхню частину в вертикальне положення.

Коли встановлено великий обтічник, пасажирам не можна сідати на задніх сидіннях.

Коли обтічник не використовується, його вертикальну частину можна опустити.

Перед закриванням м’якого даху обтічник можна не знімати.

Щоб зняти обтічник, опустіть його вертикальну частину. Злегка підніміть обтічник посередині, а потім вийміть його фіксатори з заглибин з обох боків.

Зберігання обтічника

Для зберігання обтічника змістіть задні стопорні штифти всередину, втиснувши й повернувши штифти назад у кріплення. Змістіть защіпки передніх стопорних штифтів до їх фіксації. Складіть обтічник і покладіть його в сумку.

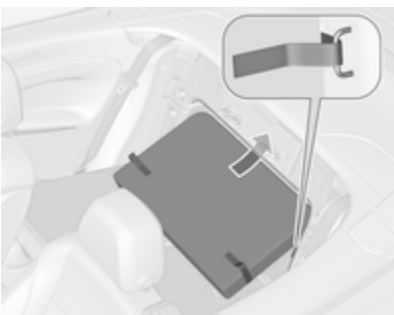

Опустіть спинки задніх сидінь. Розмістіть тверду кришку сумки в багажнику. Повернувши сумку знизу вгору, встановіть її в бокових направляючих у ніші верхньої рами. Пристебніть сумку застібками-липучками, пропустивши їх через вушка для кріплення. Підніміть спинки задніх сидінь.

Система захисту від перевертання автомобіля

Система захисту автомобіля від перевертання складається зі зміцненої рами лобового скла та захисних дуг, які знаходяться за підголівниками задніх сидінь під кришками.

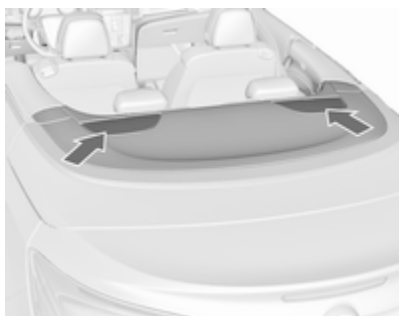

У разі перевертання автомобіля, лобового зіткнення або бокового удару захисні дуги автоматично висуваються вгору за кілька мілісекунд. Також вони висуваються разом зі спрацюванням передніх і бокових подушок безпеки.

Примітка
Забороняється класти будь-які предмети на кришки захисних дуг системи захисту від перевертання, розміщених за підголівниками.

Якщо захисні дуги висунулися, світиться контрольний індикатор подушок безпеки.

Система виконує висування як із відкритим, так і з закритим дахом.

Після висування захисних дуг м'який верх не можна приводити в дію. Якщо ввімкнути перемикач, лунатиме постійний сигнал, а в інформаційному центрі водія відобразиться повідомлення.

Сидіння, підголівники

Підголівники **48**
Активні підголівники 50
Передні сидіння **50**
Положення сидіння 50
Регулювання сидінь вручну 51
Складання сидінь 53
Регулювання сидіння з електроприводом 55
Підлокітник 57
Підігрів сидінь 58
Вентиляція 58
Паски безпеки **58**
Пасок безпеки з кріпленням в трьох точках 60
Система подушок безпеки **62**
Система фронтальних подушок безпеки 66
Система бокових подушок безпеки 67
Дезактивація подушок безпеки 67
Дитячі автокрісла **69**
Місця встановлення дитячого автокрісла 71

Підголівники

Положення

⚠ Попередження

Їздіть лише зі встановленим у правильне положення підголівником.

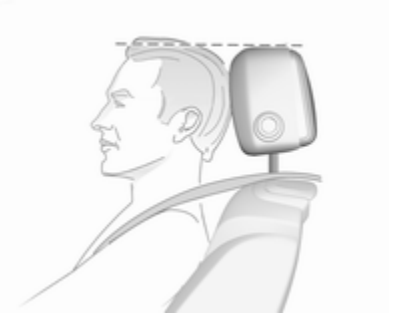

Верхня частина підголівників повинна знаходитися на рівні маківки. Якщо це неможливо, для дуже високих людей установіть

підголівники в максимально високе положення, а для низьких людей – у найнижче.

Регулювання

Підголівники на передніх сидіннях

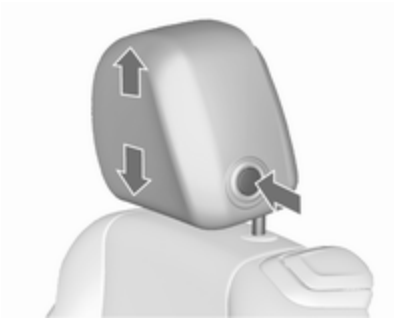

Регулювання висоти
Натисніть кнопку вимикання, відрегулюйте висоту, заблокуйте повторно.

Регулювання положення по горизонталі

Повільно потягніть подушку підголівника вперед. Він фіксується у декількох положеннях.

Щоб повернути підголівник у крайнє заднє положення, потягніть його вперед до упору та відпустіть.

Підголівники на задніх сидіннях

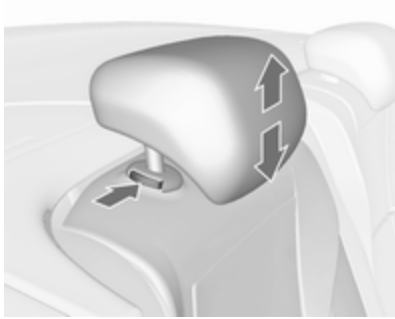

Регулювання висоти
Потягніть підголівник вгору і дайте йому зафіксуватися. Щоб опустити підголівник, натисніть на фіксатор, щоб звільнити його, і притисніть підголівник донизу.

Зняття заднього підголівника
Наприклад, при використанні системи безпеки для дітей ⇨ 69.

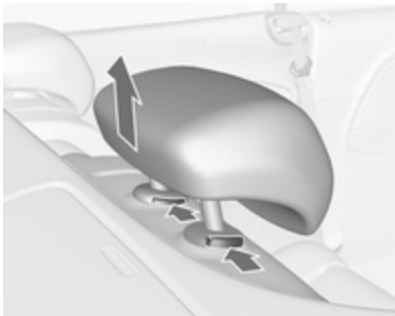

Натисніть обидва затискачі, потягніть підголівник угору та зніміть.

Покладіть підголівник в сітчастий мішечок і прикріпіть мішечок "липучками", які є знизу мішечка, до полика багажного відділення. Потрібний сітчастий мішечок можна придбати на СТО.

Активні підголівники

У випадку зіткнення з автомобілем, що рухається ззаду, передня частина активних підголівників нахиляється вперед під незначним кутом. Таким чином забезпечується більш ефективна підтримка голови, завдяки чому знижується ризик отримання "хлистової" травми хребта.

Примітка
Ухвалені аксесуари дозволяється приєднувати лише за умови, що сидіння не використовується.

Передні сидіння

Положення сидіння

⚠ Попередження

Рухайтеся лише з правильно відрегульованими сидіннями.

⚠ Небезпека

Не сідайте ближче 25 см від керма, щоб подушка безпеки розкрилася безпечно.

⚠ Попередження

Забороняється регулювати сидіння під час руху, оскільки вони можуть рухатися неконтрольовано.

⚠ Попередження

Нічого не кладіть під сидіння.

- Сідайте на сидіння, максимально притискаючи тіло до спинки. Відрегулюйте відстань між сидінням і педалями таким чином, щоб під час натискання на педалі ноги були злегка зігнуті. Посуньте переднє пасажирське сидіння якомога далі назад.
- Установіть таку висоту сидіння, щоб мати чіткий огляд з усіх боків і всіх приладів відображення. Мінімальний проміжок між головою та стелею має дорівнювати ширині долоні. Стегна мають вільно розташовуватися на сидінні, не втискаючись у нього.
- Сідайте на сидіння, максимально притискаючи плечі до спинки. Установіть спинку так, щоб ви могли без зусиль тримати кермо злегка зігнутими руками. Обертаючи кермо, намагайтеся не відривати плечі від спинки сидіння. Не відхиляйте спинку надто далеко назад. Ми рекомендуємо максимальне відхилення приблизно 25°.
- Відрегулюйте сидіння й кермо таким чином, щоб зап'ясток лежав зверху керма, рука була повністю випростана, а плечі притиснуті до спинки сидіння.
- Відрегулюйте кермо ⇨ 85.
- Відрегулюйте підголівник ⇨ 48.
- Відрегулюйте підтримку стегон таким чином, щоб між краєм сидіння та коліном залишався простір приблизно у два пальці.
- Відрегулюйте поперекову опору, щоб вона підтримувала природну форму хребта.

Регулювання сидінь вручну

Керуйте автомобілем тільки із зафіксованими сидіннями та спинками.

Регулювання в поздовжньому напрямку

Потягніть до себе ручку, посуньте сидіння й відпустіть ручку. Щоб сидіння надійно зафіксувалося у виставленому положенні, спробуйте перемістити його вперед, а потім назад.

Нахил спинки

Поверніть важіль назад, відрегулюйте кут нахилу і відпустіть важіль. Зачекайте, доки спинка сидіння зі звуком не стане на місце.

Висота сидіння

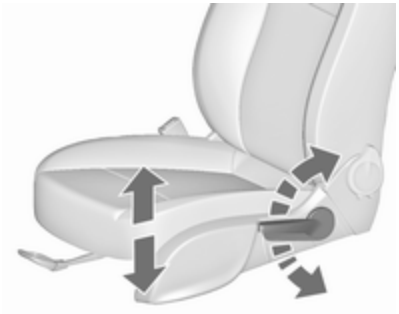

Накачування важелем

угору : сидіння вище
униз : сидіння нижче

Нахил сидіння

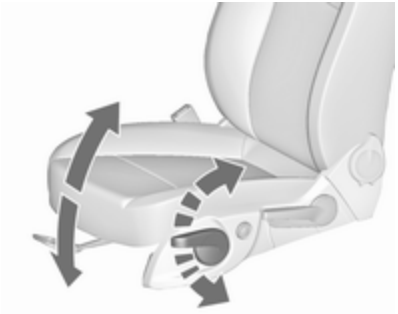

Накачування важелем

угору : передній кінець вище
униз : передній кінець нижче

Поперекова опора

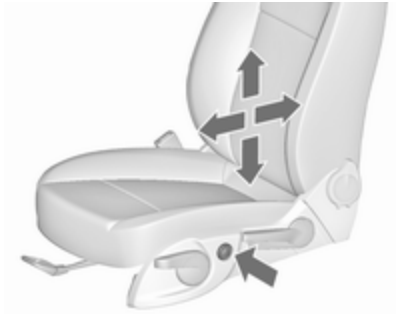

Щоб відрегулювати поперекову опору відповідно до власних потреб, скористайтеся перемикачем з можливістю виконання регулювання в чотирьох напрямках.

Пересування опори вгору та вниз: натисніть перемикач угору чи вниз.

Збільшення та зменшення опори: натисніть перемикач уперед або назад.

Регульована опора стегон

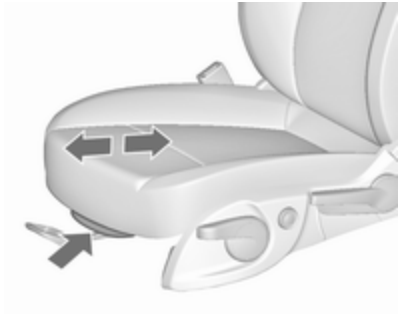

Потягніть важіль і посуньте опору стегон.

Складання сидінь

⚠ Попередження

Пасажирам на задніх сидіннях слід остерігатися затиснення механізмом регулювання, коли сидіння повертається у звичайне положення.

Обережно

Коли сидіння знаходиться у найвищому положенні, натисніть на підголівники вниз і підніміть сонцезахисні козирки перед складанням спинки вперед.

Складання сидінь, регульованих вручну

Підніміть важіль розблокування вперед і складіть спинку вперед, а потім посуньте сидіння вперед до кінця.

Щоб відновити положення, посуньте сидіння назад до зупинки. Підніміть спинку сидіння у вертикальне положення без допомоги важеля розблокування. Спинка сидіння повинна бути зафіксована.

⚠ Попередження

Склавши сидіння, пересвідчіться, що воно надійно зафіксоване, перш ніж почати рух. Невиконання цієї інструкції може в разі різкого гальмування чи зіткнення призвести до травмування людей.

Коли спинка повністю зафіксується, сидіння знову набуде початкового положення.

Не натискайте на важіль регулювання кута нахилу спинки, коли спинку складено вперед.

Складання сидінь з електроприводом

Підніміть важіль відпускання та опустіть спинку вперед. Сидіння автоматично посунеться вперед до кінця.

Щоб відновити положення сидіння, підніміть спинку сидіння вертикально й зафіксуйте її. Сидіння автоматично посунеться назад у вихідне положення.

Якщо підголівник складеної спинки впирається у верхню раму лобового скла, зсуньте сидіння

трохи назад чи донизу ⇨ 55 або встановіть підголівник у найнижче положення ⇨ 48.

Функція безпеки

Якщо сидіння з електроприводом під час пересування вперед або назад наштовхується на опір, рух одразу припиняється, і сидіння переміщається в протилежному напрямку.

Примітка
Забороняється сідати на сидіння, коли воно рухається.

Вимкнення живлення

Якщо сидіння залишатиметься пересунутим уперед понад 10 хвилин, коли дверцята відкриті, електропривод вимкнеться. У такому випадку зачиніть і знову відчиніть дверцята або ввімкніть запалювання, після чого знову можна буде користуватися електроприводом.

Перевантаження

Якщо пристрій складання сидіння електрично перевантажений, живлення автоматично припиняється на короткий час.

Регулювання сидіння з електроприводом

⚠ Попередження

Під час регулювання сидінь з електроприводом будьте дуже обережними. Існує ризик отримання травми, особливо це стосується дітей. Деякі предмети можуть застрягти.

Уважно стежте за сидіннями під час їх регулювання. Пасажири автомобіля повинні бути проінформовані відповідним чином.

Регулювання в поздовжньому напрямку

Пересувайте перемикач уперед/назад.

Висота сидіння

Пересувайте перемикач догори/донизу.

Нахил сидіння

Пересувайте передню частину перемикача вгору/вниз.

Нахил спинки

Поверніть перемикач уперед/назад.

Поперекова опора

Щоб відрегулювати поперекову опору відповідно до власних потреб, скористайтеся перемикачем з можливістю виконання регулювання в чотирьох напрямках.

Пересування опори вгору та вниз: натисніть перемикач угору чи вниз.

Збільшення та зменшення опори: натисніть перемикач уперед або назад.

Примітка
Якщо регулювання сидіння перевантажує електромережу, його живлення буде автоматично ненадовго вимкнено.

Регульована опора стегон

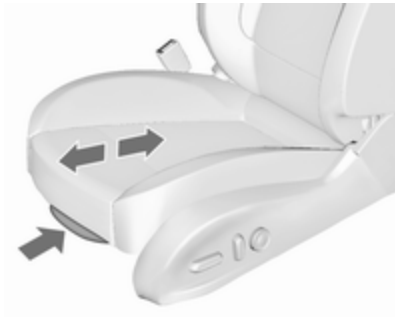

Потягніть важіль і посуньте опору стегон.

Підлокітник

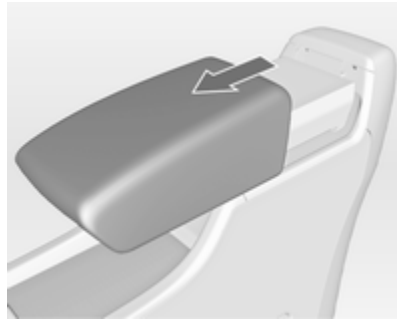

Підлокітник можна перемістити вперед на 10 см. Під підлокітником є відсік для речей.

Відділення для зберігання речей у підлокітнику ⇨ 76.

Підігрів сидінь

Відрегулюйте підігрів до потрібного значення, натиснувши для відповідного сидіння один або кілька разів. Світлодіоди у кнопці вказують на вибраний параметр.

Людям із чутливою шкірою не рекомендується використовувати найвищий рівень підігріву протягом тривалого періоду.

Підігрів сидінь працює, коли ввімкнено двигун.

Коли ввімкнено режим "Автостоп", підігрів сидінь не вимикається.

Система стоп-старт ⇨ 156.

Вентиляція

Відрегулюйте вентиляцію до потрібного рівня, натискаючи для відповідного сидіння один або кілька разів.

Світлодіоди у кнопці вказують на вибраний параметр.

Вентиляція сидінь діє лише після ввімкнення запалювання.

Коли ввімкнено режим "Автостоп", вентиляція сидінь не вимикається.

Система стоп-старт ⇨ 156.

Паски безпеки

Паски безпеки блокуються під час різкого прискорення чи уповільнення руху автомобіля з метою утримання пасажирів на сидіннях. Тому ризик отримання травми значно знижується.

⚠ Попередження

Перед кожною поїздкою пристібайте паски безпеки.

У випадку ДТП особи, які не користуються пасками безпеки, наражають на небезпеку як себе, так і інших пасажирів автомобіля.

Паски безпеки призначені для використання лише однією людиною одночасно. Дитяче автокрісло ⇨ 69.

Періодично перевіряйте всі частини системи пасків безпеки на наявність пошкоджень та забруднень, а також на належну дію.

Пошкоджені компоненти замінюйте на станції технічного обслуговування. Після ДТП паски та їх натягувачі потрібно замінити в майстерні.

Примітка
Переконайтеся, що паски не пошкоджені взуттям або предметами з гострими кінцями чи не застрягли. Не допускайте потрапляння бруду в натягувачі пасків безпеки.

Подавач паска безпеки

Подавач паска безпеки - додатковий пристрій зручності, за допомогою якого паски безпеки подаються вперед, завдяки чому переднім пасажирам легше їх пристібати.

Подавач висувається, коли:

- Зачинено відповідні дверцята та ввімкнено запалювання.
- Запалювання ввімкнено і дверцята зачинено.

Подавач повертається у вихідне положення, коли:

- Знову відчинено відповідні дверцята.
- Ключ вийнято з замка запалювання.
- Язичок відповідного паска безпеки вставлено в замок.
- Минув час очікування 45 секунд.
- Автомобіль протягом щонайменше 15 секунд рухається зі швидкістю понад 6 км/год.

Якщо подавач паска безпеки не повертається на місце автоматично, злегка натисніть на нього.

Система нагадування про непристебнутий пасок безпеки

Передні сидіння обладнані системою нагадування про непристебнутий пасок безпеки. У цій системі для сидіння водія використовується контрольний індикатор на тахометрі ⇨ 97, а для пасажирського сидіння - на центральній консолі ⇨ 95.

Обмежувачі сили паска безпеки

На всіх сидіннях навантаження на тіло зменшено завдяки поступовому відпусканню паска під час зіткнення.

Натягувачі паска безпеки

У випадку лобового зіткнення чи зіткнення з автомобілем, який рухається ззаду, паски безпеки на всіх сидіннях натягуються.

⚠Попередження

Неправильне поводження з пасками безпеки (наприклад, зняття чи налаштування) може призвести до активації переднатягувачів.

Під час спрацьовування натягувачів пасків безпеки вмикається і постійно світиться контрольний індикатор ⇨ 97.

Натягувачі, що спрацювали, потрібно замінити в майстерні. Натягувачі пасків безпеки можуть спрацювати лише один раз.

Примітка
Не встановлюйте та не прикріплюйте аксесуари чи інші предмети, які можуть перешкоджати роботі переднатягувачів пасків безпеки. Забороняється вносити будь-які зміни до компонентів переднатягувачів пасків безпеки. Унаслідок цього дозвіл на експлуатацію автомобіля буде скасовано.

Пасок безпеки з кріпленням в трьох точках

Застібання

Витягніть пасок із переднатягувача, протягніть його через тіло та вставте язичок защіпки в пряжку. Регулярно посилюйте щільність поясного паска безпеки під час водіння, натягуючи плечовий пасок.

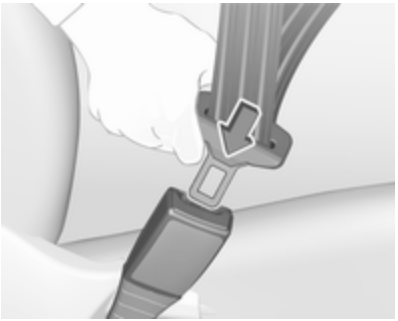

Вільний або звисаючий одяг перешкоджає щільному розміщенню паска. Не розташовуйте між тілом і паском предмети, зокрема, сумки чи мобільні телефони.

⚠ Попередження

Пасок не повинен проходити через важкі чи крихкі предмети в кишенях вашого одягу.

Система нагадування про непристебнутий пасок безпеки ⇨ 97.

Розстібання

Для відпускання паска натисніть червону кнопку на пряжці.

Використання паска безпеки під час вагітності

⚠ Попередження

Поясний пасок безпеки повинен бути встановлений максимально низько через таз, щоб запобігти тиску на черевну порожнину.

Система подушок безпеки

Система подушок безпеки складається з ряду окремих систем, кількість яких залежить від комплектації вашого автомобіля.

У разі потреби подушки безпеки розкриваються протягом мілісекунд. Вони також спускаються настільки швидко, що в більшості випадків за цим важко прослідкувати під час зіткнення.

⚠Попередження

Система подушок безпеки розгортає подушки безпеки в режимі вибуху – ремонтні роботи після їх спрацьовування має проводити лише кваліфікований спеціаліст.

⚠Попередження

Встановлення додаткового обладнання, яке змінює конструкцію кузова, системи бамперів, а також висоту автомобіля, метал його передньої чи бокової частини, може заважати належній роботі системи подушок безпеки. На роботу системи подушок безпеки також може впливати змінення будь-яких деталей передніх сидінь, пасків безпеки, чутливо-діагностичного модуля подушок безпеки, керма, панелі приладів, внутрішнього ущільнення дверцят включно з динаміками, модулів будь-яких подушок безпеки, стелі або оздоблення стійок, передніх датчиків, датчиків бокових ударів, а також електропроводки подушок безпеки.

Примітка

Електроніка систем подушок безпеки та системи керування натягувачами пасків безпеки розташована на центральній консолі. Забороняється класти будь-які магнітні предмети в цій області.

Забороняється прикріплювати будь-які предмети на кришки подушок безпеки чи накривати їх іншими матеріалами. Пошкоджені кришки потрібно замінювати на станції технічного обслуговування.

Кожна подушка безпеки спрацьовує лише одного разу. Заміну подушок безпеки, що спрацювали, потрібно проводити у майстерні. Окрім цього, можливо, потрібно буде виконати заміну керма, панелі приладів, частин обшивки, ущільнювачів дверцят, ручок та сидінь.

Забороняється вносити будь-які зміни до системи подушок безпеки, оскільки дозвіл на експлуатацію автомобіля буде скасовано.

Несправність

Коли в системі подушок безпеки виникає неполадка, засвічується контрольний індикатор ⚠, і в інформаційному центрі водія з'являється повідомлення або код попередження. Система не працює.

Для усунення несправності зверніться до майстерні.

Контрольний індикатор ⚠ для систем подушок безпеки ⇨ 97.

Дитячі автокрісла на сидінні переднього пасажира з системами подушок безпеки

Попередження згідно з ECE R94.02:

EN: NEVER use a rearward-facing child restraint on a seat protected by an ACTIVE AIRBAG in front of it, DEATH or SERIOUS INJURY to the CHILD can occur.

DE: Nach hinten gerichtete Kindersitze NIEMALS auf einem Sitz verwenden, der durch einen davor befindlichen AKTIVEN AIRBAG geschützt ist, da dies den TOD oder SCHWERE VERLETZUNGEN DES KINDES zur Folge haben kann.

FR: NE JAMAIS utiliser un siège d'enfant orienté vers l'arrière sur un siège protégé par un COUSSIN GONFLABLE ACTIF placé devant lui, sous peine d'infliger des BLESSURES GRAVES, voire MORTELLES à l'ENFANT.

ES: NUNCA utilice un sistema de retención infantil orientado hacia atrás en un asiento protegido por un AIRBAG FRONTAL ACTIVO. Peligro de MUERTE o LESIONES GRAVES para el NIÑO.

RU: ЗАПРЕЩАЕТСЯ устанавливать детское удерживающее устройство лицом назад на сиденье автомобиля, оборудованном фронтальной подушкой безопасности, если ПОДУШКА НЕ ОТКЛЮЧЕНА! Это может привести к СМЕРТИ или СЕРЬЕЗНЫМ ТРАВМАМ РЕБЕНКА.

NL: Gebruik NOOIT een achterwaarts gericht kinderzitje op een stoel met een ACTIEVE AIRBAG ervoor, om DODELIJK of ERNSTIG LETSEL van het KIND te voorkomen.

DA: Brug ALDRIG en bagudvendt autostol på et forsæde med AKTIV AIRBAG, BARNET kan komme i LIVSFARE eller komme ALVORLIGT TIL SKADE.

SV: Använd ALDRIG en bakåtvänd barnstol på ett säte som skyddas med en framförvarande AKTIV AIRBAG. DÖDSFALL eller ALLVARLIGA SKADOR kan drabba BARNET.

FI: ÄLÄ KOSKAAN sijoita taaksepäin suunnattua lasten turvaistuinta istuimelle, jonka edessä on AKTIIVINEN TURVATYYNY, LAPSI VOI KUOLLA tai VAMMAUTUA VAKAVASTI.

NO: Bakovervendt barnesikringsutstyr må ALDRI brukes på et sete med AKTIV KOLLISJONSPUTE foran, da det kan føre til at BARNET utsettes for LIVSFARE og fare for ALVORLIGE SKADER.

PT: NUNCA use um sistema de retenção para crianças voltado para trás num banco protegido com um AIRBAG ACTIVO na frente do mesmo, poderá ocorrer a PERDA DE VIDA ou FERIMENTOS GRAVES na CRIANÇA.

IT: Non usare mai un sistema di sicurezza per bambini rivolto all'indietro su un sedile protetto da AIRBAG ATTIVO di fronte ad esso: pericolo di MORTE o LESIONI GRAVI per il BAMBINO!

EL: ΠΟΤΕ μη χρησιμοποιείτε παιδικό κάθισμα ασφαλείας με φορά προς τα πίσω σε κάθισμα που προστατεύεται από μετωπικό ΕΝΕΡΓΟ ΑΕΡΟΣΑΚΟ, διότι το παιδί μπορεί να υποστεί ΘΑΝΑΣΙΜΟ ή ΣΟΒΑΡΟ ΤΡΑΥΜΑΤΙΣΜΟ.

PL: NIE WOLNO montować fotelika dziecięcego zwróconego tyłem do kierunku jazdy na fotelu, przed którym znajduje się WŁĄCZONA PODUSZKA POWIETRZNA. Niezastosowanie się do tego zalecenia może być przyczyną ŚMIERCI lub POWAŻNYCH OBRAŻEŃ u DZIECKA.

TR: Arkaya bakan bir çocuk emniyet sistemini KESİNLİKLE önünde bir AKTİF HAVA YASTIĞI ile korunmakta olan bir koltukta kullanmayınız. ÇOCUK ÖLEBİLİR veya AĞIR ŞEKİLDE YARALANABİLİR.

UK: НІКОЛИ не використовуйте систему безпеки для дітей, що встановлюється обличчям назад, на сидінні з УВІМКНЕНОЮ ПОДУШКОЮ БЕЗПЕКИ, інакше це може призвести до СМЕРТІ чи СЕРЙОЗНОГО ТРАВМУВАННЯ ДИТИНИ.

HU: SOHA ne használjon hátrafelé néző biztonsági gyerekülést előlről AKTÍV LÉGZSÁKKAL védett ülésen, mert a GYERMEK HALÁLÁT vagy KOMOLY SÉRÜLÉSÉT okozhatja.

HR: NIKADA nemojte koristiti sustav zadržavanja za djecu okrenut prema natrag na sjedalu s AKTIVNIM ZRAČNIM JASTUKOM ispred njega, to bi moglo dovesti do SMRTI ili OZBILJNJIH OZLJEDA za DIJETE.

SL: NIKOLI ne nameščajte otroškega varnostnega sedeža, obrnjenega v nasprotni smeri vožnje, na sedež z AKTIVNO ČELNO ZRAČNO BLAZINO, saj pri tem obstaja nevarnost RESNIH ali SMRTNIH POŠKODB za OTROKA.

SR: NIKADA ne koristiti bezbednosni sistem za decu u kome su deca okrenuta unazad na sedištu sa AKTIVNIM VAZDUŠNIM

JASTUKOM ispred sedišta zato što DETE može da NASTRADA ili da se TEŠKO POVREDI.

MK: НИКОГАШ не користете детско седиште свртено наназад на седиште заштитено со АКТИВНО ВОЗДУШНО ПЕРНИЧЕ пред него, затоа што детето може ДА ЗАГИНЕ или да биде ТЕШКО ПОВРЕДЕНО.

BG: НИКОГА не използвайте детска седалка, гледаща назад, върху седалка, която е защитена чрез АКТИВНА ВЪЗДУШНА ВЪЗГЛАВНИЦА пред нея - може да се стигне до СМЪРТ или СЕРИОЗНО НАРАНЯВАНЕ на ДЕТЕТО.

RO: Nu utilizați NICIODATĂ un scaun pentru copil îndreptat spre partea din spate a mașinii pe un scaun protejat de un AIRBAG ACTIV în fața sa; acest lucru poate duce la DECESUL sau VĂTĂMAREA GRAVĂ a COPILULUI.

CS: NIKDY nepoužívejte dětský zádržný systém instalovaný proti směru jízdy na sedadle, které je chráněno před sedadlem AKTIVNÍM AIRBAGEM. Mohlo by dojít k VÁŽNÉMU PORANĚNÍ nebo ÚMRTÍ DÍTĚTE.

SK: NIKDY nepoužívajte detskú sedačku otočenú vzad na sedadle chránenom AKTÍVNYM AIRBAGOM, pretože môže dôjsť k SMRTI alebo VÁŽNYM ZRANENIAM DIEŤAŤA.

LT: JOKIU BŪDU nemontuokite atgal atgręžtos vaiko tvirtinimo sistemos sėdynėje, prieš kurią įrengta AKTYVI ORO PAGALVĖ, nes VAIKAS GALI ŽŪTI arba RIMTAI SUSIŽALOTI.

LV: NEKĀDĀ GADĪJUMĀ neizmantojiet uz aizmuguri vērstu bērnu sēdeklīti sēdvietā, kas tiek aizsargāta ar tās priekšā uzstādītu AKTĪVU DROŠĪBAS SPILVENU, jo pretējā gadījumā BĒRNS var gūt SMAGAS TRAUMAS vai IET BOJĀ.

ET: ÄRGE kasutage tahapoole suunatud lapseturvaistet istmel, mille ees on AKTIIVSE TURVAPADJAGA kaitstud iste, sest see võib põhjustada LAPSE SURMA või TÕSISE VIGASTUSE.

MT: QATT tuża trażżin għat-tfal li jħares lejn in-naħa ta' wara fuq sit protett b'AIRBAG ATTIV quddiemu; dan jista' jikkawża l-MEWT jew ĠRIEĦI SERJI lit-TFAL.

GA: Ná húsáid srian sábháilteachta linbh cúil RIAMH ar shuíochán a bhfuil mála aeir ag feidhmiú os a chomhair. Tá baol BÁIS nó GORTÚ DONA don PHÁISTE ag baint leis.

До попередження згідно з нормами ECE R94.02 з міркувань безпеки додано попередження про заборону встановлювати дитячі автокрісла, призначені для встановлення у напрямку руху автомобіля, на пасажирському сидінні з увімкненою подушкою безпеки.

⚠ Небезпека

Не використовуйте систему безпеки для дітей на сидінні пасажира з увімкненою передньою подушкою безпеки.

Наліпка подушки безпеки розташована на обох боках сонцезахисного козирка переднього пасажира.

Вимкнення подушок безпеки ⇨ 67.

Система фронтальних подушок безпеки

Система фронтальних подушок безпеки складається з однієї подушки безпеки в кермі та однієї в панелі приладів з боку переднього пасажира. Про наявність таких подушок свідчить надпис **AIRBAG** (подушка безпеки).

Окрім цього, табличка із попередженням є з боку панелі приладів (його видно, коли дверцята переднього пасажира відчинені) або на сонцезахисному козирку переднього пасажира.

Система фронтальних подушок безпеки спрацьовує в разі лобового зіткнення певної складності. Система запалювання має бути увімкненою.

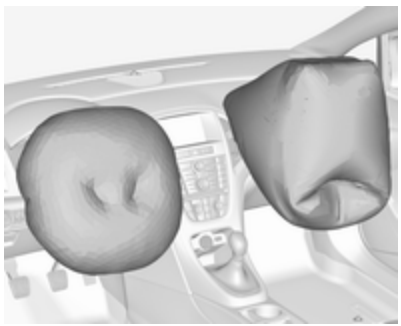

Надуті подушки безпеки пом’якшують силу удару, значно знижуючи ризик отримання травми верхньої частини тіла та голови пасажирів на передніх сидіннях.

⚠ Попередження

Оптимальний захист забезпечується лише тоді, коли сидіння знаходиться в правильному положенні.

Положення сидіння ⇨ 50.

В області спрацювання подушки безпеки не повинно бути перешкод.

Належним чином розташуйте пасок безпеки та надійно пристебніть його. Подушка безпеки гарантує захист лише в разі дотримання цих вимог.

Система бокових подушок безпеки

Бокова система складається з подушок безпеки на кожній спинці переднього сидіння. Наявність таких подушок визначається наявністю слова AIRBAG.

Система бокових подушок безпеки спрацьовує в разі бокового зіткнення певної складності. Система запалювання має бути увімкненою.

Надуті подушки безпеки пом'якшують силу удару, значно знижуючи ризик отримання травми голови та верхньої частини тіла в разі бокового зіткнення.

⚠ Попередження

В області спрацювання подушки безпеки не повинно бути перешкод.

Примітка

Використовуйте лише ті захисні чохли, які було схвалено для використання з автомобілем. Будьте уважні, щоб не накрити подушки безпеки.

Дезактивація подушок безпеки

Якщо на передньому сидінні планується встановити дитяче сидіння, систему подушок безпеки потрібно обов'язково вимкнути. Бокові подушки безпеки, натягувачі пасків безпеки та всі системи подушок безпеки водія залишатимуться активними.

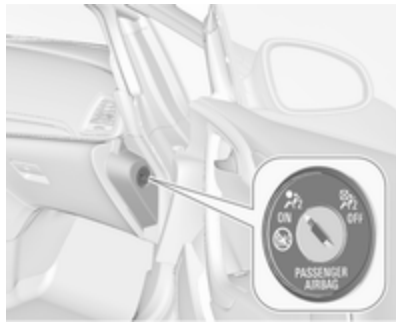

Систему подушок безпеки переднього пасажира можна дезактивувати за допомогою перемикача, що приводиться в дію ключем, справа на панелі інструментів.

Використовуйте ключ запалювання для вибору положення:

OFF : фронтальні подушки безпеки пасажира дезактивовані та не спрацюють у випадку зіткнення. Контрольний індикатор OFF на центральній консолі світиться постійно. Систему безпеки для дітей можна встановити за схемою **Місця встановлення систем безпеки для дітей** ⇨ 71. Дорослим особам займати переднє сидіння забороняється.

ON : фронтальна подушка безпеки пасажира активована. Заборонено встановлювати систему безпеки для дітей.

⚠ Небезпека

Існує ризик загибелі дитини, якщо одночасно використовуються система безпеки для дітей і система подушок безпеки для переднього пасажирського сидіння.

Існує ризик загибелі дорослого, коли систему подушок безпеки для переднього пасажирського сидіння дезактивовано.

Якщо контрольний індикатор світиться, у разі зіткнення передня система подушок безпеки з боку пасажира спрацює.

Одночасне ввімкнення обох контрольних індикаторів свідчить про несправність у системі. Стан системи визначити неможливо, тому пасажирам заборонено займати переднє сидіння. Негайно зверніться до майстерні.

Змініть стан лише тоді, коли автомобіль стоятиме на місці з вимкненою системою запалювання.

Стан залишається ввімкненим до наступної зміни.

Контрольний індикатор для дезактивації подушки безпеки ⇨ 97.

Дитячі автокрісла

Рекомендуємо використовувати наведені нижче дитячі автокрісла, розроблені спеціально для цього автомобіля:

- **Група 0, група 0+**

  Колиска для немовлят OPEL, з основою ISOFIX або без неї для дітей вагою до 13 кг
- **Група I**

  OPEL Duo, Britax Römer King - для дітей вагою 9-18 кг
- **Група II, група III**

  OPEL Kid, OPEL Kidfix - для дітей 15-36 кг

Коли використовується дитяче автокрісло, зверніть увагу на такі інструкції з використання та встановлення, а також на інструкції, що надаються з дитячим автокріслом.

Завжди дотримуйтеся місцевих або національних нормативів. У деяких країнах використання дитячих автокрісел на певних сидіннях забороняється.

⚠ Попередження

Якщо система безпеки для дітей використовується на передньому пасажирському сидінні, необхідно дезактивувати подушку безпеки для цього сидіння, оскільки існує ризик отримання смертельної травми дитиною внаслідок спрацювання подушок безпеки.

Це особливо стосується повернутих назад систем безпеки для дітей, які використовуються на передньому пасажирському сидінні.

Вимкнення подушок безпеки ⇨ 67.

Наліпка подушки безпеки ⇨ 62.

⚠ Попередження

Під час використання дитячого автокрісла на задніх сидіннях потрібно впевнитися в тому, що спинки сидінь надійно зафіксовані у вертикальному положенні.

Вибір правильної системи

Задні сидіння - це найзручніше місце для встановлення системи безпеки для дитини.

Перебуваючи в автомобілі, ваша дитина повинна бути повернутою обличчям до задньої частини автомобіля. Слід дотримуватися цієї застороги до досягнення дитиною максимально старшого віку. Завдяки цьому в разі зіткнення спинний хребет дитини, який є досить слабким, зазнає мінімального навантаження.

Придатними для використання є дитячі автокрісла, які відповідають чинним постановам Європейської економічної комісії ООН. Див. місцеві нормативи та постанови щодо обов'язкового використання дитячих автокрісел.

Переконайтеся, що встановлюване дитяче автокрісло є сумісним із типом автомобіля.

Перевірте, чи в правильному місці в автомобілі встановлено дитяче автокрісло. Див. наведені нижче таблиці.

Слідкуйте за тим, щоб діти заходили в автомобіль і виходили з нього лише з протилежної до руху транспорту сторони.

Коли дитяче автокрісло не використовується, зафіксуйте його паском безпеки чи зніміть з автомобіля.

Примітка

Забороняється наклеювати будь-які об'єкти на системи безпеки для дітей та накривати їх іншими матеріалами.

Систему безпеки для дітей, яка спрацювала під час ДТП, потрібно замінити.

Дитячі автокрісла ISOFIX

Установіть схвалені для автомобіля ISOFIX дитячі автокрісла ISOFIX на монтажні кронштейни. Місця для встановлення дитячих автокрісел ISOFIX позначено в таблиці абревіатурою IL ⇨ 71.

Перед встановленням дитячого автокрісла спершу зніміть вітрозахисний обтічник ⇨ 45, а також підголівник заднього сидіння (за необхідності) ⇨ 71.

Монтажні кронштейни ISOFIX позначено логотипом ISOFIX на спинці сидіння.

Скоби для верхніх пасочків

Автомобіль має по дві скоби на задній частині спинок задніх сидінь.

Скоби для верхнього ремінця (Top-Tether) позначені символом для дитячого сидіння.

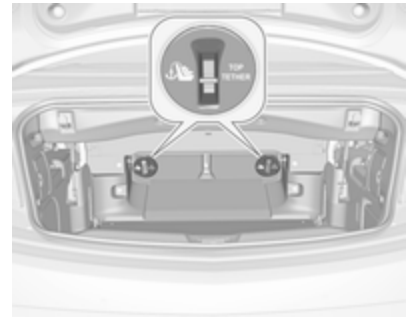

Для доповнення кріплень ISOFIX пристебніть пасок Top-Tether до скоб Top-Tether на задній частині спинки заднього сидіння. Складання спинок задніх сидінь (⇨ 77).

Перед встановленням дитячого автокрісла спершу зніміть вітрозахисний обтічник ⇨ 45, а також підголівник заднього сидіння (за необхідності) ⇨ 71.

Місця для встановлення дитячих автокрісел ISOFIX універсальної категорії позначено в таблиці абревіатурою IUF ⇨ 71.

Місця встановлення дитячого автокрісла

Допустимі параметри для встановлення дитячого сидіння безпеки

Вагова категорія	На передньому пасажирському сидінні активована подушка безпеки	дезактивована подушка безпеки	На задніх сидіннях
Група 0: до 10 кг	X	U[1]	U
Група 0+: до 13 кг	X	U[1]	U
Група I: від 9 до 18 кг	X	U[1]	U[2]
Група II: від 15 до 25 кг	X	X	U
Група III: від 22 до 36 кг	X	X	U

[1] : Під час пристібання дитячого автокрісла триточковим паском безпеки перемістіть сидіння в задню область регулювання, а також встановіть для сидіння максимальну висоту. Відрегулюйте спинку сидіння настільки близько до вертикального положення, наскільки це необхідно, щоб пасок безпеки був добре натягнутий з боку пряжки.

[2] : Зніміть задній підголівник під час використання дитячого автокрісла цієї вагової групи ⇨ 48.

U : Універсальна придатність у поєднанні з паском безпеки з кріпленням у трьох точках.

X : У цій категорії не дозволене жодне дитяче автокрісло.

Допустимі параметри для встановлення дитячого автокрісла з кріпленнями ISOFIX

Вагова категорія	Категорія розміру	Кріплення	На передньому пасажирському сидінні	На задніх сидіннях
Група 0: до 10 кг	E	ISO/R1	X	IL *
Група 0+: до 13 кг	E	ISO/R1	X	IL *
	D	ISO/R2	X	IL *
	C	ISO/R3	X	IL *
Група I: від 9 до 18 кг	D	ISO/R2	X	IL *
	C	ISO/R3	X	IL *
	B	ISO/F2	X	IL, IUF**
	B1	ISO/F2X	X	IL, IUF**
	A	ISO/F3	X	IL, IUF**
Група II: від 15 до 25 кг			X	IL
Група III: від 22 до 36 кг			X	IL

IL : Підходить для окремих систем безпеки ISOFIX в автомобілях спеціальної, обмеженої або напівуніверсальної категорії. Система безпеки ISOFIX має бути затверджена для певного типу автомобіля.

IUF : Підходить для дитячих автокрісел ISOFIX універсальної категорії, що встановлюються в напрямку руху автомобіля та схвалені для використання в цій ваговій категорії.

X : Для цієї вагової категорії не схвалено жодних дитячих автокрісел ISOFIX.

* : Посуньте вперед на достатню відстань відповідне переднє сидіння перед дитячим автокріслом.

** : При використанні дитячих автокрісел цієї категорії розмірів з відповідного заднього сидіння слід знімати підголівник ⇨ 48.

Категорія розміру та тип дитячого автокрісла ISOFIX

A - ISO/F3	:	Дитяче автокрісло, що встановлюється в напрямку руху автомобіля, для дітей з крупною будовою тіла у ваговій категорії від 9 до 18 кг.
B - ISO/F2	:	Дитяче автокрісло, що встановлюється у напрямку руху автомобіля, для дітей невеликого зросту у ваговій категорії від 9 до 18 кг.
B1 - ISO/F2X	:	Дитяче автокрісло, що встановлюється у напрямку руху автомобіля, для дітей невеликого зросту у ваговій категорії від 9 до 18 кг.
C - ISO/R3	:	Дитяче автокрісло, що встановлюється проти напрямку руху автомобіля, для дітей з крупною будовою тіла у ваговій категорії до 18 кг.
D - ISO/R2	:	Дитяче автокрісло, що встановлюється проти напрямку руху автомобіля, для дітей невеликого зросту у ваговій категорії до 18 кг.
E - ISO/R1	:	Дитяче автокрісло, що встановлюється проти напрямку руху автомобіля, для дітей молодшого віку у ваговій категорії до 13 кг.

Зберігання

Відділення для зберігання **74**
Бардачок 74
Підстаканники 75
Відділення для зберігання в передній частині салону 76
Відділення в підлокітнику 76
Відділення для зберігання у центральній консолі 76
Багажне відділення **77**
Зберігання в багажному відділенні 80
Знімна кришка полика для розміщення багажу в задній частині автомобіля 80
Отвори для кріплення 81
Знак аварійної зупинки 81
Медична аптечка 81
Інформація про завантаження . . **82**

Відділення для зберігання

⚠ Попередження

Не зберігайте важкі чи гострі предмети у відділеннях для зберігання речей. Інакше кришка відділення для зберігання може відкритися, і люди в салоні можуть травмуватися предметами, які можуть вилетіти під час екстреного гальмування, різкої зміни напрямку чи аварії.

Бардачок

У бардачку розміщено тримач для кулькової ручки, футляр для кредитних карток, монетниця та перехідник ключа для колісних гайок.

Під час їзди закривайте кришку бардачка. Він замикається ключем від автомобіля.

Підстаканники

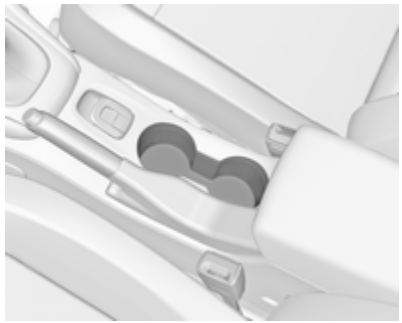

Тримачі склянок розташовані на передній панелі.

Залежно від версії обладнання, тримачі склянок розміщено під кришкою в центральній панелі.

Посуньте кришку вниз. Після того як проміжну полицю буде складено, у тримачах можна розмістити пляшки ⇨ 76.

Додаткові тримачі для склянок розміщені між задніми сидіннями.

Відділення для зберігання в передній частині салону

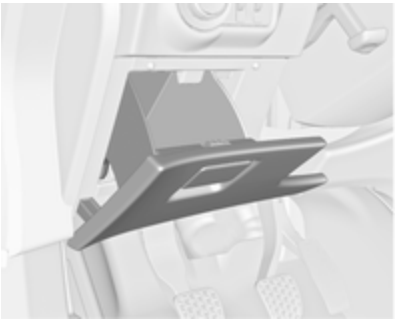

Відділення для зберігання розташовано біля керма.

Відділення в підлокітнику

Відділення під переднім підлокітником

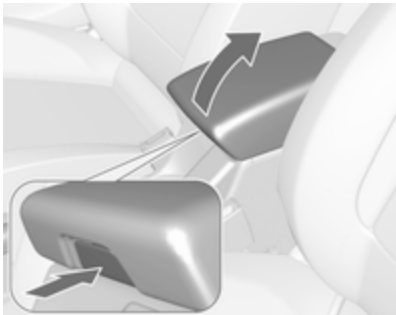

Натисніть на кнопку, щоб відкрити підлокітник. Підлокітник має бути в крайньому задньому положенні.

Відділення для зберігання у центральній консолі

Передня панель

Залежно від версії комплектації, відділення для зберігання може розміщуватися під кришкою.

Посуньте кришку вниз.

Натисніть на кнопку, щоб зняти корпус тримача для стаканів. Корпус можна зберігати в бардачку.

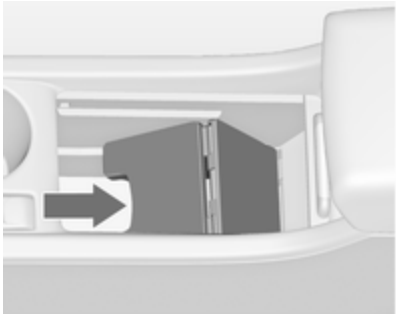

Ще одне відділення для зберігання розташовано під проміжною полицею. Складіть проміжну полицю та зафіксуйте її у вертикальному положенні. Корпус тримача для стаканів можна повернути у вихідне положення для розміщення в ньому пляшок під час подорожі.

Задня панель

Витягніть шухляду.

Обережно
Не використовуйте для попелу чи інших тліючих предметів.

Багажне відділення

Подовження багажного відділення

Згортання перегородки багажника

Щоб збільшити об’єм багажника, можна скласти перегородку багажника в її нішу, коли м’який дах закрито.

- Закрийте м’який дах ⇨ 37.
- Відкрийте кришку багажника ⇨ 26.

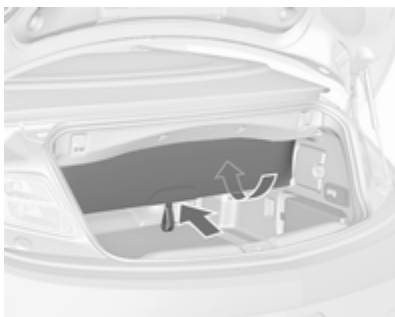

- Щоб скласти перегородку багажника в її нішу, біля петлі натисніть на перегородку вгору від себе.

- Щоб розкласти перегородку багажника, потягніть за петлю донизу до себе. Відкидну кришка отвору для довгих предметів слід закрити й закріпити у вертикальному положенні "липучками".

Перегородка багажника має бути розкладеною під час руху м’якого даху, або коли його відкрито.

Якщо перегородка багажника розкладена не повністю і, крім того, не відкрита відкидна кришка отвору для довгих предметів за задніми сидіннями, при натисненні перемикача відкривання м'якого верху пролунає попереджувальний звуковий сигнал, а в інформаційному центрі для водія з'явиться повідомлення.

Складання спинок задніх сидінь

Коли потрібно ще збільшити боєм багажного відділення або дістати сумку з вітровим щитком, можна скласти спинки обох задніх сидінь.

⚠ Попередження

Обережно поводьтеся зі складаними задніми сидіннями з електричним приводом. Сидіння складається із значним зусиллям. Існує ризик отримання травм, зокрема для дітей.

Пересвідчіться в тому, що ніщо не закріплене до задніх сидінь, а подушки сидінь вільні від сторонніх предметів.

- Якщо встановлено великий вітрозахисний обтічник зніміть його ⇨ 45.
- Натисніть на фіксатори, а потім натисніть на підголівники донизу ⇨ 48.

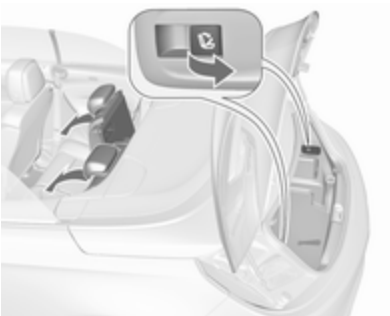

- Щоб скласти спинки на подушки сидінь, витягніть вимикачі з одного чи з обох боків багажного відділення.
- Щоб розкласти спинку, підніміть її, а потім підводьте у вертикальне положення, поки спинка не зафіксується на місці з характерним звуком.

Обережно

Якщо автомобіль завантажуватиметься з боку салону, складіть перегородку багажника. Якщо цього не зробити, перегородку можна пошкодити.

⚠ Попередження

При складанні пересвідчіться в тому, що спинки надійно зафіксовані, перед тим, як зрушити з місця. Невиконання цієї інструкції може в разі різкого гальмування чи зіткнення призвести до травмування людей та пошкодження багажу або автомобіля.

Відкидна кришка отвору для довгих предметів за задніми сидіннями

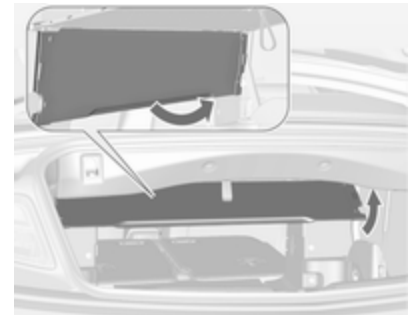

Для перевезення довгих предметів у багажному відділення можна відкрити відкидну кришку спеціального отвору між багажником і салоном автомобіля:

- Зніміть встановлений великий обтічник або сумку зі складеними обтічниками за задніми сидіннями ⇨ 45.
- Закрийте м’який дах ⇨ 37.
- У місці петлі натисніть на перегородку багажника вгору і від себе ⇨ 77.

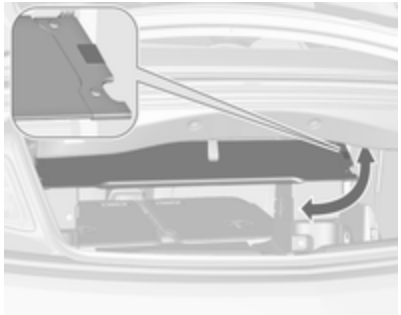

- Відкрийте отвір для довгих предметів: для цього відкиньте його кришку вгору в горизонтальне положення. Відкидна кришка закріплюється у відкритому та закритому положенні за допомогою "липучки".
- Складіть спинки задніх сидінь, потягнувши на себе перемикачі в багажнику.
- Щоб закрити отвір для довгих предметів, поверніть кришку донизу і закріпіть її у вертикальному положенні за допомогою "липучки".

Щоб відкрити м'який верх, розкладіть перегородку багажного відділення, потягнувши петлю донизу і до себе. Кришка отвору для довгих предметів має бути закрита (у вертикальному положенні).

Зберігання в багажному відділенні

Гачки для сумок

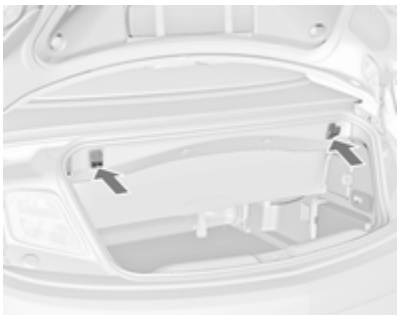

Також на верхній панелі багажного відділення містяться гачки, на які можна навішувати сумки. Максимальне навантаження: 5 кг.

Знімна кришка полика для розміщення багажу в задній частині автомобіля

Задня кришка підлоги

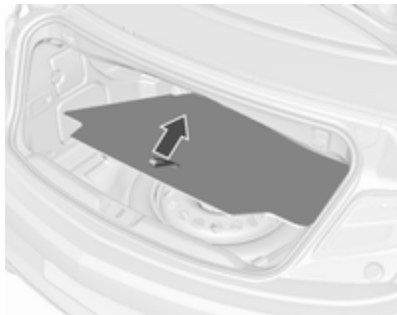

Задня кришка підлоги піднімається і знімається. Під кришкою зберігається запасне колесо, інструменти для автомобіля або комплект для ремонту шин.

Отвори для кріплення

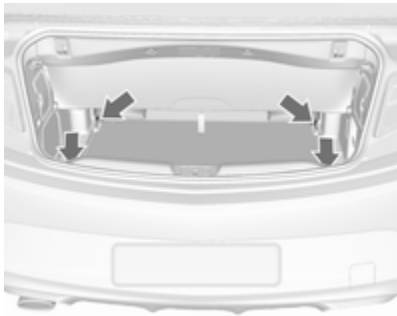

Отвори призначено для кріплення предметів за допомогою пасків або сітки для багажу, щоб запобігти їх ковзанню.

Знак аварійної зупинки

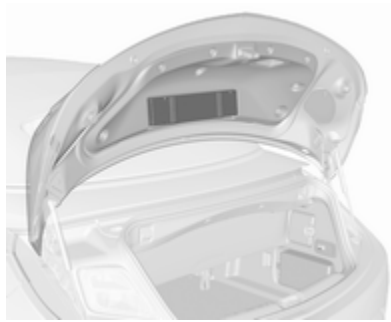

Знак аварійної зупинки зберігається у призначеному для нього місці на внутрішній поверхні кришки багажника і утримується ремінцями.

Медична аптечка

Медична аптечка розміщується за кришкою з правого боку багажника і утримується ремінцем.

Інформація про завантаження

- Важкі предмети у вантажному відділенні потрібно рівномірно розподілити і максимально подати їх уперед. Переконайтеся, що спинки надійно зафіксовані. Якщо ви розташовуєте предмети один на одному, то важчі предмети мають бути знизу.
- Зафіксуйте предмети за допомогою пасків із комплекту кріпильних петель ⇨ 81.
- Для навішування господарських сумок користуйтеся розміщеними в багажнику гачками ⇨ 80. Максимальне навантаження: 5 кг на гачок.
- Зафіксуйте предмети в багажному відділенні, щоб запобігти їх ковзанню.
- Під час транспортування предметів у багажному відділенні спинки задніх сидінь не повинні бути нахилені вперед.
- Забороняється класти будь-які предмети на панель приладів, а також закривати датчик на верхній частині панелі приладів.
- Багаж не має перешкоджати роботі педалей, стоянкового гальма та важеля селектора або обмежувати свободу рухів водія. Не розміщуйте в салоні незафіксовані предмети.
- Забороняється класти будь-які предмети на кришки захисних дуг системи захисту від перевертання, розміщених за підголівниками.
- Забороняється їздити з відчиненим багажним відділенням.

⚠ Попередження

Завжди слід перевіряти, чи надійно складено багаж в автомобілі. Якщо речі ненадійно закріплені в салоні, вони можуть зірватися з місця і призвести до отримання травми або ж пошкодити інші речі чи автомобіль.

- Вантажопідйомність – це різниця між допустимою повною масою автомобіля (див. маркувальну табличку ⇨ 266) та спорядженою масою ЕС.

  Щоб розрахувати вантажопідйомність, уведіть дані для свого автомобіля в таблицю мас на початку цього посібника.

  Споряджена маса відповідно за стандартів ЄС включає масу водія (68 кг), масу вантажу (7 кг) та масу всіх рідин (за умови заповнення паливного баку на 90%).

Додаткове обладнання та аксесуари збільшують споряджену масу.

Прилади та органи управління

Органи управління **85**
Регулювання керма 85
Засоби керування на кермі 85
Кермо з підігрівом 86
Звуковий сигнал 86
Система промивки/чищення лобового скла 86
Зовнішня температура 88
Годинник 89
Розетки 90
Запальничка 91
Попільнички 91

Сигнальні лампи, датчики та індикатори **92**
Панель приладів 92
Спідометр 92
Лічильник пробігу 92
Лічильник щоденного пробігу 92
Тахометр 93
Датчик рівня пального 93
Датчик температури охолоджуючої рідини двигуна 93
Дисплей обслуговування 94
Контрольні індикатори 95
Указівник повороту 96
Система нагадування про непристебнутий пасок безпеки 97
Подушки безпеки, переднатягувачі пасків безпеки та захисні дуги системи захисту від перевертання 97
Дезактивація подушок безпеки 97
Система зарядки 98
Індикатор несправності 98
Система гальм і зчеплення 98
Натисніть педаль 98
Електричне стоянкове гальмо 99
Несправність електричного стоянкового гальма 99
Анти-блокувальна система гальм (ABS) 99
Підвищення передачі 100
Гідропідсилювач 100
Система попередження про виїзд за межі смуги руху 100
Електронна система курсової стійкості вимкнена 100
Електронна система курсової стійкості та протибуксовочна гальмівна система 100
Протибуксовочна гальмівна система вимкнена 101
Попередній прогрів 101
Сажовий фільтр 101
AdBlue 101
Система контролю тиску в шинах 101
Тиск мастила в двигуні 101
Низький рівень пального 102
Імобілайзер 102
Зовнішнє світло 102
Дальнє світло 102
Помічник дальнього світла 102
Адаптивне переднє освітлення 103
Протитуманна фара 103
Задні протитуманні фари 103
Круїз-контроль 103
Автомобіль попереду 103
Дверцята відчинені 103

Інформаційні дисплеї **104**
Центр інформації для водіїв 104
Графічний інформаційний дисплей, кольоровий інформаційний дисплей 109

Повідомлення автомобіля **111**
Попереджувальні звукові сигнали 112
Заряд батареї 113
Персоналізація автомобіля **113**
Телематичні служби **119**
OnStar 119

Органи управління

Регулювання керма

Розблокуйте важіль, відрегулюйте кермо, потім натисніть на важіль і переконайтеся, що він повністю заблокований.

Не регулюйте кермо під час руху та у випадку, коли воно заблоковане.

Засоби керування на кермі

Інформаційно-розважальною системою, деякими допоміжними системами водія і підключеним мобільним телефоном можна керувати за допомогою засобів на кермі.

Для отримання подальшої інформації див. посібник інформаційно-розважальної системи.

Допоміжні системи водія ⇨ 178.

Кермо з підігрівом

Щоб увімкнути підігрів, натисніть ♨. На активований стан указує індикатор у кнопці.

Виділені області тримання керма обігріваються швидше та мають вищий температурний показник, ніж інші області.

Підігрів сидінь працює при увімкненому двигуні, а також під час дії функції Autostop.

Система стоп-старт ⇨ 156.

Звуковий сигнал

Натисніть ☜.

Система промивки/ чищення лобового скла

Очисник лобового скла

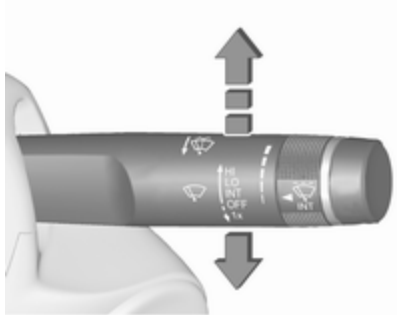

HI : швидко
LO : повільно
INT : з інтервалами
а
автоматичне чищення за допомогою датчика дощу
OFF : вимкнено

Щоб здійснити один оберт при вимкнених очисниках скла, перемістіть важіль донизу в позицію **1x**.

Забороняється користуватися, коли лобове скло обмерзло.

Вимкніть очисники.

Регульований інтервал роботи очисника

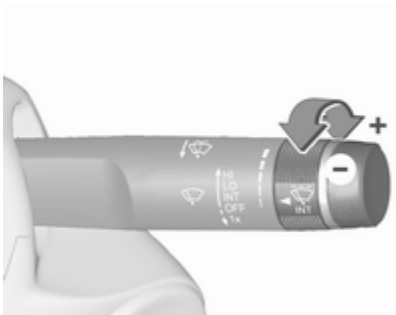

Важіль очисника в положенні **INT**.

Поверніть колесо регулятора, щоб відрегулювати частоту промивання.

Регульована чутливість датчика дощу

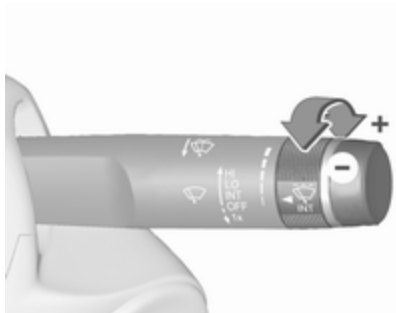

Важіль очисника в положенні **INT**.

Поверніть колесо регулятора, щоб відрегулювати чутливість датчика дощу.

Датчик дощу визначає кількість води на лобовому склі й автоматично регулює періодичність роботи та швидкість руху склоочисників.

Якщо склоочисники не використовуються довше ніж 20 секунд, важелі склоочисників зміщуються злегка донизу у вихідне положення.

Підтримуйте чистоту датчика, запобігаючи потраплянню на нього пилу, бруду та льоду.

Системи промивки лобового скла та фар

Потягніть до себе важіль. Промивна рідина розпилюється на вітровому склі, після чого очисник витирає її за кілька рухів.

При увімкнених фарах рідина омивача також розпилюється на фари, якщо тільки за важіль тягнути достатньо довго. Після цього система омивачів передніх фар не вмикається протягом 5 циклів омивання скла, або доти, доки двигун чи фари не будуть вимкнені та увімкнені знову.

Зовнішня температура

Падіння температури вказується негайно, а її підвищення - через деякий час.

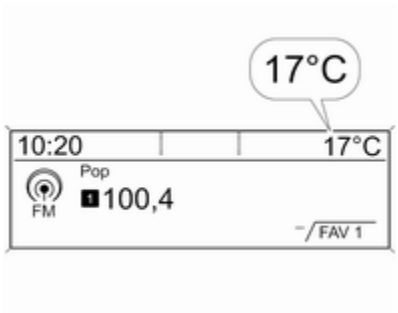

На ілюстрації зображено графічний інформаційний дисплей

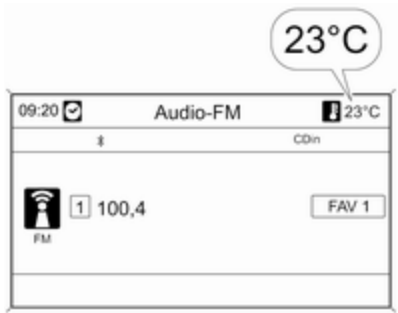

На ілюстрації зображено кольоровий інформаційний дисплей

Якщо зовнішня температура падає до 3 °C, в інформаційному центрі водія з'являється попереджувальне повідомлення.

⚠ Попередження

Поверхня дороги вже може бути покрита льодом, навіть якщо дисплей вказує кілька градусів вище 0 °C.

Годинник

Дата й час відображаються на інформаційному дисплеї.

Налаштування часу і дати

CD 400plus/CD 400/CD 300

Натисніть **CONFIG**. Відобразиться меню **Settings (Налаштування)**.

Виберіть **Time Date (Дата і час)**.

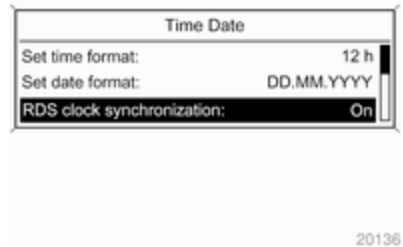

Параметри, які можна вибрати:

- **Set time: (Установіть час)**: налаштування часу, що відображається на дисплеї.
- **Set date: (Установіть дату)**: налаштування дати, що відображається на дисплеї.
- **Set time format (Установіть формат часу)**: зміна формату відображення часу між **12 h (12 год)** і **24 h (24 год)**.
- **Set date format (Установіть формат дати)**: зміна формату відображення дати між **MM/DD/YYYY** і **DD.MM.YYYY (ДД.ММ.РРРР)**.
- **Display clock (Годинник)**: увімкнення/вимкнення відображення часу на дисплеї.
- **RDS clock synchronization (Синхронізація годинника RDS)**: сигнал RDS більшості передавачів метрових хвиль автоматично встановлює час. Синхронізація RDS може тривати кілька хвилин. Деякі передавачі не надсилають сигнал правильного часу. У таких випадках рекомендується вимкнути автоматичну синхронізацію часу.

Персоналізація автомобіля ⇨ 113.

Налаштування часу і дати

Navi 950/Navi 650/CD 600

Натисніть **Config** і виберіть пункт меню **Час і дата**. Відобразиться відповідне підменю.

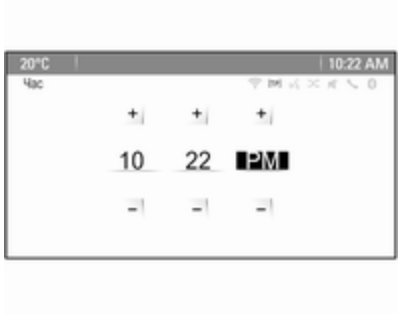

Примітка
Коли увімкнута функція **Автоналаштування часу**, час і дата встановлюються системою автоматично.

Для отримання подальшої інформації див. посібник до інформаційно-розважальної системи.

Установлення часу

Щоб налаштувати параметри часу, виберіть пункт меню **Встановити час**. Поверніть багатофункціональний перемикач, щоб змінити перший параметр.

На підтвердження введеного значення натисніть багатофункціональний перемикач. Кольорове тло переміститься до наступного параметра.

Встановіть значення для всіх параметрів.

Налаштування дати

Щоб налаштувати параметри часу, виберіть пункт меню **Встановити дату**. Поверніть багатофункціональний перемикач, щоб змінити перший параметр.

На підтвердження введеного значення натисніть багатофункціональний перемикач. Кольорове тло переміститься до наступного параметра.

Встановіть значення для всіх параметрів.

Формат часу

Для налаштування формату часу виберіть параметр **Формат часу 12 г / 24 г**. Встановіть формат **12 години** або **24 годин**.

Персоналізація автомобіля ⇨ 113.

Розетки

Розетка з напругою 12 В розташована в передній панелі.

Ще одна розетка з напругою 12 В розташована в задній панелі. Складіть кришку вниз.

Забороняється перевищувати максимальне споживання енергії в 120 Вт.

Коли запалювання вимкнено, розетки дезактивуються. Окрім того, розетки не діють за низького заряду автомобільного акумулятора.

Електричні аксесуари, які підключаються, повинні відповідати вимогам електромагнітної сумісності, визначеним у DIN VDE 40 839.

Забороняється підключати будь-які аксесуари, які подають енергію, наприклад, електричні зарядні пристрої чи батареї.

Забороняється використовувати вилки, розмір яких не відповідає розеткам в автомобілі.

Система стоп-старт ⇨ 156.

Запальничка

Запальничка розташована на передній панелі.

Натисніть запальничку. Запальничка вимикається автоматично після розжарення елемента. Витягніть запальничку.

Попільнички

Обережно
Слід використовувати лише для попелу, а не для легкозаймистого сміття.

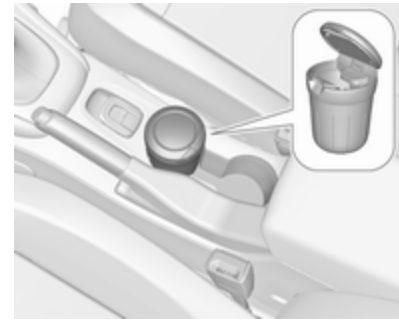

Переносну попільничку можна розмістити в тримачах для стаканів.

Сигнальні лампи, датчики та індикатори

Панель приладів

На автомобілях деяких версій стрілки приладів після ввімкнення запалення на короткий час переходять до кінцевої позиції.

Спідометр

Указує швидкість автомобіля.

Лічильник пробігу

У нижньому рядку подаються дані про записану відстань у км.

Лічильник щоденного пробігу

/⋮\ відображає записану відстань, подолану з часу останнього скидання.

Для різних поїздок можна вибрати два лічильники пробігу. Виберіть сторінку /⋮\1 або /⋮\2, повертаючи коліщатко вибору на важелі вмикання вказівників повороту.

Коли ввімкнено запалювання, показники обох лічильників пробігу можна скинути окремо: виберіть відповідну сторінку, натисніть і потримайте кнопку скидання кілька

секунд, або натисніть **SET/CLR** на важелі вмикання вказівників повороту.

Лічильник пробігу вимірює відстань до 2000 км, а потім його показники скидаються до нуля.

Інформаційний центр водія ⇨ 104.

Тахометр

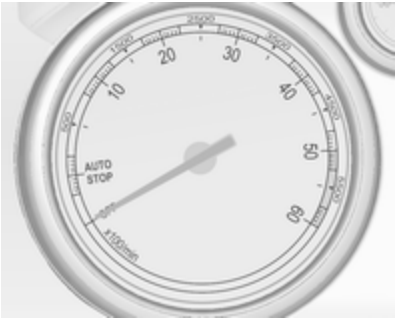

Указує швидкість роботи двигуна.

Для економії пального вибирайте оптимальну кількість обертів двигуна для кожної передачі.

Обережно

Положення стрілки в червоній небезпечній зоні означає, що перевищено максимально допустиму кількість обертів двигуна. Двигун перебуває під ризиком.

Датчик рівня пального

Відображає рівень пального в баку.

Контрольний індикатор ⬬ світиться, якщо рівень пального в баку є низьким. Якщо датчик миготить, поповніть рівень пального негайно.

Забороняється їздити з порожнім баком.

Оскільки в баку залишається пальне, кількість долитого пального може бути меншою, ніж указана ємність баку.

Датчик температури охолоджуючої рідини двигуна

Відображає температуру охолоджуючої рідини.

ліва зона	:	робочої температури двигуна ще не досягнуто
центральна область	:	нормальна робоча температура
права зона	:	температура надто висока

Обережно

Якщо температура охолоджуючої рідини двигуна є надто високою, зупиніть автомобіль, вимкніть двигун. Надвисока темепратура становить небезпеку для двигуна. Перевірте рівень охолоджуючої рідини.

Дисплей обслуговування

Система стеження за терміном служби мастила двигуна дозволяє дізнатися про дату заміни мастила та фільтра. Залежно від умов їзди, вказаний інтервал, через який потрібно замінити мастило, може істотно відрізнятися.

Щоб відобразити час, що залишився до наступної заміни мастила, натискайте кнопки на важелі перемикання сигналів повороту:

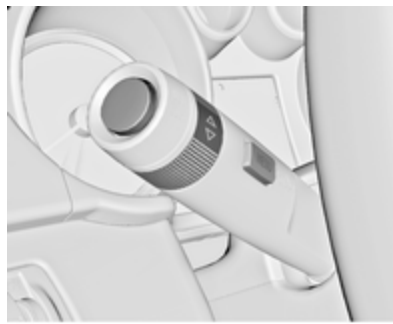

Щоб вибрати **Vehicle Information Menu (Меню інформації про автомобіль)** 🚗, натисніть **MENU**.

Поверніть колесо регулятора, щоб вибрати **Remaining Oil Life (Тривалість терміну служби масла)**.

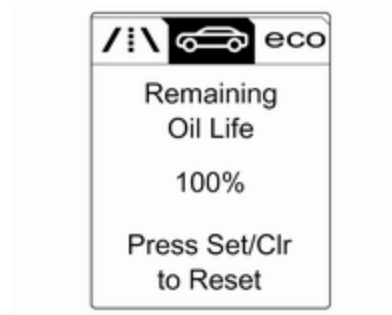

Час до наступної заміни мастила відображається в процентах в інформаційному центрі водія.

Скидання показників

Щоб скинути показники, на кілька секунд натисніть **SET/CLR** на важелі перемикання сигналів повороту. Сторінка з часом, що залишився до наступної заміни мастила, має бути активною. Увімкніть запалювання, але не заводьте двигун.

Щоб забезпечити відображення точних даних, після кожної заміни мастила необхідно скидати

параметри системи. Зверніться по допомогу на станцію технічного обслуговування.

Чергове технічне обслуговування

Коли система визначить, що термін служби мастила зменшився, в інформаційному центрі водія відобразиться попереджувальне повідомлення. Виконайте заміну мастила та фільтра на станції технічного обслуговування протягом тижня або через 500 км (залежно від того, що настане першим).

Інформаційний центр водія ⇨ 104.

Інформація про обслуговування ⇨ 262.

Контрольні індикатори

Описані контрольні індикатори доступні не для всіх автомобілів. Опис стосується всіх версій приладів. У залежності від устаткування автомобіля розташування контрольних індикаторів може відрізнятися.

Після ввімкнення системи запалювання для перевірки функціональності ненадовго засвітиться більшість контрольних індикаторів.

Кольори контрольних індикаторів означають:

червоний	:	небезпека, важливе нагадування
жовтий	:	попередження, інформація, несправність
зелений	:	підтвердження активації
синій	:	підтвердження активації
білий	:	підтвердження активації

Контрольні індикатори в панелі приладів

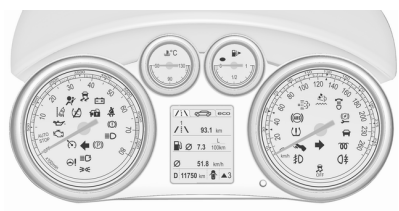

Контрольні індикатори на центральній панелі

Огляд

- Указівник повороту ⇨ 96
- Система нагадування про непристебнутий пасок безпеки ⇨ 97
- Подушки безпеки, переднатягувачі пасків безпеки та захисні дуги системи захисту від перевертання ⇨ 97
- Вимкнення подушок безпеки ⇨ 97

Система заряджання ⇨ 98

Індикатор несправності ⇨ 98

Система гальм і зчеплення ⇨ 98

Натисніть педаль ⇨ 98

Електричне стоянкове гальмо ⇨ 99

Несправність електричного стоянкового гальма ⇨ 99

Анти-блокувальна система гальм (ABS) ⇨ 99

Перемикання на вищу передачу ⇨ 100

Гідропідсилювач керма ⇨ 100

Система попередження про виїзд за межі смуги руху ⇨ 100

Електронну систему курсової стійкості вимкнено ⇨ 100

Електронна система курсової стійкості та протибуксовочна гальмівна система ⇨ 100

Протибуксовочну гальмівну систему вимкнено ⇨ 101

Попереднє прогрівання ⇨ 101

Сажовий фільтр ⇨ 101

AdBlue ⇨ 101

Система контролю тиску в шинах ⇨ 101

Тиск мастила в двигуні ⇨ 101

Низький рівень пального ⇨ 102

Імобілайзер ⇨ 102

Зовнішні освітлювальні прилади ⇨ 102

Дальнє світло ⇨ 102

Система керування дальнім світлом ⇨ 102

Система адаптивного світла фар ⇨ 103

Протитуманна фара ⇨ 103

Задня протитуманна фара ⇨ 103

Круїз-контроль ⇨ 103

Автомобіль попереду ⇨ 103

Дверцята відчинені ⇨ 103

Указівник повороту

⇦⇨ світиться чи миготить зеленим.

Світиться протягом короткого проміжку часу

Ліхтарі стоянкового освітлення ввімкнено.

Мигає

Вказівник повороту чи ліхтарі аварійної сигналізації ввімкнено.

Швидко миготить: несправність указівника повороту чи відповідного запобіжника, несправність указівника повороту на причепі.

Заміна лампи ⇨ 222, запобіжники ⇨ 230.

Вказівники повороту ⇨ 134.

Система нагадування про непристебнутий пасок безпеки

Система нагадування про непристебнутий пасок безпеки на передніх сидіннях

для сидіння водія світиться чи мигає червоним.

² для переднього сидіння пасажира світиться чи мигає червоним, коли сидіння зайняте.

Світиться

Після ввімкнення системи запалювання, доки пасок безпеки не буде пристебнуто.

Мигає

Після роботи двигуна протягом максимум 100 секунд, доки не буде пристебнуто пасок безпеки.

Подушки безпеки, переднатягувачі пасків безпеки та захисні дуги системи захисту від перевертання

світиться червоним.

Після ввімкнення запалювання контрольний індикатор світиться приблизно впродовж 4 секунд. Якщо він не світиться, не згасає через 4 секунди або засвічується під час їзди, це свідчить про несправність системи подушок безпеки, переднатягувачів пасків безпеки або захисних дуг системи захисту від перевертання. Подушки безпеки, переднатягувачі пасків безпеки або захисні дуги системи захисту від перевертання у разі зіткнення можуть не спрацювати.

У разі спрацьовування переднатягувачів пасків безпеки, подушок безпеки або висувних захисних дуг індикатор світиться постійно.

⚠ Попередження

Для усунення несправності негайно зверніться до майстерні.

Система подушок безпеки, переднатягувачі пасків безпеки ⇨ 62, ⇨ 58.

Система захисту від перевертання автомобіля ⇨ 47.

Дезактивація подушок безпеки

₂ світиться жовтим.

Подушка безпеки для переднього пасажирського сидіння активована.

₂ світиться жовтим.

Подушка безпеки для переднього пасажирського сидіння вимкнена ⇨ 67.

⚠ Небезпека

Існує ризик загибелі дитини під час одночасного використання системи безпеки для дітей і системи подушок безпеки переднього пасажира.

Існує ризик загибелі дорослого, коли система подушок безпеки переднього пасажира дезактивована.

Система зарядки

світиться червоним.

Світиться, коли запалювання ввімкнено, і гасне незабаром після запуску двигуна.

Світиться, коли двигун працює

Зупиніться, вимкніть двигун. Акумулятор не заряджається. Охолодження двигуна може бути перерваним. Можливо, знизилася ефективність сервопристрою гальм. Зверніться по допомогу до майстерні.

Індикатор несправності

світиться чи мигає жовтим.

Світиться, коли запалювання ввімкнено, і гасне незабаром після запуску двигуна.

Світиться, коли двигун працює

Несправність у системі зниження токсичності вихлопів. Допустимі межі токсичності вихлопу можуть бути перевищені. Негайно зверніться по допомогу до майстерні.

Миготить, коли двигун працює

Несправність, яка може призвести до пошкодження каталізатора. Зменшуйте навантаження на педаль акселератора, доки індикатор не перестане миготіти. Негайно зверніться по допомогу до майстерні.

Система гальм і зчеплення

світиться червоним.

Рівень рідини для системи гальм і зчеплення занадто низький ⇨ 219.

⚠ Попередження

Зупиніться. Не продовжуйте подорож. Зверніться до майстерні.

Світиться після ввімкнення системи запалювання з натиснутим ручним стоянковим гальмом ⇨ 171.

Натисніть педаль

світиться чи мигає жовтим.

Світиться

Для вимкнення електричного стоянкового гальма педаль гальм має бути натиснутою ⇨ 171.

Щоб двигун завівся в режимі Автостоп, педаль зчеплення має бути натиснутою. Система стоп-старт ⇨ 156.

Мигає

Щоб завести двигун ключем, потрібно натиснути педаль зчеплення ⇨ 17, ⇨ 154.

У деяких версіях повідомлення про необхідність натиснути педаль зчеплення відображається в інформаційному центрі водія ⇨ 111.

Електричне стоянкове гальмо

Ⓟ світиться чи мигає червоним.

Світиться

Електричне стоянкове гальмо ввімкнуте ⇨ 171.

Мигає

Електричне стоянкове гальмо ввімкнуте не повністю або вимкнуте. Увімкніть запалювання, натисніть педаль гальм і спробуйте відновити стан системи, спочатку увімкнувши, а потім вимкнувши електричне стоянкове гальмо. Якщо Ⓟ продовжує мигати, припиніть користуватися автомобілем і зверніться за допомогою до майстерні.

Несправність електричного стоянкового гальма

Ⓟ світиться чи мигає жовтим.

Світиться

Знижена ефективність дії електричного стоянкового гальма ⇨ 171.

Мигає

Електричне стоянкове гальмо перебуває в режимі обслуговування. Для відновлення стану системи зупиніть автомобіль, а потім увімкніть і вимкніть електричне стоянкове гальмо.

⚠ Попередження

Для усунення несправності негайно зверніться до майстерні.

Анти-блокувальна система гальм (ABS)

(ABS) світиться жовтим.

Світиться протягом кількох секунд після ввімкнення системи запалювання. Система готова для роботи, коли контрольний індикатор гасне.

Якщо контрольний індикатор не гасне через кілька секунд або якщо він горить під час їзди, це свідчить про несправність системи ABS. Гальмівна система залишається в робочому стані, але без регулювання ABS.

Антиблокувальна система гальм ⇨ 170.

Підвищення передачі

Коли задля економії пального рекомендується перейти на вищу передачу, у центрі інформації для водія відображається значок ▲ разом із номером вищої передачі або відображається спливаюча сторінка.

Центр інформації водія ⇨ 104.

Гідропідсилювач

⊖! світиться жовтим.

Засвічується при обмеженні підсилювача керма

Робота підсилювача керма обмежена у зв'язку з перегрівом системи. Контрольний індикатор гасне, коли система охолоне.

Система стоп-старт ⇨ 156.

Засвічується при вимкненні підсилювача керма

Збій в роботі підсилювача керма. Зверніться до майстерні.

Система попередження про виїзд за межі смуги руху

світиться зеленим чи миготить жовтим.

Світиться зеленим

Система ввімкнена та готова до роботи.

Миготить жовтим

Система розпізнає незаплановану зміну смуги руху.

Електронна система курсової стійкості вимкнена

світиться жовтим.

Система вимкнена.

Електронна система курсової стійкості та протибуксовочна гальмівна система

світиться чи мигає жовтим.

Мигає

Система активно працює. Ефективна потужність двигуна може знизитися, і автомобіль може незначною мірою автоматично гальмувати.

Світиться

У системі виявлено несправність. Якщо в інформаційному центрі водія відображається попереджувальне повідомлення. Можлива безперервна їзда. Система не працює. Проте стійкість автомобіля може погіршитися, що залежить від стану дорожнього покриття.

Для усунення несправності зверніться до майстерні.

Електронна система курсової стійкості (ESC) ⇨ 175, протибуксовочна гальмівна система (TC) ⇨ 174.

Протибуксовочна гальмівна система вимкнена

світиться жовтим.

Система вимкнена.

Попередній прогрів

світиться жовтим.

Попередній прогрів активовано. Активується лише, коли температура зовні є низькою.

Сажовий фільтр

світиться чи мигає жовтим.

Сажовий фільтр потребує чищення.

Продовжуйте подорож, доки не згасне. За можливості не знижуйте оберти двигуна нижче 2000 об/хв.

Світиться

Сажовий фільтр заповнено. Якомога швидше розпочніть процес чищення.

Мигає

Досягнуто максимального рівня заповнення фільтра. Щоб уникнути пошкодження двигуна, негайно розпочніть чищення.

Сажовий фільтр дизельного двигуна ⇨ 160, Система старт-стоп ⇨ 156.

AdBlue

миготить жовтим.

Низький рівень AdBlue. Потрібно якнайшвидше долити AdBlue, щоб уникнути проблем при запуску двигуна.

AdBlue ⇨ 162.

Система контролю тиску в шинах

світиться чи мигає жовтим.

Світиться

Втрата тиску в шинах. Негайно зупиніться та перевірте тиск у шинах.

Мигає

Несправність системи чи встановлено шину без датчика тиску (наприклад, запасне колесо). Через 60 - 90 секунд контрольний індикатор постійно світиться. Зверніться до майстерні.

Система контролю тиску в шинах ⇨ 238.

Тиск мастила в двигуні

світиться червоним.

Світиться, коли запалювання ввімкнено, і гасне незабаром після запуску двигуна.

Світиться, коли двигун працює

Обережно

Змащення двигуна може припинитися. Це може призвести до пошкодження двигуна та/чи блокування ведучих коліс.

1. Натисніть педаль зчеплення.
2. Виберіть нейтральну передачу, встановіть важіль селектора в положення **N**.
3. Якомога швидше залиште зону інтенсивного руху, не заважаючи іншим автомобілям.
4. Вимкніть запалювання.

⚠ Попередження

Коли двигун не працює, для гальмування та керування потрібно значно більше сили. При активній функції Автостоп сервопривід гальм буде працювати.

Не виймайте ключ із замка запалення до тих пір, поки автомобіль не зупиниться, оскільки це може призвести до неочікуваного блокування керма.

Перш ніж звертатися до майстерні, самостійно перевірте рівень масла ⇨ 216.

Низький рівень пального

● світиться чи мигає жовтим.

Світиться

Занадто низький рівень пального в баку.

Мигає

Пальне майже закінчилося. Терміново поповніть рівень пального. Забороняється їздити з порожнім баком.

Каталітичний нейтралізатор ⇨ 161.

Прокачування системи дизельного пального ⇨ 221.

Імобілайзер

🔒 миготить жовтим.

Несправність у системі імобілайзера. Двигун не вдається запустити.

Зовнішнє світло

≣D світиться зеленим.

Зовнішнє освітлення ввімкнено ⇨ 125.

Дальнє світло

≣D світиться синім.

Засвічується при ввімкненому дальньому світлі, або під час миготіння дальнім світлом ⇨ 127, або коли дальнє світло увімкнено при активній функції помічника використання дальнього світла чи функції керування дальністю освітлення ⇨ 130.

Помічник дальнього світла

≣D світиться зеленим.

Увімкнено помічник використання дальнього світла або система керування дальністю освітлення ⇨ 127, ⇨ 130.

Адаптивне переднє освітлення

світиться чи мигає жовтим.

Світиться

Несправність у системі.

Зверніться по допомогу до майстерні.

Мигає

Система перемикається на симетричне ближнє світло.

Контрольний індикатор миготить протягом приблизно 4 с після ввімкнення запалювання як нагадування про те, що система було активовано ⇨ 129.

Автоматичне регулювання освітлення ⇨ 126.

Протитуманна фара

світиться зеленим.

Передні протитуманні фари ввімкнено ⇨ 135.

Задні протитуманні фари

світиться жовтим.

Задні протитуманні фари ввімкнено ⇨ 135.

Круїз-контроль

світиться білим або зеленим.

Світиться білим

Система ввімкнена.

Світиться зеленим

Круїз-контроль активний.

Круїз-контроль ⇨ 178.

Автомобіль попереду

світиться зеленим.

У даній смузі попереду система розпізнала автомобіль.

Повідомлення про небезпеку зіткнення спереду ⇨ 181.

Дверцята відчинені

Коли дверцята або кришку багажника відчинено, відображається у вигляді символу в інформаційному центрі водія.

Інформаційні дисплеї

Центр інформації для водіїв

Інформаційний центр водія розташований на панелі приладів між спідометром і тахометром.

Натискаючи **MENU** на важелі перемикання вказівників повороту, можна показувати наведені нижче головні пункти меню на дисплеї та вибирати їх. Символи меню виводяться у верхньому рядку дисплея:

- **Vehicle Information Menu (Меню інформації про автомобіль)**
- **Trip/Fuel Information Menu (Меню інформації про подорож/пальне)**
- **ECO Information Menu (Інформаційне ЕКО-меню)** ECO

Відображення певних функцій залежить від того, чи стоїть автомобіль на місці, чи рухається. Деякі функції доступні тільки під час руху автомобіля.

Персоналізація автомобіля ⇨ 113. Внесені в пам’ять параметри ⇨ 23.

Вибір меню та функцій

Меню та функції можна вибрати за допомогою кнопок на важелі перемикання поворотів.

Натискайте **MENU**, щоб перейти з одного меню в інше чи повернутися з підменю до наступного вищого рівня меню.

Поверніть колесо регулятора, щоб виділити пункт меню чи встановити числове значення.

Натисніть **SET/CLR**, щоб вибрати функцію чи підтвердити повідомлення.

Vehicle Information Menu (Меню інформації про автомобіль)

Натисніть **MENU**, щоб вибрати .

Поверніть коліщатко регулятора, щоб вибрати підменю. Натисніть **SET/CLR**, щоб підтвердити.

Дотримуйтеся інструкцій, наведених у підменю.

Варіанти підменю залежно від модифікації:

- **Unit (Одиниця)**: відображені одиниці вимірювання можна змінити
- **Tyre Pressure (Тиск у шинах)**: перевірка тиску в шинах усіх коліс під час руху ⇨ 238
- **Tyre Load (Навантаження на шину)**: оберіть категорію тиску шин відповідно до фактичного тиску в шинах ⇨ 238

- **Remaining Oil Life (Тривалість терміну служби масла)**: позначає, коли необхідно змінити моторне мастило та фільтр ⇨ 94

- **Speed Warning (Попередження про перевищення швидкості)**: у разі перевищення встановленої швидкості лунає попереджувальний звуковий сигнал

- **Допоміжна система визначення дорожніх знаків**: виводить на екран розпізнані дорожні знаки для поточної секції маршруту ⇨ 197
- **Following Dist. (Безпечна дистанція)**: відображає відстань до транспортного засобу, який рухається попереду ⇨ 183

Trip/Fuel Information Menu (Меню інформації про подорож/пальне) /⋮\

Натисніть **MENU**, щоб вибрати /⋮\.

Щоб вибрати сторінку, поверніть коліщатко регулятора:

Сторінка 1:

- лічильник пробігу 1
- середня витрата пального 1
- середня швидкість 1

Сторінка 2:

- лічильник щоденного пробігу 2
- середня витрата пального 2
- середня швидкість 2

Сторінка 3:

- швидкість у цифровому форматі
- пробіг без дозаправки
- миттєве значення витрати пального

Показники лічильника пробігу, середнього споживання пального та середньої швидкості на сторінках 1 і 2 можна скидати окремо, що дає змогу переглядати

на екрані різну інформацію щодо поїздок. Сторінки вибираються повертанням коліщатка вибору на важелі вмикання вказівників повороту.

Лічильник пробігу 1 або 2

Лічильник пробігу відображає зафіксовану відстань з моменту останнього скидання.

Лічильник пробігу вимірює відстань до 2000 км, а потім його показники скидаються до нуля.

Щоб скинути показники лічильника щоденного пробігу, на кілька секунд натисніть **SET/CLR** на важелі ввімкнення вказівників повороту, або натискайте кнопку скидання біля спідометра окремо для вибраної сторінки 1 або 2.

Середня витрата пального 1 або 2

Відображення середньої витрати пального. Виміри можна обнулити у будь-який час, при цьому обчислення розпочнеться із вихідного значення.

Щоб скинути показники, виберіть по черзі сторінки 1 та 2 й натисніть **SET/CLR** на кілька секунд.

Середня швидкість 1 або 2

Відображення середньої швидкості. Показник можна скинути в будь-який час.

Щоб скинути показники, виберіть по черзі сторінки 1 та 2 й натисніть **SET/CLR** на кілька секунд.

Цифрова швидкість

Відображення показників миттєвої швидкості в цифровому форматі.

Пробіг без дозаправки

Пробіг без дозаправки обчислюється з урахуванням поточного вмісту баку та поточної витрати пального. Дисплей показує середні значення.

Після дозаправки пробіг через короткий проміжок часу оновлюється автоматично.

При зниженні рівня пального в баку на дисплеї відображається повідомлення.

Якщо пальне в бак слід долити терміново, на дисплеї з'явиться попередження.

Окрім того, світитиметься або блиматиме контрольний індикатор ● у датчику рівня пального ⇨ 102.

Миттєве значення витрати пального

Відображення миттєвого значення витрати пального.

ECO Information Menu (Інформаційне ЕКО-меню) ECO

Натисніть **MENU**, щоб вибрати ECO.

Щоб вибрати сторінку, поверніть коліщатко регулятора:

- **Індикація зміни передачі**: Поточна передача позначається в середині стрілки. Цифра над нею позначає рекомендацію перемкнутися на вищу передачу для економії пального.

  Дисплей Eco: Поточний рівень споживання пального позначається на сегментному дисплеї. Для економії пального адаптуйте свій стиль водіння, щоб сегменти заповнювалися в межах зони Eco. Чим більше сегментів заповнені, тим вище рівень споживання пального. Разом із тим позначається поточний рівень споживання пального.

- **Top Consumers (Основні споживачі)**: Список найбільш інтенсивних споживачів, що наразі увімкнені, позначається у низхідному порядку. Водночас позначається потенціал економії пального. Вимкнений споживач зникає зі списку, при цьому рівень споживання пального оновлюється.

  Якщо поїздки відбуваються нечасто, для збільшення навантаження на двигун автоматично вмикається система підігріву заднього вікна. У такому випадку заднє вікно з підігрівом без втручання водія вказується як один з найбільших споживачів.

- **Economy Trend (Економічний режим)**: Позначає середній рівень споживання для останніх 50 км. Заповнені

сегменти позначають рівень споживання пального за останні 5 км і відбиває вплив топографії та стилю керування авто на споживання пального.

Графічний інформаційний дисплей, кольоровий інформаційний дисплей

Залежно від комплектації автомобіля, його обладнано або графічним інформаційним дисплеєм або кольоровим інформаційним дисплеєм.

Інформаційний дисплей розташований на приладовій панелі, над інформаційно-розважальною системою.

Графічний інформаційний дисплей

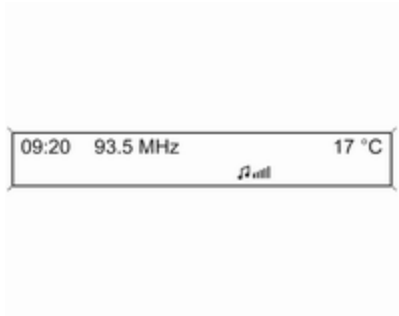

Залежно від інформаційно-розважальної системи, графічний інформаційний дисплей доступний у двох версіях.

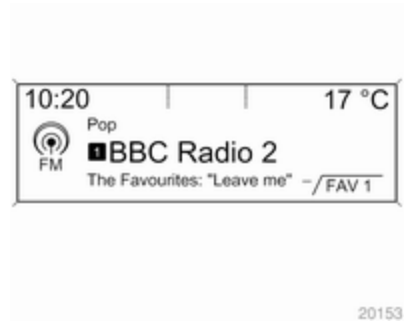

На графічному інформаційному дисплеї відображаються такі дані:

- час ⇨ 89
- зовнішня температура ⇨ 88
- дата ⇨ 89
- налаштування електронного клімат-контролю ⇨ 144
- інформаційно-розважальна система (див. опис у посібнику до інформаційно-розважальної системи)
- параметри для персоналізації автомобіля ⇨ 113

Кольоровий інформаційний дисплей

На кольоровому інформаційному дисплеї в кольоровому форматі відображаються такі дані:

- час ⇨ 89
- зовнішня температура ⇨ 88
- дата ⇨ 89
- налаштування електронного клімат-контролю ⇨ 144
- камера заднього огляду ⇨ 195
- інформаційно-розважальна система (див. опис у посібнику до інформаційно-розважальної системи)
- навігація (див. опис у посібнику до інформаційно-розважальної системи)
- налаштування системи
- повідомлення автомобіля ⇨ 111
- параметри для персоналізації автомобіля ⇨ 113

Тип інформації та спосіб її відображення залежать від обладнання автомобіля та встановлених параметрів.

Вибір меню та параметрів

Доступ до функцій і параметрів можна отримати на дисплеї.

Натисніть **CONFIG**: Відображається сторінка меню **Settings (Налаштування)**.

Повертанням багатофункціонального перемикача виконуються такі операції:

- Вибір параметра або його значення.
- Відображення пункту меню.

Натисканням багатофункціонального перемикача виконуються такі операції:

- Підтвердження параметра або його значення.
- Вибір або виконання позначеного пункту меню.
- Увімкнення та вимкнення функцій системи.

Натисніть **BACK**, щоб виконати такі дії:

- Вихід з меню без зміни значення параметрів.
- Повернення з підменю до вищого рівня меню.
- Видалення останнього з набраних символів. Натисніть і потримайте кнопку **BACK** кілька секунд, щоб повністю видалити введені дані.

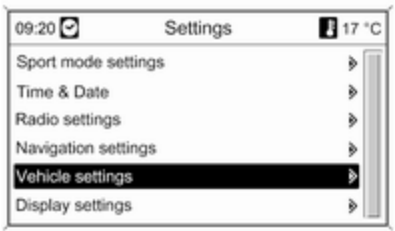

Щоб вийти з меню **Settings (Налаштування)**, натисніть **BACK** відповідну кількість разів, або натисніть **CONFIG** після підтвердження внесених змін.

Персоналізація автомобіля ⇨ 113.

Внесені в пам’ять параметри ⇨ 23.

Повідомлення автомобіля

Повідомлення відображаються в інформаційному центрі водія, іноді разом із попередженням і звуковим сигналом.

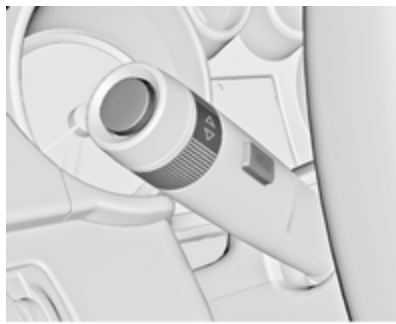

Натисніть **SET/CLR**, **MENU** або підтвердьте повідомлення, повернувши регулятор.

Повідомлення в інформаційному центрі водія

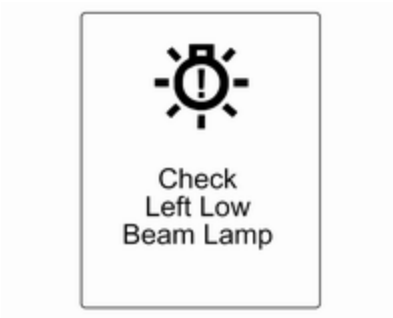

Повідомлення автомобіля відображаються як текст. Дотримуйтеся інструкцій, наведених у повідомленнях.

Повідомлення на кольоровому інформаційному дисплеї

Додатково деякі важливі повідомлення можуть відображатися на кольоровому інформаційному дисплеї. Щоб підтвердити, що повідомлення прочитано, натисніть багатофункціональний перемикач. Деякі повідомлення відображаються лише протягом кількох секунд у вигляді спливних індикаторів.

Попереджувальні звукові сигнали

Під час запуску двигуна чи водіння

Тільки один попереджувальний сигнал пролунає за один раз.

Попереджувальний сигнал про непристебнутий пас безпеки має пріоритет над будь-яким іншим попереджувальним сигналом.

- Якщо пасок безпеки не пристібнутий.
- Якщо дверцята чи кришку багажника не повністю зачинено під час запуску двигуна.
- Якщо м’який дах не повністю відкрито або закрито.
- Якщо не повністю закрито кришку відсіку для м’якого даху.
- Якщо під час приведення в рух м’якого даху перегородку багажника складено.
- Якщо перевищено певну швидкість з увімкненим стоянковим гальмом.
- Якщо під час приведення в рух м’якого даху перевищено певну швидкість.
- Якщо досягнуте встановлене обмеження швидкості або можлива межа швидкості.
- Якщо в центрі інформації водія відображається попереджувальне повідомлення.

- Якщо система допомоги під час паркування виявляє об'єкт.
- У разі ненавмисної зміни смуги руху.
- Якщо досягнуто максимального рівня заповнення сажового фільтра для дизельного пального.

Коли автомобіль припаркований і/чи дверцята водія відчинені

- Із увімкненими зовнішніми ліхтарями.

Під час режиму Autostop

- При відчиненні дверцят водія.

Заряд батареї

В разі зниження заряду автомобільного акумулятора в інформаційному центрі водія (DIC) відображається попередження.

1. Негайно вимкніть будь-які споживачі електроенергії, які не є необхідними для безпечного руху, наприклад, підігрів сидінь, обігрів заднього скла чи інші основні споживачі.
2. Зарядіть автомобільний акумулятор, проїхавши певну відстань, або ж за допомогою зарядного пристрою.

Попередження зникне після того, як двигун буде двічі послідовно запущений за нормального рівня напруги.

Якщо не вдається зарядити акумулятор, слід звернутися на СТО для усунення неполадки.

Персоналізація автомобіля

Змінити параметри й налаштувати роботу автомобіля відповідно до індивідуальних потреб можна на інформаційному дисплеї.

Для кожного ключа можна запам’ятати деякі індивідуальні параметри інших водіїв. Внесені в пам’ять параметри ⇨ 23.

Залежно від обладнання автомобіля та чинних у країні нормативів деякі з наведених нижче функцій можуть бути недоступними.

Деякі функції відображаються чи активуються лише за умови ввімкненого двигуна.

Індивідуальні параметри на графічному інформаційному дисплеї

CD 400plus/CD 400/CD 300

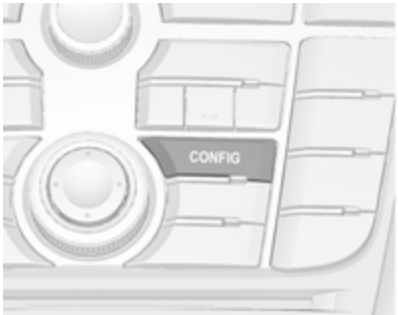

Натисніть **CONFIG**. Відобразиться меню **Settings (Налаштування)**.

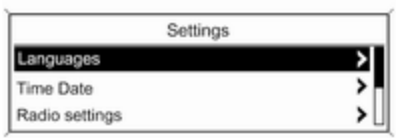

Наведені нижче параметри можна вибрати, увімкнувши та натиснувши на багатофункціональний перемикач:

- **Sport mode settings (Параметри спортивного режиму)**
- **Languages (Мови)**
- **Time Date (Дата і час)**
- **Radio settings (Налаштування радіо)**
- **Phone settings (Налаштування телефону)**
- **Vehicle settings (Налаштування автомобіля)**

У відповідних підменю можна змінити такі параметри:

Sport mode settings (Параметри спортивного режиму)
Водій може вибрати функції, які будуть активовані в спортивному режимі ⇨ 176.

- **Sport suspension (Спортивна підвіска)**: демпфування стає жорсткішим.
- **Sport powertrain performance (Робота спортивного силового агрегата)**: більш чутливе реагування автомобіля на застосування педалі акселератора та перемикання передач.
- **Sport steering (Спортивне кермо)**: знижується підсилення рульової колонки.
- **Swap backlight colour main instr. (Зміна кольору заднього ліхтаря. Головні інструкції.)**: змінює колір підсвічування панелі приладів.

Languages (Мови)
Вибір потрібної мови.

Time Date (Дата і час)
Див. розділ "Годинник" ⇨ 89.

Radio settings (Налаштування радіо)
Для отримання подальшої інформації див. посібник до інформаційно-розважальної системи.

Phone settings (Налаштування телефону)
Для отримання подальшої інформації див. посібник до інформаційно-розважальної системи.

Vehicle settings (Налаштування автомобіля)

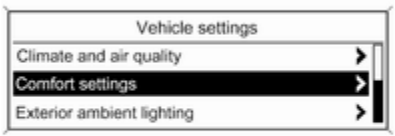

- **Climate and air quality (Клімат і якість повітря)**

  Auto fan speed (Швидкість автоматичного вентилятора): автоматично регулює в салоні рівень повітряного потоку кліматичної системи.

  Climate control mode (Режим клімат-контролю): керування станом компресора системи охолодження під час запуску двигуна. Останній параметр (рекомендується), або завжди увімкнуто чи завжди вимкнуто під час запуску двигуна автомобіля.

  Auto rear demist (Попередження запотівання заднього скла): автоматичне ввімкнення заднього вікна з підігрівом.

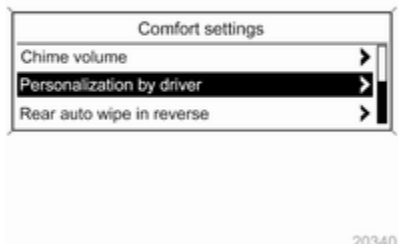

- **Comfort settings (Параметри зручного керування)**

  Chime volume (Гучність звукових сигналів): регулює гучність попереджувальних звукових сигналів.

  Personalization by driver (Персоналізація водієм): увімкнення та вимкнення функції персоналізації.

- **Park assist / Collision detection (Система допомоги під час паркування/виявлення зіктнення)**

  Park assist (Система допомоги під час паркування): увімкнення та вимкнення ультразвукових датчиків. Вмикання можливе незалежно від того, приєднаний чи від'єднаний зчіпний пристрій.

  Side blind zone alert (Сповіщення про зону відстуності оглядовості): зміна налаштувань системи попереджування про об’єкти в мертвій зоні.

- **Exterior ambient lighting (Зовнішнє загальне освітлення)**

Duration upon exit of vehicle (Тривалість від початку руху автомобіля): увімкнення чи вимкнення і змінення тривалості освітлення під час виходу.

Exterior lighting by unlocking (Зовнішнє освітлення за допомогою розблокування): увімкнення чи вимкнення освітлення під час входу.

- **Power door locks (Замки дверцят з електроприводом)**

  Auto door lock (Автоматичне блокування дверцят): увімкнення чи вимкнення функції автоматичного відімкнення дверей після вимкнення запалювання. Увімкнення чи вимкнення функції автоматичного замикання дверей після початку руху.

  Stop door lock if door open (Зупинити автоматичне блокування дверцят, якщо одна з них відкрита): увімкнення чи вимкнення функції автоматичного блокування дверцят, коли відчинені дверцята водія.

  Delayed door lock (Затримка часу спрацьовування функції автоматичного блокування дверцят): увімкнення чи вимкнення функції блокування дверцят із затримкою.

- **Remote locking, unlocking, starting (Дистанційне блокування/розблокування/запуск)**

  Remote unlock feedback (Сигнал дистанційного розблокування): увімкнення чи вимкнення спрацьовування ліхтаря аварійної сигналізації під час відімкнення.

  Remote door unlock (Дистанційне розблокування дверцят): зміна конфігурації для відімкнення лише дверцят водія чи всього автомобіля під час відімкнення.

  Auto relock doors (Автоматичне повторне блокування дверцят): увімкнення чи вимкнення функції автоматичного повторного блокування після відімкнення автомобіля без відкривання дверцят.

- **Restore factory settings (Відновлення заводських параметрів)**

  Restore factory settings (Відновлення заводських параметрів): скидання всіх параметрів на стандартні.

Налаштування, виконувані за допомогою кольорового інформаційного дисплея

Navi 950/Navi 650/CD 600

Натисніть **CONFIG** на лицьовій панелі інформаційно-розважальної системи, щоб перейти в меню Configuration (Конфігурація).

Прокрутка списку вгору-вниз виконується поворотом багатофункціонального перемикача. Вибір пунктів меню виконується натисканням багатофункціонального перемикача(у Navi 950 / Navi 650 слід натискати зовнішнє кільце).

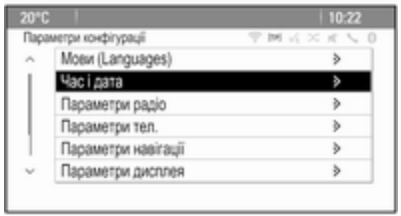

- **Профіль спорт. режиму**
- **Мови (Languages)**
- **Час і дата**
- **Параметри радіо**
- **Параметри тел.**
- **Параметри навігації**
- **Параметри дисплея**
- **Парам.авто**

У відповідних підменю можна змінити такі параметри:

Профіль спорт. режиму

- **Спортивний режим двигуна**:

  Двигун більш чутливо реагує на натискання педалі акселератора та перемикання передач.
- **Спортрежим задніх ліхтарів**:

  Змінює колір підсвічування панелі приладів.
- **Спортивна підвіска**: Демпфування стає жорсткішим.
- **Спортивне кермування**: Знижується підсилення рульової колонки.

Мови (Languages)
Вибір потрібної мови.

Час і дата
Для отримання подальшої інформації див. посібник до інформаційно-розважальної системи.

Параметри радіо
Для отримання подальшої інформації див. посібник до інформаційно-розважальної системи.

Параметри тел.
Для отримання подальшої інформації див. посібник до інформаційно-розважальної системи.

Параметри навігації
Для отримання подальшої інформації див. посібник до інформаційно-розважальної системи.

Параметри дисплея

- **Меню головної сторінки**:

  Для отримання подальшої інформації див. посібник до інформаційно-розважальної системи.
- **Опції задньої камери**:

  Налаштування параметрів камери заднього виду ⇨ 195.
- **Дисплей вимк.**:

  Для отримання подальшої інформації див. посібник до

інформаційно-розважальної системи.

- **Налаштування мапи**:

  Для отримання подальшої інформації див. посібник до інформаційно-розважальної системи.

Парам.авто

- **Клімат та якість повітря**

  Авторег.швидкості вентилятора: Автоматично регулює в салоні рівень повітряного потоку кліматичної системи.

  Режим кондиціонування: Керування станом компресора системи охолодження під час запуску двигуна. Останній параметр (рекомендується), або завжди увімкнуто чи завжди вимкнуто під час запуску двигуна автомобіля.

  Автопідсушування зад.скла: Автоматичне ввімкнення заднього вікна з підігрівом.

- **Комфорт і зручність**

  Гучність сигналу: Регулює гучність попереджувальних звукових сигналів.

  Персоналізація авто водієм: Увімкнення та вимкнення функції персоналізації.

- **Системи запобігання зіткненню**

  Парктронік: Увімкнення та вимкнення ультразвукових датчиків. Вмикання можливе незалежно від того, приєднаний чи від'єднаний зчіпний пристрій.

  Повідомл.бокової мертв.зони: Увімкнення/вимкнення системи попереджування про об’єкти в мертвій зоні.

- **Освітлення**

  Ліхтарі полегш.пошуку авто: Увімкнення чи вимкнення освітлення під час входу.

  Освітлення при виході: Увімкнення чи вимкнення і змінення тривалості освітлення під час виходу.

- **Електропривід замків дверцят**

  Функц.захис.від замик.ключів: Увімкнення чи вимкнення функції автоматичного блокування дверцят, коли відчинені дверцята водія.

  Автозамикання дверцят: Увімкнення чи вимкнення функції автоматичного відімкнення дверей після вимкнення запалювання. Увімкнення чи вимкнення функції автоматичного замикання дверей після початку руху.

  Затримка замикання дверцят: Увімкнення чи вимкнення функції блокування дверцят із затримкою.

- **Блокув.,розблок. та пуск з пульта**

  Реакція на блокування з пульта: Увімкнення та вимкнення спрацьовування ліхтаря аварійної сигналізації під час замкнення.

  Реакція на дистанц.відім-кнення: Увімкнення чи

вимкнення спрацьовування ліхтаря аварійної сигналізації під час відімкнення.

Дистанційне відімк. дверцят: Зміна конфігурації для відімкнення лише дверцят водія чи всього автомобіля під час відімкнення.

Пвт.зм.двер,що бли від.відл.: Увімкнення чи вимкнення функції автоматичного повторного блокування після відімкнення автомобіля без відкривання дверцят.

- **Поверн.до завод.налаштув?**: Скидання всіх параметрів на стандартні.

Телематичні служби

OnStar

OnStar - це допоміжна система засобів персонального зв'язку, до складу якої входить точка доступу до Wi-Fi. Послуги OnStar доступні цілодобово.

Примітка
У деяких країнах служба OnStar недоступна. Щоб отримати детальнішу інформацію, зверніться по допомогу на станцію технічного обслуговування.

Примітка
Щоб служба OnStar була доступною та готовою до роботи, вам потрібна дійсна підписка служби OnStar, справна електроніка автомобіля, мобільний Інтернет і зв’язок із супутником GPS.

Для активації послуг OnStar і створення облікового запису натисніть Ok і зверніться до оператора.

Залежно від обладнання автомобіля надаються такі послуги:

- Послуги служби екстреної технічної допомоги в разі поломки автомобіля
- Точка доступу Wi-Fi
- Програма для смартфонів
- Дистанційне керування, а саме, визначення місцезнаходження автомобіля, увімкнення звукового сигналу і ліхтарів, керування центральним замком
- Допомога в разі викрадення автомобіля
- Діагностика автомобіля
- Завантаження розташування

Примітка
Якщо протягом десяти днів не вмикати запалювання автомобіля, модуль OnStar в автомобілі буде вимкнено. Функції, для яких потрібне з’єднання для передачі даних, стануть доступними після ввімкнення запалювання.

Кнопки OnStar

Кнопка конфіденційності

Призначена для ввімкнення та вимкнення передачі даних про місцезнаходження автомобіля: натискайте ⊘, доки не пролунає звукове повідомлення.

Натисніть ⊘, щоб відповісти на виклик оператора або закінчити розмову.

При натисненні ⊘ надається доступ до налаштувань Wi-Fi.

Кнопка запиту обслуговування

При натисненні ⓞ встановлюється зв'язок із оператором.

Кнопка SOS

При натисненні SOS встановлюється терміновий зв'язок із консультантом-фахівцем з екстрених ситуацій.

Індикатор стану

Зелений: Система готова до роботи, передачу даних про місцезнаходження автомобіля увімкнено.

Зелений (блимає): Система здійснює виклик.

Червоний: Виявлено проблему.

Не світиться: Система готова до роботи, передачу даних про місцезнаходження автомобіля вимкнено або система знаходиться у стані очікування.

Короткочасне блимання червоним/зеленим: Передачу даних про місцезнаходження автомобіля вимкнено.

Послуги системи OnStar

Послуги загального призначення

Щоб отримати інформацію, наприклад, про час роботи, об'єктів інфраструктури або про пункти призначення, а також, щоб отримати допомогу в разі поломки автомобіля, пошкодження колеса або потреби у терміновій заправці паливного баку, натисніть ⓞ і зверніться до оператора.

Допомога в екстрених ситуаціях

У разі виникнення екстреної ситуації натисніть SOS й порадьтеся з оператором. Після цього консультант викличе аварійну службу або технічну допомогу до вашого автомобіля.

У разі ДТП зі спрацюванням подушок безпеки або переднатягувачів пасків безпеки, виклик аварійної служби відбувається автоматично. Консультант негайно встановить зв'язок з вашим автомобілем, щоб з'ясувати, яка саме допомога вам потрібна.

Точка доступу Wi-Fi

Точка доступу до Wi-Fi в автомобілі надає доступ до Інтернету за технологією 4G/LTE на максимальній швидкості, передбаченій цим стандартом.

Примітка
У деяких країнах функція точки доступу Wi-Fi недоступна.

Можна підключати не більше семи пристроїв.

Щоб підключити мобільний пристрій до точки доступу до Wi-Fi, виконайте описані нижче дії:

1. Натисніть ⊛ і виберіть на інформаційному дисплеї налаштування Wi-Fi. Це такі налаштування: ім'я точки доступу Wi-Fi (SSID), пароль та тип підключення.
2. Розпочніть пошук мережі Wi-Fi у своєму мобільному пристрої.
3. Виберіть у списку на екрані точку доступу свого автомобіля (SSID).
4. Коли на мобільному пристрої з'явиться запит на введення паролю, уведіть пароль.

Примітка
Щоб змінити ідентифікатор SSID або пароль, натисніть ⊛. Після цього можна розпочати розмову з оператором або ввійти у свій обліковий запис.

Якщо потрібно вимкнути точку доступу до Wi-Fi, натисніть ⊛ і зверніться до оператора.

Програма для смартфону

За допомогою програми для смартфону "myOpel" деякі функції автомобіля можна виконувати дистанційно.

Нижче наведено список доступних функцій:

- Замикання й відмикання автомобіля.
- Вмикання звукового сигналу та ліхтарів аварійної сигналізації.
- Перевірка рівня пального, терміну служби моторного мастила та тиску в шинах (тільки на наявності системи контролю тиску в шинах).
- Надсилання пункту призначення в систему навігації автомобіля (за наявності вбудованої системи навігації).
- Визначення місцезнаходження автомобіля на карті.
- Керування налаштуваннями мережі Wi-Fi.

Щоб скористатися цими функціями, завантажте програму з магазину App Store® або магазину Google Play™.

Пульт дистанційного керування

У разі необхідності зателефонуйте з будь-якого телефону оператору, який може дистанційно керувати певними функціями автомобіля. Номер телефону OnStar можна знайти на веб-сайті відповідної країни.

Нижче наведено список доступних функцій:

- Замикання й відмикання автомобіля.
- Надання інформації про місцезнаходження автомобіля.
- Вмикання звукового сигналу та ліхтарів аварійної сигналізації.

Допомога в разі викрадення автомобіля

У разі викрадення автомобіля повідомте про це відповідні органи влади та зверніться по допомогу до відповідної служби OnStar. Зателефонувати оператору можна з будь-якого телефону. Номер телефону OnStar можна знайти на веб-сайті відповідної країни.

OnStar може надати допомогу у визначенні місцезнаходження й поверненні автомобіля.

Попередження про спрацьовування сигналізації

У разі спрацювання системи запобігання викраденню автомобіля до системи OnStar надсилається повідомлення. Після цього ви отримаєте SMS-повідомлення або повідомлення електронної пошти з інформацією про цей випадок.

Запобігання запуску двигуна

За допомогою сигналів телеуправління система OnStar може запобігти запуску двигуна автомобіля після його вимкнення.

Діагностика за вимогою

У будь-який час можна натиснути ⓞⓝ і звернутися до оператора з проханням виконати поточну діагностику для виявлення проблеми, наприклад, у разі появи повідомлення автомобіля. Залежно від результатів консультант надасть потрібну допомогу.

Звіт про результати діагностики

Автомобіль автоматично передає дані діагностики в систему OnStar, яка щомісяця надсилає електронною поштою звіт власнику автомобіля, а також у вказану ним СТО.

Примітка

У вашому обліковому записі можна вимкнути функцію надсилання сповіщень на станцію технічного обслуговування.

У звіті містяться дані про стан основних робочих систем автомобіля, таких як двигун, трансмісія, подушки безпеки, протиблокувальна система гальм (ABS) тощо. Там також надається інформація про компоненти, які, можливо, потребують технічного обслуговування, та про тиск у шинах (лише за наявності системи контролю тиску в шинах).

Для перегляду більш детальної інформації перейдіть за посиланням у повідомленні електронної пошти й увійдіть в свій обліковий запис.

Завантаження розташування

Потрібний пункт призначення можна завантажити безпосередньо в систему навігації.

Натисніть ⓞ для встановлення зв'язку з оператором і розкажіть йому про цей пункт призначення або об'єкт інфраструктури.

Оператор може знайти будь-яку адресу чи об'єкт інфраструктури і передати пункт призначення безпосередньо у вбудовану систему навігації.

Налаштування системи OnStar

PIN-код системи OnStar

Для отримання повного доступу до всіх послуг OnStar, необхідно знати чотиризначний PIN-код. Особистий PIN-код надається під час першого звернення до оператора.

Щоб змінити PIN-код, натисніть ⓞ для виклику оператора.

Дані облікового запису

Абоненти системи OnStar мають облікові записи де зберігаються всі їхні дані. Якщо потрібно внести зміни у дані облікового запису, натисніть ⓞ і зверніться до оператора або увійдіть до свого облікового запису.

Якщо послуги OnStar використовуються в іншому автомобілі, натисніть ⓞ і попросіть перенести обліковий запис в цей автомобіль.

Примітка
У будь-якому випадку, якщо автомобіль здано на утилізацію, продано або передано іншим чином, негайно повідомте службу OnStar про зміни та припиніть надання послуг OnStar на цьому автомобілі.

Місцезнаходження автомобіля

Якщо визначення місцезнаходження автомобіля входить до пакету послуг OnStar, і цю послугу ввімкнено, ці дані передаються в систему. Про передачу цих даних свідчить повідомлення на інформаційному дисплеї.

Щоб увімкнути або вимкнути передачу даних про місцезнаходження автомобіля, натискайте ⊗, доки не почуєте звукове повідомлення.

У момент вимкнення передачі, а також під час кожного запуску двигуна, індикатор стану короткий час блиматиме червоним і зеленим світлом.

Примітка
Якщо вимкнути передавання координат автомобіля, деякі послуги стануть недоступними.

Примітка
Місцезнаходження автомобіля завжди доступне службі OnStar у разі екстреної ситуації.

Правила захисту конфіденційної інформації можна подивитися у своєму обліковому запису.

Оновлення програмного забезпечення

Система OnStar може дистанційно оновлювати програмне забезпечення без будь-яких повідомлень чи вашої згоди. Такі оновлення здійснюються з міркувань поліпшення або підтримання рівня захисту й безпеки або робочих характеристик автомобіля.

Ці оновлення можуть стосуватися проблем захисту конфіденційної інформації. Правила захисту конфіденційної інформації можна подивитися у своєму обліковому запису.

Освітлення

Зовнішнє освітлення **125**
Вимикач світла 125
Автоматичне регулювання освітлення 126
Дальнє світло 127
Система керування дальнім світлом 127
Мигання фар 128
Регулювання діапазону освітлення фарами 128
Робота фар під час їзди закордоном 129
Освітлення при денному світлі 129
Система адаптивного світла фар 130
Ліхтарі аварійної сигналізації 134
Сигнали повороту та зміни смуги руху 134
Передні протитуманні фари .. 135
Задні протитуманні фари 135
Ліхтарі стоянкового освітлення 136
Ліхтарі заднього ходу 136
Запотівання кришок фар 136
Освітлення салону **136**
Регулювання освітлення панелі приладів 136
Світильники для читання 137
Ліхтарі в сонцезахисних козирках 138
Характерні особливості освітлення **138**
Освітлення під час входу 138
Освітлення виходу 138
Система захисту від розряджання акумуляторної батареї 139

Зовнішнє освітлення

Вимикач світла

Перемикач освітлення:

0 : світло вимк.
⇒⇐ : бокові ліхтарі
≡D : фари

Контрольний індикатор ⇒⇐ ⇨ 102.

Вимикач світла з автоматичним регулюванням освітлення

Перемикач освітлення:

AUTO : автоматичне регулювання освітлення: Фари вмикаються та вимикаються автоматично, залежно від зовнішніх умов освітлення.

⏻ : увімкнення чи вимкнення автоматичної системи освітлення. Перемикач повертається до положення AUTO.

⫸⫷ : бокові ліхтарі

≡D : фари

У центрі інформації для водія відображається повідомлення про поточний стан системи автоматичного регулювання освітлення.

Функція автоматичного регулювання освітлення залишається активною, поки ввімкнено запалювання.

Коли фари ввімкнені, світиться індикатор ⫸⫷. Контрольний індикатор ⫸⫷ ⇨ 102.

Задні ліхтарі

Задні ліхтарі світяться разом із передніми фарами та боковими ліхтарями.

Додаткове освітлення у рамі кришки багажника

На рамі кришки багажника розташований додатковий блок задніх ліхтарів, до складу якого входять задні ліхтарі та ліхтарі аварійної сигналізації. Вони засвічуються після ввімкнення освітлювальних приладів та відкривання кришки багажника. Додаткові задні ліхтарі призначені для використання лише як габаритні ліхтарі, які вмикаються, коли кришку багажника відчинено. Під час їзди вони не використовуються.

Автоматичне регулювання освітлення

Коли функцію автоматичного керування освітленням увімкнено, а двигун працює, система автоматично перемикається на режим освітлення при денному світлі або на режим увімкнення

фар, залежно від навколишнього освітлення та даних системи датчиків дощу.

Коли функцію автоматичного регулювання освітлення ввімкнено і двигун працює, система автоматично перемикається на режим освітлення при денному світлі або на режим увімкнення фар залежно від рівня зовнішнього освітлення.

Освітлення при денному світлі. ⇨ 129.

Автоматична активація фар

Під час руху в умовах поганої видимості вмикаються фари.

Окрім того, фари вмикаються після декількох циклів роботи очисників лобового скла.

Визначення тунелю

Коли автомобіль в'їжджає в тунель, одразу вмикаються фари.

Адаптивне переднє освітлення ⇨ 130.

Дальнє світло

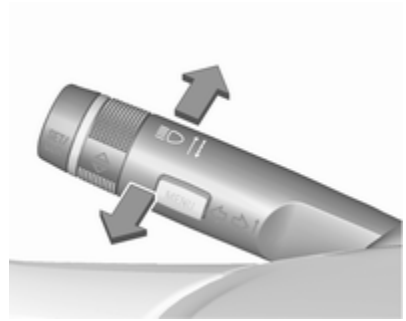

Щоб перемкнутися з ближнього на дальнє світло, натисніть важіль.

Щоб перемкнутися на ближнє світло, повторно натисніть важіль або потягніть його.

Система керування дальнім світлом

Опис версії з галогеновими фарами. Система керування дальнім світлом з адаптивним переднім освітленням ⇨ 130.

Ця функція дає змогу використовувати дальнє світло в якості головного світла вночі, а також коли швидкість автомобіля перевищує 40 км/г.

Вмикається ближнє світло, коли:

- Датчик розпізнає світло автомобілів, що рухаються назустріч вам чи попереду вас.
- Швидкість руху автомобіля нижча за 20 км/год.
- Автомобіль рухається в умовах снігопаду чи туману.
- Автомобіль рухається в межах міста.

Якщо не виявлено жодних обмежень, система перемикає світло на дальнє.

Активація

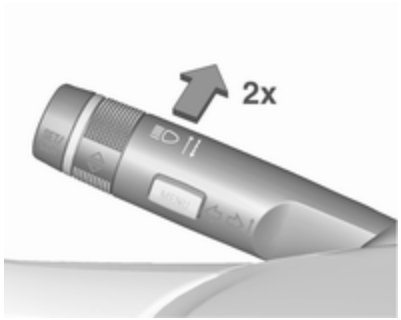

Система керування дальнім світлом вмикається при подвійному натисканні важеля перемикання сигналів повороту при швидкості понад 40 км/год.

При активованій системі постійно світиться зелений контрольний індикатор, а синій індикатор світиться за умови ввімкнення дальнього світла.

Контрольний індикатор ⇨ 102.

Дезактивація

Натисніть важіль індикатора один раз. Вона також вимикається, коли вмикаються передні чи задні протитуманні фари.

Якщо фари вмикаються при ввімкненому дальньому світлі, система керування дальнім світлом вимикається.

Якщо блимання фар вмикається при вимкненому дальньому світлі, система керування дальнім світлом не вимикається.

Під час наступного ввімкнення системи запалювання застосовується останній параметр, що використовувався для системи керування дальнім світлом.

Мигання фар

Щоб активувати мигання фар, потягніть важіль.

Регулювання діапазону освітлення фарами

Регулювання діапазону освітлення фарами вручну

Щоб адаптувати діапазон освітлення фарами до навантаження автомобіля для запобігання засліпленню: поверніть колесо регулятора в потрібне положення.

0 : передні сидіння зайняті
1 : усі сидіння зайняті
2 : усі сидіння зайняті, а багажник завантажений
3 : сидіння водія зайняте, а багажник завантажений.

Автоматичне динамічне вирівнювання фар ⇨ 130.

Робота фар під час їзди закордоном

Асиметричний пучок фар розширює видимість на краю дороги з боку пасажира.

Проте під час подорожування країнами з протилежним напрямком руху слід відповідно відрегулювати фари, щоб уникнути засліплення від зустрічних автомобілів.

Автомобілі з галогенними системами фар

Регулювати кут світла фар немає необхідності.

Автомобілі з ксеноновими системами фар

1. Ключ у замку запалювання.
2. Потягніть вимикач поворотів та утримуйте його у положенні миготіння фарами.
3. Увімкніть запалювання.
4. Приблизно через 5 секунд починає миготіти індикатор ⚠, а також відтворюються звукові сигнали.

Контрольний індикатор ⚠ ⇨ 103.

Кожного разу під час вмикання системи запалення в якості нагадування ⚠ миготить протягом приблизно 4 секунд.

Вимкнення виконується за такою самою процедурою, як описано вище. Після вимкнення цієї функції контрольний індикатор ⚠ припинить блимати.

Освітлення при денному світлі

Фари денного світла підвищують видимість автомобіля в умовах денного освітлення.

Воно вмикається автоматично при увімкненні запалювання.

В автомобілях, обладнаних системою автоматичного регулювання освітлення, ця система автоматично перемикає освітлення при денному світлі на ближнє/дальнє світло фар відповідно до стану зовнішнього освітлення та інформації від системи датчиків дощу. Автоматичне регулювання освітлення ⇨ 126.

Система адаптивного світла фар

Система адаптивного світла фар доступна лише для біксенонових фар. Діапазон, розподіл та інтенсивність світла змінюються, залежно від умов освітлення, погоди та типу дороги.

Після встановлення перемикача освітлення в положення AUTO доступні всі функції освітлення.

Вимикач світла в положенні ≡D дозволяє використовувати наступні функції:

- динамічне освітлення на поворотах
- габаритні ліхтарі
- функція освітлення під час руху назад
- система динамічного автонаведення фар

Освітлення для вулиці, закритої для транспорту

Активується автоматично на невеликій швидкості приблизно до 30 км/год. Промінь світла повертається в сторону узбіччя під кутом 8°.

Освітлення в умовах міста

Активується автоматично на швидкості приблизно від 40 до 55 км/год, і коли датчик світла розпізнає вуличні ліхтарі. Діапазон освітлення зменшується розширенням розподілу світла.

Освітлення в умовах сільської місцевості

Активується автоматично на швидкості від 55 до 115 км/год. Промінь світла та яскравість з лівого та правого боків різняться.

Освітлення в умовах шосе

Активується автоматично на швидкості приблизно 115 км/год та при мінімальних обертаннях керма. Вмикається із затримкою або відразу ж під час різкого прискорення автомобіля. Промінь світла є довшим і яскравішим.

Освітлення в умовах поганої погоди

Активується автоматично на швидкості приблизно 70 км/год, коли датчик дощу розпізнає конденсацію чи очисник працює безперервно. Діапазон, розподіл і потужність світла регулюється залежно від видимості.

Динамічне освітлення на поворотах

Пучок світла повертається відповідно до кута керма та швидкості, покращуючи освітлення на поворотах.

Контрольний індикатор ⚠ ⇨ 103.

Освітлення на різких поворотах

На поворотах з обмеженою видимістю або під час виконання повороту, залежно від кута чи ввімкненого сигналу повороту, ліворуч або праворуч вмикається додатковий рефлектор, який освітлює дорогу в напрямку руху під відповідним кутом. Активується на швидкості 40 км/год.

Контрольний індикатор ⚠ ⇨ 103.

Функція освітлення під час руху назад

Якщо фари ввімкнено та ввімкнено задню передачу, вмикаються обидва бокові ліхтарі. Вони залишаються ввімкненими протягом 20 секунд після вимкнення задньої передачі або досягнення швидкості руху більше 17 км/год на передачі переднього ходу.

Система керування дальнім світлом

Ця функція дає змогу використовувати дальнє світло як головне вночі, та коли швидкість автомобіля перевищує 40 км/год.

Вмикається ближнє світло, коли:

- Камера на лобовому склі виявляє світло автомобілів, які рухаються назустріч або позаду.
- Швидкість руху автомобіля нижча за 20 км/год.
- Автомобіль рухається в умовах снігопаду чи туману.
- Автомобіль рухається в межах міста.

Якщо не виявлено жодних обмежень, система перемикає світло на дальнє.

Активація

Система керування дальнім світлом вмикається при подвійному натисканні важеля індикатора на швидкості вище 40 км/г.

При активованій системі постійно світиться зелений контрольний індикатор ≡D, а синій індикатор ≡D світиться за умови ввімкнення дальнього світла.

Контрольний індикатор ≡D ⇨ 102.

Вимкнення

Натисніть важіль індикатора один раз. Вона також вимикається, коли вмикаються передні чи задні протитуманні фари.

Якщо фари вмикаються при ввімкненому дальньому світлі, система керування дальнім світлом вимикається.

Якщо фари вмикаються при вимкненому дальньому світлі, система керування дальнім світлом залишається активованою.

Система керування дальнім світлом завжди увімкнена, коли ввімкнено запалювання.

Розумне регулювання дальності освітлення шляхом автоматичного увімкнення дальнього світла

Функція розумного регулювання діапазону освітлення використовує властивості біксенонових фар, щоб збільшити діапазон ближнього світла до 400 м, а також автоматично активує дальнє світло без осліплення водіїв автомобілів, що рухаються назустріч або попереду вас.

Дальнє світло вмикається і дальність ближнього світла обмежується, щоб запобігти засліпленню при виявленні наступних обмежень фронтальною камерою, розташованою на лобовому склі:

- Розпізнається автомобіль, що рухається попереду.
- Розпізнається автомобіль, що рухається назустріч.
- В'їзд у міську зону.
- Автомобіль рухається в умовах снігопаду чи туману.

Якщо не виявлено жодних обмежень, система перемикає світло на дальнє.

При ввімкненій системі фронтальна камера здійснює моніторинг ділянки попереду автомобіля і забезпечує оптимальний розподіл світла для максимального огляду водія майже за будь-яких умов.

Раціональне регулювання діапазону освітлення шляхом автоматичної активації дальнього світла зменшує таким чином різницю між стандартними режимами ближнього та дальнього світла та дозволяє виключити різкі зміни діапазону освітлення, розподілення світла та його інтенсивності.

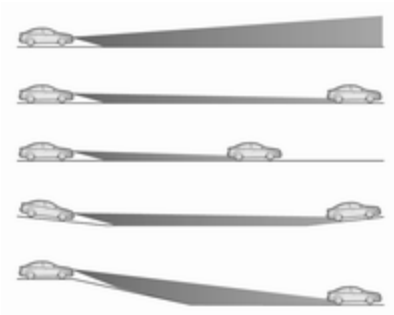

Спеціальна програма топографічної оцінки розпізнає по заднім ліхтарям попутні автомобілі, що рухаються по підйомах чи схилах. Система регулює висоту діапазону освітлення, щоб забезпечити оптимальну видимість дороги без засліплення.

Активація

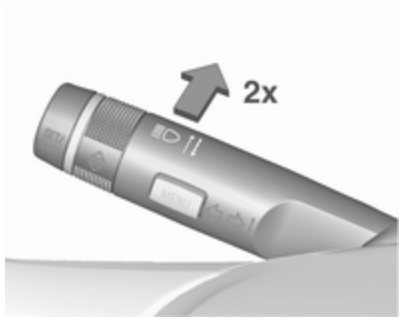

Функції розумного регулювання дальності освітлення та автоматичного ввімкнення дальнього світла вмикаються одночасно шляхом подвійного натискання на важіль індикатора. Вони можуть вмикатися при ввімкненому запаленні.

Функція автоматичного ввімкнення дальнього світла працює на швидкості понад 40 км/г і вимикається, коли швидкість падає нижче 20 км/г. Функція розумного освітлення працює на швидкості понад 55 км/г.

При ввімкненій функції постійно світиться зелений контрольний індикатор ≣D, а блакитний індикатор ≣D світиться за умови автоматичного ввімкнення дальнього світла.

Вимкнення

Натисніть важіль індикатора один раз. Вона також вимикається, коли вмикаються передні чи задні протитуманні фари.

Автоматичне динамічне вирівнювання фар

Щоб запобігти засліпленню зустрічних машин, вирівнювання фар автоматично регулюється відповідно до інформації про нахил, виміряної на передній і задній осях, прискорення чи зменшення швидкості та швидкості автомобіля.

Помилка системи адаптивного світла фар

Коли система виявляє помилку системи адаптивного світла фар, щоб уникнути засліплення водіїв зустрічних автомобілів вона переходить до попередньо встановленого положення. Якщо перехід до цього положення неможливий, передня фара, в роботі якої виявлено помилку, автоматично вимикається. У будь-якому випадку, принаймні одна фара залишається увімкненою. У центрі інформації водія відображається попередження.

Ліхтарі аварійної сигналізації

Для керування використовується ⚠.

У випадку ДТП та спрацювання подушок безпеки ліхтарі аварійної сигналізації вмикаються автоматично.

Сигнали повороту та зміни смуги руху

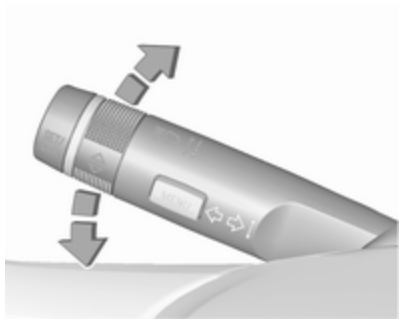

важіль угору	:	вказівник повороту праворуч
важіль униз	:	вказівник повороту ліворуч

Під час переміщення важеля відчуваються точки опору.

Якщо важіль перемістити, подолавши точку опору, активується постійне блимання. Воно вимкнеться після повертання

керма в протилежному напрямку або переміщення важеля вручну знову в нейтральне положення.

Тимчасове блимання вмикається, якщо натиснути й потримати важіль якраз перед точкою опору. Указівники повороту блиматимуть, доки важіль не буде відпущено.

Щоб покажчик спалахнув тричі, натисніть на важіль, не долаючи точку опору.

Якщо натиснути важіль до точки опору і відпустити його, коли до автомобіля приєднано причеп, сигнал повороту блиматиме шість разів.

Передні протитуманні фари

Для керування використовується кнопка ≠D.

Перемикач освітлення в положенні **AUTO** (Авто): після ввімкнення передніх протитуманних фар автоматично вмикаються передні фари.

Протитуманні фари слід використовувати лише при дуже поганій видимості, наприклад, під час туману або сильного дощу.

Задні протитуманні фари

Для керування використовується кнопка D≠.

Перемикач освітлення в положенні **AUTO** (Авто): після ввімкнення задніх протитуманних фар автоматично вмикаються фари.

Перемикач світла в положенні ≡D≡: задні протитуманні фари можна ввімкнути лише з передніми протитуманними фарами.

Задні протитуманні фари автомобіля дезактивуються під час буксирування.

Ліхтарі стоянкового освітлення

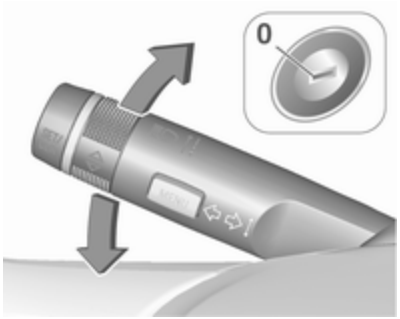

Під час паркування автомобіля можна ввімкнути ліхтарі стоянкового освітлення з одного боку:

1. Вимкніть запалювання.
2. Перемістіть важіль перемикання поворотів до кінця вгору (ліхтарі стоянкового освітлення з правого боку) чи вниз (ліхтарі стоянкового освітлення з лівого боку).

Підтверджується сигналом і відповідним контрольним індикатором повороту.

Ліхтарі заднього ходу

Ліхтарі заднього ходу вмикаються після ввімкнення системи запалювання та вибору задньої передачі.

Запотівання кришок фар

Внутрішня частина корпусу фар може запотіти на короткий проміжок часу в умовах вологої та холодної погоди, під час сильного дощу чи після миття. Конденсат швидко зникає. Можна ввімкнути фари, щоб прискорити цей процес.

Освітлення салону

Регулювання освітлення панелі приладів

Яскравість наведених ліхтарів можна відрегулювати, коли ліхтарі салону ввімкнені:

- освітлення панелі приладів
- освітлення салону
- плафон
- інформаційний дисплей
- вимикачі та елементи керування освітлювальними приладами

Поверніть колесо регулятора ⚙ та утримуйте його, доки не буде досягнуто потрібного рівня яскравості.

На автомобілях із датчиком світла яскравість можна відрегулювати тільки при увімкненому зовнішньому освітленні, а також коли датчик світла розпізнає темний час доби.

Освітлення салону

Під час входу до автомобіля та виходу з нього передні та задні ліхтарі підсвітки автоматично вмикаються, а потім вимикаються через короткий проміжок часу.

Примітка
У випадку спрацювання подушок безпеки ліхтарі підсвічування вмикаються автоматично.

Підсвітка салону спереду

Перемістіть кулісний перемикач:

	:	автоматичне ввімкнення та вимкнення
натисніть	:	увімкнути
натисніть	:	вимкнути

Плафон

Точковий світильник, вмонтований у внутрішнє освітлення, вмикається після ввімкнення фар.

Освітлення салону

Розсіяне освітлення салону складається з елементів непрямого освітлення в корпусах дверцят та навкруги важеля селектора передач.

Розсіяне освітлення салону та яскравість підсвічування приладової панелі можна одночасно приглушити за допомогою коліщатка ⚙ ⇨ 136.

Це також активується Освітленням під час входу ⇨ 138 та Освітленням під час виходу ⇨ 138.

Світильники для читання

Щоб увімкнути чи вимкнути, натискайте ⛅ та ⛅ на ліхтарях освітлення салону.

Ліхтарі в сонцезахисних козирках

Світяться, коли кришка відчинена.

Характерні особливості освітлення

Освітлення під час входу

Вітальне освітлення

Після відмикання автомобіля за допомогою пульта дистанційного керування на короткий час вмикаються такі ліхтарі:

- фари
- задні ліхтарі
- освітлення номерного знаку
- освітлення панелі приладів
- лампи освітлення салону
- освітлення підніжки

Деякі функції працюють лише в темряві й допомагає знайти автомобіль.

Освітлення вимикається одразу після повертання ключа запалювання у положення **1** ⇨ 154.

Зазначені нижче ліхтарі вмикаються за умови відчинених дверцят водія:

- підсвічування деяких перемикачів
- Центр інформації для водіїв
- освітлення кишень у дверцятах
- освітлення консолі

Активація, дезактивація або тривалість дії цієї функції може бути змінена на інформаційному дисплеї. Персоналізація автомобіля ⇨ 113.

Параметри можна зберегти для використовуваного ключа ⇨ 23.

Освітлення виходу

Перелічені нижче ліхтарі активуються після того, як ключ запалювання витягнуто із замка:

- лампи освітлення салону
- підсвічування панелі приладів (тільки у темряві)
- освітлення дверцят та консолі
- освітлення підніжки

Вимикаються автоматично через деякий час і ввімкнуться знову при відчиненні дверцят водія.

Фари, задні ліхтарі та ліхтарі освітлення номерних знаків протягом регульованого періоду часу освітлюють область навколо автомобіля після виходу з нього.

Освітлення дороги додому

Фари, задні ліхтарі та ліхтарі освітлення номерних знаків протягом регульованого періоду часу освітлюють область навколо автомобіля після виходу з нього.

Активування

1. Вимкніть систему запалювання
2. Вийміть ключ запалювання
3. Відчиніть дверцята водія
4. Потягніть важіль перемикання сигналу повороту
5. Зачиніть дверцята водія

Якщо дверцята водія незачинені, ліхтарі вимикаються через дві хвилини.

Освітлення виходу вимикається відразу після витягнення важеля перемикання поворотів і відчинення дверцят водія.

Активація, дезактивація або тривалість дії цієї функції може бути змінена на інформаційному дисплеї. Персоналізація автомобіля ⇨ 113.

Параметри можна зберегти для використовуваного ключа ⇨ 23.

Система захисту від розряджання акумуляторної батареї

Функція контролю заряду автомобільного акумулятора

Ця функція забезпечує подовжений термін роботи від акумулятора завдяки використанню генератора з керованою потужністю та оптимізації розподілу електроенергії.

З метою запобігання розряджанню акумулятора під час їзди, енергоспоживання вказаних систем автоматично знижується в два етапи, після чого вони вимикаються:

- допоміжний обігрівач
- заднє вікно та дзеркала з підігрівом
- сидіння з підігрівом
- вентилятор

На другому етапі в центрі інформації для водія відображається повідомлення про увімкнення системи захисту акумулятора від розряджання.

Вимкнення електричних ліхтарів

З метою запобігання розряджанню акумулятора після вимкнення системи запалювання деякі ліхтарі в салоні через певний час автоматично вимикаються.

Клімат-контроль

Системи клімат-контролю **141**
Система обігріву та вентиляції 141
Система кондиціонера 142
Електронна система клімат-контролю 144
Допоміжний обігрівач 149
Повітропроводи **149**
Регульовані повітропроводи . 149
Стаціонарні повітропроводи . 150
Технічне обслуговування **150**
Повітрозабірник 150
Повітряний фільтр 150
Звичайний режим роботи кондиціонера 150
Обслуговування 150

Системи клімат-контролю

Система обігріву та вентиляції

Керує:

- температура
- розподіл повітря
- швидкість вентилятора
- систему запобігання запотіванню та систему розморожування

Заднє вікно з підігрівом ⇨ 36.

Температура

червоний : обігрівом
синій : охолодженням

Обігрів не буде повністю ефективним, доки двигун не досягне звичайної робочої температури.

Поширення повітря

: до лобового скла та вікон передніх дверцят
: до зони голови через регульовані повітропроводи
: до ніші для ніг і лобового скла

Можливі будь-які комбінації є можливими.

Швидкість вентилятора

Відрегулюйте потік повітря вмиканням вентилятора на потрібну швидкість.

Система запобігання запріванню та система розморожування

- Натисніть : автоматично підвищиться швидкість вентилятора, а повітря буде спрямовано на лобове скло.
- Установіть регулятор температури на найвищий рівень.
- Увімкніть підігрів заднього вікна .
- Відчиніть бокові повітропроводи та спрямуйте їх у напрямку вікон дверцят.

Система кондиціонера

Окрім систем підігріву та вентиляції система кондиціонування має елементи керування для:

: функцію охолодження
: функцію рециркуляції повітря

Сидіння з підігрівом ⇨ 58, Кермо з підігрівом ⇨ 86.

Охолодження

Натисніть , щоб переключити на охолодження. Після ввімкнення індикатор у кнопці засвітиться. Охолодження працює лише під час роботи двигуна та коли ввімкнено вентилятор системи клімат-контролю.

Натисніть знову, щоб вимкнути охолодження.

Система кондиціонера охолоджує та висушує повітря, коли зовнішня температура трохи перевищує точку замерзання. Тому може утворюватися конденсат і капати з-під днища автомобіля.

Якщо немає потреби в функціях охолодження чи висушування, для економії пального вимкніть систему охолодження. Увімкнення системи охолодження може призвести до того, що функція Автостоп не діятиме.

Система стоп-старт ⇨ 156.

Система рециркуляції повітря

Натисніть, щоб увімкнути режим рециркуляції повітря. Після ввімкнення індикатор у кнопці засвітиться.

Натисніть ще раз, щоб вимкнути режим рециркуляції повітря.

⚠ Попередження

Обмін свіжого повітря зменшується в режимі рециркуляції повітря. У режимі роботи без охолодження вологість повітря підвищується, тому вікна можуть запотіти зсередини. Якість повітря пасажирського відділення погіршується, що може спричинити сонливість пасажирів.

За високої температури та вологості зовнішнього повітря, якщо на лобове скло спрямувати потік холодного повітря, воно може запотіти ззовні. Якщо лобове скло запотіє ззовні, увімкніть склоочисник та вимкніть.

Максимальне охолодження

Відчиніть ненадовго вікно, щоб гаряче повітря могло швидко розсіятися.

- Увімкніть охолодження.
- Система рециркуляції повітря увімкнена.
- Натисніть перемикач поширення повітря.
- Установіть регулятор температури на найнижчий рівень.

- Установіть швидкість вентилятора на найвищий рівень.
- Відчиніть усі повітропроводи.

Система запобігання запотіванню та замерзанню вікон

- Натисніть - швидкість вентилятора автоматично підвищиться, а повітря буде спрямовано на лобове скло.
- Установіть регулятор температури на найвищий рівень.
- Увімкніть підігрів заднього вікна .
- Відчиніть бокові повітропроводи та спрямуйте їх у напрямку вікон дверцят.

Примітка
Якщо натиснути під час роботи двигуна, функція Автостоп не буде спрацьовувати до наступного натискання .

Якщо натиснути , коли вентилятор увімкнуто й працює двигун, функція Автостоп вимкнеться і почне діяти лише після повторного натискання або після вимкнення вентилятора.

Натисненням кнопки під час перебування двигуна в режимі Автостоп його буде запущено автоматично.

Якщо натиснути кнопку , коли вентилятор ввімкнено, а двигун перебуває в режимі Автостоп, двигун запуститься автоматично.

Система стоп-старт ⇨ 156.

Електронна система клімат-контролю

Двозонний режим клімат-контролю дає змогу встановлювати різні температури з боку водія та з боку переднього пасажирського сидіння.

В автоматичному режимі температура, швидкість обертання вентилятора та розподіл повітря регулюються автоматично.

Керує:

- температура з боку водія
- розподіл повітря

- швидкість вентилятора
- температура з боку пасажира на передньому сидінні

❄ : функцію охолодження
AUTO : автоматичний режим
: рециркуляція повітря вручну
: систему запобігання запотіванню та систему розморожування

Заднє вікно з підігрівом ⇨ 36, сидіння з підігрівом ⇨ 58, вентильовані сидіння ⇨ 58, кермо з підігрівом ⇨ 86.

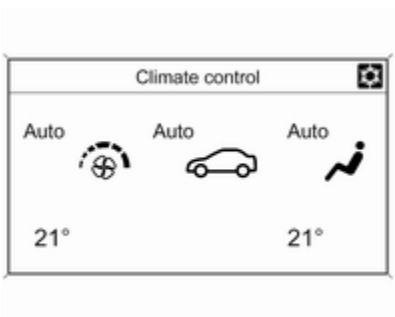

Налаштування клімат-контролю відображаються на графічному інформаційному дисплеї або (залежно від версії) - на кольоровому інформаційному дисплеї. Налаштування модифікацій відображаються у вигляді коротких спливних повідомлень на обох дисплеях, поверх поточного меню.

Електронна система клімат-контролю повністю працює лише, коли працює двигун.

Автоматичний режим AUTO

Базовий параметр для максимального комфорту:

- Кнопка **AUTO**: автоматичний режим регулювання розподілу повітря та швидкості вентилятора.
- Відкрийте всі вентиляційні отвори для оптимізації розподілу повітря в автоматичному режимі.
- Натисніть ❄, щоб увімкнути оптимальне охолодження та усунення запотівання скла. Після ввімкнення індикатор у кнопці засвітиться.
- Установіть попередньо вибрані параметри температури для водія та пасажира на передньому сидінні за допомогою лівого та правого поворотних регуляторів. Рекомендована температура - 22 °C.

Після відчинення м’якого даху система клімат-контролю пристосовує автоматичний режим до змінених кліматичних умов.

Настройки швидкості вентилятора в автоматичному режимі можна змінити в меню Налаштування.

Персоналізація автомобіля ⇨ 113.

Попередній вибір температури

Встановіть температуру на бажане значення.

Якщо встановлена мінімальна температура **Lo**, система клімат-контролю працює на максимальне охолодження, за умови, що охолодження ❄ увімкнене.

Якщо встановлена максимальна температура **Hi**, система клімат-контролю працює на максимальний підігрів.

Примітка
Коли ввімкнено ❄, зменшення температури в салоні може призвести до перезапуску двигуна з режиму Автостоп або затримати режим Автостоп.

Система стоп-старт ⇨ 156.

Система запобігання запотіванню та замерзанню вікон

- Натисніть . Після ввімкнення індикатор у кнопці засвітиться.
- Температура та поширення повітря встановлюються автоматично, і вентилятор працює з високою швидкістю.
- Увімкніть підігрів заднього вікна .
- Щоб повернутися до попереднього режиму, натисніть . Щоб повернутися до автоматичного режиму, натисніть **AUTO**.

Налаштування автоматичного обігріву вікон можна змінити в меню Settings (Налаштування) на інформаційному дисплеї. Персоналізація автомобіля ⇨ 113.

Примітка
Якщо натиснути під час роботи двигуна, функція Автостоп не буде спрацьовувати до наступного натискання .

Якщо натиснути , коли вентилятор увімкнуто й працює двигун, функція Автостоп

вимкнеться і почне діяти лише після повторного натискання або після вимкнення вентилятора.

Натисненням кнопки під час перебування двигуна в режимі Автостоп його буде запущено автоматично.

Якщо натиснути кнопку , коли вентилятор ввімкнено, а двигун перебуває в режимі Автостоп, двигун запуститься автоматично.

Система стоп-старт ⇨ 156.

Параметри, що встановлюються вручну

Параметри системи клімат-контролю можна змінити, активувавши кнопки та поворотні кнопки зазначеним наведеним нижче чином. Зміна параметра дезактивує автоматичний режим.

Швидкість вентилятора ⌘

Натисніть нижню кнопку, щоб зменшити, та верхню кнопку, щоб збільшити швидкість обертання вентилятора, як показано на ілюстрації. Швидкість вентилятора вказується кількістю сегментів на дисплеї.

Тривале натискання нижньої кнопки призведе до вимкнення вентилятора та системи охолодження.

Тривале натискання верхньої кнопки призведе до перемикання вентилятора на максимальну швидкість.

Щоб повернутися до автоматичного режиму: Натисніть **AUTO**.

Поширення повітря , ,

Натисніть відповідну кнопку, щоб виконати необхідні налаштування. Після ввімкнення засвічується індикаторна лампочка в кнопці.

- : до лобового скла та вікон передніх дверцят (кондиціонер активується в фоновому режимі, запобігаючи запотіванню вікон)
- : до зони голови через регульовані повітропроводи
- : до ніші для ніг і лобового скла

Можливі будь-які комбінації є можливими.

Поновлення автоматичного розподілу повітря: натисніть **AUTO**.

Охолодження ❄

Натисніть ❄, щоб переключити на охолодження. Після ввімкнення індикатор у кнопці засвітиться. Охолодження працює лише під час роботи двигуна та коли ввімкнено вентилятор системи клімат-контролю.

Натисніть ❄ знову, щоб вимкнути охолодження.

Система кондиціонера охолоджує та висушує повітря, коли зовнішня температура перевищує вказаний рівень. Тому може утворюватися конденсат і капати з-під днища автомобіля.

Якщо немає потреби в функціях охолодження чи висушування, для економії пального вимкніть систему охолодження. Якщо систему охолодження вимкнути під час активної функції Автостоп, система клімат-контролю не потребуватиме перезапуску двигуна. Виняток: якщо активовано систему обігріву вікон, коли навколишня температура вища за 0 °C.

Система стоп-старт ⇨ 156.

На дисплеї з'явиться **ACON** при ввімкненні охолодження або ж **ACOFF** при вимкненні охолодження.

Після запуску двигуна функцію охолодження можна вмикати й вимикати в меню Settings (Налаштування) на інформаційному дисплеї. Персоналізація автомобіля ⇨ 113.

Режим рециркуляції повітря

Натисніть , щоб увімкнути режим рециркуляції повітря. Після ввімкнення індикатор у кнопці засвітиться.

Знову натисніть , щоб вимкнути режим рециркуляції.

⚠ Попередження

Обмін свіжого повітря зменшується в режимі рециркуляції повітря. У режимі роботи без охолодження вологість повітря підвищується, тому вікна можуть запотіти

зсередини. Якість повітря пасажирського відділення погіршується, що може спричинити сонливість пасажирів.

За теплої погоди та при дуже високій вологості повітря лобове скло може запотіти ззовні під дією спрямованого на нього холодного повітря. Якщо лобове скло запотіє ззовні, увімкніть склоочисник та вимкніть ⛐.

Основні параметри

Деякі параметри можна змінити в меню Settings (Налаштування) на інформаційному дисплеї. Персоналізація автомобіля ⇨ 113.

Допоміжний обігрівач

Обігрівач повітря

Quickheat є допоміжним електрообігрівачем повітря, який автоматично швидше нагріває пасажирське відділення.

Повітропроводи

Регульовані повітропроводи

Коли охолодження активовано, щонайменше один повітропровід має бути відкритим.

Щоб відкрити повітропровід, поверніть колесо регулятора в напрямку символу більшого розміру ▮. Відрегулюйте потік повітря, що надходить через повітропровід, повертаючи колесо регулятора в потрібне положення.

Спрямовуйте потік повітря обертанням жалюзей.

Щоб відкрити повітропровід, поверніть колесо регулятора в напрямку символу меншого розміру ▮.

⚠ Попередження

Не прикріплюйте предмети на заслінки повітропроводів. Існує ризик поранення чи травмування в разі ДТП.

Стаціонарні повітропроводи

Додаткові повітропроводи розташовані під лобовим склом і вікнами дверцят, а також у нішах для ніг.

Технічне обслуговування

Повітрозабірник

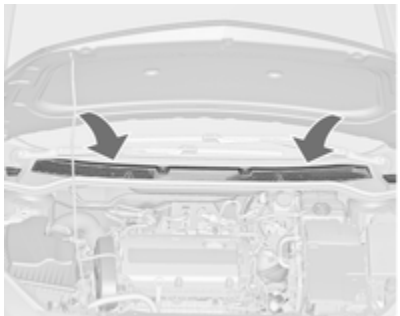

Слідкуйте за чистотою повітрозабірника, розташованого перед лобовим склом у моторному відділенні, щоб забезпечити вільний прохід повітря. Видаліть листя, бруд або сніг.

Повітряний фільтр

Повітряний фільтр видаляє пил, сажу, цвіт і спори з повітря, яке надходить в автомобіль через повітрозабірник.

Звичайний режим роботи кондиціонера

Для забезпечення тривалої ефективної роботи систему охолодження потрібно вмикати на декілька хвилин раз на місяць, незалежно від погоди та пори року. Робота системи охолодження неможлива, якщо зовнішня температура занадто низька.

Обслуговування

Для оптимального охолодження рекомендується щорічно перевіряти систему клімат-контролю через три роки після початкової реєстрації автомобіля. Виконуються такі перевірки та роботи:

- перевірка функцій та тиску
- перевірка функцій системи обігріву
- перевірка на наявність протікань
- перевірка приводних ременів
- чищення конденсатора та зливання конденсату з випаровувача
- перевірка потужності

Примітка
Холодоагент R-134a містить фторовані парникові гази.

Керування автомобілем та експлуатація

Поради щодо керування автомобілем **153**
Керування автомобілем 153
Керування кермом 153
Дорожній просвіт 153
Запуск та експлуатація **154**
Обкатка нового автомобіля ... 154
Положення перемикача системи запалення 154
Утримання з вимкненим двигуном 154
Запуск двигуна 154
Припинення подачі пального під час перевищення швидкості 156
Система зупинки-запуску 156
Паркування 158
Вихлоп двигуна **160**
Сажовий фільтр 160
Каталізатор 161
AdBlue 162
Автоматична трансмісія **166**
Дисплей трансмісії 166
Важіль селектора 166
Ручний режим 167
Електронні системи водіння .. 168
Помилка 168
Переривання подачі живлення 168
Механічна трансмісія **169**
Гальма **170**
Антиблокувальна система гальм 170
Стоянкове гальмо 171
Підсилювач гальм 173
Допоміжна система при старті з місця під гору 173
Системи регулювання плавності ходу **174**
Протибуксовочна гальмівна система 174
Електронна система курсової стійкості 175
Інтерактивне шасі 176
Допоміжні системи водія **178**
Круїз-контроль 178
Обмежувач швидкості 179
Повідомлення про небезпеку зіткнення спереду 181
Індикація дистанції попереду 183
Система допомоги під час паркування 184
Повідомлення бокової мертвої зони видимості 193
Камера заднього виду 195
Допомога у розпізнаванні дорожніх знаків 197
Система попередження про виїзд за межі смуги руху 201
Пальне **202**
Пальне для бензинових двигунів 202
Пальне для дизельних двигунів 203
Поповнення рівня пального . . 204
Витрати пального - викиди CO_2 206
Зчіпний пристрій для причепа . **207**
Загальна інформація 207
Характеристики водіння та поради щодо буксирування . 207
Буксирування причепа 208
Буксирувальне обладнання . . 208

Поради щодо керування автомобілем

Керування автомобілем

Ніколи не котіться при вимкненому двигуні (за винятком функції Автостоп)

У такому разі більшість систем не функціонуватиме (наприклад, сервопристрій гальм, електропідсилювач керма). Рух за таких обставин становить небезпеку для вас і для оточуючих. Під час увімкнення функції Автостоп усі системи функціонуватимуть, але відбудеться контрольоване скорочення зусилля гідропідсилювача та зниження швидкості автомобіля.

Система стоп-старт ⇨ 156.

Збільшення холостих обертів

Якщо стан заряду акумулятора вказує на необхідність заряджання, необхідно збільшити потужність генератора. Для потрібної потужності буде збільшено холості оберти, про що свідчитиме характерний звук роботи двигуна. В інформаційному центрі водія відобразиться повідомлення.

Педалі

Щоб забезпечити безперешкодний хід педалей, у зоні їх переміщення не повинно бути килимків.

З боку водія використовуйте лише килимки, які підходять за розміром та закріплюються фіксаторами.

Керування кермом

Якщо через зупинку двигуна або несправність системи підсилення керма ефект підсилення відсутній, кермо діятиме, але керування кермом потребуватиме більших зусиль.

Контрольний індикатор ⊖! ⇨ 100.

Обережно

Автомобілі з гідропідсилювачем керма:

Якщо повернути рульове колесо до самого кінця й утримувати в цьому положенні понад 15 секунд, система гідропідсилювача керма може вийти з ладу, й ефекту підсилення керма більше не буде.

Дорожній просвіт

Цей автомобіль має зменшений дорожній просвіт, і тому при надмірному завантаженні або їзді по нерівній дорозі може отримати пошкодження. Тому слід знижувати швидкість і бути особливо уважним під час руху по крутих під'їздах, в'їзді та виїзді з багатоповерхових стоянок, переїзді через високі бордюри чи нерівні поверхні. За можливості бордюри та нерівні поверхні слід переїжджати по діагоналі, так щоб колеса наїжджали на них по черзі.

Запуск та експлуатація

Обкатка нового автомобіля

Під час перших кількох подорожей намагайтеся застосовувати гальма лише в разі нагальної потреби.

Під час першої поїздки може спостерігатися вихід диму, що спричинено наявністю воску та випаровуванням масла із системи вихлопу. Протягом деякого часу після першої поїздки паркуйте автомобіль просто неба та уникайте вдихання парів.

Під час періоду обкатки витрати пального та моторного масла можуть бути вищими, а очищення сажового фільтра може виконуватися частіше. Функція Автостоп може вимикатися для заряджання акумулятора.

Сажовий фільтр ⇨ 160.

Положення перемикача системи запалення

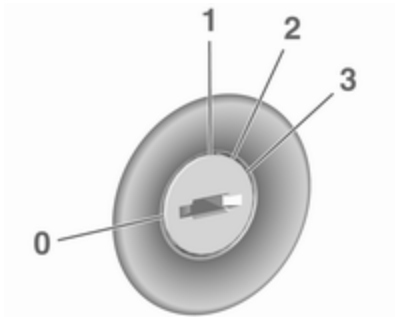

0 : запалювання вимкнено
1 : блокування керма знято, запалювання вимкнено
2 : запалювання ввімкнено, для дизельного двигуна: попереднє прогрівання
3 : запуск

Утримання з вимкненим двигуном

Вказані електронні системи можуть працювати, поки відкриті дверцята водія, або не більше 10 хвилин після вимкнення запалювання:

- вікна з електропідйомниками
- розетки

Запуск двигуна

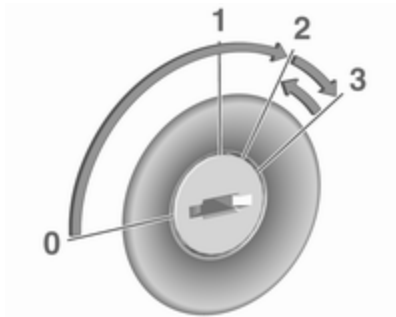

Механічна трансмісія: увімкніть зчеплення.

Автоматична трансмісія: увімкніть гальмо та перемістіть важіль селектора в положення **P** або **N**.

Не застосовуйте педаль акселератора.

Дизельний двигун: поверніть ключ у положення **2** для попереднього прогріву і зачекайте, доки не погасне контрольний індикатор ➿.

Поверніть ключ у положення **3** та відпустіть: автоматично ввімкнеться стартер - ця процедура триває доти, доки не запрацює двигун (див. "Система автоматичного керування стартером").

Перед повторним запуском або вимкненням двигуна поверніть ключ у положення **0**.

Після спрацювання функції Автостоп двигун можна запустити, натискаючи на педаль зчеплення.

Запуск двигуна при низькій температурі

Запуск двигуна без додаткових розігрівачів можливий до -25 °C для дизельних двигунів, а також до -30 °C для бензинових двигунів. Для цього необхідне моторне мастило відповідної в'язкості, відповідний тип пального, вчасно проведене технічне обслуговування й автомобільний акумулятор із достатнім зарядом. Коли температура нижча за -30 °C, АКПП потрібно розігрівати протягом приблизно 5 хвилин. При цьому важіль перемикача передач має знаходитися в положенні **P**.

Обережно

При дуже низькій температурі навколишнього повітря тривалість роботи двигуна на холостих обертах не може перевищувати 5 хвилин, інакше двигун може вийти з ладу.

Система автоматичного керування стартером

Ця функція керує процедурою запуску двигуна. Водієві не потрібно утримувати ключ у положенні **3**. Після одного застосування система продовжить запуск автоматично, доки двигун не запуститься. У зв’язку з виконанням перевірки двигун починає працювати з короткою затримкою.

Двигун може не запуститися з таких причин:

- Педаль зчеплення не натиснуто (механічна трансмісія).
- Не натиснуто педаль гальм або важіль селектора не знаходиться в положенні **P** або **N** (автоматична трансмісія).
- Сталася затримка.

Турбопідігрів двигуна

Одразу після пуску двигуна його обертальний момент може бути короткочасно обмеженим, особливо в разі, якщо початкова температура двигуна була низькою. Завдяки цьому обмеженню система змащення може забезпечити повний захист двигуна.

Припинення подачі пального під час перевищення швидкості

Подача пального автоматично припиняється у разі перевищення швидкості, тобто, коли автомобіль рухається з увімкненою передачею, але відпущеною педаллю акселератора.

Залежно від умов руху припинення подавання пального в режимі примусового холостого ходу можна вимкнути.

Система зупинки-запуску

Система стоп-старт допомагає економити пальне та знижувати викиди вихлопних газів. За сприятливих умов система вимикає двигун, коли автомобіль рухається на низькій швидкості або перебуває у нерухомому стані (наприклад, на світлофорі чи у заторах). Система знову запускає двигун автоматично при натисненні на педаль зчеплення. Датчик автомобільного акумулятора унеможливлює увімкнення функції Автостоп, коли акумулятор не має достатнього заряду для повторного запуску.

Активація

Система стоп-старт може вступати в дію, щойно був запущений двигун, автомобіль розпочав рух і виникли перелічені нижче умови.

Вимкнення

Вимкніть систему стоп-старт вручну, натиснувши **eco**. Вимкнення підтверджується згасанням світлодіодного індикатора кнопки.

Автостоп

Якщо автомобіль рухається на малій швидкості або перебуває у нерухомому стані, активуйте функцію Автостоп наведеним нижче способом:

- Натисніть педаль зчеплення.
- Перемістіть важіль селектора в положення нейтральної передачі.
- Відпустіть педаль зчеплення.

Двигун вимкнеться, але при цьому запалювання залишатиметься ввімкненим.

Функція Автостоп позначається стрілкою у положенні **AUTOSTOP** на тахометрі.

При активній функції Автостоп обігрів та гальма будуть працювати у звичайному режимі.

Обережно

Під час роботи функції Autostop інтенсивність підсилення кермового зусилля може зменшитися.

Умови спрацювання функції Автостоп

Система стоп-старт перевіряє дію наступних умов:

- Систему стоп-старт не вимкнено вручну.
- Капот повністю зачинено.
- Дверцята водія зачинено, а пасок безпеки водія застібнуто.
- Автомобільний акумулятор справний і має достатній заряд.
- Двигун розігріто.
- Температура охолоджувальної рідини двигуна не занадто висока.
- Температура вихлопів двигуна не така висока, як після їзди з високим навантаженням на двигун.
- Температура навколишнього повітря вища за -5 °C.
- Система клімат-контролю допускає роботу функції Автостоп.
- Вакуум гальмівної системи достатній.
- Функцію самоочищення дизельного сажового фільтра не активовано.
- Автомобіль їхав принаймні зі швидкістю ходи з моменту останньої автоматичної зупинки.

Інакше функція Автостоп залишається в режимі очікування.

Певні налаштування системи клімат-контролю можуть перешкоджати запуску функції Автостоп. Детальна інформація міститься в розділі "Система клімат-контролю" ⇨ 144.

Одразу після їзди по шосе функцію "Автостоп" може бути переведено в режим очікування.

Обкатка нового автомобіля ⇨ 154.

Система захисту автомобільного акумулятора від розряджання

Для забезпечення надійного повторного запуску двигуна в системі стоп-старт реалізовано декілька механізмів захисту акумулятора від розрядження.

Заходи економії електроенергії

Під час роботи функції Автостоп декілька електричних функцій, таких як додатковий електричний обігрівач або обігрів заднього вікна, вимикаються або ж переводяться в режим економії. Швидкість обертання вентилятора кліматичної системи знижується для економії електроенергії.

Повторний запуск двигуна водієм

Натисніть на педаль зчеплення для повторного запуску двигуна.

Про запуск двигуна свідчить стрілка тахометра, що вказує на холості оберти.

Якщо важіль селектора перемикається з нейтрального положення до натискання педалі зчеплення, засвічується контрольний індикатор або такий символ з'являється у центрі інформації для водія (DIC).

Контрольний індикатор ⇨ 98.

Повторний запуск двигуна системою стоп-старт

Для автоматичного повторного запуску важіль перемикання повинен знаходитися в нейтральному положенні.

При виникненні однієї з наступних умов під час активної функції Автостоп, двигун автоматично запускається системою стоп-старт:

- Систему стоп-старт вимкнено вручну.
- Відкрито капот.
- Відстібнуто пасок безпеки водія та відчинено дверцята водія.
- Температура двигуна занадто низька.
- Заряд автомобільного акумулятора нижчий за визначений рівень.
- Недостатній вакуум у гальмівній системі.
- Автомобіль рухається принаймні зі швидкістю ходи.
- Система клімат-контролю вимагає запуску двигуна.
- Кондиціонер увімкнено вручну.

Якщо капот закритий не повністю, у центрі інформації для водія відображається попередження.

Якщо до електричної розетки підключений споживач, наприклад, портативний програвач компакт-дисків, під час повторного запуску двигуна може відбутися коротка перерва у живленні.

Паркування

⚠ Попередження

- Забороняється ставити автомобіль на стоянку на легкозаймистій поверхні. Через високу температуру

системи виведення вихлопних газів така поверхня може зайнятися.

- Завжди застосовуйте стоянкове гальмо. Активуйте ручне стоянкове гальмо, не натискаючи на кнопку відпускання. Застосовуйте максимально щільно на спуску чи підйомі. Щоб зменшити гальмівне зусилля, одночасно натисніть педаль гальм.

  В автомобілях з електричним стоянковим гальмом слід витягнути вимикач Ⓟ приблизно на одну секунду.

  Коли електричне стоянкове гальмо увімкнуте, світиться контрольний індикатор Ⓟ ⇨ 98.
- Вимкніть двигун.
- Якщо автомобіль стоїть на рівній поверхні чи підйомі, перш ніж вийняти ключ із замка запалювання, ввімкніть першу передачу або встановіть важіль селектора в положення **P**. На підйомі поверніть передні колеса від бордюру.

  Якщо автомобіль стоїть на схилі, перш ніж вийняти ключ із замка запалювання, ввімкніть задню передачу або встановіть важіль селектора в положення **P**. Поверніть передні колеса до бордюру.
- Закрийте вікна та м'який верх.
- Вийміть ключ запалювання. Поверніть кермо до спрацьовування блокування.

  В автомобілях з автоматичною трансмісією ключ запалювання можна витягнути лише тоді, коли важіль селектора знаходиться у положенні **P**.
- Замкніть автомобіль.
- Активуйте систему запобігання викраденню автомобіля.
- Після вимкнення двигуна можуть почати роботу вентилятори охолодження двигуна ⇨ 215.

Обережно

Після роботи двигуна на великих обертах або з великим навантаженням перш ніж вимкнути його, потрібно проїхати коротку відстань із невеликим навантаженням або ввімкнути нейтральну передачу приблизно на 30 секунд, щоб захистити турбонагнітач.

Обережно

При дуже низькій температурі навколишнього повітря тривалість роботи двигуна на холостих обертах не може перевищувати 5 хвилин, інакше двигун може вийти з ладу.

Примітка
У випадку спрацювання подушок безпеки двигун автоматично вимикається, якщо через певний час автомобіль зупиняється.

Вихлоп двигуна

⚠ Небезпека

Вихлопні гази містять отруйний чадний газ, який є безбарвним та не має запаху і може призвести до смерті під час вдихання.

Якщо вихлопні гази потраплять в салон автомобіля, відчиніть вікна. Для усунення несправності зверніться до майстерні.

Уникайте водіння з відчиненим багажником, у протилежному випадку вихлопні гази потраплять у салон.

Сажовий фільтр

Автоматичне чищення

Система сажового фільтра вбирає шкідливі частки сажі з вихлопних газів. Система включає в себе функцію самоочищення, яка вмикається автоматично під час руху без відображення жодних повідомлень. Чищення фільтра виконується шляхом спалюванням часток сажі за високої температури. Цей процес відбувається автоматично в зазначених умовах їзди та може тривати до 25 хвилин. За нормальних умов цей процес триває від семи до дванадцяти хвилин. Функція Автостоп не доступна і споживання палива може зростати у цей час. Викид запахів і диму під час цього процесу є нормальним явищем.

Потрібно виконати очищення системи

За певних умов водіння (наприклад, під час долання короткої відстані) система не може виконати автоматичне очищення.

Якщо фільтр потребує очищення, але попередні умови керування автомобілем не дозволили виконати очищення автоматично, почне світитися індикатор ⛐, а в інформаційному центрі водія відобразиться попереджувальне повідомлення.

Коли сажовий фільтр заповнений, світиться ⛐ і відображається попереджувальне повідомлення. Якомога швидше розпочніть процес чищення.

Коли сажовий фільтр заповнений до максимального рівня, ⛐ блимає і відображається попереджувальне повідомлення. Щоб уникнути пошкодження двигуна, негайно розпочніть чищення.

Запуск процесу самоочищення

Щоб активувати чищення, продовжуйте рух, підтримуючи оберти двигуна вище 2000 об/хв. За потреби перейдіть на понижену передачу. Після цього розпочинається чищення сажового фільтра.

Процес очищення пришвидшується за високих обертів двигуна й великому навантаженні на нього.

Контрольний індикатор ⛐ згасає одразу після завершення самоочищення. Продовжуйте рух, доки процес самоочищення не закінчиться.

Обережно

Якщо це можливо, не переривайте процес очищення. Не зупиняйте автомобіль до завершення очищення, інакше його доведеться доставити на СТО для обслуговування або ремонту.

Чищення неможливе

Якщо з будь-якої причини виконати чищення неможливо, засвітиться контрольний індикатор ⚙ і з’явиться попередження в інформаційному центрі водія. Потужність двигуна може знизитися. Негайно зверніться по допомогу до майстерні.

Каталізатор

Каталізатор зменшує кількість шкідливих речовин у вихлопних газах.

Обережно

Якість пального, яка відрізняється від вказаної на сторінках ⇨ 202, ⇨ 271 може призвести до пошкодження каталізатора чи електроніки.

Неспалений бензин перегріватиме та пошкодить каталізатор. Тому уникайте надмірного використання

стартера та руху з порожнім баком. Забороняється запуск двигуна буксируванням.

У випадку неналежної роботи запалювання, нерівномірної роботи двигуна, зниження його продуктивності чи інших незвичних проблем якомога швидше зверніться на СТО для усунення причини несправності. В аварійній ситуації на деякий час рух можна продовжити, підтримуючи швидкість автомобіля та оберти двигуна на низькому рівні.

AdBlue

Загальна інформація

Селективне каталітичне відновлення (BlueInjection) є методом значного зменшення вмісту окисів азоту у вихлопних газах. Для цього в систему виведення вихлопних газів впорскується рідина для нейтралізації вихлопних газів дизельного двигуна (DEF). Аміак, який виділяється під час реакції з цією рідиною, вступає в реакцію з азотистими газами (NO_x), які входять до складу вихлопних газів, і вони розкладаються на азот і воду.

Ця рідина має назву AdBlue®. Це неотруйна і незаймиста рідина без кольору та запаху, яка містить 32% сечовини та 68% води.

⚠ Попередження

Стежте за тим, щоб рідина AdBlue не потрапила в очі або на шкіру.

У разі, якщо рідина потрапила в очі або на шкіру, промийте їх водою.

Обережно

Стежте за тим, щоб рідина AdBlue не потрапляла на лакофарбове покриття.

У разі потрапляння змийте водою.

AdBlue замерзає при температурі -11 °C. Автомобіль обладнано пристроєм для підігрівання рідини AdBlue, який забезпечує нейтралізацію вихлопів у холодну погоду. Пристрій для підігрівання рідини AdBlue працює в автоматичному режимі.

Як правило, витрачається приблизно 2 літри AdBlue на 1000 км, але витрата може бути більшою залежно від особливостей поїздки (наприклад, при великому завантаженні автомобіля або буксируванні причепа).

Бачок для AdBlue

На рівні приблизно п'яти літрів є датчик рівня рідини. Попередження відображаються лише тоді, коли рівень рідини нижче рівня датчика. Місткість бачка ⇨ 275.

Попередження про зниження рівня рідини

Залежно від розрахованого запасу ходу для AdBlue у центрі інформації для водія відображаються різні

повідомлення. Ці повідомлення та обмеження визначені законодавством.

Перше з можливих попереджень - це **AdBlue Range: (Рідини AdBlue виставить на відстань:) 2400 км**.

Це попередження відображається один раз протягом короткого часу разом із розрахованим запасом ходу. Рух автомобіля можливий без жодних обмежень.

Наступне попередження з'являється, коли запас ходу менше 1750 км. Це повідомлення разом із поточним значенням запасу ходу відображатиметься щоразу при ввімкненні запалювання. Це повідомлення потребує підтвердження ⇨ 104. Слід долити AdBlue перш ніж буде досягнуто рівень наступного попередження.

Коли запас ходу AdBlue стане менше 900 км, по черзі відображатимуться наведені повідомлення, які не можна відхилити:

- **AdBlue Low Refill Now (Закінчується рідина AdBlue, негайно долийте)**
- **Engine Restart Prevented in (Запуску автомобіля заважає) 900 км**.

Крім того, постійно блимає контрольний індикатор .

Примітка
У разі підвищеної витрати AdBlue це попередження може з'явитися в центрі інформації для водія, хоча попередження попередніх етапів не відображалися.

Останній рівень попередження - це порожній бачок AdBlue. Повторний запуск двигуна неможливий. По черзі відображатимуться наведені повідомлення, які не можна відхилити:

- **AdBlue Empty Refill Now (Закінчилася рідина AdBlue, негайно долийте)**
- **Engine Will Not Restart (Запуск двигуна блокується)**.

Крім того, постійно блимає контрольний індикатор .

Коли діє функція запобігання повторному запуску двигуна, буде показано таке повідомлення:

Refill AdBlue To Start Vehicle (Щоб завести двигун, долийте рідину AdBlue).

У бачок слід долити рідину AdBlue до максимального рівня, інакше запустити двигун буде неможливо.

Попередження про високу токсичність вихлопів

Коли токсичність вихлопів перевищує певне значення, в інформаційному центрі водія відображаються попередження, подібні до попереджень про запас ходу для рідини AdBlue.

Потім відображатимуться запити на перевірку вихлопної системи, і насамкінець - повідомлення про

запобігання повторному запуску двигуна. Ці обмеження зумовлені вимогами законодавства.

Зверніться на СТО.

Доливання AdBlue

Обережно

Використовуйте лише рідину AdBlue, яка відповідає стандартам ЄС DIN 70 070 та ISO 22241-1.

Забороняється використовувати присадки.

Забороняється розводити AdBlue.

Це може призвести до пошкодження системи селективного каталітичного відновлення.

Примітка
Якщо на заправній станції немає наливного насоса з наконечником для легкових автомобілів, використовуйте для доливання AdBlue тільки пляшки й каністри з герметичним штуцером, щоб запобігти розбризкуванню та переливанню рідини, а також виходу випарів з бачка. AdBlue у пляшках або каністрах можна придбати на багатьох заправних станціях, а також у дилерів компанії Opel та в інших торговельних точках.

Оскільки AdBlue має обмежений термін придатності для використання, перевіряйте дату закінчення терміну придатності перед доливанням рідини в бачок.

Примітка
Система може визначити доливання AdBlue лише тоді, коли ввімкнуто вищезгаданий датчик рівня рідини у бачку.

Якщо система не виявила доливання рідини AdBlue:

1. Їдьте без зупинок упродовж 10 хвилин зі швидкістю не менше ніж 20 км/год.
2. Якщо доливання рідини AdBlue успішно виявлено, зникнуть обмеження, пов’язані з запасом рідини AdBlue.

Якщо система так і не виявила доливання рідини AdBlue, зверніться по допомогу на станцію технічного обслуговування.

Система може не виявити, що рідину AdBlue було долито, також у випадку, коли AdBlue доводиться доливати при температурі нижче -11 °C. У такому випадку слід поставити автомобіль на стоянку в місці з вищою навколишньою температурою і зачекати, поки рідина AdBlue не набуде рідкого стану.

Примітка
Після відкручування захисної кришки з горловини можуть виходити випари аміаку. Намагайтеся не вдихати ці випари, оскільки вони мають їдкий запах. У разі вдихання випарів вони не завдають шкоди.

Басок AdBlue має бути заповнений до максимального рівня. Це необхідно зробити після відображення попередження про запобігання повторному запуску двигуна.

Автомобіль потрібно припаркувати на рівній поверхні.

Заливна горловина для рідини AdBlue знаходиться за кришкою горловини паливного баку, яка розташована в задній частині автомобіля з правого боку.

Кришку горловини паливного баку можна відчинити лише, якщо автомобіль розблоковано.

1. Вийміть ключ із замка запалювання.
2. Закрийте всі дверцята, щоб випари аміаку не потрапили в салон автомобіля.
3. Зніміть кришку горловини паливного баку, натиснувши на неї ⇨ 204.

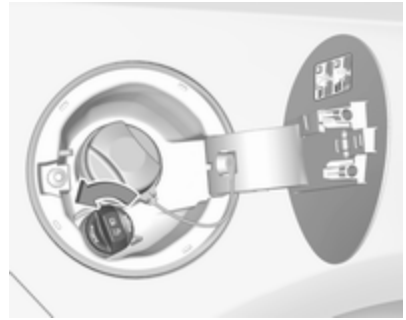

4. Відкрутіть захисний ковпачок горловини.
5. Відкрийте каністру з рідиною AdBlue.
6. Вставте один кінець шланга в каністру, а другий кінець прикрутіть до заливної горловини.
7. Підніміть каністру і дочекайтеся, поки вона спорожніє або поки рідина не перестане виливатися з каністри. Ця процедура може потребувати до п'яти хвилин.
8. Поставте каністру на землю, щоб спорожнити шланг. Зачекайте 15 секунд.
9. Відкрутіть шланг від заливної горловини.
10. Встановіть захисний ковпачок на горловину і закрутіть його за годинниковою стрілкою до кінця.

Примітка

Каністра з-під рідини AdBlue підлягає утилізації відповідно до екологічних норм. Шланг можна використовувати повторно, якщо промити його чистою водою до висихання залишків рідини AdBlue в ньому.

Автоматична трансмісія

Автоматична трансмісія дає змогу перемикати передачі вручну (ручний режим) або автоматично (автоматичний режим).

Для ручного перемикання передач необхідно перевести важіль селектора у ручний режим ⇨ 167.

Дисплей трансмісії

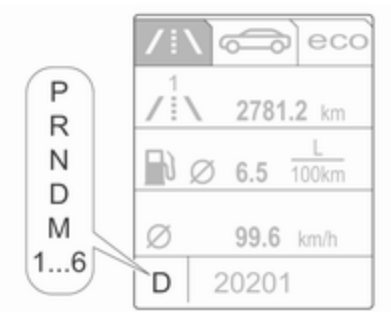

Режим або вибрана передача відображаються на дисплеї трансмісії.

В автоматичному режимі програма керування автомобілем позначається за допомогою **D** в інформаційному центрі водія.

У ручному режимі відображається **M** та номер вибраної передачі.

R означає задню передачу.

N означає нейтральне положення.

P означає положення для стоянки.

Важіль селектора

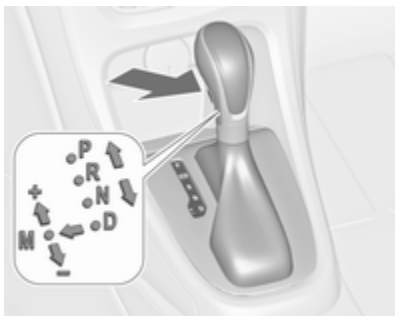

P : положення стоянки, натисніть кнопку вимикання, колеса заблоковані, вмикати лише, коли автомобіль стоїть на місці з увімкнутим стоянковим гальмом

R : передача заднього ходу, натисніть кнопку вимикання, вмикати лише, коли автомобіль стоїть на місці

N : нейтральне положення

D : автоматичний режим

M : ручний режим: перемістіть важіль селектора з положення **D** ліворуч.

+ : перехід на вищу передачу в ручному режимі: перемістіть важіль селектора у положення **M** і підніміть вгору

– : перехід на нижчу передачу в ручному режимі: перемістіть важіль селектора у положення **M** і відхиліть назад

Важіль селектора заблокований у положенні **P**, і його можна рухати лише, коли запалювання ввімкнено, і педаль гальм натиснуто.

Якщо педаль гальм не натиснута, світиться контрольний індикатор (⊘).

Якщо важіль селектора не в положенні **P**, коли система запалення вимкнена, миготять контрольні індикатори (⊘) та **P**.

Щоб увімкнути **P** чи **R**, натисніть кнопку розблокування.

Двигун можна запустити лише з важелем у положенні **P** або **N**. Після вибору положення **N** перед запуском двигуна натисніть педаль гальм або застосуйте стоянкове гальмо.

Не прискорюйтеся під час вмикання передачі. Забороняється натискати педаль акселератора та гальм одночасно.

Коли передача ввімкнена, автомобіль починає повільно рухатися після відпускання гальм.

Гальмування двигуном

Щоб скористатися гальмівним ефектом двигуна, виберіть нижчу передачу в потрібний момент під час спуску (див. ручний режим).

Розгойдування автомобіля

Розгойдування дозволяється лише тоді, коли автомобіль застряг у піску, багні чи снігу. Поставте важіль селектора між **D** і **R** кілька разів. Не давайте повний газ двигуну та уникайте стрімкого прискорення.

Паркування

Застосуйте стоянкове гальмо та ввімкніть **P**.

Ключ запалювання можна вийняти лише, коли важіль селектора знаходиться в положенні **P**.

Ручний режим

Для переходу на ручний режим **D**, переведіть важіль селектора з положення **M** ліворуч.

Штовхніть важіль селектора

вперед **+** : перехід на вищу передачу

назад **−** : перемикання на нижчу передачу

Вибрана передача буде показана на панелі приладів.

За вибору вищої передачі під час руху автомобіля на занадто низькій швидкості та в разі вибору нижчої передачі під час їзди на занадто високій швидкості перемикання передачі не виконується. Після цього в центрі інформації водія може відобразитися повідомлення.

У ручному режимі на високих обертах двигуна автоматичне перемикання на вищу передачу не відбувається.

Електронні системи водіння

- Після холодного запуску система робочої температури підвищує кількість обертів двигуна, щоб каталізатор швидко дійшов до потрібної температури.
- Функція автоматичного перемикання на нейтральну передачу автоматично перемикає на холостий хід, коли автомобіль стоїть на місці з увімкненою передньою передачею.
- Коли ввімкнено режим SPORT, автомобіль переходить на вищу частоту обертів двигуна (якщо не ввімкнено круїз-контроль). Режим SPORT ⇨ 176.
- Спеціальні програми автоматично адаптують точки перемикання передач під час руху схилом вгору чи вниз.

Перехід на нижчу передачу

Якщо педаль акселератора в автоматичному режимі натиснуто повністю, трансмісія перемикається на нижчу передачу, залежно від обертів двигуна.

Помилка

У разі несправності в системі в інформаційному центрі водія з’явиться повідомлення. Повідомлення автомобіля ⇨ 111.

Трансмісія більше не перемикається автоматично. Тривала подорож є можливою з ручним перемиканням передач.

Доступна лише найвища передача. Залежно від несправності, 2-га передача може також бути доступною в ручному режимі. Перемикайте передачу, лише коли автомобіль стоїть на місці.

Для усунення несправності зверніться до майстерні.

Переривання подачі живлення

У випадку переривання подачі живлення важіль селектора не можна перемістити з положення **P**. Ключ запалення неможливо вийняти із замка.

Якщо автомобільний акумулятор розряджений, запустіть двигун за допомогою товстих дротів ⇨ 255.

Якщо причиною несправності не є низький заряд автомобільного акумулятора, відпустіть важіль селектора.

1. Застосуйте стоянкове гальмо.

2. Відчепіть обшивку важеля селектора від центральної консолі ззаду, складіть важіль уперед і поверніть ліворуч.

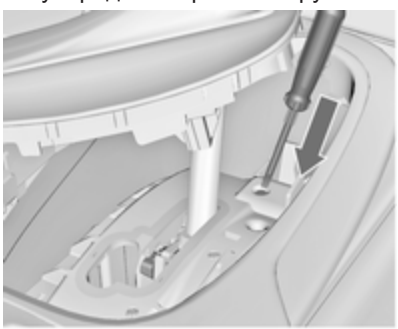

3. Вставте викрутку в отвір до кінця та перемістіть важіль селектора з положення **P** або **N**. У разі повторного вибору **P** або **N** важіль селектора буде знову заблоковано в положенні. Для усунення переривання живлення зверніться до майстерні.
4. Установіть манжету важеля селектора на центральну консоль і заблокуйте її.

Механічна трансмісія

Щоб увімкнути задню передачу, натисніть педаль зчеплення, коли автомобіль стоїть нерухомо, а потім натисніть кнопку розблокування на важелі селектора та ввімкніть передачу.

Якщо передача не вмикається, установіть важіль у нейтральне положення, відпустіть педаль зчеплення та натисніть її повторно; після цього повторіть вибір передачі.

Не дозволяйте зчепленню прокручуватися без потреби.

Під час роботи повністю натисніть педаль зчеплення. Не використовуйте педаль як підставку для ніг.

Обережно
Не рекомендується керувати автомобілем однією рукою, тримаючи іншу на важелі селектора.

Індикація перемикання на вищу передачу ⇨ 100.

Гальма

Система гальм містить у собі два незалежні контури гальм.

Якщо контур гальм виходить із ладу, автомобіль можна загальмувати з використанням іншого контуру гальм. Проте ефект гальмування досягається лише тоді, коли педаль гальм натискається міцно. Для цього потрібно застосувати значно більше сили. Гальмівний шлях подовжується. Зверніться по допомогу до майстерні перед продовженням подорожі.

Коли двигун не працює, підтримка сервопристрою гальм зникає, щойно педаль гальм була натиснута раз або два. Ефект гальмування не знижується, але гальмування вимагає значно більших зусиль. Особливо важливо мати це на увазі під час буксирування.

Контрольний індикатор (ⓘ) ⇨ 98.

Антиблокувальна система гальм

Анти-блокувальна система гальм (ABS) запобігає блокуванню коліс.

Система ABS починає регулювати тиск гальмування, щойно виникає ймовірність блокування коліс. Автомобіль залишається керованим, навіть під час різкого гальмування.

Про роботу системи ABS свідчить пульсування педалі гальм і шум процесу регулювання.

Для оптимального гальмування утримуйте педаль гальм повністю натиснутою протягом усього процесу гальмування, не зважаючи на її пульсування. Не знижуйте тиск на педаль.

Після зрушення з місця система проводить самодіагностику, що можна почути.

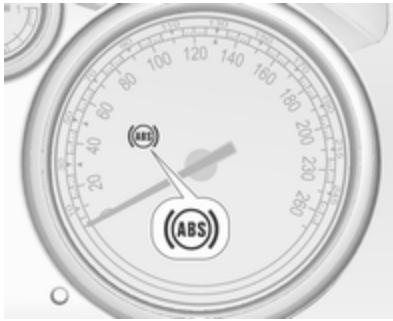

Контрольний індикатор (ABS) ⇨ 99.

Адаптивний стоп-сигнал

Під час повного гальмування з активованою системою ABS миготять усі три ліхтарі гальмування.

Несправність

⚠ Попередження

Якщо в системі ABS є несправність, колеса можуть блокуватися через гальмування, яке є більш жорстким, ніж звичайно. Переваги системи ABS більше недоступні. Під час різкого гальмування автомобіль більше не може керуватися та може йти в заніс.

Для усунення несправності зверніться до майстерні.

Стоянкове гальмо

Ручне стоянкове гальмо

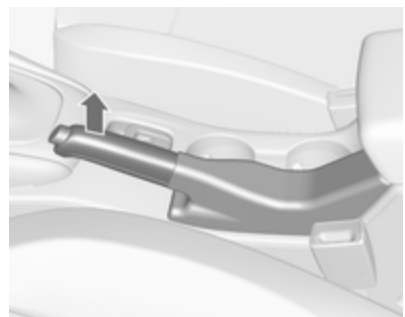

⚠ Попередження

Завжди використовуйте стоянкове гальмо, не натискаючи на кнопку відпускання, та застосовуйте його максимально міцно на спуску чи підйомі.

Щоб відпустити стоянкове гальмо, злегка потягніть важіль угору, натисніть кнопку відпускання та повністю опустіть важіль.

Щоб зменшити зусилля спрацьовування стоянкового гальма, одночасно натисніть педаль гальм.

Контрольний індикатор (!) ⇨ 98.

Електричне стоянкове гальмо

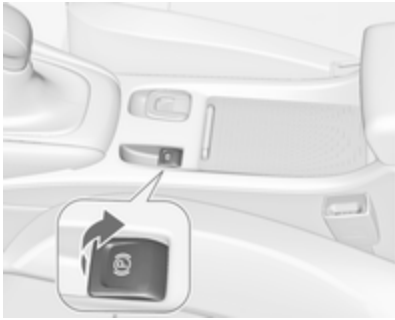

Застосування, коли автомобіль стоїть на місці

⚠ Попередження

Витягніть перемикач Ⓟ приблизно на одну секунду - електричне стоянкове гальмо автоматично почне діяти з відповідним зусиллям. Для застосування з максимальною силою, наприклад, у випадку паркування з причепом або на схилах, двічі потягніть перемикач Ⓟ.

Коли електричне стоянкове гальмо увімкнуте, світиться контрольний індикатор Ⓟ ⇨ 99.

Електричне стоянкове гальмо можна увімкнути за будь-яких умов - навіть тоді, коли запалювання вимкнуте.

Не слід надто часто використовувати електричне стоянкове гальмо, коли двигун вимкнений, оскільки це може призвести до розрядження автомобільного акумулятора.

Перед виходом з автомобіля перевірте стан електричного стоянкового гальма. Контрольний індикатор Ⓟ ⇨ 99.

Відпускання

Увімкніть запалювання. Тримаючи натиснутою педаль гальм, натисніть перемикач Ⓟ.

Функція розгону

Автомобілі з механічною трансмісією: Якщо натиснути педаль зчеплення, а потім трохи відпустити її та злегка натиснути педаль акселератора, електричне стоянкове гальмо вимкнеться автоматично. Це неможливо, якщо перемикач Ⓟ також натиснуто.

Автомобілі з автоматичною трансмісією: Якщо злегка натиснути педаль акселератора, коли важіль селектора знаходиться в положенні **D**, електричне стоянкове гальмо вимкнеться автоматично. Це неможливо, якщо перемикач Ⓟ також натиснуто.

Динамічне гальмування під час руху автомобіля

Коли перемикач Ⓟ залишається витягнутим під час руху автомобіля, система електричного стоянкового гальма сповільнюватиме його, але в статичному режимі ця функція не діє.

Відразу після відпускання перемикача Ⓟ динамічне гальмування припиниться.

Несправність

Коли електричне стоянкове гальмо несправне, світиться контрольний індикатор ⚠, а у центрі інформації для водія (DIC) відображається повідомлення автомобіля.

Щоб увімкнути електричне стоянкове гальмо, потягніть перемикач Ⓟ і не відпускайте його щонайменше 5 секунд. Якщо контрольний індикатор Ⓟ світиться, це свідчить, що електричне стоянкове гальмо увімкнуте.

Щоб вимкнути електричне стоянкове гальмо, натисніть перемикач Ⓟ і не відпускайте його щонайменше 2 секунди. Якщо контрольний індикатор Ⓟ згасне, це свідчитиме, що електричне стоянкове гальмо вимкнуте.

Контрольний індикатор Ⓟ блимає: електричне стоянкове гальмо ввімкнуте не повністю або вимкнуте. Якщо контрольний індикатор блимає постійно, вимкніть електричне стоянкове гальмо, а потім увімкніть його знову.

Підсилювач гальм

Якщо педаль гальм натискається швидко та інтенсивно, автоматично застосовується максимальне гальмівне зусилля (повне гальмування).

Підтримуйте стабільний тиск на педаль гальм до досягнення повного гальмування. Максимальне гальмівне зусилля автоматично зменшується, коли педаль гальм відпускається.

Допоміжна система при старті з місця під гору

Система допомагає запобігти випадковому відкату під час рушання з місця на схилах.

Якщо педаль гальм відпустити після зупинки на схилі, гальма не вимикаються ще протягом двох секунд. Гальма автоматично вимикаються, як тільки автомобіль починає прискорюватися.

Коли функція Автостоп увімкнена, допоміжна система при старті з місця під гору не працює.

Системи регулювання плавності ходу

Протибуксовочна гальмівна система

Протибуксувальна гальмівна система (TC) є складовою електронної системи курсової стійкості (ESC) ⇨ 175.

За потреби вона покращує стійкість руху, незалежно від типу дороги чи зчеплення шин із дорогою, запобігаючи при цьому обертанню ведучих коліс.

Щойно ведучі колеса починають обертатися, потужність двигуна зменшується й обертання гальмується індивідуально. Це значно покращує стійкість авто на слизьких дорогах.

Протибуксувальна гальмівна система (TC) переводиться в робочий стан після кожного запуску двигуна, як тільки згасне індикатор .

Коли система TC працює, блимає індикатор .

⚠ Попередження

Забороняється випробовувати цю спеціальну функцію безпеки, наражаючись на небезпеку під час руху.

Адаптуйте швидкість до дорожніх умов.

Контрольний індикатор ⇨ 100.

Вимкнення

Протибуксувальну гальмівну систему (TC) можна вимкнути, коли потрібне пробуксовування ведучих коліс.

Щоб вимкнути систему TC, коротко натисніть - засвітиться індикатор . Після вимкнення системи в інформаційному центрі водія (DIC) з'явиться відповідне повідомлення про стан системи.

Система TC знову ввімкнеться, якщо кнопку натиснути ще раз.

Система TC також повторно вмикається наступного разу, коли вмикається система запалювання.

Електронна система курсової стійкості

Електронна система курсової стійкості (ESC) за потреби покращує стійкість, незалежно від типу дороги чи зчеплення шин із дорогою. Вона також запобігає пробуксовуванню ведучих коліс. Система ESC діє спільно з протибуксувальною гальмівною системою (TC) ⇨ 174.

Як тільки автомобіль починає відхилятися від прямого шляху (по причині недостатньої керованості/ занесення на повороті), потужність двигуна знижується, і гальмо застосовується окремо до кожного колеса. Це значно покращує стійкість авто на слизьких дорогах.

Електронна система курсової стійкості (ESC) переводиться в робочий стан після кожного запуску двигуна, як тільки згасне індикатор .

Під час роботи системи ESC блимає індикатор .

⚠ Попередження

Забороняється випробовувати цю спеціальну функцію безпеки, наражаючись на небезпеку під час руху.

Адаптуйте швидкість до дорожніх умов.

Контрольний індикатор ⇨ 100.

Вимкнення

Для агресивнішої їзди системи ESC та TC можна вимкнути окремо одна від одної:

- Коротко натисніть : вимикається лише протибуксовочна система, тоді як система ESC продовжує діяти, засвічується індикатор .
- Натисніть і утримуйте щонайменше 5 секунд: системи TC та ESC вимкнуться і засвітяться індикатори та .

Крім цього, в інформаційному центрі для водія (DIC) з'явиться повідомлення про стан системи з інформацією про вибраний режим.

Після того, як автомобіль досягне граничної межі з вимкненою ESP, система знову ввімкне ESP на період граничної межі після одного натиснення педалі гальм.

Система ESC знову ввімкнеться, якщо натиснути ще раз. Якщо систему TC раніше було вимкнено, повторно активуються системи TC та ESC.

Система ESC також повторно активується наступного разу, коли вмикається система запалювання.

Інтерактивне шасі

Система Flex Ride

Flex Ride система, яка дає змогу водію вибирати три режими водіння:

- Режим SPORT: натисніть **SPORT**. Індикатор почне світитися.
- Режим TOUR: натисніть **TOUR**. Індикатор почне світитися.
- Режим NORMAL: кнопки **SPORT** і **TOUR** не натиснуті, індикатори не світяться.

Вимкніть режим SPORT та TOUR, натиснувши відповідну кнопку ще раз.

У кожному режимі водіння система Flex Ride пов'язує такі електронні системи:

- Електронну систему безперервного керування демпфуванням
- Систему управління педаллю акселератора
- Сервомеханізм рульового керування
- Електронна система курсової стійкості (ESC)
- Антиблокувальна гальмівна система (ABS) з функцією керування гальмами на поворотах
- Автоматична трансмісія.

Режим SPORT

Параметри систем адаптовані для спортивного стилю водіння.

Режим TOUR

Параметри систем адаптуються до комфортного стилю водіння.

Режим NORMAL (звичайний)

Усі параметри систем адаптуються до стандартних значень.

Система керування режимом водіння

У кожному вибраному вручну режимі водіння (зокрема в режимі SPORT, TOUR або NORMAL) система керування режимом водіння виявляє та постійно аналізує реальні характеристики водіння, реакції водія та активний динамічний стан автомобіля. За потреби блок керування системою керування режимом водіння автоматично змінює параметри вибраного режиму. Також щойно система розпізнає істотніші відхилення, режим водіння змінюється на всю тривалість застосування цих відхилень.

Якщо, наприклад, вибрано режим NORMAL і система керування режимом водіння виявить спортивний стиль водіння, вона змінить кілька параметрів режиму NORMAL на спортивні. Система керування режимом водіння активує режим SPORT, якщо виявить чіткі ознаки спортивного стилю водіння.

Якщо ж, наприклад, вибрано режим TOUR, але під час руху звивистою дорогою є потреба в різкому гальмуванні, система керування режимом водіння виявить динамічний стан автомобіля та змінить параметри для підвіски на режим SPORT, щоб підвищити стійкість автомобіля.

Коли характеристики водіння або динаміка автомобіля повернуться до попереднього стану, система керування режимом водіння змінить параметри на раніше вибраний режим.

Персоналізовані параметри в спортивному режимі SPORT

Функції режиму SPORT водій може вибрати **SPORT**. Ці параметри можна змінити в меню Settings (Налаштування) на інформаційному дисплеї. Персоналізація автомобіля ⇨ 113.

Допоміжні системи водія

⚠Попередження

Допоміжні системи водія розробляються для допомоги водію і не замінюють його увагу.

Водій бере на себе повну відповідальність при керуванні автомобілем.

При використанні допоміжних систем водія завжди уважно стежте за поточною ситуацією на дорозі.

Круїз-контроль

Круїз-контроль може зберігати та підтримувати швидкість приблизно від 30 до 200 км/год. Під час руху на підйомі чи на спуску можливі відхилення від збережених швидкостей.

Із міркувань безпеки круїз-контроль може активуватися лише після того, як буде один раз натиснуто педаль гальм. Цю функцію неможливо ввімкнути, якщо вибрано першу передачу.

Забороняється використовувати круїз-контроль, якщо не рекомендується підтримувати постійну швидкість.

З автоматичною трансмісією активуйте круїз-контроль лише в автоматичному режимі.

Контрольний індикатор ⌚ ⇨ 103.

Увімкнення

Натисніть ⌚. Контрольний індикатор ⌚ на панелі приладів почне світитися білим кольором.

Активація

Наберіть потрібну швидкість і поверніть колесо регулятора в положення **SET/-**; поточна швидкість зберігається та підтримується. Контрольний індикатор ⌚ на панелі приладів засвічується зеленим кольором. Педаль акселератора можна відпустити.

Швидкість автомобіля можна збільшити натисканням педалі акселератора. Коли педаль акселератора відпускається, відновлюється попередньо збережена швидкість.

Круїз-контроль залишається ввімкнений під час зміни передач.

Збільшення швидкості

Коли круїз-контроль активний, утримуйте коліщатко з накаткою повернутим в положенні **RES/+** або швидко поверніть його в положення **RES/+** кілька разів: швидкість підвищується постійно чи невеликими кроками.

У протилежному випадку наберіть потрібну швидкість і збережіть її поворотом до **SET/-**.

Зменшення швидкості

Коли круїз-контроль активний, утримуйте коліщатко з накаткою повернутим в положенні **SET/-** або швидко поверніть його в положення **SET/-** кілька разів: швидкість знижується постійно чи невеликими кроками.

Вимкнення

Натисніть ⊗. Контрольний індикатор ⊗ на панелі приладів почне світитися білим кольором.

Круїз-контроль дизактивований. Останнє збережене значення швидкості залишається в пам'яті, і його можна відновити пізніше.

Автоматична Вимкнення:

- Швидкість автомобіля нижча за 30 км/год.
- Швидкість автомобіля вища за 200 км/год.
- Натиснуто педаль гальм.
- На кілька секунд натиснуто педаль зчеплення.
- Важіль селектора встановлено в положення **N**.
- Двигун працює з дуже низькою частотою обертів.
- Працює протибуксовочна гальмівна система (TC) або електронна система курсової стійкості (ESC).

Відновлення збереженої швидкості

Досягнувши швидкості більше 30 км/год, поверніть коліщатко до положення **RES/+**. Автомобіль досягає збереженої швидкості.

Вимкнення

Натисніть ⊗. Контрольний індикатор ⊗ на панелі приладів згасне. Збережений показник швидкості видаляється.

Якщо натиснути ⊗, щоб увімкнути обмежувач швидкості, або вимкнути запалювання, функція круїз-контролю також вимкнеться і буде видалено збережену швидкість.

Обмежувач швидкості

Обмежувач швидкості не дозволяє автомобілю перевищувати попередньо встановлену максимальну швидкість.

Максимальну швидкість можна встановити на рівні понад 25 км/г.

Водій може прискорюватися тільки до попередньо заданої швидкості. Під час руху на схилах може статися відхилення від обмеженої швидкості.

Коли система діє, задане обмеження швидкості відображається у верхньому рядку центру інформації для водія (DIC).

Активація

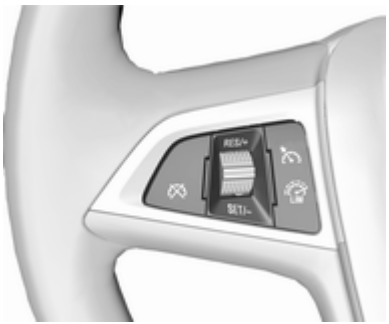

Натисніть . Якщо круїз-контроль вже ввімкнено, після ввімкнення обмежувача швидкості він вимкнеться, і контрольний індикатор згасне.

Встановити обмеження швидкості

При активному обмежувачі швидкості, утримуйте коліщатко в положенні **RES/+** або ж коротко повертайте коліщатко в положення **RES/+** до тих пір, поки бажана швидкість не буде відображена у центрі інформації водія.

Можна також набрати потрібної швидкості й трохи повернути коліщатко регулятора в бік **SET/-**: поточна швидкість буде збережена в якості максимальної. У центрі інформації водія відображається обмеження швидкості.

Зміна обмеження швидкості

При активному обмежувачі швидкості повертайте коліщатко регулятора в положення **RES/+** для збільшення або в положення **SET/-** для зменшення бажаної максимальної швидкості.

Перевищення обмеження швидкості

Якщо під час аварійної ситуації потрібно перевищити обмеження швидкості, сильно натисніть педаль акселератора, долаючи точку спротиву.

Показник обмеження швидкості в інформаційному центрі для водія почне блимати, а у деяких моделях автомобіля також пролунає звуковий сигнал.

Відпустіть педаль акселератора, і функція обмежувача швидкості знову буде активована, щойно швидкість не знизиться менше за встановлене обмеження швидкості.

Вимкнення

Натисніть ⊗: Обмежувач швидкості вимкнеться і автомобілем можна буде керувати без обмеження швидкості.

Задане обмеження швидкості буде збережено, а в інформаційному центрі для водія з'явиться відповідне повідомлення.

Відновити обмеження швидкості

Поверніть коліщатко в положення **RES/+**. Автомобіль набирає швидкість згідно із заданим значенням.

Вимкнення

Натисніть ⊗. Індикація обмеження швидкості в інформаційному центрі водія зникне. Збережений показник швидкості видаляється.

Якщо натиснути ⊗, щоб увімкнути круїз-контроль, або вимкнути запалювання, обмежувач швидкості також вимкнеться, а збережену швидкість буде видалено.

Повідомлення про небезпеку зіткнення спереду

Повідомлення про небезпеку зіткнення спереду може допомогти уникнути чи зменшити шкоду, що завдається при лобових аваріях.

Функція повідомлення про небезпеку зіткнення спереду застосовує фронтальну камеру, розташовану у лобовому склі, для розпізнавання автомобілів, що рухаються прямо попереду вашого автомобіля, у вашій смузі руху, на дистанції до 60 м.

Про наявність автомобіля попереду сигналізує контрольний індикатор 🚗.

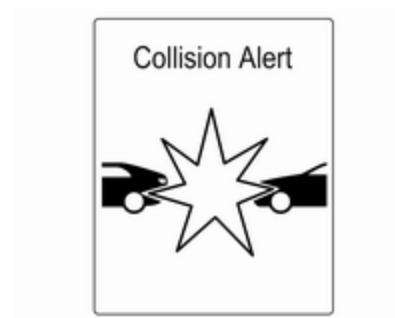

Якщо автомобіль, що рухається попереду, наближається занадто швидко, пролунає попереджувальний звуковий сигнал, і в інформаційному центрі водія (DIC) з'явиться попередження.

Функція повідомлення про небезпеку зіткнення спереду діє за умови, що її не було вимкнуто натисненням ⚠.

Активація

Функція повідомлення про небезпеку зіткнення спереду вмикається автоматично при перевищенні швидкості 40 км/год, якщо вона не була вимкнена кнопкою ⚠, див. нижче.

Вибір чутливості реагування

Чутливість реагування можна встановити у трьох позиціях: "близька", "середня" та "далека" дистанція.

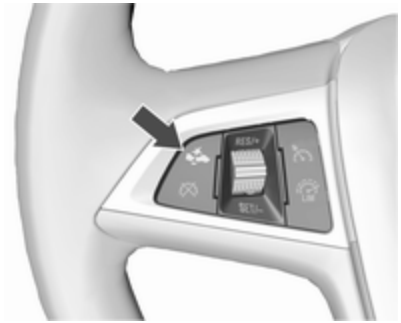

Натисніть ⚠, щоб вивести поточні налаштування в інформаційний центр водія. Натисніть ⚠ ще раз, щоб змінити чутливість реагування.

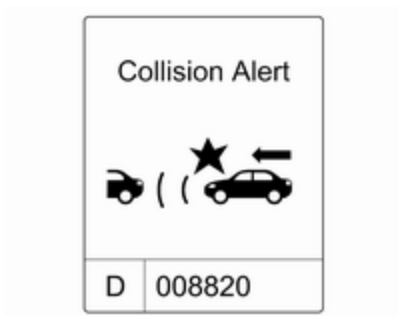

Повідомлення водія

Якщо система виявить автомобіль попереду на смузі руху, на панелі приладів засвітиться зелений контрольний індикатор 🚗.

Коли відстань до автомобіля попереду зменшується до небезпечної або наближення до іншого автомобіля відбувається занадто швидко і зіткнення є неминучим, в інформаційному центрі водія спливає символ попередження про зіткнення.

Водночас, пролунає попереджувальний сигнал. Натисніть педаль гальма, якщо цього потребує ситуація.

Вимкнення

Систему можна вимкнути. Натисніть ⚠ відповідну кількість разів підряд, поки в інформаційному центрі водія не з'явиться повідомлення, показане на малюнку.

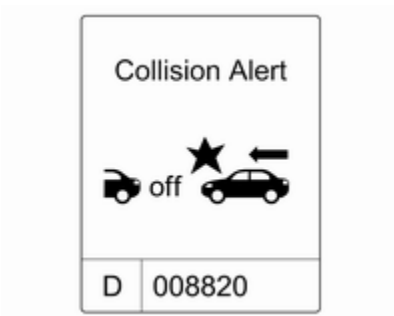

Загальна інформація

⚠ Попередження

Повідомлення про небезпеку зіткнення спереду є просто системою попередження, яка не застосовує гальма. При занадто швидкому наближенні до автомобіля, що рухається попереду у вас може не бути достатньо часу для уникнення зіткнення.

Водій приймає на себе повну відповідальність за дотримання належної дистанції відповідно до дорожніх та погодних умов, а також умов видимості.

Повна увага водія завжди необхідна під час їзди. Він завжди повинен бути готовим діяти і застосовувати гальма.

Обмеження системи

Система призначена для попередження тільки про автомобілі, але також може реагувати на інші предмети.

У наступних випадках функція повідомлення про небезпеку зіткнення спереду може не розпізнавати транспортний засіб попереду, або ефективність датчика буде обмежена:

- На звивистих дорогах.
- Коли погодні умови (наприклад, туман, дощ чи сніг) обмежують видимість.
- Коли датчик вкритий снігом, кригою чи брудом або пошкоджено лобове скло.

Індикація дистанції попереду

Індикація дистанції попереду автомобіля позначає дистанцію до транспортного засобу, що рухається попереду автомобіля. Передня камера на лобовому склі використовується для визначення дистанції до транспортного засобу, що рухається прямо попереду вашого автомобіля. Функція активна на швидкості понад 40 км/г.

В разі виявлення автомобіля попереду відстань до нього відображається в секундах на сторінці центру інформації для водія (DIC) ⇨ 104. Натисніть **MENU** на підкермовому перемикачі поворотів, щоб вибрати **Vehicle Information Menu (Меню інформації про автомобіль)**, а потім поверніть коліщатко регулятора, щоб вибрати сторінку індикації дистанції до автомобіля попереду.

Мінімальна дистанція, що визначається, дорівнює 0,5 секунди.

За відсутності іншого транспортного засобу перед вашим автомобілем в межах дії системи на дисплеї відображатиметься -.- с.

Система допомоги під час паркування

Задня система допомоги під час паркування

⚠ Попередження

Водій несе повну відповідальність за маневри під час паркування.

Під час руху назад з використанням системи допомоги під час паркування заднім ходом обов'язково слід уважно спостерігати за ситуацією довкола автомобіля.

Задня система допомоги під час паркування полегшує паркування, вимірюючи відстань між автомобілем і перешкодами ззаду. Вона інформує і попереджає водія, даючи акустичні сигнали.

Система має чотири ультразвукові датчики у задньому бампері.

Активація

Коли ввімкнена задня передача, система автоматично готова до роботи.

Світловий індикатор, розташований у кнопці P системи допомоги під час паркування, вказує на готовність системи.

Індикація

Система попереджає водія звуковим сигналом про потенційно небезпечні перешкоди, виявлені за автомобілем. Що меншою є відстань між автомобілем та відповідною перешкодою, то коротшим є інтервал між звуковими сигналами. Коли відстань становить менше 30 см, звуковий сигнал лунає безперервно.

Окрім цього, відстань до перешкод також може відображатися в інформаційному центрі водія.

Вимкнення

Система автоматично вимикається після вимкнення задньої передачі.

Щоб увімкнути систему знову, увімкніть задню передачу.

Ручне вимкнення також можливе - для цього слід натиснути кнопку система допомоги під час паркування P.

Коли система вимкнена, світлодіод у кнопці не світиться.

Крім того, якщо вимкнути систему вручну, в інформаційному центрі водія з’явиться спливаюче повідомлення **Park Assist Off (Систему паркування вимкнено)**.

Несправність

Якщо в системі виникли неполадки або вона не діє через певні тимчасові проблеми, наприклад, датчики вкриті кригою, в інформаційному центрі для водія з'являється повідомлення.

Повідомлення автомобіля ⇨ 111.

Передня і задня система допомоги під час паркування

⚠ Попередження

Водій несе повну відповідальність за маневри під час паркування.

Під час руху вперед або заднім ходом з використанням системи допомоги під час паркування обов'язково слід уважно спостерігати за ситуацією довкола автомобіля.

Передня і задня система допомоги під час паркування вимірює дистанцію між автомобілем і перешкодами попереду і позаду автомобіля. Система інформує водія у вигляді акустичних сигналів та повідомлень на дисплеї.

Система має по чотири ультразвукові датчики паркування у задньому та передньому бамперах.

Ця система використовує два різних акустичних попереджувальних сигналів для передньої та задньої частини, при чому кожен з них має різну частоту. Сигнал про перешкоди попереду лунає з передніх динаміків, а про перешкоди позаду – із задніх.

Кнопка системи допомоги під час паркування та схема керування

Для передньої та задньої системи допомоги під час паркування передбачено P⁾⁾▲. Якщо автомобіль додатково оснащений розширеною системою допомоги під час паркування, для неї в системі встановлено ⊡«P⁾▲. Окремий опис наведено далі. Обома системами можна керувати, натискаючи ⊡«P⁾▲.

Передня система допомоги під час паркування вимикається й вмикається короткочасним натисканням кнопки P⁾⁾▲ або ⊡«P⁾▲.

Система розширеної допомоги під час паркування вмикається та вимикається тривалим натисканням (близько 1 секунди) кнопки ⊡«P⁾▲.

Нижче описано функції кнопки для керування системами.

- Передня й задня система допомоги під час паркування активна: вимикається коротким натисненням кнопки.
- Передню й задню системи під час паркування увімкнено: якщо ввімкнено передню передачу, утримуванням кнопки буде ввімкнено систему розширеної допомоги під час паркування.
- Система розширеної допомоги під час паркування активна: коротким натисненням кнопки вмикається передня й задня система допомоги під час паркування.

- Система розширеної допомоги під час паркування активна: вимикається утримуванням кнопки.
- Активна система розширеної допомоги під час паркування та передня й задня система допомоги під час паркування: коротким натисненням кнопки вимикаються обидві системи.

Активація

Коли ввімкнено задню передачу, передня та задня система допомоги під час паркування готові до роботи.

Крім того, коли швидкість нижча, ніж 11 км/год, передня система допомоги під час паркування вмикається автоматично.

Світловий індикатор, розташований у кнопці P⁾⁾⁾▲ або ⁞⁞P⁾⁾⁾▲ системи допомоги під час паркування, вказує на готовність системи до роботи.

Якщо автомобіль перевищить швидкість 11 км/год, передня система допомоги під час паркування вимкнеться. Передня система допомоги під час паркування завжди вмикається в разі падіння швидкості нижче 11 км/год.

Індикація

Система попереджає водія звуковим сигналом про потенційно небезпечні перешкоди, виявлені попереду та за автомобілем. Звукові сигнали подаються з того боку автомобіля, який знаходиться ближче до перешкоди. Що меншою є відстань між автомобілем та відповідною перешкодою, то коротшим є інтервал між звуковими сигналами. Коли відстань становить менше 30 см, звуковий сигнал лунає безперервно.

Окрім цього, відстань до перешкод відображається в інформаційному центрі для водія ⇨ 104.

Відстань до перешкод попереду й позаду позначається зміною ліній відстані навколо автомобіля.

За наявності перешкод позаду одночасно видається звукове й візуальне попередження.

За наявності перешкод попереду спочатку видається візуальне попередження. Коли відстань зменшується до 80 см, також лунає звуковий сигнал.

Позначення дистанції в інформаційному центрі водія може перекриватися повідомленнями автомобіля, що мають вищий пріоритет. Після того, як повідомлення буде підтверджено

натисненням **SET/CLR** на важелі перемикання сигналів повороту, значення відстані відобразиться знову.

Вимкнення

В разі вимкнення задньої передачі задня система допомоги під час паркування автоматично вимикається.

Коли швидкість перевищує 11 км/год, передня система допомоги під час паркування автоматично вимикається.

Систему можна також вимкнути вручну коротким натисненням кнопки системи допомоги під час паркування **P** чи .

Коли система вимкнена, світлодіод у кнопці не світиться.

Крім того, якщо вимкнути систему вручну, в інформаційному центрі водія з'явиться спливаюче повідомлення **Park Assist Off (Систему паркування вимкнено)**.

Після ручного вимкнення передню систему допомоги під час паркування можна ввімкнути знову кнопкою **P** або . Вона також увімкнеться в разі ввімкнення передачі заднього ходу.

Несправність

Якщо в системі виникли неполадки або вона не діє через певні тимчасові проблеми, наприклад, датчики вкриті кригою, в інформаційному центрі для водія з'являється повідомлення.

Повідомлення автомобіля ⇨ 111.

Вдосконалена система допомоги під час паркування

⚠ Попередження

Уся відповідальність за прийняття запропонованого системою місця для паркування та за маневри під час паркування покладається на водія.

Використовуючи системи розширеної допомоги під час паркування, слід обов'язково уважно спостерігати за ситуацією довкола.

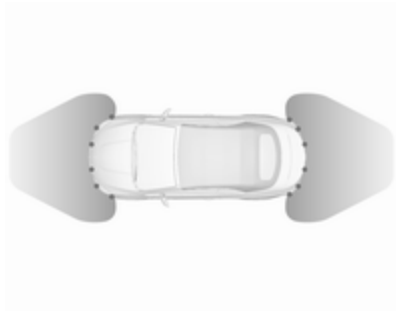

Розширена система допомоги під час паркування показує вказівки в інформаційному центрі водія та подає звукові сигнали, керуючись якими водій може припаркувати автомобіль у належному місці. Водій має керувати кермом, а також контролювати прискорення й гальмування та перемикання передач.

Система використовує датчики допоміжної системи під час паркування в поєднанні з двома додатковими датчиками, розташованими по обидва боки переднього та заднього бампера.

Кнопка системи допомоги під час паркування ⊡P⊿ та схема керування

Щоб увімкнути або вимкнути розширену систему допомоги під час паркування, а також передню та задню систему допомоги під час паркування (див. опис у попередніх розділах), натискайте ⊡P⊿.

Передня система допомоги під час паркування вимикається й вмикається короткочасним натисканням кнопки ⊡P⊿.

Система розширеної допомоги під час паркування вмикається та вимикається тривалим натисканням (близько 1 секунди) кнопки ⊡P⊿.

Нижче описано функції кнопки для керування системами.

- Передня й задня система допомоги під час паркування активна: вимикається коротким натисненням кнопки.
- Передню й задню системи під час паркування увімкнено: якщо ввімкнено передню передачу, утримуванням кнопки буде ввімкнено систему розширеної допомоги під час паркування.
- Система розширеної допомоги під час паркування активна: коротким натисненням кнопки вмикається передня й задня система допомоги під час паркування.
- Система розширеної допомоги під час паркування активна: вимикається утримуванням кнопки.
- Активна система розширеної допомоги під час паркування та передня й задня система допомоги під час паркування: коротким натисненням кнопки вимикаються обидві системи.

Активація

Система буде готова до роботи, якщо під час пошуку місця для паркування натиснути ⊡P⊿ приблизно на одну секунду.

Система вмикається та може шукати місце для паркування лише на швидкості до 30 км/год.

Максимальна відстань між траєкторією руху автомобіля і рядом припаркованих автомобілів становить 1,8 м.

Функціональність

Поки автомобіль із активованою системою допомоги рухається вздовж ряду машин, вдосконалена система допомоги під час паркування здійснює пошук місця для паркування. Виявивши потрібне місце, система повідомляє про нього візуально в інформаційному центрі водія та за допомогою звукового сигналу.

Якщо водій не зупиняє автомобіль в межах 10 метрів після отримання пропозиції щодо місця парковки, система починає шукати інше належне місце.

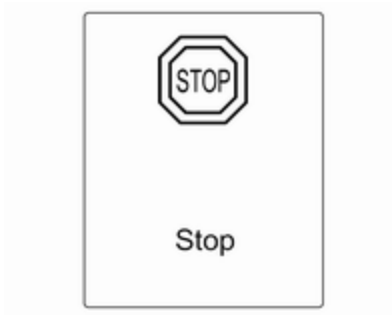

Запропоноване системою місце вважається прийнятим, якщо водій зупиняє рух автомобіля в межах 10 метрів після надходження повідомлення "Stop" (Стоп). Система обраховує оптимальний маршрут до місця парковки. Після цього вона надає водію інструкції щодо потрібних маневрів для досягнення цього місця.

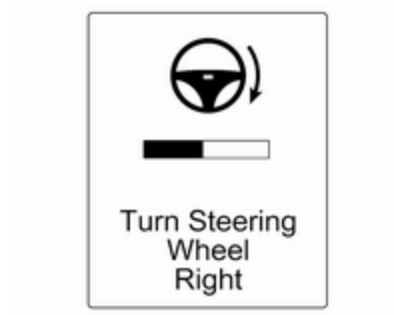

Інструкції на дисплеї відображають:

- Підказку, якщо швидкість автомобіля перевищує 30 км/год.
- Необхідність зупинити автомобіль після визначення місця для паркування.
- Напрямок руху під час паркування.

- Положення керма під час паркування.
- Для деяких інструкцій відображається індикатор виконання.

Після вдалого встановлення автомобіля на місце стоянки відображається символ "Кінцеве положення".

Під час паркування слід уважно слідкувати за звуками, які видають передня та задня системи допомоги. Безперервний звуковий сигнал означає, що відстань до перешкоди менше 30 см.

Зміна сторони парковки

Систему за замовчуванням налаштовано на визначення місць парковки з боку пасажира. Щоб розпізнавати місця для паркування з боку водія, увімкніть указівник поворотів з боку водія під час пошуку.

Щойно указівник поворотів вимикається, система знову розпочинає пошук місця для паркування з боку пасажира.

Пріоритетна інформація дисплея

Після ввімкнення вдосконаленої системи допомоги під час паркування в інформаційному центрі водія відобразиться відповідне повідомлення. Символи вдосконаленої системи допомоги під час паркування в інформаційному центрі водія можуть заміщуватися повідомленнями автомобіля з вищим пріоритетом. Після того, як повідомлення буде підтверджено натисненням **SET/CLR** на важелі перемикання сигналів повороту, вказівки системи розширеної допомоги під час паркування відобразяться знову. Маневрування для паркування можна буде продовжити.

Вимкнення

Система вимикається за наведених нижче умов:

- якщо короткочасно натиснути ⊟P⊿, коли ввімкнено систему розширеної допомоги під час паркування та передню й задню систему допомоги під час паркування
- якщо натиснути й потримати ⊟P⊿, коли ввімкнено систему розширеної допомоги під час паркування
- успішно виконано маневр паркування
- перевищити швидкість 30 км/год
- вимкненням запалювання

У разі автоматичного вимкнення системи або її вимкнення водієм під час маневрування в інформаційному центрі водія

відображається **Parking Deactivated (Паркування дезактивовано)**.

Несправність

У центрі інформації для водія (DIC) відображається повідомлення.

- у системі виникла несправність
- водій не завершив успішно маневрування
- система не працює

Якщо під час надання інструкцій система виявить об'єкт, в інформаційному центрі водія відобразиться повідомлення **Stop (Зупинка)**. Якщо об’єкт буде видалено із зони його виявлення системою, виконання маневру під час паркування відновлюється. Якщо об'єкт не буде усунуто, це призведе до дезактивації системи. Щоб увімкнути систему під час пошуку нового місця для паркування, натисніть ⊡P⊿ приблизно на одну секунду.

Базові нотатки щодо систем допомоги під час паркування

⚠ Попередження

За певних обставин різні відбиваючі поверхні на предметах або одязі, а також зовнішні джерела шуму можуть спричинити нездатність системи виявити перешкоди.

Слід приділяти особливу увагу низько розташованим перешкодам, які можуть пошкодити нижню частину бампера.

Обережно

Якщо датчики чимось закриті, наприклад, вкриті льодом чи снігом, системи може діяти неефективно.

Ефективність роботи системи паркування може погіршуватися при значному навантаженні автомобіля.

Якщо поблизу знаходяться високі транспортні засоби (наприклад, всюдиходи, міні-фургони чи мікроавтобуси), застосовуються особливі умови. Виявлення об'єктів і правильна ідентифікація дистанції у верхній частині таких автомобілів не гарантується.

Об’єкти з малою площею відбиття (наприклад, вузькі предмети або предмети з м'яких матеріалів) система може не виявляти.

Система допомоги під час паркування не виявляє об'єкти поза межами свого радіусу дії.

Примітка

Систему допомоги під час паркування можна вмикати й вимикати шляхом зміни налаштувань в інформаційному дисплеї. Якщо приєднано зчіпний пристрій, слід вибрати відповідний параметр у меню.

Персоналізація автомобіля ⇨ 113.

Примітка
Система допомоги під час паркування автоматично виявляє буксирувальне обладнання, установлене на виробництві. Після підключення з’єднувача система вимикається.

Датчик може виявляти неіснуючі об’єкти (луносигнали) за наявності зовнішніх акустичних або механічних перешкод.

Покращена система допомоги під час паркування може не реагувати на зміну паркувального простору на початку виконання маневру паралельного паркування.

Примітка
Після використання систему розширеної допомоги при паркуванні слід відкалібрувати. Для отримання найбільш точних вказівок щодо паркування необхідно вказати маршрут руху довжиною щонайменше 35 км з усіма поворотами.

Повідомлення бокової мертвої зони видимості

Система попередження бокової мертвої зони розпізнає та повідомляє про об'єкти, що знаходяться по обидві боки автомобіля в межах зазначеної "мертвої зони" видимості. В разі виявлення об'єктів, які можуть бути поза зоною видимості внутрішніх чи зовнішніх дзеркал, система відображає попередження на кожному із зовнішніх дзеркал.

Датчики системи розташовані у бампері з лівого та правого боку автомобіля.

⚠ Попередження

Повідомлення мертвої зони видимості не замінує бачення водія.

Система не може виявити:

- автомобілі, які можуть швидко наближатися, за межами мертвих зон;
- пішоходів, велосипедистів та тварин.

Перш ніж змінювати смугу, завжди перевіряйте ситуацію по всім дзеркалам, дивіться через плече і вмикайте указівник повороту.

Якщо під час руху вперед система виявить у боковій мертвій зоні транспортний засіб, незалежно від того, чи він обминає ваш автомобіль, чи ваш автомобіль обминає його, у відповідному зовнішньому дзеркалі засвітиться жовтий попереджувальний символ . Якщо водій після цього увімкне сигнал повороту, попереджувальний символ почне блимати жовтим кольором, застерігаючи не змінювати смугу руху.

Примітка
Якщо автомобіль, який іде на обгін, рухається принаймні на 10 км/год швидше за той, який він обганяє, попереджувальний

символ у відповідному зовнішньому дзеркалі може не засвічуватися.

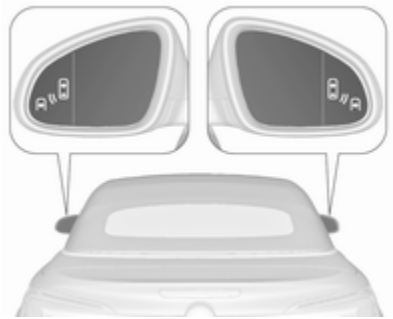

Система попереджування про об’єкти в мертвій зоні діє при швидкостях від 10 км/год до 140 км/год. В разі перевищення швидкості 140 км/год система вимикається, про що свідчитиме слабке підсвічування попереджувальних символів в обох зовнішніх дзеркалах. При зменшенні швидкості попереджувальні символи гаснуть. Якщо після цього буде розпізнаний автомобіль у мертвій зоні видимості, попереджувальний символ засвічуватиметься, як зазвичай, з відповідного боку.

При запуску двигуна індикатори в обох зовнішніх дзеркалах засвітяться на короткий час, повідомляючи таким чином, що система діє.

Цей параметр можна ввімкнути чи вимкнути в меню **Settings (Налаштування)** на інформаційному дисплеї. Персоналізація автомобіля ⇨ 113.

Після дезактивації системи в інформаційному центрі водія відображується відповідне повідомлення.

Зони розпізнавання

Датчик системи охоплює, прибл., 3 метри з обох боків автомобіля. Ця зона починається від кожного зовнішнього дзеркала і простягається приблизно на 3 метри назад. Висота зони становить приблизно від 0,5 м до 2 м від рівня землі.

Під час буксирування причепа система не діє.

Попередження бокових мертвих зон видимості ігнорують такі нерухомі предмети, як огорожу, стовпи, бордюри, стіни та балки. Припарковані чи зустрічні автомобілі не розпізнаються системою.

Несправність

Іноді за звичайних умов система пропускає деякі об’єкти.

Система попереджування про об’єкти в мертвій зоні не працює, коли лівий чи правий кути заднього бампера вкритий брудом, багном, снігом, льодом чи сльотою. Інструкції з миття ⇨ 258.

При виникненні неполадки в системі, або ж якщо система не працює через будь-які тимчасові умови, в інформаційному центрі водія з'являється повідомлення про помилку. В разі систематичної неполадки зверніться на станцію технічного обслуговування.

Камера заднього виду

Камера заднього огляду допомагає водієві під час руху заднім ходом - вона показує ділянку позаду автомобіля.

Огляд камери відображений на кольоровому інформаційному дисплеї.

⚠ Попередження

Камера заднього огляду не замінює очі водія. Майте на увазі, що об'єкти, які знаходяться поза межами зони огляду камери та передніх датчиків допомоги при паркуванні, наприклад, під бампером чи під автомобілем, не відображаються.

Не можна рухатися заднім ходом, дивлячись тільки на інформаційний дисплей – перш ніж рушати, слід обов'язково перевірити простір позаду й навколо автомобіля.

Активація

Камера заднього огляду вмикається автоматично при ввімкненні задньої передачі.

Функціональність

Камера розташована між ліхтарями освітлення номера і має кут огляду 130°.

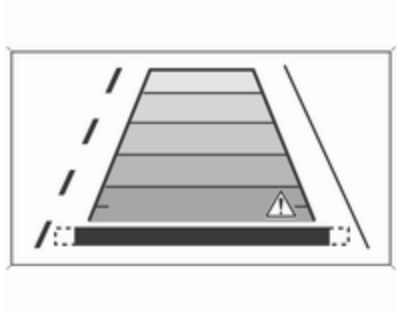

Ділянка, яку показує камера, є обмеженою. Дистанція, що відтворюється на зображенні, відрізняється від фактичної відстані.

Напрямні лінії

Динамічне супроводження - це горизонтальні лінії з інтервалом 1 м, які проектуються на зображення, щоб полегшити визначення дистанції до відображуваних об'єктів.

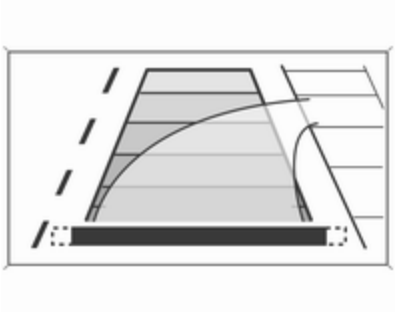

Траєкторія руху автомобіля показується відповідно до кута повороту коліс.

Цю функцію можна вимкнути в меню Settings (Налаштування) на інформаційному дисплеї. Персоналізація автомобіля ⇨ 113.

Попереджувальні символи

Попереджувальні символи мають вигляд трикутників ⚠ на зображенні, позначаючи перешкоди, виявлені задніми датчиками системи розширеної допомоги під час паркування.

Крім цього, символ ⚠ відображається у верхньому рядку інформаційного дисплея разом із застереженням перевірити область навколо автомобіля.

Верхній рядок дисплея очищується натисненням на багатофункціональний регулятор.

Налаштування дисплея

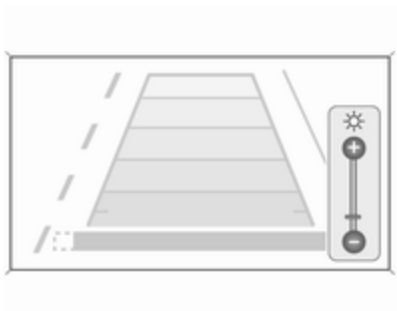

Navi 650/Navi 950: щоб відрегулювати яскравість, натисніть, а потім поверніть зовнішнє кільце багатофункціонального регулятора.

CD 600: яскравість регулюється повертанням багатофункціонального регулятора після натиснення на нього.

Дезактивація

Камера вимикається при перевищенні певної швидкості руху вперед або ж прибл. через 10 секунд після вимкнення задньої передачі.

Увімкнути чи вимкнути камеру заднього виду можна в меню Settings (Налаштування) на інформаційному дисплеї. Персоналізація автомобіля ⇨ 113.

Несправність

Повідомлення про помилки відображаються з ⚠ у верхньому рядку інформаційного дисплея.

Камера заднього огляду може не працювати належним чином за таких умов:

- У темряві.
- Сонце або фари автомобіля світять прямо в об'єктив камери.
- Крига, сніг, бруд чи будь-що інше затуляють об’єктив камери. Очистіть об'єктив, промийте його водою, протріть м'якою тканиною.
- Автомобіль зазнав зіткнення ззаду.
- У разі раптової зміни температури.

Допомога у розпізнаванні дорожніх знаків

Функціональність

До допоміжної системи визначення дорожніх знаків входить передня камера, що розпізнає дорожні знаки та подає інформацію про них до центра інформації водія.

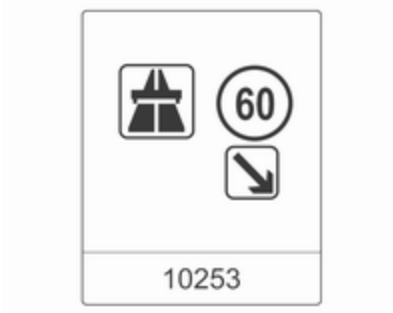

До списку дорожніх знаків що розпізнаються входять:

Знаки обмеження та заборони обгону

- обмеження швидкості,
- обгін заборонено,
- завершення дії обмеження швидкості,
- завершення дії забороненого обгону.

Дорожні знаки

Початок та кінець дії:

- шосе
- дороги для автомобілів
- житлова зона

Додаткові знаки

- додаткові підказки до дорожніх знаків
- обмеження буксирування причепа
- обмеження щодо тягача
- попередження про мокру дорогу
- попередження про ожеледь
- стрілки напрямку

Знаки обмеження швидкості, а також знаки заборони обгону відображаються в інформаційному центрі водія до появи наступного знака обмеження швидкості чи виявлення кінця ділянки з обмеженням швидкості, або до завершення періоду дії знака.

Можливе одночасне відображення на дисплеї декількох знаків.

Знак оклику в рамці означає виявлення додаткового сигналу, який система не може розпізнати.

Система активна на швидкості до 200 км/г, залежно від умов освітлення. Максимальна швидкість, при якій система залишається активною вночі, становить 160 км/год.

Щойно швидкість автомобіля стає меншою ніж 55 км/год, дані на дисплеї скидаються (наприклад, під час в'їзду в зону міста), а вміст сторінки з дорожніми знаками очищується. На дисплеї відобразиться наступна розпізнана швидкість.

Позначення дисплея

Дорожні знаки відображаються в інформаційному центрі водія на сторінці **Виявлення дорожніх знаків**.

Виберіть пункт **Налаштув.** кнопкою **MENU**, а потім виберіть **Система визначення дорожніх знаків** коліщатком регулятора на важелі перемикання сигналів повороту ⇨ 104.

Якщо в меню інформаційного центру водія вибрати іншу функцію, а потім повторно вибрати сторінку **Виявлення дорожніх знаків**, на дисплеї відобразиться останній розпізнаний дорожній знак.

Функція сповіщень

Коли ввімкнено цю функцію, знаки обмеження швидкості та заборони обгону відображаються у вигляді спливних сповіщень в інформаційному центрі водія.

Функція сповіщень вмикається та вимикається в меню налаштувань на сторінці виявлення дорожніх знаків натисненням SET/CLR на важелі перемикання сигналів повороту.

Щоб вимкнути функцію сповіщень, виберіть Off (Вимкнути), коли на екрані відкрита сторінка налаштувань. Для повторного ввімкнення виберіть On (Увімкнути).

Після ввімкнення запалювання функція сповіщень вимикається.

Спливні індикатори відображаються протягом приблизно 8 секунд у центрі інформації водія.

Скидання системи

Вміст пам’яті дорожніх знаків можна очистити в меню налаштувань на сторінці виявлення дорожніх знаків, натиснувши й потримавши **SET/CLR** на важелі перемикання сигналів повороту. Після успішного скидання пролунає звуковий сигнал і, доки не буде визначено наступний дорожній знак, відображатиметься показаний нижче символ.

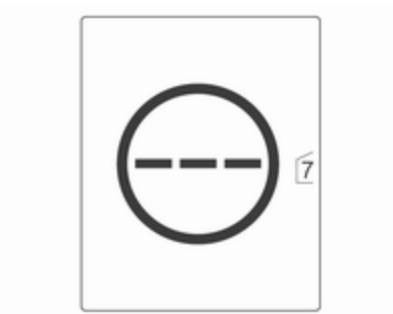

У деяких випадках система визначення дорожніх знаків скидається автоматично системою автомобіля.

Несправність

Система визначення дорожніх знаків може не працювати належним чином за таких умов:

- Забруднено ділянку на лобовому склі, де розміщується передня камера.
- Дорожні знаки повністю чи частково закриті або їх важко розпізнати.
- За поганих погодних умов, наприклад під час сильного дощу, снігопаду, перебування під прямим сонячним світлом або в тіні. У такому випадку в інформаційному центрі водія відобразиться **No Traffic Sign Detection due to Weather (Неможливо визначити дорожні знаки через погодні умови)**.
- Дорожні знаки неправильно встановлені або пошкоджені.
- Дорожні знаки не відповідають Віденській конвенції про дорожні знаки (Wiener Übereinkommen über Straßenverkehrszeichen).

Обережно

Система призначена допомогти водієві у визначеному діапазоні швидкості розпізнавати певні дорожні знаки. Звертайте увагу на дорожні знаки, які не відображає система.

Система розпізнає лише умовні дорожні знаки, які можуть указувати на обмеження швидкості чи завершення дії обмеження.

Не покладайтеся виключно на цю спеціальну функцію, оскільки ви наражаєтеся на ризик під час керування.

Завжди керуйте автомобілем на швидкості, що відповідає дорожнім умовам.

Використання водієм будь-яких допоміжних систем не звільняє його від повної відповідальності за керування автомобілем.

Система попередження про виїзд за межі смуги руху

Передня камера системи попередження про виїзд за межі смуги слідкує за розміткою дорожньої смуги, якою рухається автомобіль. Система розпізнає зміну смуги та попереджує водія про ненавмисне відхилення від неї візуальним та звуковим сигналами.

Під час визначення ненавмисного відхилення від смуги система керується такими критеріями:

- вказівники поворотів не було активовано
- не було натиснуто педаль гальм
- не було застосовано акселератор або не виконано прискорення
- не виконується керування

Якщо водій виконує вказані дії, попередження не відтворюється.

Активація

Система попередження про виїзд за межі смуги активується кнопкою . На активований стан системи вказує ввімкнений індикатор у кнопці. Якщо контрольний індикатор на панелі приладів горить зеленим, система готова до роботи.

Система працює, лише якщо швидкість автомобіля є вищою 56 км/год, а також за наявності розмітки смуги.

Як тільки система розпізнає ненавмисне відхилення від смуги, контрольний індикатор починає миготіти жовтим кольором. Водночас активується звуковий сигнал.

Вимкнення

Система вимикається кнопкою , після чого світлодіодний індикатор у кнопці згасає.

Система не працює, якщо швидкість руху автомобіля становить менше 56 км/год.

Несправність

Система попередження про виїзд за межі смуги може не працювати належним чином за таких умов:

- якщо вітрове скло забруднене
- за поганих погодних умов, наприклад під час сильного дощу, снігопаду, перебування під прямим сонячним світлом або в тіні

Система не працює, коли дорожня розмітка не розпізнається.

Пальне

Пальне для бензинових двигунів

Використання пального, якість якого не відповідає чинним Технічним умовам (Указ № 118 від 27.02.2008 р. з поправками № 1076 від 30.12.2008 р.), може призвести до пошкодження двигуна.

Використовуйте пальне з рекомендованим октановим числом. Використання пального з низьким октановим числом може призвести до зниження потужності й моменту двигуна. Крім того, може дещо підвищитися витрата пального.

Обережно

Забороняється використовувати пальне чи присадки до пального, які містять металовмісні суміші, наприклад присадки на основі марганцю. Це може призвести до пошкодження двигуна.

Обережно

Використання пального з октановим числом, нижчим за мінімальне припустиме значення, може призвести до некерованого горіння й пошкодження двигуна.

Вимоги для двигунів щодо октанового числа наведені в таблиці даних про двигуни ⇨ 271. У певних країнах кришка горловини паливного баку може мати табличку з вимогами, що відрізняються від вказаних.

Присадки до пального за межами Європи

Пальне має містити мийні присадки, які запобігають утворенню відкладень у двигуні й паливній системі. Чисті паливні інжектори та впускні клапани забезпечать належну роботу

системи зниження токсичності вихлопів. У деяких типах пального вміст присадки недостатній для підтримання паливних інжекторів і впускних клапанів у чистоті.

Щоб компенсувати нестачу мийної присадки, під час кожної заміни мастила в двигуні або через кожні 15000 км пробігу (залежно від того, що настане раніше), доливайте в паливний бак засіб "Fuel System Treatment PLUS". Його можна придбати на станції технічного обслуговування.

У деяких містах у продажу є типи пального з кисневими сполуками (наприклад, ефірами та етанолом), а також пальне покращеної якості. Якщо ці типи пального відповідають описаним вище вимогам, їх можна використовувати. Однак пальне марки E85 (містить 85% етанолу) та інші типи пального, що містять більше 15% етанолу, можна використовувати лише в автомобілях типу FlexFuel (працюють на двох типах пального).

Обережно

Не використовуйте пальне, що містить метанол. Воно може призвести до корозії металевих частин паливної системи, а також пошкодити пластмасові й гумові деталі. Усунення таких пошкоджень не покривається гарантією на автомобіль.

Деякі види пального, переважно з високим октановим числом для спортивних автомобілів, можуть містити присадку для підвищення октанового числа – циклопентадієніл трікарбоніл марганцю (MMT). Не використовуйте пальне або присадки для пального, які містять MMT – вони можуть скоротити строк служби свічок запалювання та вплинути на ефективність системи зниження токсичності вихлопів. Може засвітитися індикатор несправності ⇨ 98. Якщо таке трапиться, зверніться по допомогу на станцію технічного обслуговування.

Пальне для дизельних двигунів

Використання пального, якість якого не відповідає чинним Технічним умовам (Указ № 118 від 27.02.2008 р. з поправками № 1076 від 30.12.2008 р.) може призвести до пошкодження двигуна та скасування всіх гарантійних зобов’язань.

Можна використовувати види пального з вмістом біодизелю (що відповідають стандарту EN 14214) до 7% від загального об’єму (наприклад, B7).

Під час подорожей країнами за межами ЄС допускається іноді використовувати пальне типу "євродизель", в якому концентрація сірки не перевищує 50 проміле.

Обережно

Часте використання дизельного пального з концентрацією сірки понад 15 проміле призведе до серйозного пошкодження двигуна.

Не використовуйте морське дизельне паливо, грубне паливо, Aquazole та подібні водно-дизельні емульсії. Заборонено розводити дизпальне жодним видом пального для бензинових двигунів.

Експлуатація за низької температури

При температурі нижче 0° C деякі дизельні продукти з сумішами біодизелю можуть забити паливні канали, замерзнути або набути форми гелю, що може вплинути на систему подачі пального. Можуть порушитися запуск і робота двигуна. Не забудьте заправити бак зимовим дизельним пальним, призначеним для використання при температурі навколишнього повітря нижче 0°C.

Арктичний сорт дизельного пального можна використовувати в умовах дуже холодного клімату при температурі нижче -20° C. Цей сорт пального не рекомендується використовувати в умовах теплого або тропічного клімату – це може спричинити заглухання двигуна чи його неналежний запуск або пошкодити систему вприскування пального.

Поповнення рівня пального

⚠ Небезпека

Перш ніж заправляти автомобіль, вимкніть запалювання та будь-які зовнішні нагрівачі з камерами згорання. Вимкніть мобільні телефони.

Заправляючи автомобіль, дотримуйтеся інструкцій з експлуатації та техніки безпеки заправної станції.

⚠ Небезпека

Пальне є займистим і вибухонебезпечним. Забороняється палити. Забороняється наявність відкритого вогню.

Якщо в автомобілі є запах пального, негайно зверніться до майстерні.

Обережно

У випадку заправки невідповідним типом палива не заводьте двигун.

Кришка горловини паливного баку розташована в задньому правому крилі автомобіля.

Кришку горловини паливного баку можна відчинити лише, якщо автомобіль розблоковано. Натиснувши кришку горловини паливного баку, зніміть її.

Щоб відкрити горловину, повільно відкрутіть кришку проти годинникової стрілки.

Кришка горловини паливного баку може бути зафіксована в скобі на горловині паливного баку.

Для заправки пального повністю вставте пістолет бензоколонки та увімкніть його.

Після автоматичного припинення подачі пального бак можна доповнити, натискаючи важіль заправного пістолета (не більше двох разів).

Обережно
Витріть усі переливи.

Щоб закрити кришку паливнозаливної горловини, поверніть її праворуч до клацання.

Закрийте кришку до фіксації.

Автомобілі з пристроєм для запобігання заливанню неналежного пального

⚠ Попередження
В автомобілях із пристроєм для запобігання заливанню неналежного пального забороняється намагатися вручну відкрити кришку заливної горловини. Нехтування цим застереженням може призвести до затискання пальців.

Автомобілі з системою селективного каталітичного відновлення обладнано пристроєм для запобігання заливанню неналежного пального.

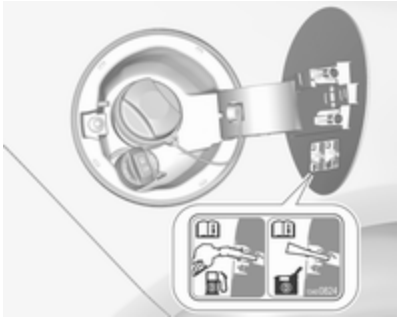

Завдяки цьому захисному пристрою кришку заливної горловини можна відкрити лише насадкою для заливання дизельного пального або лійкою для екстреного доливання пального.

Повільно відкрутіть кришку проти годинникової стрілки.

Кришку можна залишити в скобі на горловині паливного баку.

Встановіть насадку в прямому положенні відносно заливної горловини, а потім із невеликим зусиллям вставте насадку в горловину.

У разі екстреної необхідності долийте пальне з каністри. Кришку заливної горловини слід відкривати за допомогою лійки.

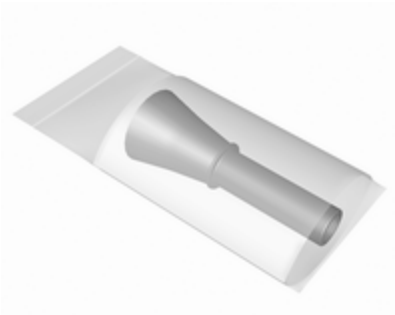

Лійка знаходиться у багажному відділенні.

Встановіть лійку в прямому положенні відносно заливної горловини, а потім із невеликим зусиллям вставте її в горловину.

Для заливання дизельного пального в горловину користуйтеся спеціальною лійкою.

Після доливання покладіть лійку в пластиковий пакет і сховайте її у відділення для зберігання.

Система селективного каталітичного відновлення ⇨ 162.

Кришка горловини паливного баку

Використовуйте лише оригінальні кришки для горловини паливного бака. Автомобілі з дизельними двигунами оснащуються спеціальними кришками горловини паливного баку.

Витрати пального - викиди CO_2

Витрата пального (комбінована) становить від 7,3 до 5,2 л/100 км.

Викиди CO_2 (комбіновані) становлять від 172 до 138 г/км.

Характеристики, що стосуються вашого автомобіля, див. у Сертифікаті відповідності ЕЕС, що надається з вашим автомобілем чи в інших національних реєстраційних документах.

Загальна інформація

Наведені офіційні дані про споживання палива та викиди CO_2 ґрунтуються на базовій моделі ЄС для стандартного обладнання.

Показники витрат пального й викидів CO_2 визначені відповідно до Регламенту R (ЄС) № 715/2007 (остання застосовна версія) з урахуванням маси транспортного засобу в робочому стані згідно з вимогами цього регламенту.

Дані надаються тільки для порівняння з різними модифікаціями автомобілів і не сприймаються як гарантія фактичного рівня споживання палива конкретною моделлю автомобіля. Додаткове обладнання може призвести до незначного збільшення споживання палива та викидів CO_2, порівняно із наведеними даними. Більш того, витрати пального залежать від особистого стилю водіння, а також від інтенсивності руху та дорожніх умов.

Зчіпний пристрій для причепа

Загальна інформація

Використовуйте лише схвалене для вашого автомобіля обладнання. Проводьте модернізацію буксирувального обладнання в майстерні. Це може бути потрібним, щоб внести зміни, які впливають на систему охолодження, теплозахист або інше обладнання.

Функція виявлення перегорілої лампи стоп-сигналу причепа не виявляє частковий вихід ламп з ладу. Наприклад, коли встановлено 4 лампи по 5 Вт, функція виявить неполадку, тільки коли залишиться одна лампа 5 Вт або не залишиться жодної.

Під час кріплення буксирувального обладнання отвір буксирної провушини може бути накритий. У такому разі використовуйте причіпний пристрій для буксирування. Завжди зберігайте причіпний пристрій в автомобілі.

Характеристики водіння та поради щодо буксирування

Перед під’єднанням причепа змастіть кулю причіпного пристрою. Проте не робіть цього, якщо стабілізатор, який діє на кулю причіпного пристрою, використовується для зменшення коливальних рухів.

Для причепів із низькою стійкістю та будинків на колесах із допустимою загальною масою понад 1200 кг наполегливо рекомендується використовувати стабілізатор, якщо швидкість руху перевищує 80 км/год.

Якщо причеп починає коливатися, рухайтеся повільніше, не намагайтеся різко виправити керування та гальмування.

Під час спуску їдьте на тій самій передачі, на якій їхали вгору, та з приблизно такою швидкістю.

Відрегулюйте тиск у шинах до рівня, вказаного для повного навантаження ⇨ 276.

Буксирування причепа

Вантаж причепа

Допустимим навантаженням причепа є максимальні значення, які залежать від автомобіля та двигуна та які не можна перевищувати. Фактичним навантаженням причепа є різниця між фактичною повною масою причепа та фактичним навантаженням на причіпний пристрій причепа.

Допустимі навантаження причепа вказані в документації автомобіля. Загалом вони дійсні для схилів із нахилом максимум до 12%.

Допустиме навантаження причепа застосовується до вказаного схилу та до висоти 1000 метрів над рівнем моря. Оскільки через розрідження повітря потужність двигуна зменшується зі збільшенням висоти, що послаблює здатність подолання підйомів, допустима загальна маса автопоїзда також зменшується на 10% на кожну 1000 метрів додаткової висоти. Загальна маса автопотяга не має зменшуватися під час руху дорогами з невеликими схилами (менше ніж 8%, наприклад шосе).

Забороняється перевищувати допустиму загальну вагу автопотяга. Ця вага вказана на маркувальній табличці ⇨ 266.

Вертикальне навантаження на причіпний пристрій

Вертикальне навантаження на причіпний пристрій - це навантаження причепа на кулю причіпного пристрою. Його можна змінити, змінивши розподіл вантажу під час завантаження причепа.

Максимально допустиме вертикальне навантаження на причіпний пристрій (75 кг) вказано на маркувальній табличці буксирувального обладнання та в документації автомобіля. Завжди прагніть до максимального навантаження, особливо у випадку з важкими причепами.

Вертикальне навантаження на причіпний пристрій не повинно бути менше 25 кг.

Навантаження на задню вісь

Коли причіп причеплений і автомобіль повністю завантажений, допустиме навантаження на задню вісь (див. маркувальну табличку чи документацію до автомобіля) можна перевищити на 100 кг, а загальну масу автомобіля – на 100 кг. Якщо допустиме навантаження на задню вісь перевищено, максимальна швидкість руху не може перевищувати 100 км/год.

Буксирувальне обладнання

Обережно
Під час руху без причепа складіть причіпний пристрій.

Зберігання складеного причіпного пристрою

Причіпний пристрій (фаркоп) зберігається в сумці й має бути закріпленим у багажнику.

Автомобіль із запасним колесом

Сумка з причіпним пристроєм розміщується поряд із запасним колесом під кришкою підлоги багажника.

Пропустіть ремінець через обід і навколо колеса, обв'яжіть його навколо причіпного пристрою, а потім закріпіть сумку, затягнувши ремінець.

Автомобілі з набором для ремонту шин

Сумка з причіпним пристроєм розміщується поряд із коробкою з комплектом для ремонту шин під кришкою підлоги багажника.

Ремінець обв'язується навколо болта під коробкою з комплектом для ремонту шин. Обв'яжіть ремінець навколо причіпного пристрою, а потім закріпіть сумку, затягнувши ремінець.

Автомобілі з пласкою підлогою багажника

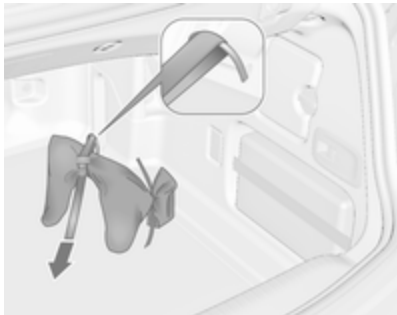

Сумка з причіпним пристроєм зберігається праворуч на підлозі багажника.

Пропустіть ремінець через заднє праве вушко кріплення, двічі обв'яжіть його навколо причіпного пристрою, а потім закріпіть сумку, затягнувши ремінець.

Встановлення причіпного пристрою

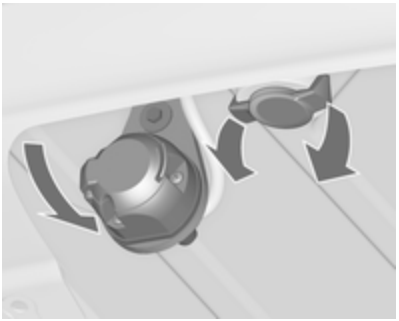

Відключіть та складіть розетку. Вийміть ущільнювальну пробку з отвору для причіпного пристрою та покладіть її для зберігання.

Перевірка натягу причіпного пристрою

- Червона позначка на затискачі має бути навпроти зеленої позначки на причіпному пристрої.
- Зазор між затискачем та причіпним пристроєм має становити близько 6 мм.
- Ключ має бути в положенні 🔓.

В іншому випадку причіпний пристрій потрібно натягнути перед встановленням.

- Розблокуйте причіпний пристрій, повернувши ключ у положення 🔓.

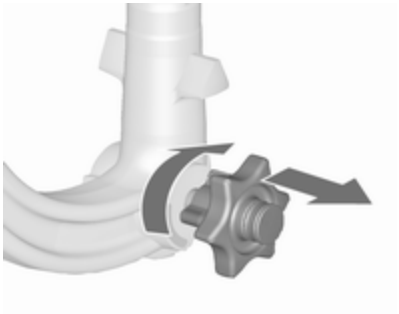

- Потягніть поворотну кнопку та поверніть за годинниковою стрілкою до упору.

Встановлення причіпного пристрою

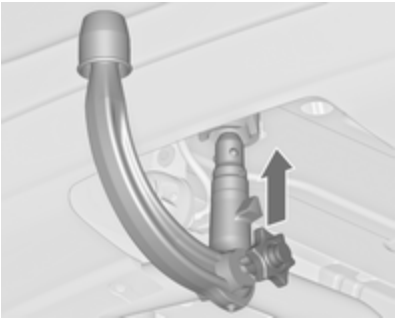

Вставте натягнутий причіпний пристрій в отвір та натисніть вгору до його фіксування з характерним звуком.

Затискач переміститься назад у початкове положення, впершись у причіпний пристрій без зазору.

⚠ Попередження

Забороняється торкатися поворотної ручки під час вставляння.

Заблокуйте причіпний пристрій, повернувши ключ у положення ⚿. Вийміть ключ і закрийте запобіжний клапан.

Отвір для відривного блокувального тросу

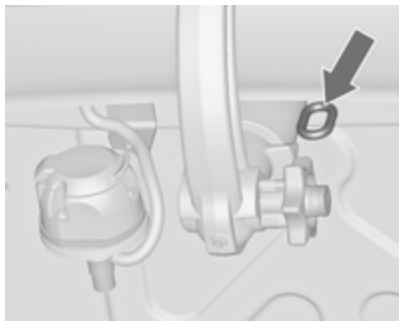

Причепіть відривний блокувальний трос до отвору.

Причіпний пристрій має бути обов’язково правильно встановлено

- Зелена позначка на затискачі має бути навпроти зеленої позначки на причіпному пристрої.
- Між затискачем та причіпним пристроєм не повинно бути зазору.
- Причіпний пристрій має бути надійно з’єднаним із отвором.
- Причіпний пристрій потрібно заблокувати, а ключ - вийняти.

⚠ Попередження

Буксирування причепа дозволяється лише, коли штанга причіпного пристрою встановлена правильно. Якщо штанга заходить неправильно, зверніться по допомогу до майстерні.

Знімання причіпного пристрою

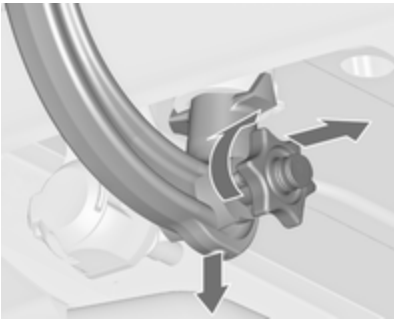

Щоб розблокувати причіпний пристрій, зніміть захисну кришку та поверніть ключ у положення 🔓.

Потягніть поворотну ручку та поверніть за годинниковою стрілкою до упору. Потягніть причіпний пристрій донизу.

Вставте ущільнюючу пробку в отвір. Складіть вилку.

Зберігати та закріплювати причіпний пристрій потрібно відповідно до наведених вище інструкцій.

Догляд за автомобілем

Загальна інформація **214**
Аксесуари та модифікації автомобілів 214
Зберігання автомобіля 214
Отримання автомобіля після відпрацювання ресурсу 215
Перевірки автомобіля **215**
Виконання робіт 215
Капот 216
Моторні мастила 216
Охолоджуюча рідина двигуна 218
Рідина в бачку омивача 218
Гальма 219
Гальмівна рідина 219
Автомобільний акумулятор ... 219
Випуск води й бруду з системи дизельного пального 221
Заміна щітки склоочисника ... 221
Заміна лампи **222**
Галогенові фари 222
Адаптивна система головного освітлення 224
Протитуманні фари 225
Передні ліхтарі повороту 225
Задні ліхтарі 226
Бокові ліхтарі повороту 228
Освітлення номерного знака 229
Внутрішнє освітлення 229
Освітлення приладової панелі 229
Електрична система **230**
Запобіжники 230
Блок запобіжників моторного відділення 231
Блок запобіжників панелі приладів 233
Блок запобіжників вантажного відділення 235
Інструменти автомобіля **236**
Інструменти 236
Колеса та шини **237**
Зимові шини 238
Позначення шин 238
Система контролю тиску в шинах 238
Тиск у шинах 242
Глибина малюнка протектора 244
Заміна розміру шин та коліс .. 244
Колісні ковпаки 244
Ланцюги для шин 245
Комплект для ремонту шин ... 245
Заміна коліс 248
Запасне колесо 251
Запуск від зовнішнього джерела **255**
Буксирування **256**
Буксирування автомобіля 256
Буксирування іншого автомобіля 257
Догляд за зовнішнім виглядом **258**
Догляд за зовнішніми частинами 258
Догляд за салоном 261

Загальна інформація

Аксесуари та модифікації автомобілів

Рекомендується використовувати оригінальні деталі, аксесуари, а також схвалені виробником частини для вашого типу автомобіля. Ми не можемо оцінити та гарантувати надійність продуктів, навіть якщо вони відповідають регулятивним нормам або отримали будь-яке інше схвалення.

Будь-які модифікації, переробки або інші зміни, внесені до стандартної специфікації автомобіля (зокрема, без обмеження, модифікації програмного забезпечення, модифікації електронних блоків керування) можуть призвести до скасування гарантії, наданої компанією Opel. Крім того, такі зміни можуть позначитися на роботі систем допомоги водію, вплинути на витрату пального, рівень викидів CO_2 та інших викидів. Унаслідок цього автомобіль більше не відповідатиме вимогам дозволу на експлуатацію, через що його реєстрація може стати недійсною.

Обережно

Під час транспортування транспортного засобу потягом чи евакуатором закрилки можуть пошкодитися.

Зберігання автомобіля

Зберігання протягом тривалого періоду часу

Якщо автомобіль потрібно зберігати протягом кількох місяців:

- Помийте автомобіль. Відполіруйте пофарбовані частини автомобіля. Догляд за зовнішніми частинами ⇨ 258.
- Перевірте віск у моторному відсіку та на днищі.
- Почистіть та законсервуйте гумові ущільнювачі.
- Повністю заповніть паливний бак.
- Замініть масло в двигуні.
- Висушіть резервуар для миючої рідини.
- Перевірте рівень антифризу та захист від корозії.
- Відрегулюйте тиск у шинах до рівня, вказаного для повного навантаження.
- Поставте автомобіль в сухому, добре провітрюваному місці. Увімкніть першу чи задню передачу чи встановіть селектор у положення **P**. Попередьте відкат автомобіля.
- Не застосовуйте стоянкове гальмо.
- Відчиніть капот, зачиніть усі дверцята та заблокуйте автомобіль.
- Закрийте м’який дах.
- Накрийте м'який дах, щоб зменшити вплив на нього погодних чинників.
- Відключіть клему з негативного виходу батареї автомобіля. Майте на увазі, всі системи перестануть працювати,

наприклад, система запобігання викраденню автомобіля.

Повернення до експлуатації

Якщо автомобіль потрібно повернути до експлуатації:

- Підключіть клему до негативного виходу батареї автомобіля. Активуйте систему електропідйомників вікон.
- Перевірте тиск у шинах.
- Заповніть резервуар омиваючою рідиною.
- Перевірте рівень масла в двигуні.
- Перевірте рівень охолоджуючої рідини.
- Оскільки термін придатності AdBlue становить два місяці, після закінчення цього терміну рідину слід замінити. Зверніться по допомогу на станцію технічного обслуговування.
- За потреби встановіть номерний знак.

Отримання автомобіля після відпрацювання ресурсу

Інформація про центри прийому автомобілів, термін експлуатації яких завершився, і їх переробку, доступна на нашому веб-сайті, у тих країнах, де це є нормативною вимогою. Довіряйте виконання цієї роботи лише авторизованим центрам переробки.

Перевірки автомобіля

Виконання робіт

⚠ Попередження

Перевірки в моторному відсіку здійснюйте лише, коли вимкнено систему запалення.

Вентилятор охолодження може почати працювати навіть, якщо система запалення вимкнена.

⚠Небезпека

Система запалення та ксенонові фари використовують надзвичайно високу напругу. Не торкайтеся їх.

Капот

Відкривання

Потягніть важіль і поверніть його в початкове положення.

Зсуньте запобіжну защіпку до лівого боку автомобіля і відкрийте капот.

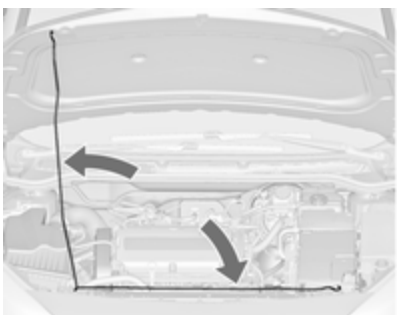

Зафіксуйте опору капота.

Якщо при активній функції Автостоп відкрити капот, двигун буде автоматично запущений з міркувань безпеки.

Зачинення

Перед тим, як закрити капот, натисніть опору в тримачі.

Опустіть капот і відпустіть його на невеликій висоті (20-25 см), щоб замкнувся на заскочку. Перевірте, щоб капот зачинився.

Обережно

Зачиняючи капот, не натискайте на нього, щоб не утворилася вм’ятина.

Моторні мастила

Радимо регулярно перевіряти рівень масла у двигуні вручну, щоб запобігти пошкодженню двигуна. Переконайтеся, що використовуване масло відповідає вказаним специфікаціям. Рекомендовані рідини та мастила ⇨ 264.

Максимальна витрата моторного мастила становить 0,6 літра на 1000 км.

Перевірку потрібно здійснювати на рівній поверхні. Двигун повинен мати робочу температуру та бути вимкненим щонайменше протягом п’яти хвилин.

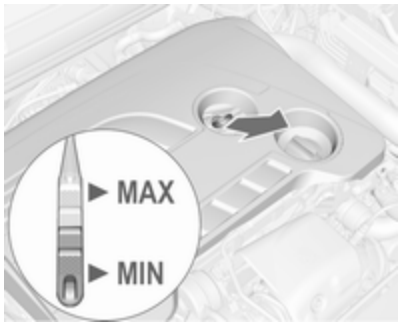

Витягніть щуп і витріть його насухо, вставте повністю, а потім витягніть і перевірте рівень мастила в двигуні.

Залежно від варіанта двигуна використовуються різні щупи.

Коли рівень мастила у двигуні падає до позначки **MIN**, слід долити мастило.

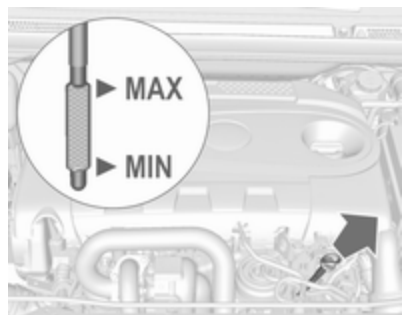

Рекомендується використовувати мастило того самого типу, який використовувався під час останньої заміни.

Рівень масла в двигуні не повинен перевищувати позначку **MAX** на щупі.

Обережно
Масло з двигуна потрібно злити.

Заправні обсяги ⇨ 275.

Установіть кришку рівно та затисніть її.

Охолоджуюча рідина двигуна

Охолоджувальна рідина не замерзає приблизно до температури -28 °C. У регіонах з холодним кліматом і дуже низькими температурами заводська охолоджувальна рідина забезпечує захист від замерзання приблизно до -37 °C.

Обережно

Використовуйте антифриз, який схвалено для використання в автомобілі.

Охолоджувальна рідина та антифриз ⇨ 264.

Рівень охолоджуючої рідини

Обережно

Надто низький рівень охолоджуючої рідини може спричинити пошкодження двигуна.

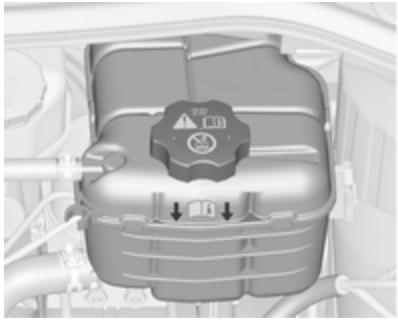

Якщо система холодна, рівень охолоджуючої рідини повинен бути вище лінії наповнення. За умови низького рівня долийте рідину.

⚠ Попередження

Залиште двигун для охолодження перед відкриванням кришки. Обережно відкрийте кришку, поступово знижуючи тиск.

Для доливання використовуйте суміш готового концентрату охолоджувальної рідини та чистої водопровідної води в пропорції 1:1.

У разі відсутності концентрату охолоджувальної рідини, використовуйте чисту водопровідну воду. Щільно закрийте кришку. Проводити перевірку концентрації охолоджувальної рідини та усувати причини її витрати слід лише в майстерні.

Рідина в бачку омивача

Заповніть резервуар чистою водою, змішаною з відповідною кількістю рекомендованої мийної рідини для лобового скла зі вмістом антифризу.

Обережно

Лише рідина для промивання з достатньою концентрацією антифризу забезпечує захист за низької температури або в разі її різкого зниження.

Використання в омивачі рідини, яка містить ізопропанол, може призвести до пошкодження зовнішніх ліхтарів.

Рідина омивача ⇨ 264.

Гальма

При мінімальному шарі гальмівної накладки під час гальмування ви можете почути скрегіт.

Подорож на великі відстані є можливою, але потрібно замінити гальмівні колодки якомога швидше.

Встановивши нові гальмівні накладки, уникайте зайвого різкого гальмування протягом перших кількох поїздок.

Гальмівна рідина

⚠ Попередження

Гальмівна рідина є отруйною та кородуючою. Уникайте контакту з очима, шкірою, тканинами та пофарбованими поверхнями.

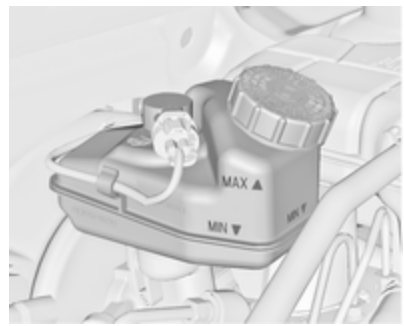

Рівень гальмівної рідини має бути на рівні між позначками **MIN** і **MAX**.

Якщо рівень цієї рідини нижчий за позначку **MIN**, зверніться по допомогу на станцію технічного обслуговування.

Рідина для системи гальм і зчеплення ⇨ 264.

Автомобільний акумулятор

Акумулятор автомобіля не потребує обслуговування, оскільки достатній його заряд досягається під час руху автомобіля. Їзда на короткі дистанції та часті запуски двигуна розряджають акумулятор. Уникайте використання непотрібних пристроїв, що споживають електроенергію.

Акумулятори не належать до побутових відходів. Їх приймають на відповідних пунктах з утилізації.

Якщо автомобіль не використовується більше чотирьох тижнів, акумулятор може

розрядитися. Відключіть клему з негативного виходу батареї автомобіля.

Перед підключенням або відключенням батареї переконайтеся, що запалювання вимкнено.

Система захисту від розряджання акумуляторної батареї ⇨ 139.

Від'єднання акумулятора

Якщо автомобільний акумулятор необхідно від'єднати (наприклад, під час технічного обслуговування), спершу слід вимкнути звуковий сигнал таким чином: Увімкніть, а потім вимкніть запалювання, а потім від’єднайте акумулятор протягом наступних 15 секунд.

Заміна автомобільного акумулятора

Примітка
Будь-яке порушення інструкцій, наведених у цьому розділі, може призвести до тимчасового вимкнення або збоїв системи зупинки-запуску.

Під час заміни автомобільного акумулятора переконайтеся, що поруч із позитивним виходом немає відкритих вентиляційних отворів. За наявності відкритого вентиляційного отвору в цій області його слід закрити власноруч створеною заглушкою, натомість вентиляційний отвір в області негативного виходу повинен бути відкритим.

Використовуйте тільки такі автомобільні акумулятори, над якими можна встановлювати блок запобіжників.

Замінювати акумулятор можна лише акумулятором такого самого типу.

Для заміни акумулятора рекомендується звертатися на СТО.

Система стоп-старт ⇨ 156.

Заряджання автомобільного акумулятора

⚠ Попередження

На автомобілях, устаткованих системою стоп-старт, пересвідчіться в тому, що заряд акумулятора не перевищує 14,6 В при використанні зарядного пристрою. Перевищення цього рівня може призвести до пошкодження акумулятора.

Запуск із зовнішнього джерела ⇨ 255.

Попереджувальна табличка

Значення символів:

- Немає іскор, відкритого вогню чи диму.
- Завжди носіть захист очей. Вибухонебезпечні гази можуть призвести до сліпоти чи травмування.
- Зберігайте автомобільний акумулятор у місцях, недоступних для дітей.
- Автомобільний акумулятор містить сірчану кислоту, яка може спричинити важкі опіки чи сліпоту.
- Детальніше див. у Посібнику з експлуатації.
- Поруч з автомобільним акумулятором може накопичитися вибухонебезпечний газ.

Випуск води й бруду з системи дизельного пального

Якщо бак став сухим, систему дизельного пального потрібно прокачати. Увімкніть систему запалювання тричі, щоразу - на 15 секунд. Потім робіть спроби запуску двигуна тривалістю не більше 40 секунд. Повторіть цей процес не пізніше ніж через 5 секунд. Якщо двигун не запускається, зверніться до майстерні.

Заміна щітки склоочисника

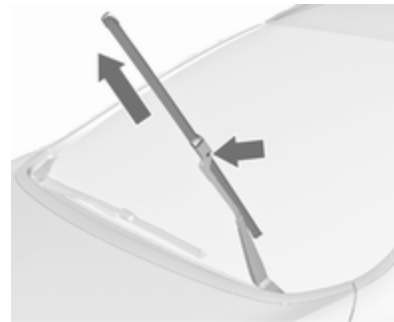

Підніміть кронштейн склоочисника, доки він не залишиться у піднятому стані, натисніть кнопку, щоб розблокувати щітку та зніміть її.

Приставте склоочисник під невеликим кутом до кронштейна склоочисника та натисніть на склоочисник, щоб зафіксувати його.

Обережно опустіть кронштейн склоочисника.

Заміна лампи

Вимкніть систему запалювання та вимкніть відповідний перемикач або зачиніть дверцята.

Тримайте нову лампу лише за її основу. Забороняється торкатися скла лампи голими руками.

Для заміни використовуйте лише лампи ідентичного типу.

Замінюйте лампи передніх фар через моторне відділення.

Перевірка ламп

Після заміни лампи ввімкніть запалювання, ввімкніть та перевірте світло.

Галогенові фари

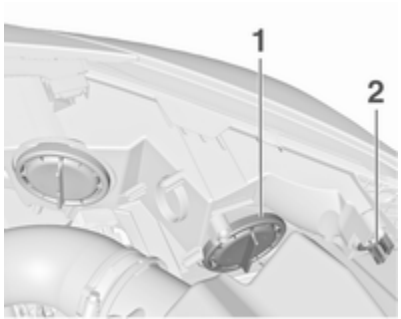

Подвійні галогенові фари (1) з однією лампою для ближнього та дальнього світла.

Габаритні ліхтарі/ліхтарі денного освітлення (2).

Ближнє/дальнє світло (1)

1. Поверніть кришку (1) проти годинникової стрілки та зніміть її.

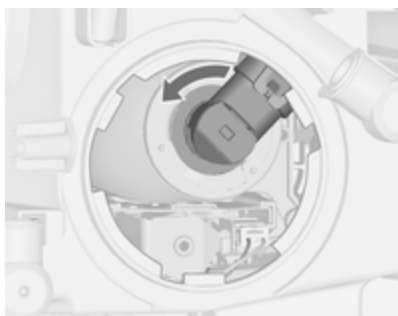

2. Повертайте тримач лампи проти годинникової стрілки, щоб відкрутити його. Вийміть тримач лампи з рефлектора.

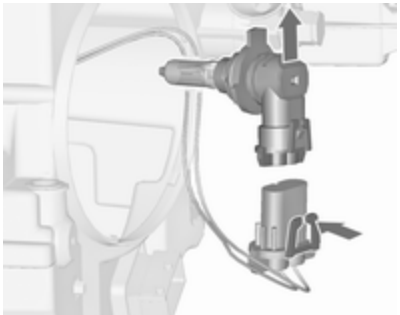

3. Від'єднайте тримач від з'єднувача, натиснувши закріплювач.
4. Замініть лампу і підключіть патрон до рознімача.
5. Вставте тримач лампи, вставляючи два закріплювачі у рефлектор, і поверніть за годинниковою стрілкою, щоб закріпити.
6. Установіть кришку та поверніть за годинниковою стрілкою.

Габаритні ліхтарі/ліхтарі денного освітлення (2)

1. Крутіть патрон (2) проти годинникової стрілки, щоб відкрутити його. Витягніть патрон лампи з рефлектора.

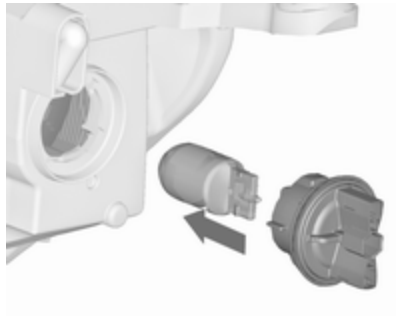

2. Витягніть лампу з патрона.
3. Замініть і вставте нову лампу в патрон.
4. Вставте патрон лампи в рефлектор і поверніть його за годинниковою стрілкою.

Адаптивна система головного освітлення

⚠ Небезпека

У адаптивній системі головного освітлення використовуються ксенонові фари.

Ксенонові фари працюють під надзвичайно високою напругою. Не торкайтеся їх. Заміну лампочок потрібно проводити у майстерні.

Лампи для переднього указівника повороту і освітлення поворотів можуть бути змінені.

Габаритні ліхтарі та ліхтарі денного освітлення виконані як світлодіоди, тому замінити їх не можна.

Освітлення на різких поворотах

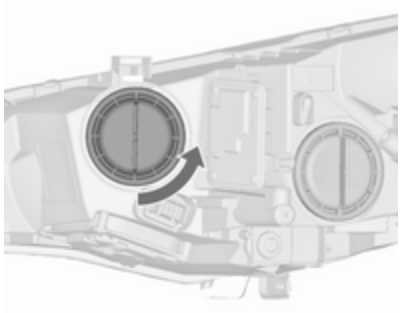

1. Поверніть кришку проти годинникової стрілки та зніміть її.

2. Повертайте тримач лампи проти годинникової стрілки, щоб відкрутити його. Вийміть тримач лампи з рефлектора.

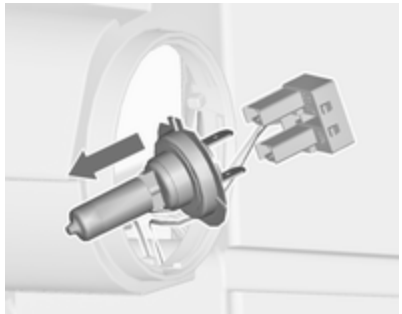

3. Витягніть лампу з патрона.
4. Замініть лампу і підключіть патрон до рознімача.
5. Вставте тримач лампи, вставляючи два закріплювачі у рефлектор, і поверніть за годинниковою стрілкою, щоб закріпити.
6. Установіть кришку та поверніть за годинниковою стрілкою.

Протитуманні фари

До ламп можна дістатися знизу автомобіля.

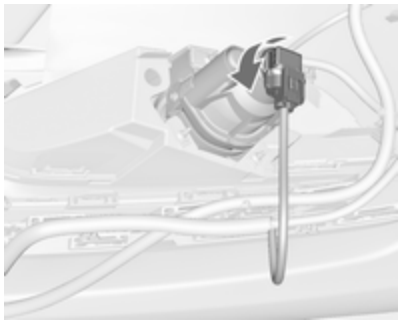

1. Поверніть тримач лампи проти годинникової стрілки та вийміть його з рефлектора.

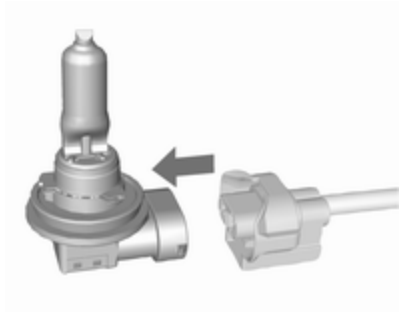

2. Від’єднайте патрон від рознімача, натискаючи на вушко фіксатора.
3. Витягніть лампу, замініть її на нову і підключіть рознімач.
4. Вставте патрон лампи у рефлектор, для цього поверніть його за годинниковою стрілкою і зафіксуйте.

Передні ліхтарі повороту

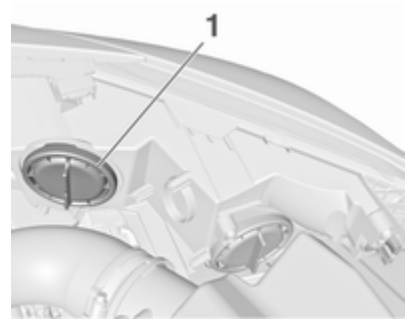

1. Поверніть кришку (1) проти годинникової стрілки та зніміть її.

2. На ілюстрації зображено версію з галогеновими фарами.

На ілюстрації зображено модель із фарами з системою адаптивного освітлення.

Повертайте патрон проти годинникової стрілки, щоб від'єднати його та вийняти з відбивача.

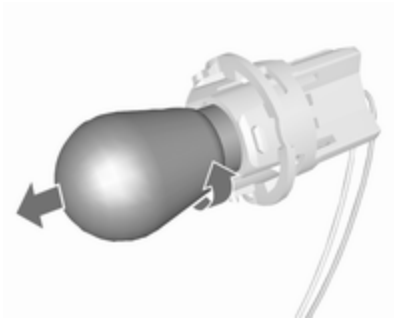

3. Витягніть лампу з патрона, повертаючи її проти годинникової стрілки.
4. Замініть і вставте нову лампу в патрон, повертаючи його за годинниковою стрілкою.
5. Вставте патрон лампи в рефлектор і поверніть його за годинниковою стрілкою.
6. Установіть кришку та поверніть за годинниковою стрілкою.

Задні ліхтарі

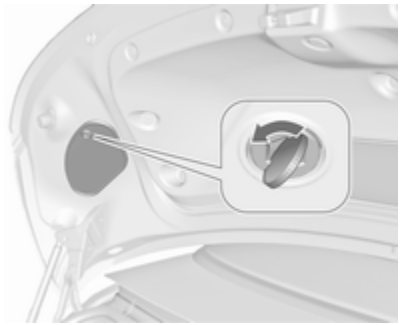

1. Відкрийте та зніміть кришку на внутрішній панелі кришки багажника, відкрутивши гвинт монетою.
2. Стоп-сигнали, задні ліхтарі та протитуманні фари розроблені на основі світлодіодів і не підлягають заміні.

Вийміть патрон лампи, повернувши його проти годинникової стрілки.

Указівники повороту (**1**)

Ліхтарі заднього ходу (**2**)

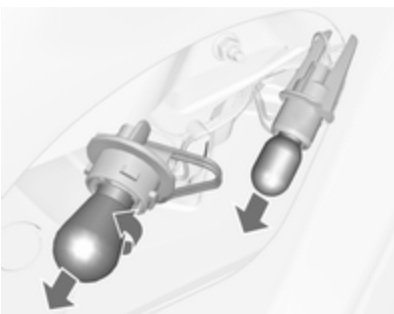

3. Виймання лампи і замінення її на нову
4. Вставте патрон лампи в блок заднього ліхтаря і поверніть за годинниковою стрілкою.

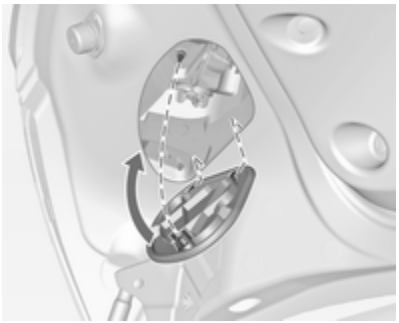

5. Закрийте кришку, вставивши спочатку фіксатори. Заблокуйте кришку, повернувши гвинт за годинниковою стрілкою за допомогою монети.

Додаткове освітлення у рамі кришки багажника

1. Відкриття кришки багажника.

2. Від’єднайте кришку зі сторони внутрішньої обшивки та зніміть її.

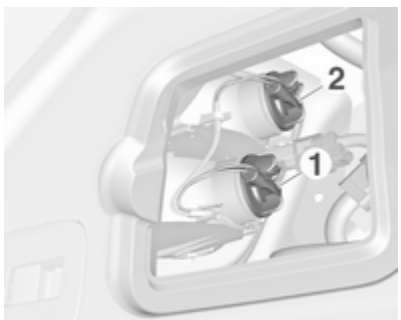

3. Вийміть патрон лампи, повернувши його проти годинникової стрілки.

   Указівники повороту (**1**)

   Задні габаритні ліхтарі (**2**)

4. Вийміть лампу і замініть її на нову.
5. Вставте патрон лампи в корпус і поверніть його за годинниковою стрілкою.
6. Приєднайте бокову оздоблювальну кришку.

Бокові ліхтарі повороту

Щоб замінити лампу, зніміть корпус фари:

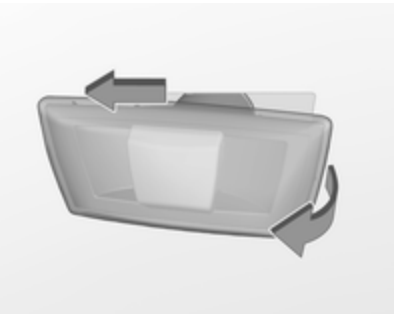

1. Зсуньте лампу вліво, а потім вийміть її за правий кінець.

2. Поверніть патрон лампи проти годинникової стрілки і вийміть його з корпусу.

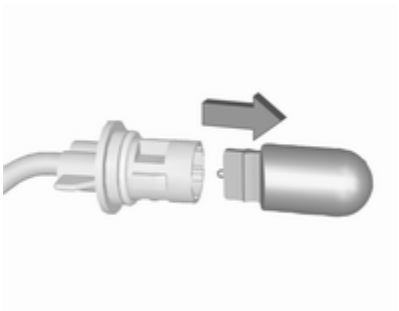

3. Витягніть лампу з патрона і встановіть нову.

4. Вставте патрон лампи та поверніть його за годинниковою стрілкою.
5. Вставте лівий кінець лампи, зсуньте її вліво, а потім вставте її правий кінець.

Освітлення номерного знака

1. Вставте викрутку в заглиблення кришки, натисніть убік і відпустіть пружину.
2. Обережно вийміть лампу донизу, щоб не зачепити кабель.

3. Витягніть патрон лампи з корпуса фари, повернувши його проти годинникової стрілки.

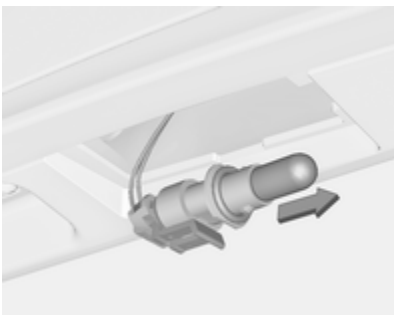

4. Витягніть лампу з патрона і встановіть нову.
5. Вставте патрон лампи в корпус фари, а потім поверніть за годинниковою стрілкою.
6. Вставте фару в бампер так, щоб вона зафіксувалася.

Внутрішнє освітлення

Підсвітка, світильники для читання

Заміну лампочок потрібно проводити у майстерні.

Освітлення багажного відділення

Заміну лампочок потрібно проводити у майстерні.

Освітлення приладової панелі

Заміну лампочок потрібно проводити у майстерні.

Електрична система

Запобіжники

Дані про заміну запобіжника повинні відповідати даним про несправний запобіжник.

В автомобілі є три коробки запобіжників:

- спереду ліворуч у моторному відділенні,
- в автомобілях для правостороннього руху в салоні за багажним відділенням або за бардачком,
- за кришкою зліва в багажному відділенні.

Перед заміною запобіжника вимкніть відповідний перемикач і систему запалювання.

Перегорілий запобіжник можна розпізнати за сплавленим дротом. Не міняйте запобіжник, доки причина несправності не усунена.

Деякі функції захищені кількома запобіжниками.

Запобіжники можуть бути вставлені без наявності функції.

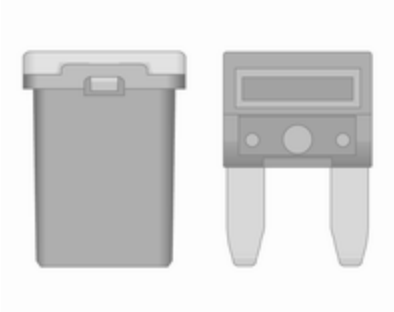

Знімач запобіжника

Знімач запобіжника може бути розташований у коробці запобіжників у моторному відділенні.

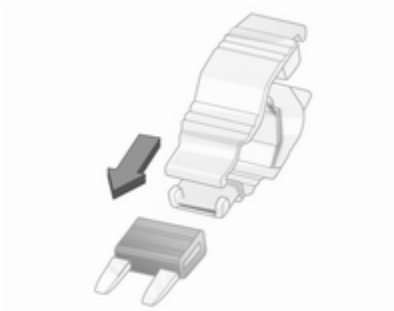

Установіть знімач запобіжника на різні типи запобіжників зверху чи збоку та витягніть запобіжник.

Блок запобіжників моторного відділення

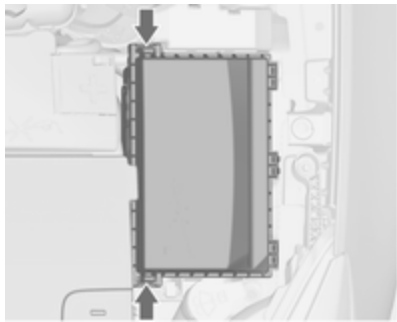

Коробка запобіжників знаходиться ліворуч у моторному відділенні.

Зніміть кришку та відхиліть її вгору до зупинки. Зніміть кришку вертикально вгору.

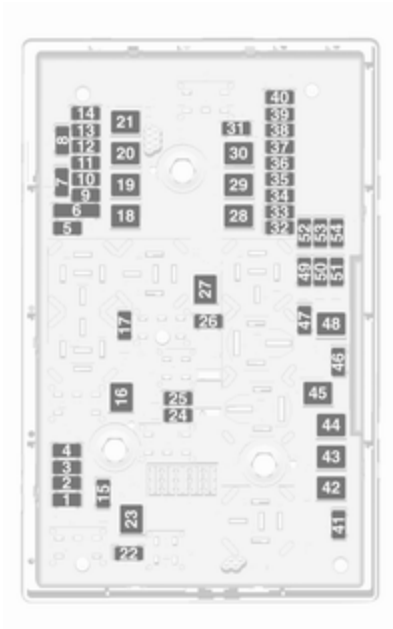

Номер	Контур
1	Модуль керування двигуном
2	Кисневий датчик
3	Впорскування пального, система запалювання
4	Впорскування пального, система запалювання
5	–
6	Обігрів дзеркала
7	Система керування вентилятором
8	Кисневий датчик, система охолодження двигуна
9	Датчик задніх вікон
10	Датчик автомобільного акумулятора
11	Відчинення багажника
12	Система адаптивного світла фар, автоматичне регулювання освітлення
13	Клапани системи ABS
14	–

Номер	Контур
15	Модуль керування двигуном
16	Стартер
17	Модуль керування трансмісією
18	Заднє вікно з підігрівом
19	Передні вікна з електроприводом
20	Задні вікна з електроприводом
21	Задній електричний розподілювач
22	Дальнє світло лівої фари (галоген)
23	Система промивки фар
24	Ближнє світло правої фари (ксенон)
25	Ближнє світло лівої фари (ксенон)
26	Передні протитуманні фари
27	Підігрів дизельного пального

Номер	Контур
28	Система старт-стоп
29	Електричне стоянкове гальмо
30	Насос ABS
31	–
32	Подушка безпеки
33	Система адаптивного світла фар, автоматичне регулювання освітлення
34	Рециркуляція вихлопних газів
35	Вікна з електропідйомниками, датчик дощу, зовнішнє дзеркало
36	Клімат-контроль
37	–
38	Вакуумний насос
39	Модуль керування паливною системою
40	Система промивання вітрового скла

Номер	Контур
41	Дальнє світло правої фари (галоген)
42	Вентилятор радіатора
43	Очисник лобового скла
44	–
45	Вентилятор радіатора
46	–
47	Звуковий сигнал
48	Вентилятор радіатора
49	Паливний насос
50	Регулювання напрямку світла фар залежно від навантаження, система адаптивного світла фар
51	–
52	Допоміжний обігрівач, дизельний двигун
53	Модуль керування трансмісією, модуль керування двигуном
54	Вакуумний насос, блок панелі приладів, вентиляція, система опалення, система кондиціонування повітря

Після заміни пошкоджених запобіжників закрийте кришку коробки та натисніть її для фіксації.

Якщо кришку коробки запобіжників закрито неправильно, може виникнути несправність системи.

Блок запобіжників панелі приладів

В автомобілях із лівостороннім керуванням коробка запобіжників знаходиться за відділенням для зберігання в панелі приладів.

Відчиніть відділення та проштовхніть його вліво для розблокування. Складіть відділення вниз і зніміть його.

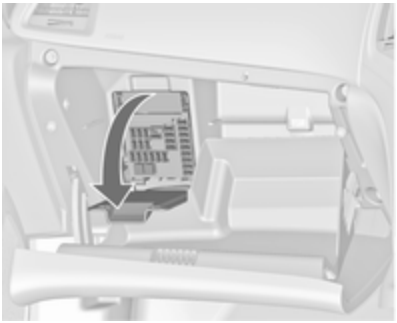

В автомобілях для правостороннього руху коробка запобіжників розташована за кришкою в бардачку. Відкрийте бардачок, після цього відкрийте кришку та складіть її.

№	Контур
1	Дисплеї
2	Модуль керування кузовом, прилади зовнішнього освітлення
3	Модуль керування кузовом, прилади зовнішнього освітлення
4	Інформаційно-розважальна система
5	Інформаційно-розважальна система, прилад
6	Розетка, прикурювач
7	Розетка
8	Модуль керування кузовом, ліва фара дальнього світла
9	Модуль керування кузовом, права фара дальнього світла
10	Модуль керування кузовом, замки дверей
11	Вентилятор салона
12	Водійське сидіння з електроприводом
13	Пасажирське сидіння з електроприводом
14	Діагностичний з'єднувач
15	Подушка безпеки
16	Реле кришки багажника
17	Система кондиціонування повітря
18	Блок сервісного діагностування
19	Модуль керування кузовом, стоп-сигнали, задні ліхтарі, ліхтарі освітлення салону

№	Контур
20	–
21	Панель приладів
22	Система запалювання
23	Модуль керування кузовом
24	Модуль керування кузовом
25	–
26	Розетка для приладдя в багажнику

Блок запобіжників вантажного відділення

Коробка запобіжників знаходиться за кришкою з лівого боку багажного відділення.

Зніміть кришку.

Розподілення запобіжників

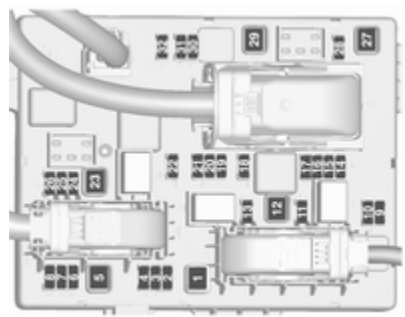

№	Контур
1	Модуль керування м’яким дахом, права шина електроживлення
2	–
3	Система допомоги під час паркування
4	Система селективного каталітичного відновлення
5	–
6	–
7	Сидіння з електроприводом
8	Модуль керування м’яким дахом
9	Система селективного каталітичного відновлення
10	Система селективного каталітичного відновлення
11	Модуль керування причепом, блок контролю тиску в шинах та камера заднього виду
12	Модуль керування м’яким дахом, задні ліхтарі
13	–

№	Контур
14	Електропривод складання заднього сидіння
15	–
16	Вентиляція сидіння, камера заднього огляду, модуль керування м’яким дахом
17	–
18	–
19	Підігрів керма
20	–
21	Підігрів сидінь
22	–
23	Модуль керування м’яким дахом, ліва шина електроживлення
24	Система селективного каталітичного відновлення
25	–
26	Запобіжник кабелю запуску автомобіля від зовнішнього джерела для режиму без використання логічних схем
27	Пасивний вхід
28	–
29	Гідравлічний блок
30	–
31	–
32	Система Flex Ride

Інструменти автомобіля

Інструменти

Автомобілі із запасним колесом

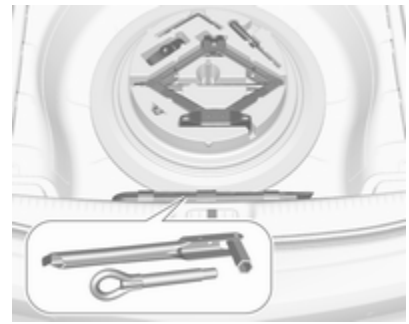

Відкрийте кришку підлоги багажника. Домкрат, інструменти та ремінець для закріплення пошкодженого колеса зберігаються в інструментальному ящику нижче запасного колеса в багажному відділенні.

Колісний ключ і буксирна серга зберігаються в сумці для інструментів, розміщеній у ніші для

запасного колеса біля інструментального ящика. Сумка для інструментів кріпиться прив'язним тросиком до стрижня у ніші. Щоб дістати інструменти з сумки, зніміть тросик зі стрижня і вийміть сумку.

Запасне колесо ⇨ 251.

Автомобілі без запасного колеса

Деякі інструменти, а також буксирна серга зберігаються в ящику для інструментів під килимком у багажному відділенні.

Автомобілі без запасного колеса та з підлогою багажного відділення без ніші

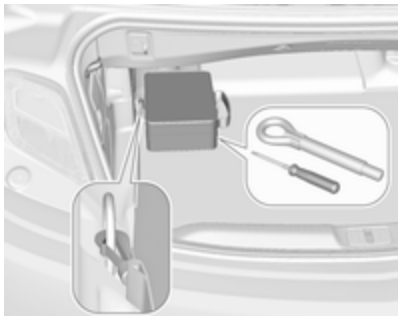

Деякі інструменти та буксирна серга складені в сумці, яка кріпиться до передньої лівої петлі в багажному відділенні.

Колеса та шини

Колеса

На автомобілях із дизельними двигунами не дозволяється використовувати колеса зі сталевим ободом. Можна використовувати лише колеса з дисками зі спеціального сплаву, призначеного для автомобілів.

Стан шини, стан колеса

Повільно їздіть краями дороги та під правильними кутами, якщо можливо. Водіння над різкими краями може спричинити пошкодження шини та колеса. Не торкайтеся шинами бордюрів під час паркування.

Регулярно перевіряйте колеса на предмет пошкодження. Зверніться по допомогу до майстерні у випадку пошкодження чи незвичного спрацювання.

Зимові шини

Зимні шини покращують безпеку водіння за температури нижче 7 °C, тому їх слід встановлювати на всі колеса.

Як зимові дозволяється використовувати шини усіх розмірів ⇨ 276.

Використовуйте шини розміром 245/45 R18 лише як зимові.

На автомобілях із дизельними двигунами не дозволяється використовувати колеса зі сталевим ободом. Можна використовувати лише колеса з дисками зі спеціального сплаву, призначеного для автомобілів.

Згідно нормативів, встановлених у певних країнах, у полі зору водія має бути розташована табличка швидкості.

Позначення шин

Наприклад, **235/55 R 17 99 V**

235 : Ширина шини, мм
55 : Коефіцієнт поперечного перерізу (висота шини до її ширини), %
R : Тип брекера: Радіальний
RF : Тип: RunFlat
17 : Діаметр колеса, дюйми
99 : Індекс навантаження, наприклад, 99 є еквівалентом 775 кг
V : Кодова літера швидкості

Кодова літера швидкості:

Q : до 160 км/год
S : до 180 км/год
T : до 190 км/год
H : до 210 км/год
V : до 240 км/год
W : до 270 км/год

Вибирайте шини відповідно до максимальної швидкості автомобіля.

Максимальна швидкість досягається при спорядженій масі автомобіля разом із водієм (75 кг) і 125 кг корисного навантаження.

Додаткове обладнання може знизити максимальну швидкість автомобіля.

Ходові характеристики ⇨ 272.

Направлені шини

Установіть направлені шини, оскільки вони обертаються в напрямку руху. Напрямок руху вказується символом (наприклад, стрілкою) на боковій частині.

Система контролю тиску в шинах

Після того як автомобіля досягає певної швидкості система контролю тиску в шинах раз на хвилину перевіряє тиск одночасно у всіх чотирьох шинах.

Обережно

Система контролю тиску в шинах попереджає тільки про низький тиск у шинах і не є заміною регулярному технічному обслуговуванню шин водієм.

Усі колеса повинні бути оснащені датчиками тиску, а шини повинні мати визначений тиск.

Примітка
У країнах, де система контролю тиску в шинах є обов'язковою за законом, використання коліс без датчиків тиску може призвести до скасування дозволу на експлуатацію автомобіля.

Поточний тиск шин може відображатися в **Vehicle Information Menu (Меню інформації про автомобіль)** в інформаційному центрі водія.

Меню можна вибрати за допомогою кнопок на важелі перемикання поворотів.

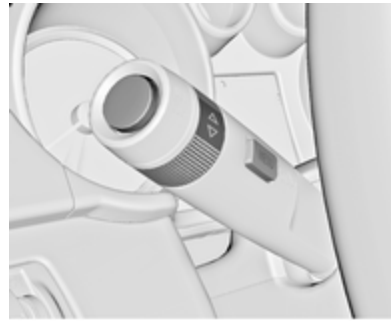

Щоб вибрати **Vehicle Information Menu (Меню інформації про автомобіль)** 🚗, натисніть **MENU**.

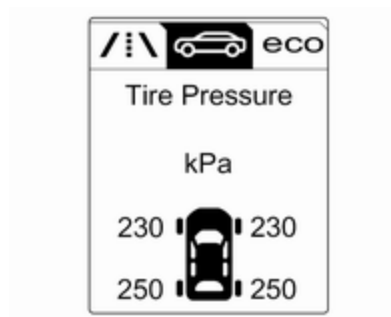

Поверніть колесо регулятора, щоб вибрати систему контролю тиску в шинах.

Стан системи та попередження про стан тиску відображаються в центрі інформації для водія у вигляді повідомлення із зазначенням відповідної шини.

Система оцінює температуру шин і відображає відповідні попередження.

Залежність від температури ⇨ 242.

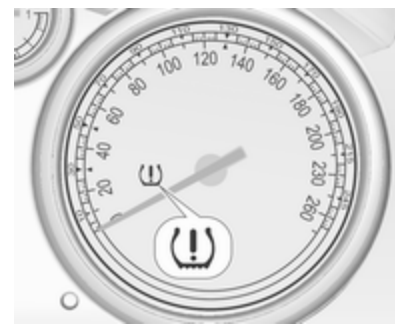

У разі зниження тиску в шинах засвічується контрольний індикатор (!) ⇨ 101.

Коли світиться індикатор (!), слід якомога скоріше зупинитися і накачати шини до рекомендованого тиску ⇨ 276.

Якщо систем несправна, (!) бликатиме протягом 60-90 секунд, а потім світитиметься постійно. Зверніться до майстерні.

Після підкачування шин показники тиску в інформаційному центрі водія зміняться тільки після того, як автомобіль рушить. До того часу індикатор (!) може світитися.

Якщо при низькій температурі індикатор (!) засвічується, а через певний час руху автомобіля згасає, це може свідчити про те, що тиск у шинах знижується і невдовзі буде занизьким. Перевірте тиск у шинах.

Повідомлення автомобіля ⇨ 111.

Якщо тиск у шині необхідно знизити чи підвищити, вимкніть систему запалювання.

Дозволяється встановлювали лише колеса з датчиками тиску, інакше значення тиску не буде відображатися, а також постійно світитиметься сигналізатор (!).

Запасне колесо чи тимчасове запасне колесо не оснащене датчиками тиску. Система контролю за тиском у шинах для цих коліс не діє. Загориться контрольний індикатор (!). Для решти трьох коліс система залишається робочою.

Використання стандартних комплектів для ремонту шин може перешкодити роботі системи. Слід використовувати ремонтні комплекти, схвалені виробником.

Використання електронних приладів або знаходження поблизу пристроїв, які працюють на таких самих частотах, може призвести до порушення роботи системи контролю тиску в шинах.

Після кожної заміни шин датчики тиску в шинах слід знімати для технічного обслуговування. В датчиках, закріплених гвинтами, слід замінити осердя клапана й ущільнювальне кільце. В датчиках, закріплених затискачами, слід повністю замінити шток клапана.

Стан завантаження авто

Відрегулюйте тиск повітря в шинах відповідно до стану завантаження згідно з даними інформаційної таблички або таблицею рівнів тиску в шинах ⇨ 276 і оберіть відповідне значення в меню **Навантаження на шини** в інформаційному центрі водія ⇨ 104. Цей параметр є базовим для попереджень про стан тиску в шинах.

Меню **Tyre Load (Навантаження на шину)** відображається лише за умови, що автомобіль не рухається і стоянкове гальмо ввімкнено. В автомобілях із автоматичною трансмісією важіль селектора має бути в положенні **P**.

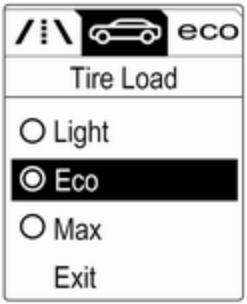

Виберіть:

- **Light (Світло)** - комфортний режим тиску (завантаження - до 3 осіб)
- **Eco (Eco)** - економічний режим тиску (завантаження - до 3 осіб)
- **Max (Макс.)** - для повного завантаження

Процедура розпізнавання датчиків тиску в шинах

Кожний датчик тиску в шинах має унікальний ідентифікаційний код. Після перестановки коліс і заміни всього комплекту коліс або заміни одного чи декількох датчиків тиску в шинах необхідно виконати розпізнавання цих ідентифікаційних кодів. Процедуру розпізнавання датчиків тиску в шинах слід також проводити після заміни запасного колеса звичайним, яке обладнано датчиком тиску в шині.

Після наступного ввімкнення запалювання індикатор несправності (!) має згаснути, а попереджувальне повідомлення чи код мають зникнути. Розпізнавання датчиків і прив'язування їх до положення коліс виконується за допомогою пристрою повторного розпізнавання в такій послідовності: ліве переднє колесо, праве переднє колесо, праве заднє колесо і ліве заднє колесо. Під час процедури розпізнавання датчика світиться відповідний вказівник повороту.

Зверніться на станцію технічного обслуговування для проведення технічного обслуговування. Синхронізація першого колеса триває дві хвилини і п’ять хвилин загалом для синхронізації усіх чотирьох коліс. Якщо процес синхронізації займає більше часу, синхронізація переривається, і його слід буде розпочати з початку.

Послідовність дій для розпізнавання датчиків тиску в шинах:

1. Застосуйте стоянкове гальмо.
2. Увімкніть запалювання.
3. В автомобілях із автоматичною трансмісією: установіть важіль селектора в положення **P**.

   Автомобілі з механічною трансмісією: встановіть нейтральну передачу.
4. Натисніть **MENU** на важелі перемикання сигналів повороту, щоб вибрати **Vehicle Information Menu (Меню інформації про автомобіль)** в інформаційному центрі водія.
5. Для прокручування меню тиску в шинах скористайтеся коліщатком регулятора.

6. Натисніть **SET/CLR**, щоб почати процес синхронізації датчиків. Після цього повинен з'явитися запит на підтвердження запуску процедури.
7. Повторно натисніть **SET/CLR**, щоб підтвердити вибір. Після цього двічі пролунає звуковий сигнал, який свідчить про те, що приймач перебуває в режимі повторного розпізнавання.
8. Розпочинайте процедуру з лівого переднього колеса.
9. Розташуйте інструмент синхронізації навпроти бокової стінки шини, поруч із золотником. Потім натисніть кнопку, щоб увімкнути датчик тиску в шині. Короткий сигнал клаксона підтвердить, що код ідентифікації синхронізовано з положенням цього колеса.
10. Перейдіть до переднього правого колеса і повторно виконайте дії, вказані в пункті 9.
11. Перейдіть до заднього правого колеса і повторно виконайте дії, вказані в пункті 9.
12. Перейдіть до заднього лівого колеса і повторіть дії, вказані у пункті 9. Після цього двічі пролунає звуковий сигнал, який свідчить про те, що розпізнавання ідентифікаційного коду для лівого заднього колеса виконане. На цьому процедура розпізнавання датчиків тиску в шинах закінчується.
13. Вимкніть запалювання.
14. Встановіть для всіх чотирьох шин рекомендований рівень тиску, вказаний на табличці з інформацією про шини.
15. Переконайтеся, що встановлене навантаження на шини відповідає вибраному рівню тиску ⇨ 104.

Тиск у шинах

Перевіряйте тиск холодних шин, принаймні, кожні 14 днів, а також перед будь-якою тривалою поїздкою. Не забувайте про запасне колесо. Це також стосується автомобілів із системою контролю тиску в шинах.

Тиск у шинах ⇨ 276.

На табличці з інформацією про тиск в шинах автомобіля, яка знаходиться на рамі лівих дверцят, вказані дані про шини у комплектації виробника та відповідний тиск у шинах.

Дані про тиск у шинах стосуються холодних шин. Це стосується і літніх, і зимових шин.

Завжди накачуйте запасне колесо до тиску, вказаного для повного навантаження.

Тиск у шинах ECO служить для того, щоб досягти максимально низького рівня витрат пального.

Неправильний тиск у шинах негативно вплине на безпеку, поводження автомобіля, комфорт і витрату пального, а також підвищить спрацювання шин.

Тиск у шинах залежить від багатьох факторів. Для визначення належного рівня тиску в шинах виконайте такі дії:

1. Визначити ідентифікаційний код двигуна. Дані про двигун ⇨ 271.
2. Визначити тип відповідної шини.

У таблицях рівнів тиску в шинах наведені дані для всіх можливих комбінацій ⇨ 276.

Перелік шин, які можна використовувати для цього автомобіля див. в Сертифікаті відповідності вимогам стандартів ЄЕС, який додається до автомобіля, а також в інших документах для державної реєстрації.

Водій відповідає за вчасне регулювання тиску в шинах.

⚠ Попередження

Якщо тиск є надто низьким, це може призвести до значного перегрівання шини та внутрішнього пошкодження, що веде до відділення протектора та навіть до розриву шини на високих швидкостях.

⚠ Попередження

Для певних типів шин рекомендований тиск, вказаний у таблиці рівнів тиску, може перевищувати максимальний рівень тиску, зазначений на шині. Забороняється перевищувати максимальний рівень тиск, зазначений на шині.

Якщо потрібно зменшити чи збільшити тиск у шинах автомобіля із системою контролю тиску в шинах, вимкніть систему запалювання. Після регулювання тиску в шинах увімкніть запалювання та оберіть відповідне значення на стор. **Навантаження на шини** в інформаційному центрі водія ⇨ 104.

Залежність від температури

Тиск у шині залежить від її температури. Під час руху автомобіля температура і тиск у шинах зростають. Значення тиску в шинах, вказані на інформаційній табличці та в таблиці рівнів тиску в шинах, дійсні для холодних шин (температура 20 °C).

При підвищені температури на 10 °C тиск підвищується приблизно на 10 кПа. Це потрібно враховувати, перевіряючи тиск у теплих шинах.

Значення тиску в шинах, показані в інформаційному центрі для водія, відповідають фактичному рівню тиску в шинах. Після охолодження шини тиск у ній знизиться, тож це не є ознакою проколу.

Глибина малюнка протектора

Перевіряйте глибину малюнку протектора регулярно.

Шини потрібно міняти з міркувань безпеки, якщо глибина малюнку протектора становить 2-3 мм (4 мм для зимових шин).

З міркувань безпеки експлуатація шин з глибиною протектора, що відрізняється більше ніж на 2 мм на одній осі не рекомендується.

Про знос протектора свідчать показання відповідного індикатора (TWI), які вказують на досягнення протектором мінімально встановленої законодавством глибини малюнка (1,6 мм). Їх положення вказано позначками на боковій частині.

Якщо спереду є більше спрацювання ніж ззаду, час від часу міняйте місцями передні та задні колеса. Переконайтеся, що напрямок руху коліс не змінився.

Шини старіють, навіть якщо не використовуються. Ми рекомендуємо міняти шини кожних 6 років.

Заміна розміру шин та коліс

У разі використання шин, розмір яких відрізняється від розміру шин, установлених на виробництві, потрібно перепрограмувати дані спідометра, номінальний тиск у шинах і внести інші зміни до налаштувань автомобіля.

Після встановлення шин іншого розміру замініть ярлики зі значеннями тиску в шинах.⇨ 238

⚠ Попередження

Використання невідповідних шин або коліс може призвести до ДТП і скасування дозволу на експлуатацію автомобіля.

Колісні ковпаки

Слід використовувати ковпаки та шини, схвалені виробником для відповідного автомобіля та ті, що відповідають всім діючим вимогам щодо поєднання коліс і шин.

У разі використанння ковпаків і шин, які не схвалено виробником, шини повинні мати захисний профіль ободу.

Ковпаки на колеса не повинні заважати охолодженню гальм.

⚠ Попередження

Використання невідповідних шин або ковпаків може призвести до різкої втрати тиску та, як наслідок, до ДТП.

Автомобілі зі стальними дисками: Коли використовуються стопорні колісні гайки, колісні ковпаки встановлювати не можна.

Ланцюги для шин

Використовуйте ланцюги для шин тільки на передніх колесах.

Завжди використовуйте дрібні ланцюги, що додають не більше 10 мм до поверхні шини та бокових частин (включаючи замок ланцюга).

⚠ Попередження

Пошкодження може призвести до розриву шини.

Ланцюги не дозволяється використовувати на шинах розміром 225/55 R17 і 245/45 R18.

Використання ланцюгів не дозволяється на тимчасовому запасному колесі.

Комплект для ремонту шин

Мінімальне пошкодження протектора шини можна відремонтувати за допомогою набору для ремонту шин.

Не виймайте сторонні предмети із шин.

За допомогою цього набору не можна усунути пошкодження шини більше 4 мм або бокове пошкодження шини.

⚠ Попередження

Не перевищуйте швидкість 80 км/год.

Забороняється використовувати протягом тривалого періоду.

Можливий вплив на керування та поводження автомобіля.

Якщо у вас спущене колесо:

Застосуйте стоянкове гальмо та ввімкніть першу передачу, задню передачу або встановіть селектор у положення положення **P**.

Набір для ремонту шин знаходиться у коробці під кришкою підлоги в багажнику.

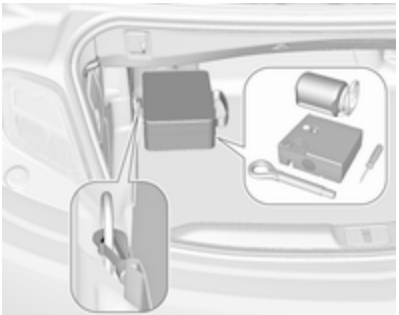

В іншій моделі сумка з комплектом для ремонту шин прикріплюється до лівого заднього кріпильного вушка в багажнику.

1. Вийміть набір для ремонту шин із багажника.
2. Вийміть компресор.

3. Вийміть електричний кабель і шланг для подачі повітря з відділень зберігання знизу компресора.

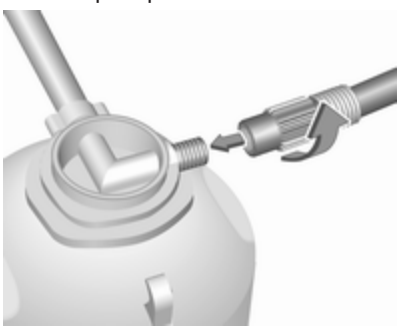

4. Прикрутіть повітропровід компресора до з'єднання на корпусі ущільнювача.
5. Установіть корпус ущільнювача у фіксатор на компресорі.

   Установіть компресор біля шини таким чином, щоб корпус ущільнювача був розташований вертикально.

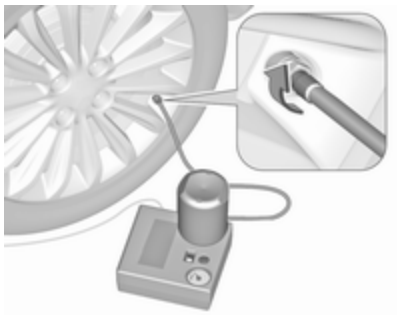

6. Відкрутіть ковпачок вентиля зі спущеного колеса.
7. Прикрутіть насадку на клапан шини.
8. Перемикач на компресорі повинен бути встановленим у положення O.

9. Підключіть компресор до розетки для аксесуарів або в розетку для прикурювача.

   Щоб уникнути розряджання автомобільного акумулятора, рекомендується запустити двигун.

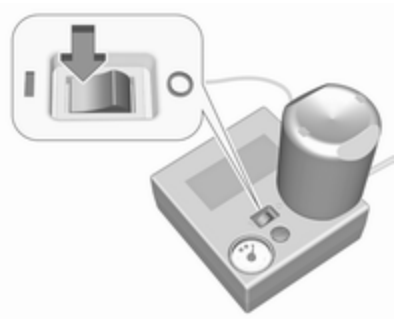

10. Установіть кулісний перемикач на компресорі в положення **I**. Шина наповнюється ущільнювачем.
11. Датчик тиску компресора недовго вказує до 6 бар у той час, коли корпус ущільнювача випорожнюється (приблизно 30 секунд). Після цього тиск починає падати.
12. Увесь ущільнювач закачаний у шину. Після цього розпочинається накачування шини.
13. Вказаний рівень тиску в шинах досягається протягом 10 хвилин. Тиск у шинах ⇨ 276. Після досягнення належного тиску в шинах компресор вимикається.

   Якщо протягом 10 хвилин вказаного рівня тиску не досягнуто, вийміть набір для ремонту шин. Пересуньте автомобіль на один оберт шини. Повторно під’єднайте набір для ремонту шин і продовжуйте процедуру заповнення протягом 10 хвилин. Якщо вказаний тиск у шинах все ще не вдається отримати, це свідчить про серйозне пошкодження шини. Зверніться по допомогу до майстерні.

   Знизьте зайвий тиск у шинах, натиснувши кнопку над індикатором тиску.

   Не користуйтеся компресором більше 10 хвилин.
14. Зніміть набір для ремонту шин. Натисніть пристрій захоплення на кронштейні, щоб зняти корпус ущільнювача з кронштейна. Прикрутіть шланг для накачування шин до вільного місця під’єднання корпусу ущільнювача. Це запобігає протіканню ущільнювача. Зберігайте набір для ремонту шин у багажнику.
15. Усуньте надлишки ущільнювача за допомогою тканини.

16. Візьміть ярлик, який вказує максимальну допустиму швидкість, із пляшки з ущільнювачем і зафіксуйте його в полі зору водія.
17. Відразу після цього продовжіть рух, щоб дозволити ущільнювачу рівномірно розподілитися в шині. Через, приблизно, 10 км (але не більше 10 хвилин), зупиніться та перевірте тиск у шинах. Прикрутіть повітропровід компресора безпосередньо до клапана шини та компресора.

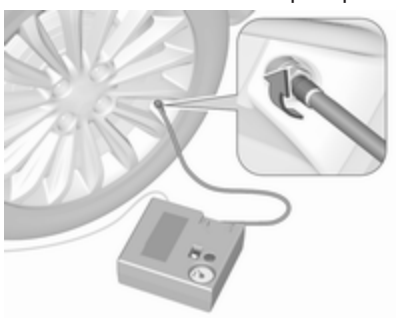

Якщо тиск у шинах перевищує 1,3 бар, відрегулюйте його до правильного значення.

Повторюйте процедуру до припинення падіння тиску.

Якщо тиск у шинах впав нижче за 1,3 бар, експлуатувати автомобіль не можна. Зверніться по допомогу до майстерні.

18. Зберігайте набір для ремонту шин у багажнику.

Примітка
Ходові характеристики відремонтованої шини значно погіршується, тому замініть цю шину.

Якщо ви почули незвичний шум або компресор став гарячим, вимкніть його, щонайменше на 30 хвилин.

Вбудований запобіжний клапан відкривається за наявності тиску 7 бар.

Зверніть увагу на термін служби набору для ремонту шин. Після цієї дати його герметизуючі властивості не гарантуються. Зверніть увагу на інформацію про зберігання на пляшці ущільнювача.

Замініть використану пляшку. Утилізуйте пляшку відповідно до чинного законодавства.

Компресор та ущільнювач можна використовувати приблизно від -30 °C.

Адаптери, що постачаються, можна використовувати для накачування інших предметів, наприклад, футбольних м'ячів, повітряних матрасів, рятувальних надувних човнів і т.д. Вони розташовані на зворотньому боці компресора. Щоб їх зняти, прикрутіть на компресор повітропровід і зніміть адаптер.

Заміна коліс

Деякі автомобілі замість запасного колеса оснащені набором для ремонту шин ⇨ 245.

Проведіть такі підготовчі заходи та ознайомтеся з такою інформацією:

- Припаркуйте автомобіль на рівній, твердій та не слизькій поверхні. Передні колеса повинні стояти рівно.

- Застосуйте стоянкове гальмо та ввімкніть першу передачу, задню передачу або встановіть селектор у положення положення **P**.
- Вийміть запасне колесо ⇨ 251.
- Забороняється замінювати кілька коліс одночасно.
- Застосовуйте домкрат лише під час заміни коліс для усунення проколу, але не для сезонної заміни шин (зима-літо).
- Домкрат не потребує технічного обслуговування.
- Якщо автомобіль стоїть на м’якій поверхні, потрібно підкласти під домкрат тверду дошку (товщиною макс. 1 см).
- Перед підйомом автомобіля домкратом заберіть з автомобіля важкі предмети.
- Під час застосування домкрата перебування в автомобілі людей або тварин заборонено.
- Забороняється підповзати під автомобіль, піднятий на домкраті.
- Забороняється запускати двигун, коли автомобіль піднятий на домкраті.
- Перед встановленням колеса очистіть колісні гайки та різь чистою тканиною.

⚠ Попередження

Не змащуйте колісний болт, колісну гайку та конус колісної гайки.

1. Зніміть ковпачки гайок за допомогою викрутки і відкладіть їх в сторону. Зніміть колісний ковпак. Інструменти автомобіля ⇨ 236.

   Легкосплавні диски: Зніміть ковпачки гайок за допомогою викрутки і відкладіть їх в сторону. Щоб захистити колесо, покладіть м'яку тканину між викруткою та легкосплавним диском.

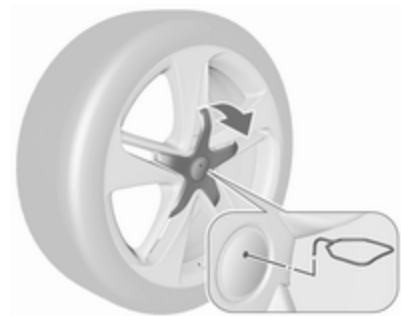

Легкосплавні диски з центральною кришкою болтів: Розблокуйте центральний ковпак, для цього вставте і потягніть за екстрактор ⇨ 236 у паз з фірмовим логотипом.

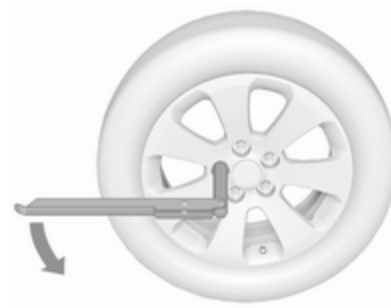

2. Установіть ключ і переконайтеся, що він розташований надійно. На півоберта відкрутіть кожну гайку.

   Колеса можуть бути захищені за допомогою стопорних колісних гайок. Щоб відкрутити ці спеціальні гайки, спершу встановіть перехідник ключа на головку гайки, а потім встановіть на неї колісний ключ. Адаптер знаходиться в бардачку.

3. Переконайтеся, що домкрат стоїть правильно по відношенню до отвору для домкрата автомобіля.

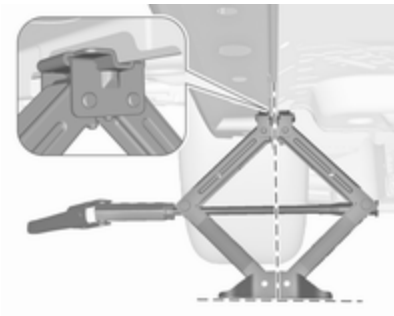

4. Установіть домкрат на потрібну висоту. Розташуйте його безпосередньо під точкою підйому, переконавшись, що він надійно зафіксований на місці.

   Приєднайте колісний ключ, правильно його встановивши, а потім обертайте, доки колесо не почне звисати над землею.

5. Відкрутіть колісні гайки.
6. Замініть колесо. Запасне колесо ⇨ 251.
7. Накрутіть гайки.
8. Опустіть машину.
9. Стежачи за надійним з’єднанням ключа з гайкою, затягніть кожну гайку навхрест. Обертальний момент затягування становить 140 Нм.
10. Перед встановленням вирівняйте отвір для клапана

камери в ковпаку по відношенню до клапана шини.

Установіть кришки колісних гайок.

Вставте центральну кришку на легкосплавному диску.

11. Складіть на місце замінене колесо ⇨ 251, інструменти для автомобіля ⇨ 236 та перехідник для колісних гайок ⇨ 74.
12. Якомога швидше перевірте тиск у встановленій шині, а також обертальний момент закручування.

Оновіть або відремонтуйте несправну шину якомога швидше.

Розміщення домкрата для підйомної платформи

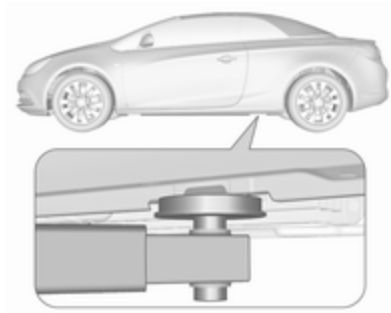

Розмістіть задню стійку підйомної платформи по центру під виступом порогу.

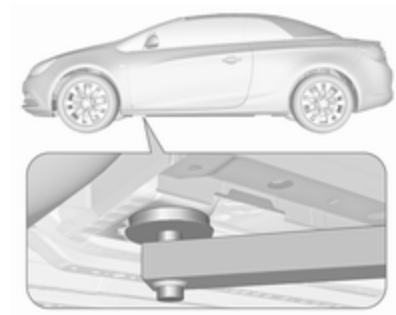

Розмістіть передню стійку підйомної платформи на днищі.

Запасне колесо

Якщо встановлене запасне колесо відрізняється від інших коліс, його можна класифікувати як тимчасове, внаслідок чого застосовуються відповідні обмеження швидкості автомобіля, навіть якщо вони не вказані в табличках технічних характеристик. Зверніться по допомогу на станцію технічного обслуговування, щоб дізнатися відповідне обмеження швидкості.

Запасне колесо має стальний обід.

Обережно

Якщо встановлене запасне колесо за розміром є меншим за інші колеса, або інші колеса мають зимові шини, це може призвести до погіршення керованості автомобіля. Замініть несправну шину якомога швидше.

Виймання запасного і завантаження в багажник пошкодженого колеса

Запасне колесо розташоване у ніші під підлогою багажника.

Ніша для запасного колеса не призначена для коліс іншого розміру.

Щоб вийняти:

1. Закрийте м'який верх і складіть перегородку багажника, штовхнувши перегородку в місці петлі догори та від себе ⇨ 77.

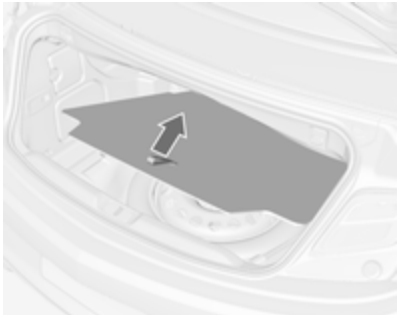

2. Зніміть кришку підлоги.

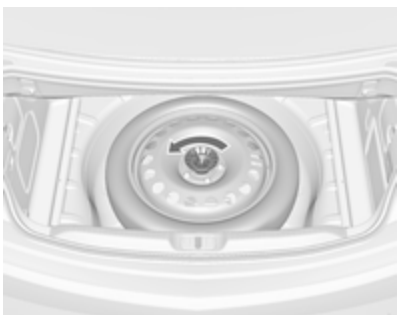

3. Запасне колесо закріплене в заглибленні підлоги крильчастою гайкою. Відкрутіть гайку, витягніть конус і вийміть запасне колесо.

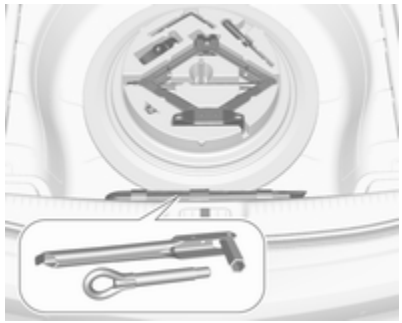

Під запасним колесом розміщені ящик та сумка з інструментами для автомобіля. Сумка для інструментів кріпиться тросиком до стрижня у ніші. Щоб дістати інструменти з сумки, зніміть тросик зі стрижня і вийміть сумку. Інструменти автомобіля ⇨ 236.

4. Замініть пошкоджене колесо ⇨ 248 і складіть інструменти на місце в інструментальний ящик та сумку. Вийміть ремінець із ящика й відкладіть його.

5. Прив'яжіть сумку з інструментами до стрижня до допомогою тросика і покладіть її в нішу. Щоб закріпити інструментальний ящик, встановіть конічний адаптер і закрутіть крильчасту гайку.
6. Покладіть пошкоджене колесо в заглиблення зовнішньою стороною догори.

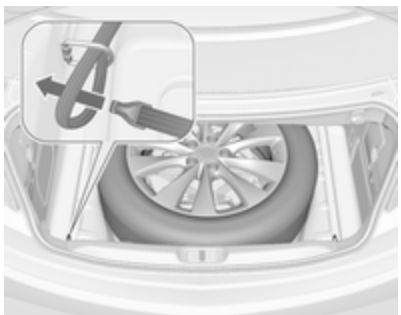

7. Пропустіть вільний кінець ременя через ліве кріпильне вушко.
8. Проведіть зачіпку ременя за провушину та потягніть, доки ремінь надійно не зафіксується в отворі.

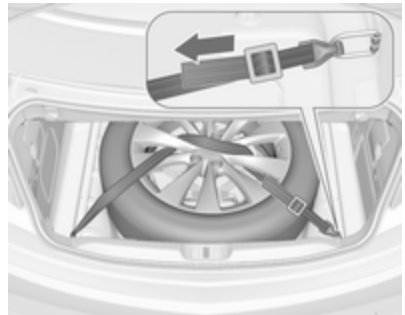

9. Протягніть ремінь через спиці колеса, як показано на малюнку.
10. Зачепіть гачок за праве заднє кріпильне вушко.
11. Затягніть ремінь та зафіксуйте його в пряжці.
12. Накрийте пошкоджене колесо кришкою підлоги.
13. Якщо автомобіль обладнано причіпним пристроєм, прикріпіть його в сумці до кріпильного вушка в багажнику.
14. Перш ніж відкривати м'який дах, розкладіть перегородку багажника.

Зберігання запасного колеса у ніші після заміни пошкодженого колеса

1. Закрийте м'який дах, а потім складіть перегородку багажника.
2. Зніміть кришку підлоги, а потім відкрутіть крильчасту гайку і зніміть гайку і конус.
3. Складіть інструменти в інструментальний ящик та сумку.
4. Покладіть запасне колесо в нішу зовнішньою стороною догори.

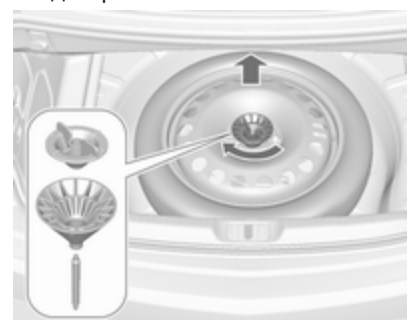

5. Вставте ексцентричний конус у заглиблення в запасному колесі та поверніть його так, щоб колесо посунулося якомога далі вперед. Закріпіть запасне колесо, закрутивши крильчасту гайку проти годинникової стрілки.
6. Вставте і закрийте кришку підлоги.

⚠ Попередження

Якщо домкрат, колесо чи інше обладнання, які зберігаються в багажному відділенні, не закріпити відповідним чином, вони можуть спричинити травми. У разі різкої зупинки або зіткнення незакріплене обладнання може травмувати людей або пошкодити вантаж чи автомобіль.

Зберігайте домкрат та інструменти тільки у відповідних відділеннях і надійно їх закріплюйте.

Пошкоджене колесо, покладене у багажне відділення, слід завжди закріплювати паском.

Тимчасове запасне колесо

Обережно

Встановлення запасного колеса, яке за розміром є меншим від інших коліс, або у поєднанні із зимовими шинами може спричинити порушення керованості автомобіля. Замініть несправну шину якомога швидше.

Можна встановлювати лише одне тимчасове запасне колесо. Не перевищуйте швидкість 80 км/год. Повільно їдьте на поворотах. Забороняється використовувати запасне колесо протягом тривалого періоду.

Якщо під час буксирування іншого автомобіля спустило заднє колесо, встановіть тимчасове запасне колесо на передню вісь, а повнорозмірне колесо - на задню.

Ланцюги для шин ⇨ 245.

Запасне колесо з направленою шиною

Установіть направлені шини, оскільки вони обертаються в напрямку руху. Напрямок руху вказується символом (наприклад, стрілкою) на боковій частині.

Нижче наведено інформацію стосовно шин, встановлених проти напрямку обертання:

- Керованість може змінюватися. Коли замість пошкодженого колеса встановлено запасне, якомога швидше відремонтуйте основне колесо або замініть його новим.
- На мокрій та вкритій снігом поверхні слід рухатися дуже обережно.

Запуск від зовнішнього джерела

Не запускайте двигун за допомогою швидкого зарядного пристрою.

Автомобіль з розрядженим акумулятором можна запустити від акумулятора іншого транспортного засобу за допомогою товстих дротів.

⚠ Попередження

Будьте надзвичайно обережними під час запуску двигуна через товсті дроти. Будь-яке відхилення від наведених інструкцій може призвести до травмування чи збитків, спричинених вибухом батареї, чи пошкодження електричних систем обох пристроїв.

⚠ Попередження

Уникайте контакту акумулятора зі шкірою, тканинами та пофарбованими поверхнями, а також не допускайте потрапляння рідини в очі. Рідина містить сірчану кислоту, яка може призвести до ураження чи травми, якщо вона потрапить в очі чи на шкіру.

- Забороняється залишати акумулятор під дією вогню та іскор.
- Розряджений акумулятор при температурі 0 °C може замерзнути. Перед підключенням товстих дротів замерзлий акумулятор слід розморозити.
- Під час роботи з акумулятором одягайте захисні окуляри та одяг.
- Використовуйте додатковий акумулятор із ідентичним рівнем напруги (12 В). Його ємність (Ah) не повинна значною мірою відрізнятися від ємності розрядженого акумулятора.
- Використовуйте товсті дроти з ізольованими клемами та поперечним перерізом мінімум 16 мм^2 (25 мм^2 для дизельних двигунів).
- Не відключайте розряджений акумулятор від автомобіля.
- Вимкніть усі непотрібні електроспоживачі.
- Під час запуску через товсті дроти не нахиляйтеся над акумулятором.
- Уникайте контактів клем одного дроту з клемами іншого.
- Під час запуску через товсті дроти автомобілі не повинні контактувати.
- Застосуйте стоянкове гальмо, трансмісію в нейтральному положенні, автоматичну трансмісію в положенні **P**.
- Зніміть захисні кришки позитивних полюсів на обох акумуляторах.

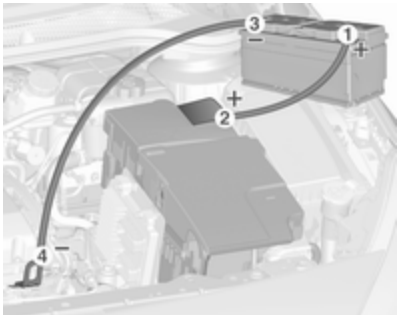

Порядок підключення дротів:

1. Підключіть червоний дріт до позитивного виходу додаткового акумулятора.
2. Підключіть інший кінець червоного дроту до позитивного виходу розрядженого акумулятора.
3. Підключіть чорний дріт до негативного виходу додаткового акумулятора.
4. Підключіть інший кінець чорного дроту до точки заземлення автомобіля, зокрема, блока двигуна чи болта кріплення двигуна.
   Установлюйте підключення на максимальній відстані від розрядженого акумулятора, щонайменше за 60 см від нього.

Спрямуйте дроти таким чином, щоб вони не могли потрапити на рухомі частини в моторному відсіку.

Щоб запустити двигун:

1. Запустіть двигун автомобіля, акумулятор якого ви використовуєте як додатковий.
2. Через 5 хвилин запустіть інший двигун. Спроби запуску повинні тривати не довше, ніж 15 секунд з інтервалом в 1 хвилину.
3. Залиште обидва двигуна працювати на холостому ході приблизно на 3 хвилини з підключеними дротами.
4. Увімкніть електроспоживачі (наприклад, фари, заднє вікно з підігрівом) автомобіля, який отримує енергію.
5. Повторіть у зворотному порядку вказану вище послідовність дій під час знімання дротів.

Буксирування

Буксирування автомобіля

Вставте викрутку в отвір у нижній частині кришки. Обережно опускайте викрутку вниз, щоб зняти кришку.

Буксирна серга зберігається разом із інструментами до автомобіля ⇨ 236.

Вкручуйте буксирну провушину до кінця проти годинникової стрілки, доки вона не зупиниться в горизонтальному положенні.

Під'єднайте буксир або буксирну тягу до буксирної серги.

Буксирна серга повинна використовуватися лише для буксирування, а не для ремонту автомобіля.

Увімкніть систему запалювання, щоб розблокувати рульову колонку та забезпечити роботу стоп-сигналів, звукового сигналу та очисників лобового скла.

Перемкніть важіль селектора в положення нейтральної передачі.

Відпустіть стоянкове гальмо.

Обережно
Рухайтесь повільно. Не їдьте поривчасто. Надмірна сила тяги може пошкодити автомобіль.

Якщо двигун не працює, для гальмування та керування потрібно прикладати значно більше зусилля.

Щоб запобігти потраплянню в салон вихлопних газів із буксирувального автомобіля, увімкніть рециркуляцію повітря та зачиніть вікна, закривши перед цим м'який дах.

Автомобілі з автоматичною трансмісією: Автомобілі мають буксируватися вперед зі швидкістю не більше 80 км/год і на відстань не більше 100 км. В іншому випадку або, якщо трансмісія несправна, потрібно підняти передню вісь.

Зверніться по допомогу на станцію технічного обслуговування.

Після буксирування викрутіть буксирну провушину за годинниковою стрілкою.

Вставте кришку зверху та зафіксуйте її на місці.

Буксирування іншого автомобіля

Вставте викрутку в отвір у нижньому вигині кришки. Обережно опускайте викрутку вниз, щоб зняти кришку.

Буксирна провушина зберігається разом із інструментами до автомобіля ⇨ 236.

Вкручуйте буксирну провушину до кінця проти годинникової стрілки, доки вона не зупиниться в горизонтальному положенні.

Не використовуйте отвір для кріплення, розташований ззаду внизу автомобіля в якості буксирної провушини.

Під'єднайте буксирувальний трос або буксирну тягу до буксирної провушини.

Буксирна провушина повинна використовуватися лише для буксирування, а не для ремонту автомобіля.

Обережно

Рухайтесь повільно. Не їдьте поривчасто. Надмірна сила тяги може пошкодити автомобіль.

Після буксирування викрутіть буксирну провушину за годинниковою стрілкою.

Вставте кришку зверху та зафіксуйте її на місці.

Догляд за зовнішнім виглядом

Догляд за зовнішніми частинами

Замки

Замки змащуються на заводі з використанням високоякісного мастила для замків. Використовуйте речовину для видалення льоду лише в разі нагальної потреби, оскільки вона не сприяє видаленню змазки та негативно впливає на функцію блокування. Після використання розморожувальної речовини потрібно звернутися на СТО для повторного змащення замків.

Миття

Лакофарбовий покрив автомобіля зазнає впливу навколишнього середовища, тому автомобіль слід регулярно мити.

Під час відвідування автоматичних автомийок рекомендуємо надавати перевагу автомийкам, на яких

використовуються тканинні щітки, а також вибирати програму без використання воскових добавок.

Під час миття автомобіля вручну використовується чиста вода і м'яка щітка, а очищення тканинного даху виконується за напрямком волокон тканини.

Забороняється використовувати для чищення м'якого даху та відсіку двигуна пароочищувачі або струменеві очищувачі високого тиску.

Регулярно поліруйте пофарбовані частини автомобіля.

Послід птахів, мертві комахи, смолу, пилок тощо потрібно одразу видаляти, оскільки вони містять агресивні складники, які можуть спричинити пошкодження фарби та тканини.

Якщо ви користуєтеся послугами автомийки, дотримуйтеся інструкцій виробника щодо миття автомобіля. Склоочисник лобового скла необхідно вимкнути. Антену та зовнішнє приладдя потрібно зняти.

Якщо ви миєте автомобіль вручну, переконайтеся, що внутрішній бік колісних арок також ретельно змочено.

Мийте краї та згини на відчинених дверцятах і капоті, а також зони, які вони закривають.

Щоб не пошкодилися блискучі металеві молдинги, очищуйте їх за допомогою мийної суміші, яку схвалено для алюмінію.

Обережно

Завжди користуєтеся мийними засобами з рівнем кислотності pH від чотирьох до дев'яти.

Не використовуйте мийні засоби для миття гарячих поверхонь.

Обережно

Після миття або чищення м'якого даху йому потрібно дати повністю висохнути перед відкриванням. Якщо мокрий дах залишиться відкритим протягом довгого часу, він може пошкодитися внаслідок утворення на ньому плям від води та утворення на ньому цвілі.

Під час чищення за допомогою струменевого очищувача високого тиску потрібно дотримуватися мінімальної відстані до заднього фірмового логотипу 30 см, щоб випадково не пошкодилося його кріплення.

Змочіть ганчірку зі шкіри та протріть нею автомобіль. Періодично змочуйте шкіру. Використовуйте окремі шматки шкіри для фарби та скла: залишки воску на вікнах погіршать видимість.

Змастіть на станції технічного обслуговування дверні петлі всіх дверцят.

Забороняється використовувати тверді предмети для усунення плям від смоли. Використовуйте спрей для видалення смоли з пофарбованих поверхонь.

Зовнішнє освітлення

Щитки фар та інших приборів освітлення виготовлені з пластика. Забороняється використовувати абразиви чи каустичні речовини, не користуйтеся шкребком і не чистіть без води.

Полірування та воскування

Регулярно поліруйте пофарбовані частини автомобіля восковою пастою (найпізніше, коли з нього стече вода після миття). У протилежному випадку фарба пересохне.

Полірування є потрібним лише, якщо фарба стала тьмяною або якщо на неї начіплялися тверді відкладення.

Поліроль для фарби із силіконом утворює захисну плівку, після чого воскування виконувати не потрібно.

М’який дах, а також пластмасові частини кузова потрібно обробляти восковмісними або полірувальним засобами.

Щітки склоочисників вікон і лобового скла

Використовуйте м'яку тканину чи шкіру верблюда разом із очисником вікон і інсектицидом.

Внутрішній бік заднього вікна слід протирати паралельно нагрівальному елементу, щоб запобігти його пошкодженню.

Для механічного усунення льоду використовуйте шкребок загостреної форми. Щільно притискайте шкребок до скла, щоб між ним і склом не залишився бруд.

Очищуйте щітки склоочисника від залишків бруду за допомогою м'якої ганчірки та засобу для миття вікон. Також обов'язково очищуйте скло від залишків воску, мертвих комах тощо.

Залишки льоду та інші забруднення на склі, а також чищення сухого скла може призвести до пошкодження щіток чи навіть до їх поломки.

Колеса та шини

Забороняється використовувати струменеві очищувачі високого тиску.

Помийте ободи очисником для коліс з нейтральним рівнем pH.

Як правило ободи коліс пофарбовані, а догляд за ними потрібно здійснювати таким же чином, як і за кузовом.

Пошкодження фарби

Усуньте найменше пошкодження фарби за допомогою олівця для підфарбовування до того, як утвориться іржа. У випадку більш крупних пошкоджень або утворення іржі потрібно звертатися до майстерні.

Днище

Деякі зони днища автомобіля мають покриття ПВХ у той час, як інші критичні місця мають надійне захисне покриття з воску.

Після миття днища перевірте його та за потреби покрийте воском.

Бітум/гумові матеріали можуть пошкодити покриття ПВХ. За потреби в ремонті днища зверніться до майстерні.

Перед і після зими мийте днище та перевіряйте захисне воскове покриття.

Буксирувальне обладнання

Забороняється очищувати причіпний пристрій пароочищувачем або струменевим очищувачем високого тиску.

Догляд за салоном

Салон і внутрішня обшивка

Чистіть салон автомобіля, в тому числі панель приладів і обшивку, лише сухою тканиною або пилососом.

Очищуйте шкіряну оббивку за допомогою чистої води та м'якої тканини. При сильному забрудненні скористайтеся засобами догляду за шкірою.

Панель приладів і пристрої індикації слід чистити лише м'якою вологою тканиною. В разі необхідності можна використовувати слабкий мильний розчин.

Чистіть обшивку пилососом і щіткою. Видаляйте плями пилососом для обшивки.

Колір тканини одежі може линяти. Це може призвести до видимих плям, особливо на світлій оббивці. Плями та зміни кольору, які можна усунути, необхідно очистити якомога швидше.

Чистіть паски безпеки теплою водою чи пилососом.

Обережно

Закрийте застібки Velcro, оскільки відкриті застібки Velcro можуть пошкодити обшивку сидінь.

Таким самим чином можуть пошкодити обшивку предмети із загостреними краями, наприклад застібки "блискавки", ремені чи залізні заклепки на джинсах.

Пластикові та гумові частини

Пластикові та гумові частини можна чистити тим самим пилососом, що використовувався для чищення кузова. Використовуйте пилосос для салону за потреби. Не використовуйте будь-який інший агент. Уникайте використання розчинників, а особливо бензину. Забороняється використовувати струменеві очищувачі високого тиску.

Ремонт і технічне обслуговування

Загальна інформація **262**
Інформація про обслуговування 262
Рекомендовані рідини, мастила та частини **264**
Рекомендовані рідини та мастила 264

Загальна інформація

Інформація про обслуговування

Для забезпечення економної та безпечної експлуатації автомобіля та збереження його вартості життєво важливо, щоб всі роботи з технічного обслуговування виконувалися з правильними інтервалами, як вказано в документації.

Детальний та оновлюваний графік проведення обслуговування вашого автомобіля можна отримати в майстерні.

Дисплей обслуговування ⇨ 94.

Європейські інтервали обслуговування

Обслуговування автомобіля слід проводити через кожні 30 000 км або через 1 рік залежно від того, що відбудеться раніше (якщо інше не зазначено на дисплеї обслуговування).

За суворих умов експлуатації (наприклад, для таксі та патрульних автомобілів) може знадобитися коротший інтервал обслуговування.

Європейський графік обслуговування дійсний для таких країн:

Андорра, Австрія, Бельгія, Боснія і Герцеговина, Болгарія, Хорватія, Кіпр, Чеська Республіка, Данія, Естонія, Фінляндія, Франція, Німеччина, Греція, Гренландія, Угорщина, Ісландія, Ірландія, Італія, Латвія, Литва, Ліхтенштейн, Люксембург, Македонія, Мальта, Монако, Чорногорія, Нідерланди, Норвегія, Польща, Португалія, Румунія, Сан-Марино, Сербія, Словаччина, Словенія, Іспанія, Швеція, Швейцарія, Велика Британія.

Дисплей обслуговування ⇨ 94.

Міжнародні інтервали обслуговування

Обслуговування автомобіля слід проводити через кожні 15 000 км або через 1 рік залежно від того, що

відбудеться раніше (якщо інше не зазначено на дисплеї обслуговування).

Умови експлуатації вважаються важкими, якщо часто виникають такі обставини: Холодний запуск двигуна, рух з частими зупинками, буксирування причепа, рух по гірських дорогах, рух по дорогах з нерівною поверхнею або по ґрунтових дорогах, значне забруднення повітря, наявність у повітрі великої кількості піску та пилу, рух на великій висоті над рівнем моря та за значних перепадів температури. За важких умов експлуатації деякі роботи з технічного обслуговування слід виконувати частіше, ніж визначено графіком регулярного обслуговування.

Міжнародний графік обслуговування дійсний для країн, які не перелічені в європейському графіку обслуговування.

Дисплей обслуговування ⇨ 94.

Підтвердження

Підтвердження обслуговування записується в гарантійний талон. Дата та пробіг доповнюються штампом і підписом спеціаліста майстерні, яка провела техобслуговування.

Переконайтеся, що сервісна книжка заповнена правильно, оскільки постійне підтвердження обслуговування є важливим у випадках, коли виникають будь-які претензії по гарантії чи нематеріальні претензії, а також є перевагою під час продажу автомобіля.

Інтервал обслуговування з терміном придатності моторного мастила, що залишився

Інтервал обслуговування залежить від кількох факторів використання автомобіля.

Інформація про необхідність заміни моторного мастила відображається на дисплеї обслуговування.

Дисплей обслуговування ⇨ 94.

Рекомендовані рідини, мастила та частини

Рекомендовані рідини та мастила

Використовуйте тільки продукцію, що відповідає рекомендованим характеристикам.

⚠Попередження

Робочі матеріали є небезпечними та можуть бути отруйними. Поводьтеся обережно. Зверніть увагу на надану інформацію на контейнерах.

Моторне мастило

Характерними ознаками кожної марки моторного мастила є його якість і в’язкість. Під час вибору моторного мастила якість є більш важливою, ніж в'язкість. Висока якість моторного мастила забезпечує чистоту двигуна, захищає деталі від зношування та контролює старіння мастила, а ступінь в’язкості дозволяє визначити його густоту відповідно до діапазону температур.

Dexos — найновіший стандарт якості моторного мастила, який забезпечує оптимальний захист бензинових і дизельних двигунів. Якщо застосувати його неможливо, необхідно використовувати моторні мастила інших рівнів якості, зазначених у списку.

Вибирайте відповідне моторне мастило з огляду на його якість та при мінімальній температурі навколишнього середовища ⇨ 268.

Доливання моторного мастила

Обережно

У разі розлиття мастила витріть його і належним чином утилізуйте.

Моторні мастила різних виробників і торгових марок можна змішувати, якщо вони відповідають вимогам щодо якості та в’язкості моторного мастила.

Для всіх бензинових двигунів забороняється використовувати моторні мастила, які відповідають лише стандарту якості ACEA, оскільки за певних умов експлуатації це може призвести до пошкодження двигуна.

Вибирайте відповідне моторне мастило з огляду на його якість та при мінімальній температурі навколишнього середовища ⇨ 268.

Додаткові присадки для моторного мастила

Використання присадок для моторного мастила може призвести до пошкоджень, а також до скасування гарантії.

Ступені в’язкості моторного мастила

Ступінь в’язкості SAE визнає густоту моторного мастила.

Всесезонне мастило позначається двома числами, наприклад SAE 5W-30. Перше число з літерою W після нього вказує на

в’язкість при низьких, а друге — на в’язкість при високих температурах.

Оберіть мастило з відповідним ступенем в’язкості залежно від мінімальної температури навколишнього середовища ⇨ 268.

Всі рекомендовані класи в'язкості підходять для високих температур навколишнього середовища.

Охолоджувальна рідина та антифриз

Використовуйте тільки охолоджувальну рідину-антифриз тривалого використання на основі органічних кислот, схвалену для цього автомобіля. Зверніться до майстерні.

Система заповнена на заводі охолоджувальною рідиною, що має чудові антикорозійні властивості та забезпечує захист від замерзання до температури приблизно -28 °C. У регіонах з дуже холодним кліматом заводська охолоджувальна рідина забезпечує захист від замерзання приблизно до -37 °C. Цю концентрацію необхідно підтримувати протягом усього року. Присадки для охолоджувальної рідини, призначені для забезпечення додаткового захисту від корозії чи запобігання найменшому протіканню, можуть викликати несправності в роботі системи. Виробник не несе відповідальності за наслідки використання присадок для охолоджувальної рідини.

Мийна рідина

Щоб запобігти пошкодженню щіток склоочисників, лакофарбового покриття та пластмасових і гумових деталей, використовуйте лише таку рідину для вікон, яка схвалена для цього автомобіля. Зверніться до майстерні.

Рідина для системи гальм і зчеплення

Із часом гальмівна рідина поглинає вологу, яка може знизити ефективність гальмування. Гальмівну рідину потрібно замінювати через вказаний інтервал.

AdBlue

Для усунення окисів азоту в вихлопних газах використовуйте лише рідину AdBlue ⇨ 162.

Технічні характеристики

Інформація про автомобіль **266**
Ідентифікаційний номер автомобіля 266
Маркувальна табличка 266
Позначення двигуна 267
Дані про автомобіль **268**
Рекомендовані рідини та мастила 268
Дані про двигун 271
Ходові характеристики 272
Маса автомобіля 273
Габаритні розміри автомобіля 274
Властивості 275
Тиск у шинах 276

Інформація про автомобіль

Ідентифікаційний номер автомобіля

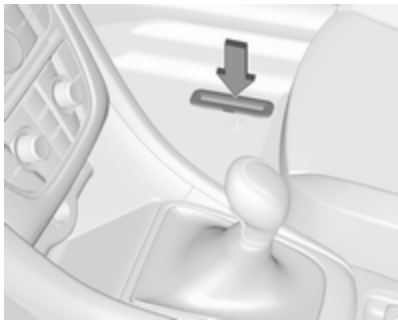

Ідентифікаційний номер автомобіля, як правило, вибитий на маркувальній табличці, на днищі автомобіля та під покриттям полика (його можна побачити під покриттям).

Ідентифікаційний номер автомобіля, як правило, вибитий на панелі приладів (його видно крізь лобове скло) або на правій панелі кузова всередині моторного відділення.

Маркувальна табличка

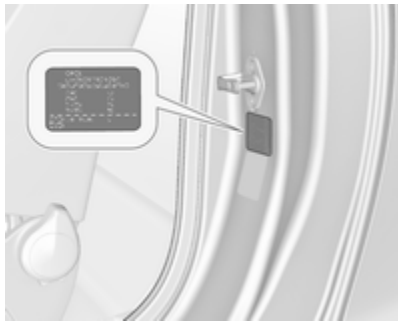

Маркувальна табличка розташована на передній лівій або правій дверній рамі.

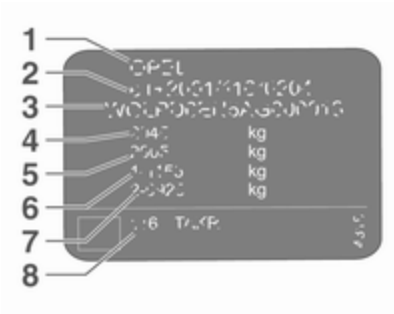

Інформація на маркувальній табличці:

1 : Виробник
2 : Номер дозволу на експлуатацію
3 : Ідентифікаційний номер автомобіля
4 : Допустима повна маса автомобіля у кг
5 : Допустима повна маса автомобіля з причепом у кг
6 : Максимально допустиме навантаження на передню вісь у кг
7 : Максимально допустиме навантаження на задню вісь у кг
8 : Дані стосовно автомобіля чи країни

Загальне навантаження на передню і задню вісі не повинно перевищувати допустиму загальну вагу автомобіля. Наприклад, якщо на передню вісь навантаження є максимально допустимим, то навантаження на задню вісь може дорівнювати лише загальній масі автомобіля мінус навантаження на передню вісь.

Технічні характеристики визначаються відповідно до стандартів ЄС. Ми залишаємо за собою право вносити зміни. Специфікації в документації до автомобіля завжди є пріоритетнішими специфікацій, наведених у цьому посібнику.

Позначення двигуна

В таблицях технічних характеристик двигунів наведено їхні ідентифікаційні коди. Дані про двигун ⇨ 271.

Для визначення типу певного двигуна див. дані про його потужність в Сертифікаті відповідності вимогам стандартів ЄС, який додається до автомобіля, а також в інших документах для державної реєстрації.

Дані про автомобіль
Рекомендовані рідини та мастила

Європейський графік обслуговування

Необхідна якість моторного мастила

	Усі країни Європи, де діє європейський графік обслуговування ➪ 262		
Якість моторного мастила	Бензинові двигуни B14NET	Усі інші бензинові двигуни (включно з CNG, LPG та E85)	Дизельні двигуни
dexos1 Gen2	✓	–	–
dexos2	–	✓	✓

Усі двигуни, крім B14NET: За відсутності моторного мастила якості dexos не можна використовувати до 1 л моторного мастила якості ACEA C3 один раз між замінами мастила.

Ступені в'язкості моторного мастила

	Усі країни Європи, де діє європейський графік обслуговування ➪ 262
Навколишня температура	Бензинові й дизельні двигуни
до -25 °C	SAE 0W-30 або SAE 0W-40 SAE 5W-30 або SAE 5W-40
нижче -25 °C	SAE 0W-30 або SAE 0W-40

Міжнародний графік обслуговування

Необхідна якість моторного мастила

	Усі країни, де діє міжнародний графік обслуговування ➪ 262		
Якість моторного мастила	Бензинові двигуни B14NET	Усі інші бензинові двигуни (включно з CNG, LPG та E85)	Дизельні двигуни
dexos1 Gen2	✓	–	–
dexos2	–	✓	✓

Якщо якість dexos недоступна, ви можете використовувати масла наведених нижче типів:

	Усі країни, де діє міжнародний графік обслуговування ➪ 262		
Якість моторного мастила	Бензинові двигуни B14NET	Усі інші бензинові двигуни (включно з CNG, LPG та E85)	Дизельні двигуни
ACEA A3/B4	–	✓	✓
ACEA C3	–	✓	✓

Ступені в'язкості моторного мастила

	Усі країни, де діє міжнародний графік обслуговування ➪ 262
Навколишня температура	Бензинові й дизельні двигуни
до -25 °C	SAE 0W-30 або SAE 0W-40 SAE 5W-30 або SAE 5W-40
нижче -25 °C	SAE 0W-30 або SAE 0W-40
до -20 °C	SAE 10W-30[1)] або SAE 10W-40[1)]

1) Дозволено, але рекомендується використовувати мастило з рівнем якості dexos.

Дані про двигун

Торгові позначення	1.4 Turbo	1.4 Turbo	1.6 Turbo	1.6 Turbo	1.6 Turbo
Код ідентифікації двигуна	B14NEL	B14NET	A16XHT	B16SHL	B16SHT
Технічний код	B14NET	B14NET	A16XHT	B16SHT	B16SHT
Робочий об'єм [см^3]	1364	1364	1598	1598	1598
Потужність двигуна [кВт]	88	103	125	125	147
при об/хв	4200-6000	4900-6000	6000	4750-6000	5500
Обертальний момент [Нм]	200	200	260	260	280
при об/хв	1850-4200	1850-4900	1650-3200	1650-4500	1650-5000
Тип пального	Бензин	Бензин	Бензин	Бензин	Бензин
Октанове число RON[2)]					
рекомендується	95	95	98	98	98
можливий	98	98	95	95	95
можливий	91	91	91	91	91

2) У деяких країнах кришка горловини паливного баку може мати табличку з вимогами, що відрізняються від вказаних у таблиці даних про певний двигун.

Торгові позначення	2.0 CDTI	2.0 CDTI
Код ідентифікації двигуна	A20DTH	B20DTH
Технічний код	A20DTH	B20DTH
Робочий об'єм [см^3]	1956	1956
Потужність двигуна [кВт]	121	125
при об/хв	4000	3750
Обертальний момент [Нм]	350	400
при об/хв	1750-2500	1750-2500
Тип пального	Дизель	Дизель

Ходові характеристики

Двигун	B14NEL	B14NET	A16XHT	B16SHT	B16SHL
Максимальна швидкість [км/год]					
Механічна трансмісія	195	207	222	235	–
Автоматична трансмісія	–	–	–	–	219

Двигун	A20DTH	B20DTH
Максимальна швидкість [км/год]		
Механічна трансмісія	218	218
Автоматична трансмісія	212	–

Маса автомобіля

Споряджена маса, базова модель без додаткового обладнання

	Двигун	Механічна трансмісія	Автоматична трансмісія
без/із кондиціонером	B14NEL	1701/1714	–
[кг]	B14NET	1701/1714	–
	A16XHT	–/1733	–
	B16SHT	–/1733	–
	B16SHL	–	–/1733
	A20DTH	–/1816	–/1816
	B20DTH	–/1843	–

Додаткове обладнання та аксесуари збільшують споряджену масу.

Інформація про завантаження ⇨ 82.

Габаритні розміри автомобіля

Довжина [мм]	4696
Макс. довжина з урахуванням м'якого верху [мм]	4760
Ширина без зовнішніх дзеркал [мм]	1839
Ширина із двома зовнішніми дзеркалами [мм]	2020
Висота (без антени) [мм]	1443
Макс. висота з урахуванням м'якого верху [мм]	2103
Довжина полика багажного відділення [мм]	1121
Довжина багажного відділення зі складеним рядом задніх сидінь [мм]	1818
Ширина багажного відділення [мм]	978
Висота багажника [мм], коли м’який дах відкрито	246
Висота багажника [мм], коли м’який дах закрито	453
Колісна база [мм]	2695
Діаметр повороту [м]	12,2

Властивості

Моторне мастило

Двигун	B14NEL, B14NET	A16XHT, B16SHT, B16SHL	B20DTH	A20DTH
включаючи фільтр [л]	4,0	5,5	5,25	4,5
між MIN і MAX [л]	1,0	1,0	1,0	1,0

Паливний бак

Бензин/дизельне пальне, місткість [л]	46 (версія ECOTEC) 56

Бачок для AdBlue

AdBlue, заправний об'єм [л]	7,5

Тиск у шинах

Двигун	Шини	Comfort до 3 пасажирів передні [кПа/бар] ([фунт/кв.дюйм])	Comfort до 3 пасажирів задні [кПа/бар] ([фунт/кв.дюйм])	ECO до 3 пасажирів передні [кПа/бар] ([фунт/кв.дюйм])	ECO до 3 пасажирів задні [кПа/бар] ([фунт/кв.дюйм])	Із повним навантаженням передні [кПа/бар] ([фунт/кв.дюйм])	Із повним навантаженням задні [кПа/бар] ([фунт/кв.дюйм])
B14NEL, B14NET, A16XHT, B16SHT, B16SHL	235/55 R17, 235/50 R18, 245/45 R18, 235/45 R19, 245/40 R20, 225/55 R17	230/2,3 (34)	230/2,3 (34)	280/2,8 (41)	280/2,8 (41)	240/2,4 (35)	280/2,8 (41)
A20DTH, B20DTH,	235/55 R17, 235/50 R18, 245/45 R18, 235/45 R19, 245/40 R20, 225/55 R17	250/2,5 (36)	230/2,3 (34)	280/2,8 (41)	280/2,8 (41)	260/2,6 (38)	300/3,0 (44)
Усі	Тимчасове запасне колесо 125/70 R17	420/4,2 (61)	420/4,2 (61)	–	–	420/4,2 (61)	420/4,2 (61)

Інформація для споживача

Інформація для споживача **277**
Декларація про відповідність 277
REACH 281
Ремонт в разі пошкодження при зіткненні 281
Заява щодо програмного забезпечення 282
Зареєстровані торговельні марки 285
Запис даних автомобіля та конфіденційність **286**
Записуючі пристрої даних про події 286
Радіочастотна ідентифікація (RFID) 287

Інформація для споживача

Декларація про відповідність

Системи радіозв'язку

Цей автомобіль обладнано системами, які передають та/або приймають радіохвилі відповідно до Директиви 1999/5/EC або Директиви 2014/53/EU. Виробники перелічених нижче систем заявляють про їх відповідність Директиві 1999/5/EC або 2014/53/EU. Повний текст декларації відповідності нормам ЄС для кожної системи міститься на сторінці www.opel.com/conformity

Імпортер –
Opel / Vauxhall, Bahnhofsplatz, 65423 Ruesselsheim am Main, Germany.

Інформаційно-розважальна система Navi 950 / Navi 650 / CD 600
Panasonic

776 Hwy 74 South, Peachtree City GA 30269 U.S.A

Робоча частота (МГц)	Максимальна потужність (дБм)
2402.0 - 2480.0	7.67

Інформаційно-розважальна система CD 300 / CD 400
Panasonic

776 Hwy 74 South, Peachtree City GA 30269 U.S.A

Робоча частота (МГц)	Максимальна потужність (дБм)
Н/Д	Н/Д

Модуль DAB+
Panasonic Automotive & Industrial

Systems Europe GmbH, Robert-Bosch-Straße 27-29, 63225 Langen, Germany

Робоча частота: Н/Д

Максимальна потужність: Н/Д

Антена Laird
Laird

8100 Industrial Park Drive, Grand Blanc, MI, 48439 USA

Робоча частота: Н/Д

Максимальна потужність: Н/Д

Антена Kathrain
Kathrein Automotive GmbH

Roemerring 1, 31137 Hildesheim, Germany

Робоча частота: Н/Д

Максимальна потужність: Н/Д

Модуль OnStar
LGE

LG Electronics European Shared Service Center B.V., Krijgsman 1, 1186 DM Amstelveen, The Netherlands

Робоча частота (МГц)	Максимальна потужність (дБм)
2402 - 2480	4
2412 - 2462	18
880 - 915	33
1710 - 1785	24
1850 - 1910	24
1920 - 1980	24
2500 - 2570	23

Імобілайзер
Continental Automotive GmbH

Siemensstrasse 12, 93055 Regensburg, Germany

Робоча частота: 125 кГц

Максимальна потужність: 5,1 дБuA/м @ 10 м

Приймач сигналів радіопульта дистанційного керування
Continental Automotive GmbH

Siemensstrasse 12, 93055 Regensburg, Germany

Робоча частота: 433,92 МГц

Максимальна потужність: Н/Д

Передавач сигналів радіопульта дистанційного керування
Continental Automotive GmbH

Siemensstrasse 12, 93055 Regensburg, Germany

Робоча частота: 433,92 МГц

Максимальна потужність: -5,7 дБм

Датчики тиску в шинах
Schrader Electronics Ltd.

11 Technology Park, Belfast Road, Antrim BT41 1QS, Northern Ireland, United Kingdom

Робоча частота: 433,92 МГц

Максимальна потужність: 10 дБм

Радарні системи

Декларації відповідності радарних систем вимогам конкретних країн містяться на наведеній нижче сторінці:

European Union
EC Directive: 1999/5/EC
Manufacturer: Delphi Electronics & Safety
Model / Type Designation: L2C0038TR
Description / Intended Use:
Electronically Scanned Radar (ESR),
a 76.5GHz adaptive cruise control system radar fitted to motor vehicles at vehicle manufacture
Applied Standards:
47 CFR Part 15
CEPT ERC Recommendation 70-03
EN 60950
EN 301 091
European Commission Directive 2006/28/EC
I declare that the product referenced above is in compliance with the essential requirements and other relevant provisions of Directive 1999/5/EC, on the approximation of the laws of the member states relating to Directive 1999/5/EC.

Brazil

Este equipamento opera em caráter secundário, isto é, não tem direito a proteção contra interferência prejudicial, mesmo de estações do mesmo tipo, e não pode causar interferência a sistemas operando em caráter primário

Indonesia
14785/POSTEL/2010
1982

Jordan
Type Approval No.: TRC/LPD/2009/87
Equipment Type: Low Power Device (LPD)

Malaysia

Approval #: B 05358

Moldova

8526

Morocco
AGREE PAR L'ANRT MAROC
Numéro d'agrément :
MR 4838 ANRT 2009
Date d'agrément : 22/5/2009

Singapore
Complies with
IDA Standards
DA105753

South Africa

TA-2009/163
APPROVED

South Korea

Taiwan
CCAB09LP4590T3

UAE
TRA
REGISTERED No:
0018923/09
DEALER No:
DA0047809/10

United States of America and Canada
Model / FCC ID: L2C0038TR IC: 3432A-0038TR

This device complies with Part 15 of the FCC Rules and with Industry Canada license-exempt RSS standard(s). Operation is subject to the following two conditions: (1) This device may not cause harmful interference, and (2) This device must accept any interference received, including interference that may cause undesired operation.

Le présent appareil est conforme aux CNR d'Industrie Canada applicables aux appareils radio exempts de licence. L'exploitation est autorisée aux deux conditions suivantes: (1) l'appareil ne doit pas produire de brouillage, et (2) l'utilisateur de l'appareil doit accepter tout brouillage radioélectrique subi, même si le brouillage est susceptible d'en compromettre le fonctionnement.

Note: Changes or modifications not expressively approved by the party responsible for compliance could void the user's authority to operate the equipment. The term "IC:" before the radio certification number only signifies that Industry Canada technical specifications were met.

Note: This equipment complies with radiation exposure limits set forth for an uncontrolled environment. This equipment should be installed and operated with minimum distance of 20 cm between the radiator and your body.

Домкрат

Wir leben Autos.

Konformitätserklärung

noch EG Richtlinie 2006/42/EG

Hiermit erklären wir, dass das Produkt:

Produktbezeichnung: Wagenheber

Typ/GM-Teilenummern: 13348505, 13504504

den Bestimmungen der Richtlinie 2006/42/EG entspricht.

Angewendete technische Normen:

GMN9737	Jacking
GM 14337	Standard Equipment Jack - Hardware Tests
GMN5127	Vehicle Integrity-Hoisting and Service Station Jacking
GMW15005	Standard Equipment Jack and Spare Tire, Vehicle Test
ISO TS 16949	Qualitätsmanagementsystem

Der Unterzeichner ist Bevollmächtigter für die Zusammenstellung der technischen Unterlagen.

Rüsselsheim, 31. Januar 2014

Hans-Peter Metzger
Engineering Group Manager Chassis & Structure
Adam Opel AG

Adam Opel AG
Bahnhofplatz
65423 Rüsselsheim
Tel.: +49 (0) 6142 77 0 61-63 / 7 98 00
www.opel.de

Vorstand
Dr. Karl-Thomas Neumann (Vorsitzender),
Dr. Dieter Lennartz, Michael Lohscheller,
Michael F. Aldredge, Dr. Thomas Sedran,
Peter Thom, Susanne Wohlfahrt, Johan Willems

Aufsichtsrat
Stephen J. Girsky (Vorsitzender)

Sitz der Gesellschaft: Rüsselsheim
Handelsregister:
Amtsgericht Darmstadt, HRB 89728

Переклад декларації про відповідність

Декларація про відповідність директиві ЄС 2006/42/EC

Даним засвідчуємо, що виріб:

Маркування виробу: Домкрат

Тип/номер частини GM: 13348505, 13504504

відповідає положенням директиви ЄС 2006/42/EC.

Застосовні технічні норми:

GMN9737	:	Підйомне обладнання
GM 14337	:	Домкрат із комплекту стандартного обладнання - випробування складових частин
GMN5127	:	Справність автомобіля - підйом і використання домкрата на СТО
GMW15005	:	Домкрат із комплекту стандартного обладнання та запасне колесо, випробування автомобіля
ISO TS 16949	:	Системи керування якістю

Сторона, що підписала цей документ, уповноважена складати технічну документацію.

м. Рюссельсхайм, 31 січня 2014 р.

підпис

Ганс-Петер Метцгер (Hans-Peter Metzger)

Директор інженерно-технічного відділу, підрозділ ходової частини та конструювання

Adam Opel AG

D-65423 Rüsselsheim

REACH

Registration, Evaluation, Authorisation and Restriction of Chemicals (REACH) – це постанова Європейського Союзу, прийнята з метою покращення захисту здоров'я людини та довкілля від загроз, які можуть бути спричинені хімічними речовинами. На сторінці www.opel.com/reach міститься додаткова інформація, а також зміст Статті 33.

Ремонт в разі пошкодження при зіткненні

Густина фарби

Залежно від технології виробництва густина фарби може становити від 50 до 400 мкм.

Тому різна густина фарби не є ознакою необхідності виконання ремонту через пошкодження при зіткненні.

Заява щодо програмного забезпечення

Деякі компоненти OnStar включають програмне забезпечення libcurl і unzip та інше стороннє програмне забезпечення. Нижче наведено заяви та ліцензії стосовно програмного забезпечення libcurl і unzip. Інформацію про інше стороннє програмне забезпечення можна знайти за адресою http://www.lg.com/global/support/opensource/index.

Переклад тексту наведено під оригіналом.

libcurl

Copyright and permission notice

Copyright (c) 1996 - 2010, Daniel Stenberg, <daniel@haxx.se>.

All rights reserved.

Permission to use, copy, modify, and distribute this software for any purpose with or without fee is hereby granted, provided that the above copyright notice and this permission notice appear in all copies.

The software is provided "as is", without warranty of any kind, express or implied, including but not limited to the warranties of merchantability, fitness for a particular purpose and noninfringement of third party rights. In no event shall the authors or copyright holders be liable for any claim, damages or other liability, whether in an action of contract, tort or otherwise, arising from, out of or in connection with the software or the use or other dealings in the software.

Except as contained in this notice, the name of a copyright holder shall not be used in advertising or otherwise to promote the sale, use or other dealings in this Software without prior written authorization of the copyright holder.

unzip

This is version 2005-Feb-10 of the Info-ZIP copyright and license. The definitive version of this document should be available at ftp://ftp.info-zip.org/pub/infozip/license.html indefinitely.

Copyright (c) 1990-2005 Info-ZIP. All rights reserved.

For the purposes of this copyright and license, “Info-ZIP” is defined as the following set of individuals:

Mark Adler, John Bush, Karl Davis, Harald Denker, Jean-Michel Dubois, Jean-loup Gailly, Hunter Goatley, Ed Gordon, Ian Gorman, Chris Herborth, Dirk Haase, Greg Hartwig, Robert Heath, Jonathan Hudson, Paul Kienitz, David Kirschbaum, Johnny Lee, Onno van der Linden, Igor Mandrichenko, Steve P. Miller, Sergio Monesi, Keith Owens, George Petrov, Greg Roelofs, Kai Uwe Rommel, Steve Salisbury, Dave Smith, Steven M. Schweda, Christian Spieler, Cosmin Truta, Antoine Verheijen, Paul von Behren, Rich Wales, Mike White.

This software is provided “as is,” without warranty of any kind, express or implied. In no event shall Info-ZIP or its contributors be held liable for any direct, indirect, incidental, special or consequential damages arising out of the use of or inability to use this software.

Permission is granted to anyone to use this software for any purpose, including commercial applications, and to alter it and redistribute it freely, subject to the following restrictions:

1. Redistributions of source code must retain the above copyright notice, definition, disclaimer, and this list of conditions.
2. Redistributions in binary form (compiled executables) must reproduce the above copyright notice, definition, disclaimer, and this list of conditions in documentation and/or other materials provided with the distribution. The sole exception to this condition is redistribution of a standard UnZipSFX binary (including SFXWiz) as part of a self-extracting archive; that is permitted without inclusion of this license, as long as the normal SFX banner has not been removed from the binary or disabled.
3. Altered versions--including, but not limited to, ports to new operating systems, existing ports with new graphical interfaces, and dynamic, shared, or static library versions--must be plainly marked as such and must not be misrepresented as being the original source. Such altered versions also must not be misrepresented as being Info-ZIP releases--including, but not limited to, labeling of the altered versions with the names “Info-ZIP” (or any variation thereof, including, but not limited to, different capitalizations), “Pocket UnZip,” “WiZ” or “MacZip” without the explicit permission of Info-ZIP. Such altered versions are further prohibited from misrepresentative use of the Zip-Bugs or Info-ZIP e-mail addresses or of the Info-ZIP URL(s).
4. Info-ZIP retains the right to use the names “Info-ZIP,” “Zip,” “UnZip,” “UnZipSFX,” “WiZ,” “Pocket UnZip,” “Pocket Zip,” and “MacZip” for its own source and binary releases.

libcurl

Повідомлення про авторські права та дозвіл

Авторські права (c) 1996-2010, Daniel Stenberg, <daniel@haxx.se>.

Усі права захищено.

Дозвіл використовувати, копіювати, змінювати й поширювати це програмне забезпечення з будь-якою метою та без стягнення плати надається за умови, що зазначене вище повідомлення про авторські права й це повідомлення про дозвіл міститимуться в усіх копіях.

Програмне забезпечення надається "як є", без будь-яких явних або умовних гарантій, включно з, крім іншого, будь-якими можливими гарантіями товарної придатності, придатності для певної мети чи непорушення прав третіх осіб. Автори або правовласники в жодному разі не несуть відповідальність за будь-які позови, збитки або інші претензії, спричинені невиконанням зобов’язань за договором,

недбалістю або іншими діями, пов’язаними з використанням або роботою програмного забезпечення чи іншими відносинами на основі програмного забезпечення.

Ім’я власника авторських прав не може використовуватися в рекламі чи інших місцях (крім цього повідомлення), щоб стимулювати продаж, використання чи інші відносини, пов’язані з цим програмним забезпеченням, без попереднього письмового дозволу власника авторських прав.

unzip

Це версія повідомлення про авторські права та ліцензії Info-ZIP від 10 лютого 2005 р. Остаточна версія цього документа постійно доступна за адресою ftp://ftp.info-zip.org/pub/infozip/license.html.

Авторські права (c) 1990-2005 Info-ZIP. Усі права захищено.

Для цілей цього повідомлення про авторські права та ліцензії "Info-ZIP" слід розуміти як групу перелічених нижче осіб. Марк Адлер, Джон Буш, Карл Девіс, Гаральд Денкер, Жан-Мішель Дюбуа, Жан-Лу Гайі, Хантер Гоутлі, Ед Гордон, Єн Горман, Кріс Герборт, Дірк Гаазе, Грег Хартвіг, Роберт Хіт, Джонатан Хадсон, Пол Кініц, Девід Кіршбаум, Джонні Лі, Онно ван дер Лінден, Ігор Мандріченко, Стів П. Міллер, Серджіо Монесі, Кейт Оуенс, Джордж Петров, Грег Рулофс, Кай Уве Роммель, Стів Солсбері, Дейв Сміт, Стівен М. Шведа, Крістіан Шпілер, Космін Трута, Антуан Верхейен, Пауль фон Берен, Річ Уельс, Майк Уайт.

Це програмне забезпечення надається "як є", без будь-яких явних або умовних гарантій. За жодних обставин ані компанія Info-ZIP, ані її розробники не несуть відповідальність за будь-які прямі, непрямі, випадкові, фактичні або умовні збитки, завдані внаслідок користування або неможливістю використання цього програмного забезпечення.

Це програмне забезпечення дозволяється використовувати для будь-яких цілей, включно з комерційними, а також вільно змінювати та поширювати його, дотримуючись наведених нижче обмежень:

1. Дистрибутиви вихідного коду мають містити наведені вище повідомлення про авторські права, визначення, заяву про відмову від відповідальності та цей список умов.
2. Дистрибутиви у двійковій формі (скомпільовані виконувані файли) мають відтворювати наведені вище повідомлення про авторські права, визначення, заяву про відмову від відповідальності та цей список умов у документації та інших супровідних матеріалах дистрибутиву. Єдиним винятком із цієї умови є дистрибутив стандартного двійкового файлу UnZipSFX (включно з SFXWiz) як частини архіву, що саморозпаковується. Його дозволяється поширювати, не включаючи цю ліцензію за умови, що

звичайний банер SFX не було видалено з бінарного файлу чи вимкнено.

3. Змінені версії включно з, але не лише, адаптаціями для нових операційних систем та наявними адаптаціями для нових графічних інтерфейсів, а також версії з динамічними, спільними або статичними бібліотеками мають бути чітко позначені відповідно та не мають видаватися за оригінальне джерело. Такі змінені версії також не можна видавати за випущені компанією Info-ZIP релізи, а також (з-поміж іншого) присвоювати зміненим версіям назви "Info-ZIP" (або будь-яку їх варіацію включно з, але не лише, різними варіантами використання регістру), "Pocket UnZip", "WiZ" або "MacZip" без прямого дозволу Info-ZIP. У таких змінених версіях додатково забороняється з метою омани використовувати електронні адреси Zip-Bugs або Info-ZIP чи URL-адресу(-и) Info-ZIP.
4. Info-ZIP зберігає за собою право використовувати назви "Info-ZIP", "Zip", "UnZip", "UnZipSFX", "WiZ", "Pocket UnZip", "Pocket Zip" та "MacZip" для випуску власних вихідних кодів і двійкових файлів.

Зареєстровані торговельні марки

Apple Inc.
Apple CarPlay™ є торговельною маркою корпорації Apple Inc.

App Store® та iTunes Store® є зареєстрованими торговельними марками корпорації Apple Inc.

iPhone®, iPod®, iPod touch®, iPod nano®, iPad® і Siri® є зареєстрованими торговельними марками корпорації Apple Inc.

Bluetooth SIG, Inc.
Bluetooth® є зареєстрованою торговельною маркою корпорації Bluetooth SIG, Inc.

DivX, LLC
DivX® та DivX Certified® є зареєстрованими торговельними марками компанії DivX, LLC.

EnGIS Technologies, Inc.
BringGo® є зареєстрованою торговельною маркою корпорації EnGIS Technologies, Inc.

Google Inc.
Android™ і Google Play™ Store є торговельними марками корпорації Google Inc.

Stitcher Inc.
Stitcher™ є торговельною маркою корпорації Stitcher, Inc.

Verband der Automobilindustrie e.V.
AdBlue® є зареєстрованою торговельною маркою компанії VDA.

Запис даних автомобіля та конфіденційність

Записуючі пристрої даних про події

Автомобіль оснащено високотехнологічними системами, які слідкують та фіксують деякі дані автомобіля. Деякі дані можуть зберігатися під час регулярної експлуатації для забезпечення ремонту визначених неполадок, інші дані зберігаються модулями систем вашого авто, що мають функцію запису даних події (наприклад контрольний модуль подушки безпеки), тільки у випадку аварії або ж виникнення аварійної ситуації.

Системи можуть записувати діагностичні дані про стан автомобіля (наприклад, рівень мастила чи пробіг автомобіля), а також інформацію про режим експлуатації (наприклад, частоту обертів двигуна, застосування гальм та використання паска безпеки).

Для зчитування цих даних потрібне спеціальне обладнання і доступ до системи автомобіля. Деякі діагностичні дані передаються електронним шляхом до глобальних систем Opel під час проведення сервісного обслуговування автомобіля в автомайстерні для документації сервісної історії автомобіля. Це дозволяє автомайстерні пропонувати вам ефективне обслуговування та ремонт, яке точно відповідає потребам вашого авто, - щоразу, коли ви повертаєтеся до автомайстерні.

Виробник не буде заходити до інформації про поведінку водія, пов'язану з аварійною ситуацією чи розповсюджувати її іншим сторонам, окрім наступних випадків:

- випадків, коли на це дає свою згоду власник або орендатор автомобіля (якщо він перебуває в оренді)
- у відповідь на офіційний запит органів внутрішніх справ або відповідного урядового органу
- в якості захисту виробника у позовних справах
- якщо вимагається законом

Окрім цього, виробник може використовувати зафіксовані чи отримані діагностичні дані:

- для проведення власних досліджень
- для їх надання в рамках проведення дослідження зі збереженням конфіденційності та ознайомлення з потребою у проведенні
- для обміну загальними даними (не пов'язаними з конкретним автомобілем) з іншими організаціями для проведення дослідження

Радіочастотна ідентифікація (RFID)

Технологія RFID використовується у деяких автомобілях для таких функцій, як моніторинг тиску повітря в шинах та безпека системи запалення. Вона також використовується у зв'язку з такими зручними функціями, як радіодистанційне керування для замикання/відмикання дверцят та запуску двигуна, а також для автомобільних передавачів для відкриття дверей гаража. Технологія RFID в автомобілях Opel не використовує і не зберігає особисту інформацію або ж посилання на будь-яку систему Opel, де зберігається особиста інформація.

Покажчик

А

Аварійні ліхтарі..... 92
Автоматична трансмісія 166
Автоматичне блокування 26
Автоматичне регулювання освітлення 126
Автомобільний акумулятор 219
Автомобільний домкрат..... 236
Автомобіль попереду..... 103
Автостоп..... 156
Адаптивна система головного освітлення..... 224
Адаптивне переднє освітлення 103
Аксесуари та модифікації автомобілів 214
Активні підголівники..... 50
Антиблокувальна система гальм 170
Анти-блокувальна система гальм (ABS) 99
Аптечка..... 81

Б

Багажне відділення 26, 77
Бардачок 74
Безпека автомобіля..... 28
Блок запобіжників вантажного відділення 235
Блок запобіжників моторного відділення 231
Блок запобіжників панелі приладів 233
Бокові ліхтарі..... 125
Бокові ліхтарі повороту 228
Буксирний пристрій..... 207
Буксирувальне обладнання 208
Буксирування..... 207, 256
Буксирування автомобіля 256
Буксирування іншого автомобіля 257
Буксирування причепа 208

В

Важіль селектора 166
Вентиляція..... 58, 141
Вентиляція сидінь..... 58
Виконання робіт 215
Використання цього посібника 3
Вимикач світла 125
Випукла форма 31
Випуск води й бруду з системи дизельного пального 221
Витрати пального - викиди CO_2 206
Вихлоп двигуна 160
Відділення в підлокітнику 76
Відділення для зберігання..... 74
Відділення для зберігання в передній частині салону..... 76
Відділення для зберігання у центральній консолі 76

Відмикання автомобіля 6
Вікна..... 33
Вікна з електропідйомниками.... 34
Вітрозахисні обтічники..... 45
Властивості 275
Внесені в пам'ять параметри..... 23
Внутрішнє освітлення 229
Внутрішні дзеркала..... 33
Вступ 3

Г

Габаритні розміри автомобіля 274
Галогенові фари 222
Гальма 170, 219
Гальмівна рідина 219
Гідропідсилювач..... 100
Глибина малюнка протектора . 244
Годинник..... 89
Графічний інформаційний дисплей, кольоровий інформаційний дисплей 109

Д

Дальнє світло 102, 127
Дані про автомобіль..... 268
Дані про двигун 271
Дані стосовно автомобіля 3
Датчики..... 92
Датчик рівня пального 93
Датчик температури охолоджуючої рідини двигуна 93
Дверцята..... 26
Дверцята відчинені 103
Дезактивація подушок безпеки 67, 97
Декларація про відповідність... 277
Дзеркала з підігрівом 32
Дисплей обслуговування 94
Дисплей трансмісії 166
Дитячі автокрісла..... 69
Догляд за зовнішнім виглядом. 258
Догляд за зовнішніми частинами 258
Догляд за салоном 261
Допоміжна система при старті з місця під гору 173
Допоміжний обігрівач..... 149
Допоміжні системи водія..... 178
Допомога у розпізнаванні дорожніх знаків..... 197
Дорожній просвіт..... 153

Е

Електрична система..... 230
Електричне стоянкове гальмо 99, 171
Електронна система клімат-контролю..... 144
Електронна система курсової стійкості..... 175
Електронна система курсової стійкості вимкнена..... 100
Електронна система курсової стійкості та протибуксовочна гальмівна система..... 100
Електронні системи водіння 168

З

Загальна інформація 207
Заднє вікно з підігрівом 36
Задні ліхтарі 226
Задні протитуманні фари 103, 135
Заміна коліс 248
Заміна лампи 222
Заміна розміру шин та коліс 244
Заміна щітки склоочисника 221
Запальничка 91
Запасне колесо 251
Запис даних автомобіля та конфіденційність..... 286
Записуючі пристрої даних про події..... 286
Запобіжники 230
Запотівання кришок фар 136
Запуск 17
Запуск від зовнішнього джерела 255
Запуск двигуна 154
Запуск та експлуатація..... 154

Зареєстровані торговельні марки 285
Заряд батареї 113
Засоби керування на кермі 85
Заява щодо програмного забезпечення..... 282
Зберігання..... 74
Зберігання автомобіля..... 214
Зберігання в багажному відділенні..... 80
Звичайний режим роботи кондиціонера 150
Звуковий сигнал 14, 86
Зимові шини 238
Знак аварійної зупинки 81
Знімна кришка полика для розміщення багажу в задній частині автомобіля 80
Зовнішнє освітлення 12, 125
Зовнішнє світло 102
Зовнішні дзеркала..... 31
Зовнішня температура 88

І

Ідентифікаційний номер автомобіля 266
Імобілайзер 31, 102
Індикатори..... 92
Індикатор несправності 98
Індикація дистанції попереду... 183
Інструменти 236
Інструменти автомобіля..... 236
Інтерактивне шасі..... 176
Інформаційні дисплеї..... 104
Інформація про завантаження .. 82
Інформація про обслуговування 262

К

Камера заднього виду 195
Капот 216
Каталізатор 161
Кермо з підігрівом 86
Керування автомобілем 153
Керування кермом..... 153
Клімат-контроль 15
Ключ, внесені в пам'ять параметри..... 23
Ключі 21
Ключі, замки..... 21
Код..... 111
Колеса та шини 237
Колісні ковпаки 244
Комплект для ремонту шин 245
Контрольні індикатори..... 95
Круїз-контроль 103, 178

Л

Ланцюги для шин 245
Лійка..... 204
Ліхтарі аварійної сигналізації .. 134
Ліхтарі в сонцезахисних козирках 138
Ліхтарі заднього ходу 136
Ліхтарі стоянкового освітлення 136
Лічильник пробігу 92
Лічильник щоденного пробігу ... 92
Лобове скло..... 33

М

М’який верх 37
Маркувальна табличка 266
Маса автомобіля 273
Мастило, двигун..... 264, 268
Медична аптечка 81
Механічна трансмісія 169
Мигання фар 128
Місця встановлення дитячого автокрісла 71
Моторне мастило..... 264, 268
Моторні мастила 216

Н

Навішення причепа..... 207
Наліпка подушки безпеки..... 62
Натисніть педаль..... 98
Небезпека, попередження та обережно 4
Несправність електричного стоянкового гальма..... 99
Низький рівень пального 102

О

Оббивка..... 261
Обігрівач Quickheat..... 149
Обкатка нового автомобіля 154
Обмежувач швидкості..... 179
Обслуговування 150, 262
Огляд панелі приладів 10
Органи управління..... 85
Освітлення виходу 138
Освітлення номерного знака ... 229
Освітлення під час входу 138
Освітлення при денному світлі 129
Освітлення приладової панелі 229
Освітлення салону..... 136, 137
Отвори для кріплення 81
Отримання автомобіля після відпрацювання ресурсу 215
Охолоджувальна рідина та антифриз..... 264
Охолоджуюча рідина двигуна . 218

П

Пальне..... 202
Пальне для бензинових двигунів 202
Пальне для дизельних двигунів 203
Панель приладів 92
Паркування 19, 158
Паски безпеки 58
Пасок безпеки 8
Пасок безпеки з кріпленням в трьох точках 60
Паспорт автомобіля 22
Перевірки автомобіля..... 215
Передні ліхтарі повороту 225
Передні протитуманні фари 135
Передні сидіння..... 50
Переривання подачі живлення 168
Персоналізація автомобіля 113
Підвищення передачі..... 100
Підголівники 48
Підігрів сидінь..... 58
Підлокітник..... 57
Підсилювач гальм 173
Підстаканники 75
Повідомлення автомобіля 111
Повідомлення бокової мертвої зони видимості..... 193
Повідомлення про небезпеку зіткнення спереду..... 181
Повітрозабірник 150
Повітропроводи..... 149
Повітряний фільтр 150, 160
Подушки безпеки, переднатягувачі пасків безпеки та захисні дуги системи захисту від перевертання..... 97
Позначення двигуна..... 267
Позначення шин 238
Положення перемикача системи запалення 154
Положення сидіння 50
Поломка..... 256
Помилка 168
Помічник дальнього світла..... 102
Попереджувальні звукові сигнали 112
Попередній прогрів 101
Попільнички 91
Поповнення рівня пального 204
Поради щодо керування автомобілем..... 153
Припинення подачі пального під час перевищення швидкості 156
Прокол..... 248
Протибуксовочна гальмівна система 174
Протибуксовочна гальмівна система вимкнена..... 101
Протитуманна фара 103
Протитуманні фари 225

Р

Радіопульт дистанційного керування 22
Радіочастотна ідентифікація (RFID)..... 287

Регульовані повітропроводи … 149
Регулювання дзеркала 8
Регулювання діапазону освітлення фарами 128
Регулювання за допомогою електропривода 31
Регулювання керма 9, 85
Регулювання освітлення панелі приладів 136
Регулювання підголівника 8
Регулювання сидіння 7
Регулювання сидіння з електроприводом 55
Регулювання сидінь вручну..... 51
Рекомендовані рідини та мастила 264, 268
Ремонт в разі пошкодження при зіткненні..... 281
Рідина в бачку омивача 218
Рідина для нейтралізації вихлопних газів дизельного двигуна..... 162
Рідина для системи гальм і зчеплення..... 264
Робота фар під час їзди закордоном 129
Розетки 90
Ручне гальмо..... 170, 171
Ручний режим 167

С

Сажовий фільтр..... 101, 160
Світильники для читання 137
Селективне каталітичне відновлення..... 162
Сигнали повороту та зміни смуги руху 134
Символи 4
Система автоматичного зменшення засліплювальної дії світла 33
Система адаптивного світла фар 130
Система бокових подушок безпеки 67
Система гальм і зчеплення 98
Система допомоги під час паркування 184
Система запобігання викраденню автомобіля 28
Система зарядки 98
Система захисту від перевертання автомобіля..... 47
Система захисту від розряджання акумуляторної батареї 139
Система зменшення засліплювальної дії світла вручну 33
Система зупинки-запуску..... 156
Система керування дальнім світлом..... 127
Система кондиціонера 142
Система контролю тиску в шинах..... 101, 238
Система нагадування про непристебнутий пасок безпеки 97
Система обігріву та вентиляції 141
Система подушок безпеки 62
Система попередження про виїзд за межі смуги руху 100, 201
Система промивки/чищення лобового скла 86
Система фронтальних подушок безпеки 66
Системи виявлення предметів 184
Системи клімат-контролю..... 141
Системи промивки та чищення . 14
Системи регулювання плавності ходу..... 174
Складані дзеркала 32
Складання сидінь 53
Сонцезахисні козирки 37
Спідометр 92
Стаціонарні повітропроводи … 150
Стоянкове гальмо 171

Т

Тахометр 93
Тиск мастила в двигуні 101
Тиск у шинах 242, 276
Траєкторія світла..... 130
Трансмісія 16

У

Указівник повороту 96
Ультразвукова система
допомоги під час паркування 184
Утримання з вимкненим
двигуном..... 154

Ф

Фари..... 125

Х

Характеристики водіння та
поради щодо буксирування . 207
Ходові характеристики 272

Ц

Центральний замок 24
Центр інформації для водіїв.... 104

A

AdBlue..... 101, 162

B

BlueInjection..... 162

D

DEF..... 162

O

OnStar..... 119

R

REACH..... 281

www.opel.com

Copyright by ADAM OPEL GmbH, Rüsselsheim, Germany.

Інформація, що міститься у даному посібнику, дійсна станом на зазначену нижче дату. Компанія "Adam Opel GmbH" залишає за собою право вносити зміни в технічні характеристики, функції та конструкцію транспортних засобів у порівнянні з даними, наведеними у цьому посібникові, а також і безпосередньо у сам посібник.

Видання: серпня 2017, ADAM OPEL GmbH, Rüsselsheim.

Надруковано на папері, який був відбілений без використання хлору.

ID-OCAAOLSE1708-uk