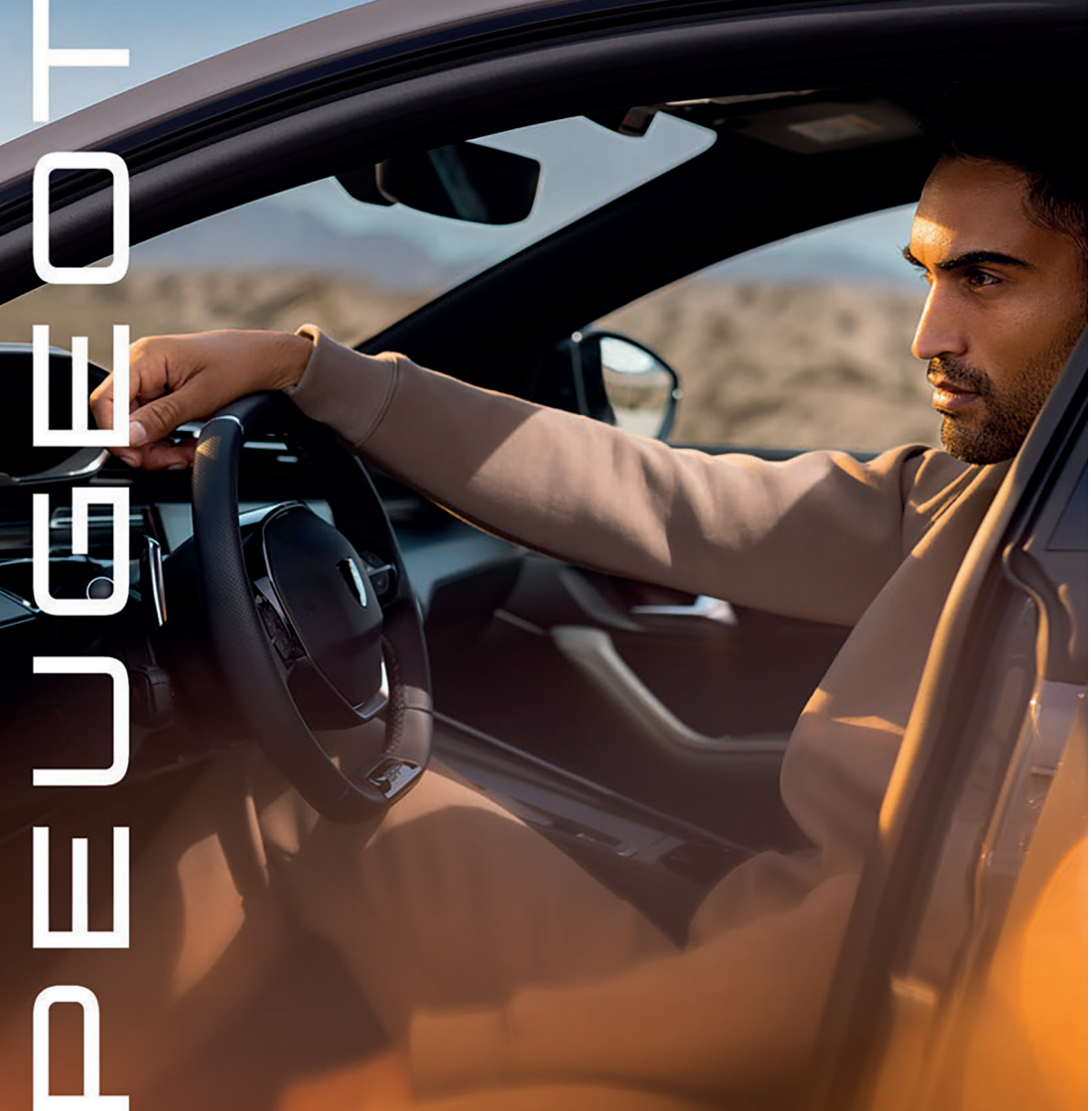

ИНСТРУКЦИЯ ПО ЭКСПЛУАТАЦИИ

EXPERT TRAVELLER

Download on the App Store

GET IT ON Google Play

Добро пожаловать

Благодарим вас за выбор Peugeot EXPERT TRAVELLER
В руководстве содержится основная информация и рекомендации по безопасной эксплуатации вашего автомобиля.
Мы настоятельно рекомендуем ознакомиться с руководством, а также с сервисной книжкой.
В комплектации вашего автомобиля содержится только часть представленного здесь оборудования — в зависимости от варианта исполнения, модификации и характеристик, предназначенных для страны, в которую он поставляется.
Описание функций и систем, а также иллюстрации к ним приведены исключительно в справочных целях.
Automobiles PEUGEOT оставляет за собой право вносить изменения, дополнения и усовершенствования в технические характеристики, оборудование и дополнительные принадлежности без обязательства вносить их в данный документ.
При передаче автомобиля новому владельцу не забудьте передать ему настоящее **руководство владельца**.

Подключение к приложению и веб-сайту компании

Установка приложения с помощью этого QR-кода:

GET IT ON Google Play

Download on the App Store

ПОЛУЧИТЕ ПОЛНОЕ РУКОВОДСТВО ВЛАДЕЛЬЦА:

ОНЛАЙН-ВЕРСИЯ

Просмотрите или загрузите руководство владельца по следующему адресу:
http://public.servicebox.peugeot.com/APddb/

Отсканируйте QR-код, чтобы получить прямой доступ.
Выберите:
– язык;
– автомобиль и тип кузова,
– период выдачи руководства соответствующей дате первой регистрации автомобиля.

Данный символ обозначает последнюю доступную информацию.

ПЕЧАТНАЯ ВЕРСИЯ

Закажите руководство владельца в бумажном формате у дилера PEUGEOT.

Добро пожаловать 1

Добро пожаловать 3
Подключение к приложению и веб-сайту компании 3
Порядок пользования настоящим руководством 3
Тип силовой установки 4
Модернизации / изменения автомобиля 5

Знакомство с Вашим автомобилем 2

Ключи 6
Функция дистанционного радиоуправления 6
Система управления электронным ключом 7
Центральный замок 8
Автоматическое запирание 11
Система безопасности автомобиля 12
Двери 14
Окна 19
Зеркала 22
Подголовники 25
Сиденья 26
Ремни безопасности 33
Преднатяжители ремней безопасности 35
Система подушек безопасности 35
Детские удерживающие устройства 39
Рулевое колесо 57
Замок зажигания 58
Очистители и омыватели 58
Внешнее освещение 60
Освещение салона 65
Люк в крыше 67
Отсек для хранения вещей/Оборудование салона 67

Средства контроля и управления на приборной панели 3

Панель приборов 76
Приборная панель 77
Предупреждающие световые сигнализаторы, индикаторы и сообщения 82
Серьезная неисправность - Остановите автомобиль 85
Сигнальный индикатор подушки безопасности 85
Сигнальный индикатор торможения 85
Сигнальный индикатор зарядки аккумулятора 85
Сигнальный индикатор открытой двери 85
Сигнальный индикатор обнаружения сонливости водителя 85
Сигнальный индикатор неисправности рулевого управления с усилителем 86
Сигнальный индикатор температуры охлаждающей жидкости двигателя 86
Сигнальный индикатор давления масла 86
Сигнальный индикатор подключения зарядного кабеля 86
Сигнальный индикатор напоминания о непристегнутых ремнях безопасности 86
Сигнальный индикатор неисправности системы 86
Сигнальный индикатор срока обслуживания 86
Сигнальный индикатор температуры тяговой аккумуляторной батареи 87
Сигнальный индикатор неисправности тяговой аккумуляторной батареи 87
Сигнальный индикатор антиблокировочной тормозной системы (ABS) 87
Сигнальный индикатор системы электронного распределения тормозного усилия (EBFD) 87
Сигнальный индикатор включенного электрического стояночного тормоза 87
Сигнальный индикатор электрического стояночного тормоза 87
Сигнальный индикатор срабатывания системы автоматического экстренного торможения 88
Сигнальный индикатор срабатывания электронной системы динамической стабилизации (ESC)/системы контроля тягового усилия (TC) 88
Индикатор отключения электронной системы динамической стабилизации (ESC)/системы контроля тягового усилия (TC) 88
Сигнальный индикатор системы предупреждения о выходе из занимаемой полосы (LKA) 89
Индикатор предупреждения о выходе из занимаемой полосы 89
Индикатор предупреждения о низком уровне топлива 89
Сигнальный индикатор AdBlue® 89
Сигнальный индикатор неисправности двигателя (MIL) 90
Сигнальный индикатор предпускового подогрева двигателя 90
Световой сигнализатор системы контроля давления в шинах (TPMS) 90
Сигнальный индикатор системы распознавания дорожных знаков (TSR) 90
Сигнальный индикатор датчиков парковки 91
Сигнальный индикатор режима снижения мощности (режим черепахи) 91
Сигнальный индикатор звукового сигнала для пешеходов 91
Сигнальный индикатор обнаружения воды в топливном фильтре 91
Сигнальный индикатор сажевого фильтра 91
Индикатор автоматического переключения ближнего света 91
Сигнальный индикатор системы помощи при спуске 91
Индикатор указателя поворота 92
Сигнальный индикатор активной функции Stop-Start 92
Сигнальный индикатор готовности к движению 92
Индикатор автоматического переключения дальнего света фар 92
Индикатор дальнего света 92
Индикатор передних противотуманных фар 92
Климат-контроль 92
Индикация 100

Информационно-развлекательная система 4

Меню 104
Профили 107
Обновление системы 107
Индивидуальные настройки 107
Управление с помощью сенсорного дисплея 108
Радиоприемник 109
Мультимедийная система 112

Пуск и эксплуатация 5

Процедура запуска 116
Автоматическая функция Stop & Start 117
Тормоза 119
Коробка передач 121
Режимы вождения 125
Выхлопные газы 126
Топливо 126
Зарядка 130
Загрузка автомобиля 139
Буксировка прицепа 140

Передовые системы помощи при вождении (ADAS) 6

Введение к системам содействия управлению автомобилем 145
Система контроля скорости 145
Система предупреждения столкновений 153
Система курсовой устойчивости 156
Система помощи при торможении 157
Система улучшения видимости 158
Система удержания автомобиля по центру полосы движения 161
Система помощи при парковке и движении задним ходом 164
Система контроля за состоянием водителя 170
Функция обнаружения усталости водителя (DDD) 171
Система помощи при движении по бездорожью и на понижающих передачах трансмиссии 172
Вспомогательные функции помощи 174

В экстренных случаях 7

Аварийные световые сигнализаторы 178
Помощь и SOS 178
Треугольный знак аварийной остановки 179
Поднятие автомобиля домкратом и замена колеса 180
Комплект для ремонта шин 182
Процедура ремонта шин 182
Запуск от внешнего источника 185
Буксировка автомобиля 189

Техническое обслуживание и уход за автомобилем 8

Введение к Техническому обслуживанию и уходу за автомобилем 191
Плановое обслуживание 192
Рекомендуемые жидкости, смазочные материалы и запасные части 195
Моторный отсек 198
Техническое обслуживание автомобиля 200
Предохранители 203
Замена светового прибора 204
Шины и колеса 211
Хранение автомобиля 213
Кузов - Внешний уход 214
Наклейки 216
Уход за салоном 216

Технические характеристики 9

Идентификационные данные автомобиля 219
Данные автомобиля 220
Данные двигателей 223
Высоковольтная аккумуляторная батарея 230
Электрический двигатель 231

Заправочные емкости 234
Колеса и шины 238

Информация о клиенте 10

Информация о клиенте 240
Зарегистрированные товарные знаки 241
Запись данных экстренного вызова и конфиденциальность 241
Регистраторы данных о событиях 242

Добро пожаловать

Благодарим вас за выбор Peugeot Expert / e-Expert или Peugeot Traveller / e-Traveller.
В руководстве содержится основная информация и рекомендации по безопасной эксплуатации вашего автомобиля. Настоятельно рекомендуется ознакомиться с данным руководством, а также с сервисно-гарантийной книжкой.
В комплектации вашего автомобиля содержится только часть представленного здесь оборудования — в зависимости от варианта исполнения, модификации и характеристик, предназначенных для страны, в которую он поставляется.
Описание функций и систем, а также иллюстрации к ним приведены исключительно в справочных целях. Automobiles PEUGEOT оставляет за собой право вносить изменения, дополнения и усовершенствования в технические характеристики, оборудование и дополнительные принадлежности без обязательства вносить их в данный документ.
При передаче автомобиля новому владельцу не забудьте передать ему настоящее **руководство владельца**.

Подключение к приложению и веб-сайту компании

Установка приложения с помощью этого QR-кода:

Download on the App Store

GET IT ON Google Play

Дополнительные функции дистанционного управления

https://shorturl.at/EVOSi

Порядок пользования настоящим руководством

- В настоящем руководстве содержатся описания всех опций и функций, доступных для этой модели. **Некоторые описания, включая функции дисплея и меню, могут не относиться к вашему автомобилю по причине выбранного варианта модели, технических характеристик, страны поставки, наличия специального оборудования или принадлежностей**.
- Предварительный обзор Вы найдете в главе "Коротко".
- В содержании в начале данного руководства и в каждом разделе указано местоположение информации.
- Конкретную информацию можно найти с помощью Алфавитного указателя.
- В настоящем Руководстве пользователя описаны автомобили с левым расположением рулевого колеса. Обслуживание автомобилей с правым рулевым колесом выполняется аналогично.
- В инструкции по эксплуатации применяется идентификационный код двигателя. Соответствующее торговое обозначение с техническим кодом приводится в разделе "Технические данные".
- Указания направления, например, влево - вправо или вперед - назад всегда приводятся относительно направления движения.
- Дисплеи могут поддерживать не все языки.
- Сообщения, отображаемые на дисплее, а также надписи внутри салона приводятся **жирным** шрифтом.

Сообщение о соблюдении мер безопасности

Опасность

Опасность

Текст с пометкой **Опасность** содержит информацию о риске травмы со смертельным исходом.
Игнорирование этой информации может быть опасно для жизни.

Предупреждение

Уведомление

Текст с пометкой **Предупреждение** содержит информацию о риске аварии или травмы.
Игнорирование этой информации может привести к травме.

Внимание

Внимание!

Текст с пометкой **Внимание** содержит информацию о возможной неисправности автомобиля. Игнорирование этой информации может привести к повреждению автомобиля

Многофункциональные клавиши



Фургон



Двухрядная кабина



Автомобиль с третьим рядом сидений

Тип силовой установки

Двигатель внутреннего сгорания (ДВС)

Автомобили типа ICE (ДВС) приводятся в движение только двигателями внутреннего сгорания на дизельном или бензиновом топливе.

Аккумуляторный электромобиль (BEV)

Электрические автомобили типа BEV приводятся в движение исключительно электродвигателями.
Тяговая аккумуляторная батарея заряжается через зарядный кабель, а дополнительно – торможением двигателя.

Электромобиль на топливных элементах (FCEV)

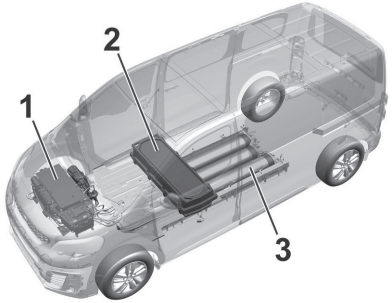

Автомобиль на топливных элементах состоит из следующих узлов:

- топливный элемент и электрический двигатель (1), расположенные в моторном отсеке;
- высоковольтная тяговая аккумуляторная батарея (2), расположенная под передними сиденьями;
- система водородного бака (3), расположенная под грузовым отсеком.

Водород вступает в топливном элементе в реакцию с кислородом, поступающим из окружающего воздуха. В результате этой реакции образуются вода, тепло и электроэнергия.
Вода и избыток воздуха выходят через выхлопную трубу, а электроэнергия используется для питания электродвигателя

и высоковольтной тяговой аккумуляторной батареи.
Чтобы максимизировать рабочие характеристики автомобиля и поддерживать уровень зарядки высоковольтной батареи на уровне около 50%, система автоматически оптимизирует совместное использование высоковольтной батареи и топливных элементов.
Кроме того, высоковольтную тяговую аккумуляторную батарею можно заряжать через порт для зарядки. Электроэнергия также возвращается в систему за счет рекуперативного торможения.
Во время движения автомобиль может издавать свистящий звук. Это нормально и не свидетельствует о каких-либо повреждениях.

Модернизации / изменения автомобиля

Производитель рекомендует использовать фирменные запчасти и принадлежности и детали, разрешенные к применению заводом-изготовителем конкретно для автомобиля вашего типа.
Производитель не разрешает применение и не предоставляем гарантий надежности другой продукции - даже если она официально сертифицирована. Любые изменения конструкции, переделки и другие отклонения от стандартной комплектации автомобиля (в том числе изменение программного обеспечения или электронных блоков управления) могут привести к утрате фирменной гарантии производителя. Кроме того, такие изменения могут повлиять на работу систем помощи водителю, отразиться на расходе топлива или электрической энергии, выбросе CO2 и других вредных веществ, а это приведет к тому, что автомобиль перестанет соответствовать характеристикам, заявленным в разрешении на эксплуатацию транспортного средства, и сертификат регистрации автомобиля утратит свою силу.

FCEV

Опасность

Важное замечание по технике безопасности – грузовое пространство

Не сверлите, не разрезайте и не выполняйте никаких механических изменений на грузовом полу или через него.
В этом пространстве находятся водородные баки, работающие при давлении до 700 бар. Любое повреждение или нарушение структурной целостности этого пространства может привести к серьезным угрозам безопасности, включая утечку водорода и риск взрыва.
Всегда консультируйтесь с производителем, прежде чем вносить какие-либо изменения в конструкцию автомобиля.

Ключи

Предупреждение
Не прикрепляйте к ключу зажигания тяжелые или громоздкие предметы.

Запасные ключи

Номер ключа указывается на съемной бирке. Поскольку ключ относится к системе иммобилайзера, его номер необходимо указать при заказе запасных ключей.

Складной ключ



Для раскрытия нажмите на кнопку. При складывании ключа, сначала нажмите кнопку.

Функция дистанционного радиоуправления





отпирает автомобиль



запирает автомобиль



запирает или отпирает все двери или отдельные двери, например только передние или только сдвижные двери вместе с задней откидной дверью или же с задними дверями



открывает или закрывает сдвижные двери с электроприводом

В зависимости от модификации радиобрелок дистанционного управления (ПДУ) позволяет управлять следующими функциями:

- центральный замок
- выборочное отпирание
- противоугонной системой
- противоугонной сигнализацией
- разблокирование замка задней двери багажного отделения
- сдвижные двери с электроприводом
- электрические стеклоподъемники
- складывание зеркал
- дистанционное включение световых приборов

Радиобрелок дистанционного управления (ПДУ) работает на расстоянии до нескольких метров, однако дальность его действия может значительно сокращаться под воздействием различных помех.
Работа пульта дистанционного управления подтверждается миганием.
С пультом следует обращаться бережно, защищать от влаги и высокой температуры, не пользоваться без необходимости.

Внимание
Электронные компоненты внутри ключа могут быть повреждены, если ключ подвергается сильным ударам. Для обеспечения полного функционирования электронных компонентов внутри ключа не подвергайте его воздействию прямых солнечных лучей.

Замена батареи в пульте дистанционного управления

Замените элемент питания пульта, как только радиус его действия начнет уменьшаться.



Не допускается утилизация элементов питания с обычным бытовым мусором. Элементы питания следует сдавать для утилизации в специальных пунктах сбора.

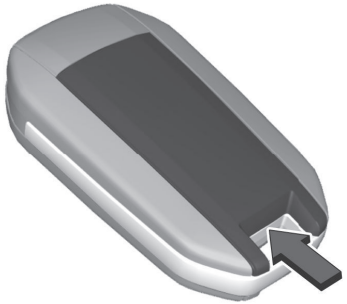

► Снимите заднюю крышку с радиобрелока дистанционного управления (ПДУ).

► Извлеките элемент питания.

► Замените элемент питания на новый того же типа. При установке соблюдайте полярность.

► Установите заднюю крышку на место.

Ошибка

Если управление центральным замком с помощью пульта дистанционного управления невозможно, причина неисправности может заключаться в следующем:

- Неисправность пульта дистанционного управления.
- Очень низкое напряжение батареи.
- При частых включениях и выключениях центральный замок перегружается, при этом его электропитание может кратковременно прерваться.
- Мощные электромагнитные помехи от внешних источников.

Система управления электронным ключом

Предупреждение
Электронный ключ может воздействовать на работу кардиостимулятора.
Держите электронный ключ подальше от груди.

В зависимости от модификации, данная система позволяет управлять следующими функциями без использования ключа:

- центральный замок
- разблокирование замка задней двери багажного отделения
- включением зажигания и пуском двигателя
- включение фар

Водитель просто должен иметь электронный ключ при себе.
В дополнение к этому, электронный ключ выполняет функции радиобрелока дистанционного управления.
Бережно обращайтесь, не допускайте воздействия влаги и высоких температур и избегайте излишнего срабатывания.

ПРИМЕЧАНИЕ:

Для экономии заряда аккумуляторной батареи функции бесключевого доступа переводятся в режим ожидания после 21 дня без их использования. Для повторной активации этих функций нажмите кнопку на электронном ключе.

Замена батарейки электронного ключа

Замените батарейку, если система работает плохо, или уменьшилась ее дальность действия.



Не допускается утилизация элементов питания с обычным бытовым мусором. Элементы питания следует сдавать для утилизации в специальных пунктах сбора.



- Снимите крышку.
- Извлеките элемент питания.
- Замените элемент питания на новый того же типа. При установке соблюдайте полярность.
- Установите крышку на место.

Ошибка

Если не работает центральный замок, или не удается включить двигатель, причинами могут быть:

- Неисправность электронного ключа.
- Электронный ключ находится вне зоны приема.
- Очень низкое напряжение батареи.
- При частых включениях и выключениях центральный замок перегружается, при этом его электропитание может кратковременно прерваться.
- Мощные электромагнитные помехи от внешних источников.

Для устранения причины неисправности измените положение электронного ключа.

Электронный иммобилайзер

Ключ содержит код, который должен быть распознан автомобилем для пуска двигателя. В случае сбоя системы двигатель не запустится, о чем будет сказано в соответствующем сообщении.
Обратитесь за помощью в сервисный центр.

Центральный замок

Открывает и закрывает двери, багажное отделение и крышку заливной горловины топливного бака.
Если потянуть внутреннюю ручку двери, соответствующая дверь отпирается и открывается.

ПРИМЕЧАНИЕ:

В случае аварии, когда срабатывают подушки безопасности или преднатяжители ремней безопасности, двери автомобиля автоматически разблокируются.

ПРИМЕЧАНИЕ:

Через некоторое время после отпирания автомобиля с помощью пульта дистанционного управления, если ни одна из дверей не будет открыта, произойдет автоматическая блокировка всех дверей. Для этого необходимо, чтобы соответствующий пункт был выбран в разделе сохранения индивидуальных настроек.

Выборочное отпирание замков

Функция выборочного отпирания позволяет отпереть отдельно передние двери и крышку топливозаправочной горловины или сдвижные двери, задние двери / заднюю подъемную дверь. Функция выборочной разблокировки замков должна быть сконфигурирована.

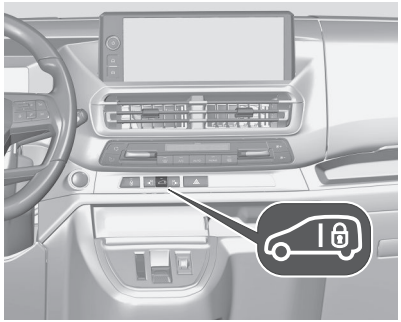

Для активации включите зажигание и нажмите более чем на 2 секунды.
Загорится светодиод.
Прозвучит звуковой сигнал и в зависимости от комплектации автомобиля на информационном дисплее появится сообщение.
Для деактивации включите зажигание и нажмите более чем на 2 секунды.
Светодиод гаснет.

Функционирование дистанционного управления

Отпирание замков



Нажмите

Режим разблокировки замков можно настроить. Можно выбрать две установки:

- При нажатии разблокируются замки всех боковых дверей и багажного отделения.
- При нажатии кнопки разблокируются только замки дверей водителя и пассажира.

Разблокировка замков дверей багажного отделения

Нажмите или нажмите два раза для разблокировки замков только дверей багажного отделения т. е. сдвижных дверей и задней распашной/откидной двери.

Запирание

Закройте все боковые двери и заднюю дверь грузового отделения.



Нажмите

При незакрытом автомобиле центральный замок не работает.

Подтверждение

Срабатывание системы центрального замка подтверждается миганием аварийной световой сигнализации. Для этого необходимо, чтобы соответствующий пункт был выбран в разделе сохранения индивидуальных настроек.

Функционирование системы управления электронным ключом

Эта система позволяет автоматически запирать и отпирать автомобиль путем обнаружения электронного ключа. Электронный ключ должен находиться снаружи автомобиля.

ПРИМЕЧАНИЕ:

Если автомобиль не закрыт полностью или электронный ключ остался в салоне, запирание замков невозможно.
Если автомобиль оснащен противоугонной сигнализацией, через несколько секунд раздастся предупреждающий звуковой сигнал.

ПРИМЕЧАНИЕ:

Работа электронного ключа может быть нарушена вблизи электронных устройств, например, мобильного телефона или ноутбука.

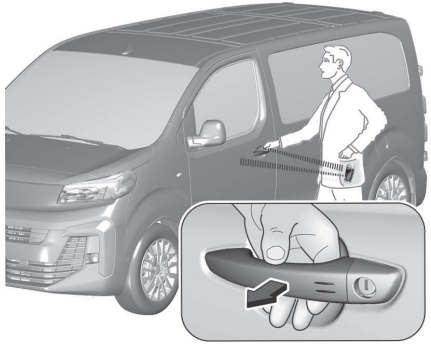

Электронный ключ должен находиться вне автомобиля на расстоянии до одного метра от соответствующей боковой двери.

Отпирание замков

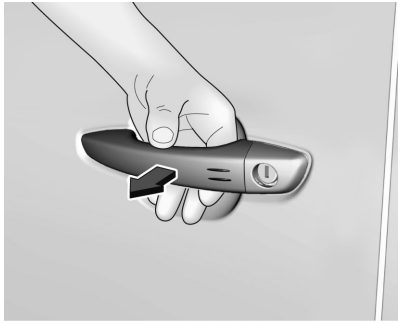

Возьмитесь за ручку одной из передних дверей, сдвижных дверей или задних распашных дверей либо нажмите кнопку на задней подъемной двери.
Не отпускайте ручку двери или кнопку на задней двери багажного отделения, чтобы опустить стекла.
Режим разблокировки можно настроить на информационном дисплее в меню сохранения индивидуальных настроек. Можно выбрать две установки:

- Все двери, распашные двери / двери грузового отделения и крышку топливозаправочной горловины можно отпереть, проведя рукой за одной из ручек передних дверей, сдвижных дверей или распашных дверей. Если автомобиль оснащен откидной задней дверью грузового отделения, нажмите кнопку на задней двери грузового отделения.
- С помощью ручки одной из передних дверей разблокируются только замки передних дверей и крышки люка топливного бака.

Разблокировка замков дверей багажного отделения

Взявшись за ручку задней распашной двери или нажав кнопку на подъемной задней двери грузового отделения, можно отпереть только двери грузового отделения, т. е. задней распашной или подъемной двери.

Запирание

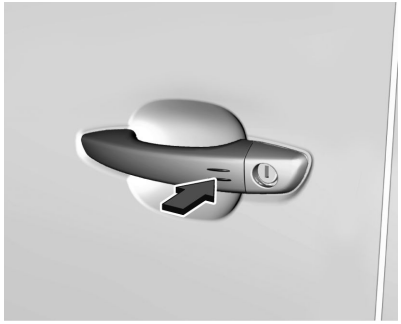

Нажмите на одну из дверных ручек или нажмите на кнопку задней подъемной двери. Все двери, багажник и лючок топливозаправочной горловины запираются.

Подтверждение

Срабатывание системы центрального замка подтверждается миганием аварийной световой сигнализации.

Кнопка центрального замка

Данная функция позволяет блокировать и разблокировать замки всех боковых дверей и грузового отделения из салона. Если автомобиль оснащен системой разблокировки с помощью электронного ключа, при этом также блокируется и разблокируется крышка люка топливного бака.

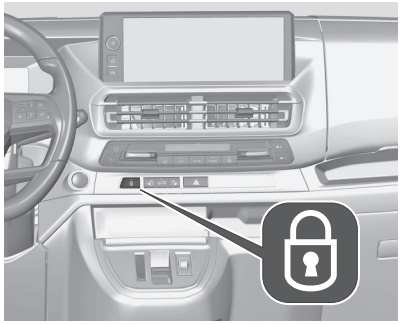

Для запирания нажмите . В кнопке начнет светиться светодиод.

Для отпирания нажмите еще раз. Светодиодный индикатор в клавише погаснет.

Использование механического ключа в случае неисправности центрального замка

В случае возникновения сбоя в работе, например, в результате разряда аккумуляторной батареи автомобиля или элемента питания ПДУ / электронного ключа, разблокировать замок двери водителя можно с помощью механического ключа.

Отпирание вручную

Электронный ключ: нажмите и удерживайте кнопку фиксатора, чтобы разложить жало ключа.

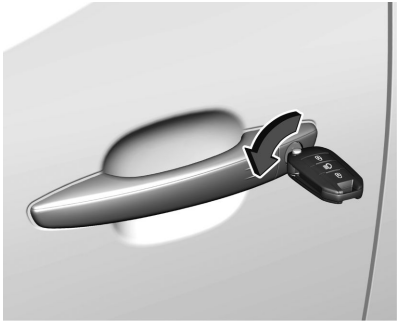

Чтобы отпереть левую переднюю дверь вручную, вставьте ключ в замок и поверните. Если система центральной блокировки работает, замки автомобиля будут разблокированы.
Если центральный замок не работает, то чтобы открыть другие двери, потяните ручку на внутренней стороне двери.
Багажное отделение и крышка горловины топливного бака могут остаться запертыми.
При включении зажигания противоугонная система выключается.

Запирание вручную

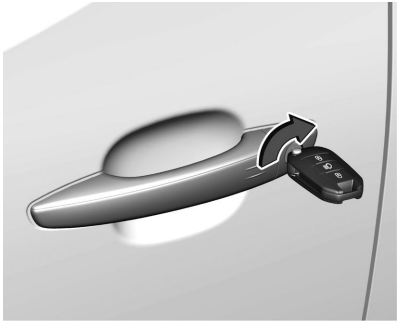

Чтобы запереть левую переднюю дверь вручную, вставьте ключ в замок и поверните. Если система центральной блокировки работает, замки автомобиля будут заблокированы.

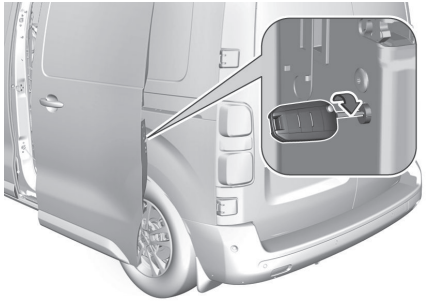

Чтобы запереть остальные двери, если центральный замок не работает, выполните следующие действия:

- ► Убедитесь, что блокировка замков от детей не включена.
- ► Снимите черную крышку: для этого вставьте ключ и поверните его по часовой стрелке.
- ► Аккуратно вставьте ключ и сместите его в сторону внутренней обивки, не поворачивая вокруг своей оси.
- ► Извлеките ключ и установите на место черную накладку.

Крышка горловины топливного бака и дверь багажного отделения могут не запереться.

Автоматическое запирание

Автоматическая блокировка после начала движения

Если одна из боковых дверей или задняя дверь багажного отделения открыта, центральная блокировка замков не сработает. На это указывает характерный звук отвода язычков замков в исходное положение, сопровождающийся включением индикатора на приборной панели, аудиосигналом и предупредительным сообщением на дисплее.

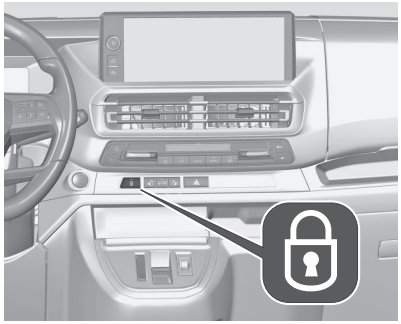

В зависимости от версии, включить или отключить эту функцию можно в любой момент. При включенном зажигании нажмите и удерживайте кнопку, пока не раздастся сигнал зуммера и на дисплее не появится соответствующее сообщение.
Выбранные настройки сохранятся и после выключения зажигания.

Автоматическая повторная блокировка замков после разблокировки

Данная функция автоматически блокирует замки всех дверей, багажного отделения и крышки люка топливного бака спустя некоторое время после их разблокировки с помощью брелока (ПДУ) или электронного ключа при условии, что ни одна из дверей не открывалась.

Система безопасности автомобиля

Противоугонная система

Предупреждение
Не используйте систему, если в автомобиле находятся люди! Двери нельзя открыть изнутри.

Система блокирует все двери.
Все двери должны быть закрыты, в противном случае систему не удастся включить.
При отпирании автомобиля выключается механическое противоугонное устройство.
Для кнопки центрального замка это не работает.

Включение

Механический ключ: Вставьте ключ и поверните его по часовой стрелке два раза в течение 5 секунд.
Брелок дистанционного управления: Дважды нажмите кнопку на пульте с интервалом не более пяти секунд.
Электронный ключ: Нажмите дважды на одну из дверных ручек в течение пяти секунд.

Противоугонная сигнализация

Предупреждение
Не используйте систему, если в автомобиле находятся люди! Двери нельзя открыть изнутри.

Система противоугонной сигнализации предназначена для защиты автомобиля от угона и взлома.
Противоугонная сигнализация объединена с противоугонной системой.
Система контролирует двери, заднюю подъемную дверь, капот и пассажирский салон.
В зависимости от комплектации автомобиля система может контролировать или не контролировать грузовое отделение.

Включение

Зажигание должно быть выключено. Все двери должны быть закрыты, и электронный ключ не должен оставаться в автомобиле.
В противном случае будет невозможно активизировать систему.

- Пульт дистанционного управления: Контроль дверей, задней двери багажного отделения и крышки капота автоматически включается через 5 секунд после блокировки замков нажатием . Контроль пассажирского салона автоматически включается через 45 секунд после блокировки замков нажатием .
- Система управления электронным ключом: Контроль боковых дверей, задней подъемной двери и крышки капота автоматически включается через 5 секунд после блокировки замков нажатием пальца на ручку одной из передних дверей в отмеченном месте. Контроль пассажирского салона автоматически включается через 45 секунд после блокировки замков нажатием пальца на ручку одной из передних дверей в отмеченном месте.

На включение системы указывает мигание светодиодного индикатора и кратковременное включение указателей поворота.
Если одна из боковых дверей или задняя дверь грузового отделения закрыта не полностью и была отдана команда на блокировку замков дверей автомобиля с помощью ПДУ системы дистанционной блокировки замков или электронного ключа, замки останутся разблокированными. При этом через 45 секунд включится противоугонная сигнализация.

ПРИМЕЧАНИЕ:

Такие изменения в салоне автомобиля, как использование чехлов на сиденьях и открытые окна, могут нарушить работу системы контроля пассажирского салона.

Включение без контроля пассажирского салона

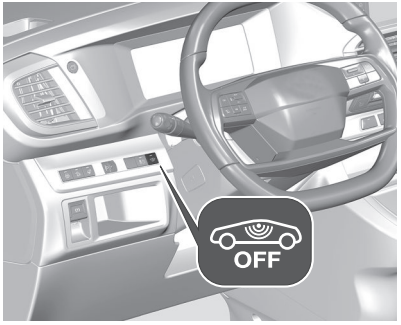

Следует отключить контроль пассажирского салона, если в нем остались животные, так как вредные для него ультразвуковые сигналы имеют высокую мощность, а движение животного может привести к срабатыванию противоугонной сигнализации.

Систему также необходимо выключить при перевозке автомобиля на пароме или железнодорожным транспортом.

- ► Выключите зажигание.
- ► В следующие 10 секунд нажимайте OFF, пока светодиод в клавише не загорится постоянно.
- ► Выйдите из автомобиля.
- ► Для немедленного запирания автомобиля с помощью пульта дистанционного управления нажмите на одну из дверных ручек или кнопку на задней подъемной двери.

Включение сигнализации подтверждается миганием светодиодного индикатора.

Сигнализация

Светодиод подсветки клавиши центральной блокировки начинает мигать, когда включается противоугонная сигнализация. При неисправностях обратитесь за помощью на станцию техобслуживания.

Выключение

Пульт дистанционного управления: При отпирании замков дверей автомобиля нажатием система противоугонной сигнализации отключается.

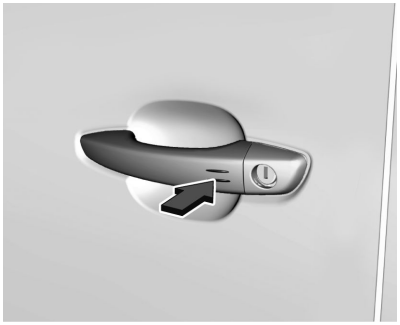

Система управления электронным ключом: При разблокировании замков дверей нажатием на наружную ручку одной из передних дверей в отмеченном месте противоугонная сигнализация отключается. Электронный ключ должен находиться вне автомобиля на расстоянии до одного метра от соответствующей боковой двери.
Система не отключается при отпирании двери водителя ключом или кнопкой центрального замка в пассажирском салоне.

ПРИМЕЧАНИЕ:

Если автомобиль разблокирован и ни одна дверь не открыта, через 30 секунд он автоматически повторно заблокируется. В этом случае противоугонная сигнализация также будет повторно активирована.

Противоугонная сигнализация

При срабатывании системы противоугонной сигнализации подается звуковой сигнал и одновременно начинают мигать лампы аварийной световой сигнализации. Количество и продолжительность сигналов тревоги регламентированы законодательно.

Отключить противоугонную сигнализацию можно, нажав или нажав наружную ручку одной из передних дверей в отмеченном месте на автомобилях с системой электронных ключей. Светодиод в клавише погаснет и на короткое время вспыхнут указатели поворота.
Если в ваше отсутствие сработала сигнализация и вы не отключили ее, на это укажет быстрое мигание светодиода в клавише . Сразу после включения зажигания светодиод перестает мигать.
Если необходимо отсоединить аккумулятор автомобиля (например, для проведения технического обслуживания), сигнальную сирену следует отключить следующим образом: включите и выключите зажигание, затем в течение 15 секунд отсоедините аккумулятор автомобиля.
После повторного подключения аккумуляторной батареи необходимо подождать 10 минут, прежде чем запускать двигатель.

Блокировка замков дверей автомобиля без включения противоугонной сигнализации

Чтобы заблокировать замки дверей автомобиля, вставьте жало радиобрелока дистанционного управления (ПДУ) в замок двери водителя и поверните его.

Неисправность радиобрелока дистанционного управления (ПДУ)

Чтобы разблокировать замки дверей автомобиля, вставьте жало радиобрелока дистанционного управления (ПДУ) в замок двери водителя и поверните его.
Откройте дверь водителя.
Раздастся сигнал сирены противоугонной сигнализации.
Включите зажигание.
Сирена отключится, светодиодный индикатор погаснет.

Иммобилайзер

Эта система является частью замка зажигания; она проверяет, можно ли выполнить запуск двигателя автомобиля с используемым ключом.
Иммобилайзер активизируется автоматически после извлечения ключа зажигания из замка.

ПРИМЕЧАНИЕ:

Метки радиочастотной идентификации (RFID) могут создавать помехи для работы ключа. Не располагайте их рядом с ключом при запуске автомобиля.

ПРИМЕЧАНИЕ:

Примечание: Иммобилайзер не запирает двери. Всегда запирайте автомобиль, когда оставляете его.
Включите противоугонную сигнализацию.

Использование электронного ключа в случае неисправности.

Двери

Блокировка задних дверей от открывания изнутри

Предупреждение
Используйте детские замки, если на задних сиденьях находятся дети.

Механическая блокировка внутренних ручек замков дверей

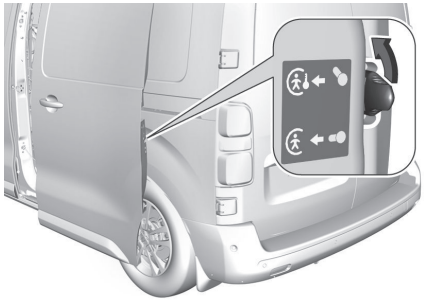

Чтобы активировать блокировку от детей, поверните рычаг вверх. Открыть сдвижную дверь изнутри будет невозможно.
Чтобы деактивировать блокировку от детей, поверните рычаг вниз. Сдвижную дверь можно будет открыть изнутри.

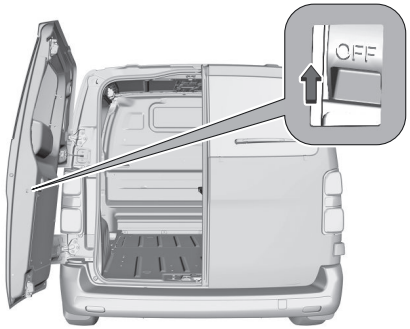

Чтобы активировать блокировку от детей, поверните рычаг вверх. Открыть распашную дверь изнутри будет невозможно.

Чтобы деактивировать блокировку от детей, поверните рычаг вниз. Распашную дверь можно открыть изнутри.

Электрическая блокировка внутренних ручек замков дверей



Дистанционно управляемая система, предотвращающая открывание сдвижных дверей дверными ручками в салоне.

Включение

Нажмите . Загорится индикатор в клавише выключателя и появится подтверждающее сообщение. Индикатор горит до тех пор, пока блокировка внутренних ручек замков задних дверей не будет отключена.

Выключение системы

Нажмите еще раз. Индикатор в клавише выключателя погаснет и появится подтверждающее сообщение. Индикатор горит до тех пор, пока блокировка внутренних ручек замков задних дверей остается включенной.

Работа раздвижной двери

Открывание



После отпирания замков потяните наружную ручку боковой двери и сдвиньте дверь назад до упора.



Чтобы открыть дверь изнутри, надавите на ручку и сдвиньте дверь назад, преодолевая сопротивление в конце хода.

Закрывание



Чтобы закрыть дверь снаружи, потяните ручку и сдвиньте дверь вперед до тех пор, пока она не закроется и не сработает замок.



Чтобы закрыть дверь изнутри, нажмите на ручку и сдвиньте дверь вперед так, чтобы она закрылась и сработал замок.

Опасность
Не управляйте автомобилем с открытой или частично открытой сдвижной дверью, например, при перевозке крупногабаритных предметов, так как в автомобиль могут попадать токсичные выхлопные газы, которые невозможно увидеть или почувствовать по запаху. Это может привести к потере сознания и даже к летальному исходу.

Внимание
Проверьте, полностью ли закрыта боковая дверь и заблокируйте ее перед началом движения.

Внимание
Во избежание повреждений не пытайтесь управлять раздвижной боковой дверью, когда лючок топливного бака открыт.

Сдвижные двери с электроприводом

Предупреждение
Будьте осторожны при пользовании сдвижными дверями. Опасность травмирования, особенно детей. Особую осторожность следует проявлять в тех случаях, когда автомобиль припаркован на склоне. Дверь следует открывать и закрывать полностью до фиксации в крайнем положении. Внимательно следите за дверями при их перемещении. Следите за тем, чтобы дверь ничего не зажала и на ее пути не было людей.

Сдвижными дверями с электроприводом можно управлять:

- нажатием или на радиобрелоке дистанционного управления (ПДУ)
- нажатием или на электронном ключе
- нажатием или на панели приборов
- нажатием или на раме двери
- без помощи рук, используя датчики движения под задним бампером
- потянув за ручку соответствующей двери.

Управление при помощи электронного ключа



Чтобы открыть или закрыть соответствующую сдвижную дверь с электроприводом, нажмите и удерживайте или .

Управление без помощи рук

В зависимости от комплектации автомобиль может быть оснащен одной или двумя сдвижными дверями с управлением без помощи рук.



Чтобы открыть или закрыть сдвижную дверь, проведите ногой вперед-назад под задним бампером с соответствующей стороны.



Электронный ключ должен находиться вне автомобиля на расстоянии до 1 метра от датчиков движения. В зависимости от комплектации автомобиля может быть необходимо наличие электронного ключа в соответствующей зоне. Не задерживайте ногу под бампером и не двигайте слишком медленно.

Инициализация сдвижных дверей с электроприводом

Если сдвижные двери с электроприводом не работают, выполните инициализацию следующим образом:

- Полностью закройте дверь вручную.
- Полностью откройте дверь с помощью электропривода.
- Полностью закройте дверь с помощью электропривода.
- Повторите эти действия для второй двери.

Работа двери багажника

Открывание



После отпирания замка нажмите на кнопку на задней подъемной двери и откройте дверь.

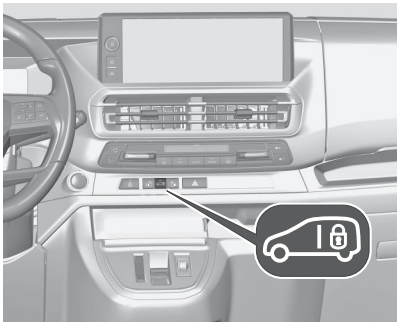

На некоторых модификациях замок задней подъемной двери можно отпереть изнутри, нажав на .

Закрывание



Для опускания задней подъемной двери потяните за внутреннюю ручку. Нажимая на дверь сверху, закройте ее полностью.
Не нажимайте кнопку на задней подъемной двери при ее закрывании, так как в этом случае замок не закроется.

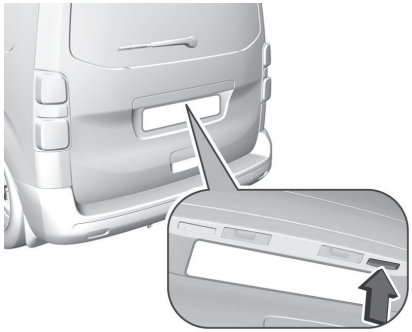

Если электронный ключ находится снаружи автомобиля на расстоянии до 1 метра от задней подъемной двери, нажмите правую кнопку на задней подъемной двери, чтобы запереть автомобиль.

Советы по обращению с дверью багажного отделения

Опасность
Не управляйте автомобилем с открытой или частично открытой дверью багажного отделения, например, при перевозке крупногабаритных предметов, так как в автомобиль могут попадать токсичные выхлопные газы, которые невозможно увидеть или почувствовать по запаху. Это может привести к потере сознания и даже к летальному исходу.

Внимание
Прежде чем открывать дверь багажника, проверьте наличие препятствий над головой, например, гаражных ворот, чтобы избежать повреждения двери

багажника. Всегда проверяйте зону перемещения над дверью багажника и перед ней.

ПРИМЕЧАНИЕ:

Установка некоторых тяжелых аксессуаров на дверь багажника может повлиять на ее способность фиксироваться в открытом положении.

ПРИМЕЧАНИЕ:

При низких температурах наружного воздуха дверь багажника может не открываться полностью самостоятельно.
В этом случае поднимите дверь багажника вручную в ее нормальное конечное положение.

Аварийное открывание двери багажника изнутри автомобиля

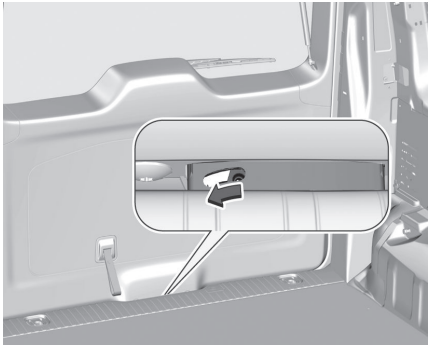

Через технологическое отверстие между дверью и полом с помощью специального инструмента можно разблокировать замок откидной задней двери грузового отделения.

Прижмите рычаг влево, чтобы отпереть и открыть откидную заднюю дверь грузового отделения.

Распашные двери

Отоприте замки задних распашных дверей с помощью ПДУ или поворотом ключа в замке задней двери.



Чтобы открыть распашные двери, потяните за наружную ручку.



Чтобы освободить правую распашную дверь, потяните за рычаг.

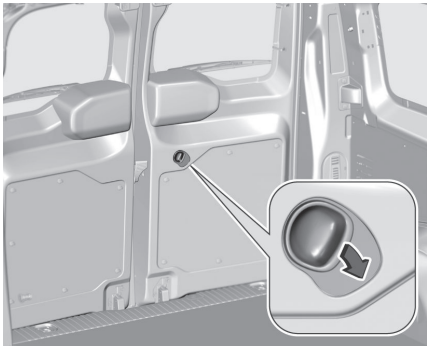

Чтобы открыть дверь изнутри автомобиля, потяните за внутреннюю ручку.

Предупреждение
Задние фонари могут быть затемнены, если задние двери открыты и автомобиль припаркован на обочине дороги. Предупредите других участников дорожного движения об автомобиле с помощью аварийного треугольника или другого оборудования, указанного в ПДД.

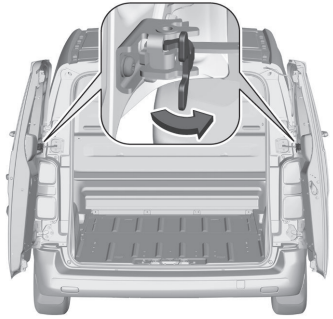

Двери фиксируются в открытом положении под углом 90° с помощью рычагов-фиксаторов. Чтобы открыть двери на 180°, нажмите на защелку и распахните дверь в требуемое положение.
Перед закрытием дверей проследите, чтобы рычаги-фиксаторы находились под углом 90º.

Предупреждение
Полностью открытые створки двери необходимо зафиксировать.
Незафиксированные створки дверей могут резко закрыться или открыться порывом ветра!

Необходимо всегда закрывать сначала правую, а потом левую дверь.

Окна

Опасность
Не управляйте автомобилем с открытой или частично открытой дверью багажного отделения, например, при перевозке крупногабаритных предметов, так как в автомобиль могут попадать токсичные выхлопные газы, которые невозможно увидеть или почувствовать по запаху.
Это может привести к потере сознания и даже к летальному исходу.

Внимание
Прежде чем открывать дверь багажника, проверьте наличие препятствий над головой, например, гаражных ворот, чтобы избежать повреждения двери багажника. Всегда проверяйте зону перемещения над дверью багажника и перед ней.

ПРИМЕЧАНИЕ:

Установка некоторых тяжелых аксессуаров на дверь багажника может повлиять на ее способность фиксироваться в открытом положении.

ПРИМЕЧАНИЕ:

При низких температурах наружного воздуха дверь багажника может не открываться полностью самостоятельно.
В этом случае поднимите дверь багажника вручную в ее нормальное конечное положение.

Электрические стекло-подъемники

Предупреждение
Будьте осторожны при эксплуатации электрических стеклоподъемников.
Опасность травмирования, особенно детей.
Если на задних сиденьях находятся дети, включите систему безопасности детей для электрических стеклоподъемников.
Внимательно следите за окнами, когда закрываете их.
Следите за тем, чтобы они ничего не зажали при их движении.

Включить зажигание, чтобы можно было управлять стеклоподъемниками.



Потяните или нажмите клавишу выключателя стеклоподъемника, чтобы поднять или опустить стекло.
Слегка нажать или потянуть до первого фиксированного положения: стеклоподъемник будет подниматься или опускаться, пока переключатель включен.
Если клавишу выключателя стеклоподъемника потянуть или нажать до упора и затем отпустить, окно откроется или закроется в полностью автоматическом режиме, при этом включится функция защиты от защемления. Для прекращения движения стекла вытяните или нажмите выключатель еще раз.

Защита от защемления

Данная функция доступна не на всех модификациях.
Если при автоматическом подъеме стекла в верхней половине окна возникнет сопротивление его движению, движение немедленно прекратится, и окно вновь откроется.

Отключение функции защиты от защемления

Если ход стекла затруднен, например из-за наледи, включите зажигание, затем потяните клавишу выключателя до первого промежуточного положения и удерживайте ее в этом положении. Окно закроется, при этом функция защиты от защемления будет отключена.
Для прекращения движения отпустите клавишу выключателя.

Дистанционное управление стеклоподъемниками

Окна можно закрыть дистанционно снаружи автомобиля.
Чтобы закрыть окна, нажмите и удерживайте .
Отпустите кнопку, чтобы остановить работу стеклоподъемника.

Перегрузка

Если команда управления стеклоподъемником поступает несколько раз за определенный короткий промежуток времени, работа стеклоподъемника на некоторое время блокируется.

Инициализация электрических стеклоподъемников

Если стеклоподъемники не работают в автоматическом режиме (например, после отключения аккумуляторной батареи), на дисплее информационного центра водителя отобразится предупреждающее сообщение. Активируйте электронную систему, выполнив следующие действия:

1. Закройте двери.
2. Включите зажигание.
3. Удерживайте переключатель нажатым, пока окно не откроется полностью.
4. Потяните переключатель, удерживайте его до полного закрывания окна стеклоподъемником и не отпускайте переключатель еще две секунды.
5. Повторите процедуру для каждого окна.

Заднее окно

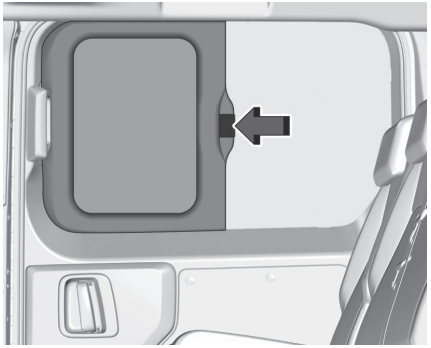

Для открывания и закрывания задних окон нажмите на рычаг и сдвиньте окно назад или вперед.

Механическая блокировка от детей для задних окон

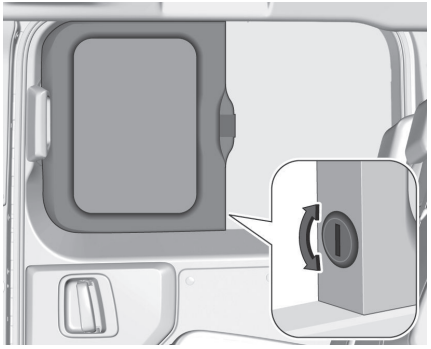

Чтобы активировать блокировку от детей, поверните рычаг ключом вверх. Открыть сдвижное окно изнутри будет невозможно. Чтобы деактивировать блокировку от детей, поверните рычаг ключом вниз. Теперь сдвижное окно можно открыть изнутри.

Окно задней подъемной двери

Окно задней подъемной двери можно открыть, чтобы получить доступ к грузовому отделению, не открывая саму дверь. Одновременно открыть заднюю подъемную дверь и ее окно нельзя.

Открывание

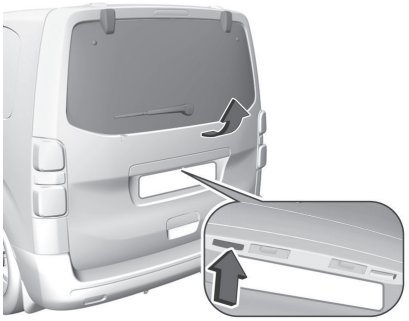

После отпирания нажмите кнопку и полностью откройте окно.

Закрывание



Нажмите на окно задней подъемной двери грузового отделения в центре и полностью закройте его.

Обогрев заднего стекла

Включается нажатием . В зависимости от версии обогрев заднего стекла может включаться и выключаться вместе с обогревом наружных зеркал заднего вида. Подогрев отключается автоматически через определенное время в зависимости от наружной температуры.
В зависимости от того, какая система климат-контроля установлена на автомобиле, клавиша располагается в разных местах.

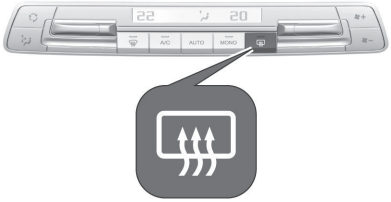

Лобовое стекло

Наклейки на лобовом стекле

Не наклеивайте ничего на лобовое стекло возле внутреннего зеркала - например, талоны на проезд по платным дорогам. Это может ограничить зону действия датчика и обзор камеры, установленных в корпусе зеркала.

Замена лобового стекла

Внимание
Если автомобиль оснащен датчиком с видеокамерой переднего обзора для поддержки работы систем помощи водителю, очень важно, чтобы замена ветрового стекла была выполнена в точном соответствии с техническими требованиями производителя. В противном случае эти системы могут работать неправильно, и существует риск неожиданного срабатывания и/или поступления ложных сообщений от этих систем.

Ветровое стекло с обогревом



Эта функция обеспечивает подогрев ветрового стекла снизу и сбоку с обеих сторон.
Это позволяет освободить примерзшие щетки стеклоочистителя. Подогрев также не дает скапливаться снегу в этих местах во время работы стеклоочистителей.

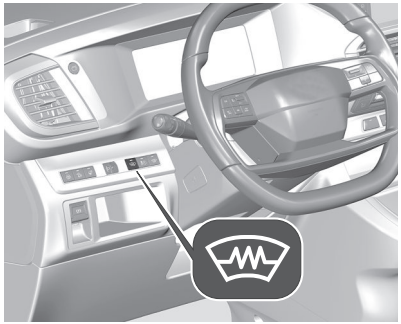

Подогрев включается при нажатии .

Загорается красный светодиод в кнопке. Обогрев работает только при отрицательных температурах наружного воздуха и автоматически отключается через определенное время в зависимости от наружной температуры.
При повторном нажатии подогрев отключается. Светодиод в клавише гаснет.

Солнцезащитные козырьки

Для защиты от яркого света солнцезащитные козырьки могут опускаться и поворачиваться в сторону.
Во время движения шторки зеркал в солнцезащитных козырьках должны быть закрыты.
Держатель водительского удостоверения расположен сзади на солнцезащитном козырьке.

Шторки



Чтобы сократить попадание солнечного света на сиденья второго ряда, потяните шторку вверх за ручку и зафиксируйте, вставив в проем рамы двери.

Зеркала

Наружные зеркала с электроприводом

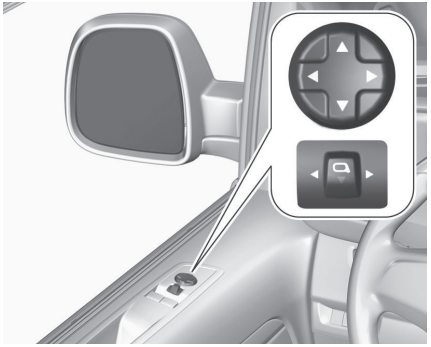

Выберите соответствующее зеркало, сместив переключатель зеркал влево или вправо. Отрегулируйте положение выбранного зеркала с помощью четырехпозиционной кнопки.

Складывающиеся зеркала

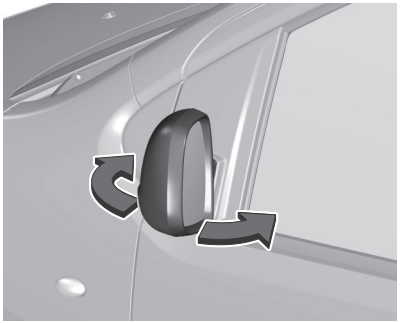

Для обеспечения безопасности пешеходов, внешние зеркала складываются от удара определенной силы. Для того чтобы вернуть зеркало в рабочее положение, нужно слегка надавить на его корпус.

Электропривод складывания зеркал



Потяните вниз переключатель зеркал.

При этом оба наружных зеркала складываются.
Потяните вниз переключатель еще раз, чтобы разложить зеркала.
Если сложенное при помощи электропривода наружное зеркало было разложено вручную, потяните переключатель вниз и электропривод разложит только другое зеркало.

Автоматическое складывание зеркал

При запирании автомобиля оба зеркала складываются.
При отпирании автомобиля зеркала возвращаются в исходное положение.
Отключить эту функцию можно в меню сохранения индивидуальных настроек.

Зеркала с подогревом

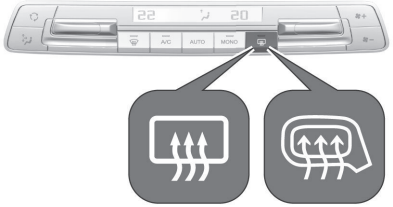

В зависимости от модификации, управление подогревом осуществляется нажатием или .
Подогрев отключается автоматически через определенное время в зависимости от наружной температуры.

Панорамные зеркала заднего вида

Форма зеркала уменьшает размеры объектов, что отрицательно сказывается на правильности оценки расстояний водителем.

Внутреннее зеркало заднего вида

Механические зеркала заднего вида

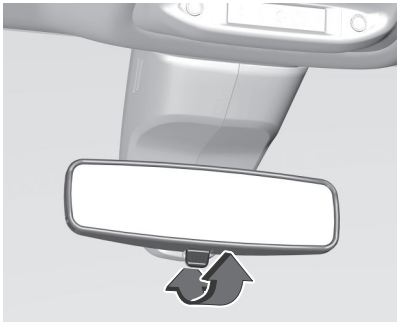

Для уменьшения бликов отрегулируйте положение рычага на нижней части корпуса зеркала.

Автоматическое включение режима предотвращения бликов



При движении в темное время суток автоматически снижается ослепление водителя светом фар движущегося сзади транспорта.

Зеркало заднего вида с функцией дисплея камеры заднего вида

При выключении камеры заднего вида дисплей работает как стандартное зеркало.

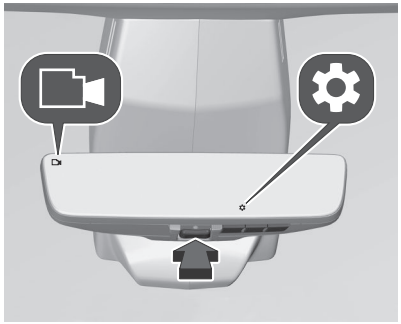

При включении, на дисплей заднего вида может выводиться изображение в двух ракурсах:

- задний вид
- задний вид и вид со стороны пассажира

Включение и выключение

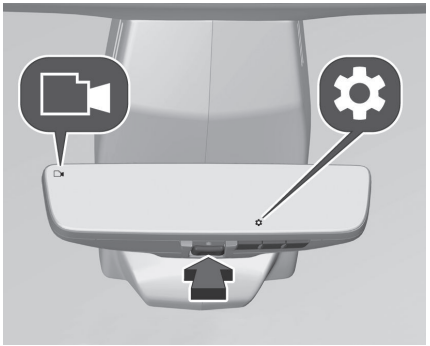

Нажмите кнопку для включения и выключения.
При включении в верхнем левом углу появляется значок камеры.

Настройка яркости

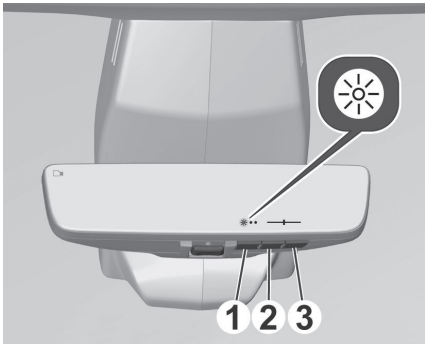

- ► Нажмите «1» для открытия настроек .
- ► Нажмите повторно для открытия меню яркости.
- ► Нажмите (2) для уменьшения яркости.
- ► Нажмите (3) для увеличения яркости.

Уровень яркости от одного до пяти, заданный уровень - три.
Выбранный уровень высвечивается в меню ползунка на дисплее.

- ► Для закрытия настроек нажмите и удерживайте (1) до их закрытия.

Настройка угла

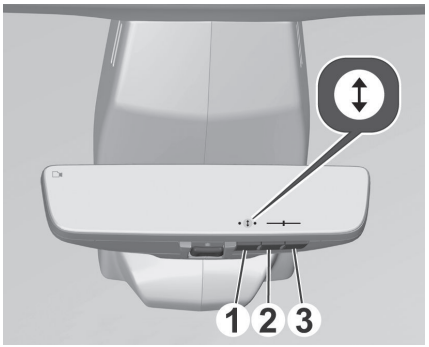

► Нажмите «1» для открытия настроек .

► Нажмите еще два раза для открытия меню угла.

► Нажмите (2) для настройки нижнего угла.

► Нажмите (3) для настройки верхнего угла.

Уровень угла от одного до девяти, заданный уровень - пять.
Выбранный уровень высвечивается в меню ползунка на дисплее.

► Для закрытия настроек нажмите и удерживайте (1) до их закрытия. Иначе они автоматически закроются через несколько минут.

Автоматическое затемнение

Яркость дисплея адаптируется к окружающему пространству с помощью автоматического затемнения.

Сохранение в памяти значений настройки

Настройки пользователя и режим вкл/выкл сохраняются в памяти после выключения зажигания.

Выбор режима отображения

Если меню настроек не включено:

► нажатием кнопки (3)



► нажатием кнопки на рычаге.

Неисправность

В случае неисправности дисплей отображается серым цветом с перечеркнутым символом камеры.
Дисплей также отображается серым цветом и на нем появляется , если открыта дверь.
В исключительных случаях, при транспортировке длинных предметов в багажном отделении с необходимостью открытия правой задней двери убедитесь, что левая дверь закрыта и механически заблокирована.

Для дальнейшего движения с открытой правой задней дверцей последний вид с дисплея повторно открывается длительным нажатием кнопки (3).

Подголовники

Положение подголовников

Верхний край подголовника должен находиться вровень с верхним уровнем головы пассажира. Если это невозможно, то для очень высоких людей следует установить самое высокое положение, а для людей низкого роста - опустить подголовник в самое низкое положение.

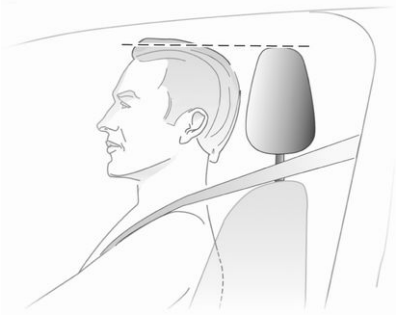

Предупреждение
Управляйте автомобилем только с подголовником, установленным в надлежащее положение.

Регулировка

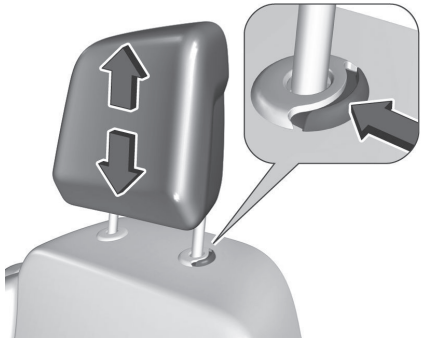

Поднимите/опустите подголовник. Если подголовник зафиксирован, нажмите на фиксатор, чтобы подголовник можно было двигать.

Снятие

Переместите подголовник вверх и снимите его. Если подголовник зафиксирован, нажмите на фиксатор, чтобы подголовник можно было двигать.
Подголовники пассажирских сидений со съемной перегородкой закреплены. Их нельзя отрегулировать или снять.

Установка

Вставьте штыри подголовника в отверстия и нажмите на него вниз.

Сиденья

Положение переднего сиденья

Предупреждение
Не садитесь к рулевому колесу ближе, чем на 25 см, чтобы обеспечить безопасное срабатывание подушки безопасности.

Предупреждение
В целях безопасности регулировку следует осуществлять только на неподвижном автомобиле.



Перед отправлением в поездку выполните следующие регулировки, чтобы обеспечить максимально эргономичное положение:

- ▶ Сидите на сиденье как можно глубже. Отрегулируйте расстояние между сиденьем и педалями таким образом, чтобы при нажатии на педали ноги были слегка согнуты. Сдвиньте переднее пассажирское сиденье назад насколько возможно.
- ▶ Установите такую высоту сиденья, чтобы обеспечить круговой обзор и хорошо видеть приборную панель. Зазор между головой и рамой крыши должен быть не меньше ладони. Бедра должны легко касаться сиденья, не давя на него.
- ▶ Отрегулируйте подголовник таким образом, чтобы его верхний край находился на уровне темени.
- ▶ Сидите, как можно ближе прижав плечи к спинке сиденья.
  Установите спинку сиденья таким образом, чтобы можно было легко дотянуться до рулевого колеса слегка согнутыми руками. При вращении рулевого колеса плечи должны опираться на спинку сиденья. Не допускается откидывать спинки сидений слишком далеко назад. Рекомендуется, чтобы угол наклона спинки не превышал 25°.
- ▶ Отрегулируйте положение сиденья и рулевой колонки таким образом, чтобы, прижав плечи к спинке сиденья и полностью выпрямив вытянутую вперед руку, вы попадали запястьем на обод рулевого колеса в верхней точке.
- ▶ Отрегулируйте поясничный упор так, чтобы сохранить естественную форму позвоночника

Предупреждение
Отрегулировав все это, убедитесь, что с сиденья водителя хорошо просматривается приборная панель.

Предупреждение
Прежде чем двигать сиденье назад, убедитесь в том, что рядом нет людей или предметов, которые могут помешать перемещению сиденья до упора. Существует опасность защемления или зажатия пассажиров, находящихся на задних сиденьях, или заклинивания сиденья, если на полу за сиденьем находятся крупные предметы.

Передние сиденья с ручной регулировкой

Начинать движение следует только если все ремни безопасности пристегнуты, а спинки сидений зафиксированы.

Регулировка продольного смещения



Потяните ручку, сдвиньте сиденье и отпустите ручку. Попробуйте подвинуть сиденье вперед и назад и убедитесь, что оно зафиксировано на месте.

Наклон спинки

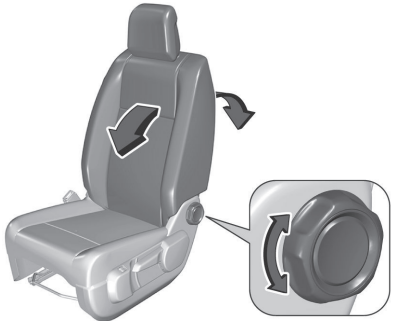

Регулировка угла наклона спинки сиденья осуществляется вращением рукоятки.
Во время регулировки не облокачивайтесь на спинку.

Высота сиденья

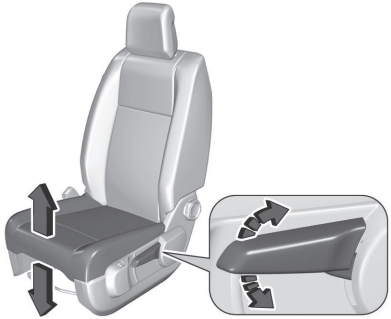

Выполните рычагом качающие движения
вверх: поднять сиденье
вниз: опустить сиденье

Поясничный упор

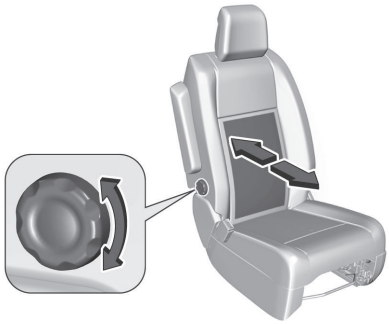

Вращением ручки отрегулируйте упор под себя.

Передние сиденья с электроприводом

Предупреждение
Соблюдайте осторожность при обращении с сиденьями с электроприводом. Существует риск получения травмы, особенно для детей. Предметы могут быть зажаты.

Внимание
Не кладите предметы под сиденье с электрической регулировкой и не препятствуйте его перемещению, так как это может привести к повреждению элементов управления. Предметы также могут заблокировать перемещение сиденья.

Регулировка продольного смещения



Сдвиньте кнопку переключателя вперед/назад.

Высота сиденья

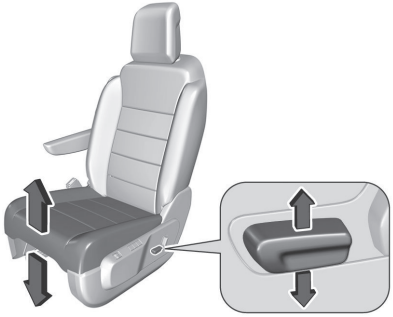

Сдвиньте кнопку переключателя вверх/вниз.

Наклон спинки



Наклоните кнопку переключателя вперед/назад.

Поясничная опора



Нажмите для регулировки под индивидуальные предпочтения.

Сиденья с подогревом



Колесико регулятора подогрева сиденья может находиться на сиденье или на панели приборов.
Подогрев сидений включается поворотом колесика на соответствующем переднем сиденье. Подогрев имеет три уровня интенсивности.
Чтобы отключить подогрев сиденья, поверните колесико в положение 0.
Подогрев работает только при наружной температуре ниже 20 °C.
Людям с чувствительной кожей долгое время пользоваться максимальным подогревом не рекомендуется.
Подогрев сидений осуществляется только при работающем двигателе и в режиме Autostop.

Сиденья с функцией массажа



Функция массажа спины включается нажатием . В кнопке загорается светодиод, указывая, что система работает.
Функция массажа включается на время до 1 часа. В течение этого времени массаж проводится в шесть циклов с промежутками между ними.
Чтобы отрегулировать интенсивность массажа, нажмите . Можно выбрать один из двух режимов массажа.

При повторном нажатии функция массажа отключается. Светодиод гаснет.
Функция массажа работает только при работающем двигателе и в режиме Autostop.

Оптимизированная функция посадки

Для облегчения посадки на сиденья третьего ряда можно отклонить спинки сидений второго ряда.



Потяните за рычаг освобождения фиксатора и наклоните сиденье вперед.
Чтобы вернуть сиденье в исходное положение, отклоните его назад до фиксации.

Складывающиеся передние сиденья

В зависимости от версии передние сиденья пассажира можно складывать в положение стола.

Спинки передних сидений

Складывание

Отодвиньте переднее сиденье до упора назад, чтобы оно не задело приборную панель во время складывания.
Утопите подголовник или полностью снимите его, прежде чем складывать спинку.

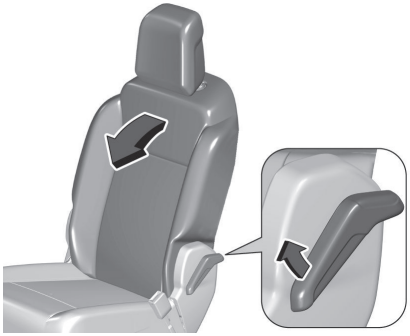

Потяните за рычаг, сложите спинку вперед до конца и отпустите рычаг.

ПРИМЕЧАНИЕ:

Примечание. В случае аварии пассажиры могут быть эвакуированы из салона, полностью сложив сиденье водителя.

Предупреждение
Если переднее пассажирское сиденье сложено, система подушек безопасности переднего пассажира должна быть отключена.

Раскладывание

Чтобы вернуть сиденье в поднятое положение, потяните за рычаг и поднимите спинку сиденья до упора. Затем отпустите рычаг.

Многоместное неразделенное сиденье со стороны переднего пассажира

Складывание зеркал



Чтобы поднять подушку сиденья, потяните за петлю и откиньте подушку к спинке.

Предупреждение
Не опускайте руки под сиденье при его складывании.
Опасность травмирования.

Раскладывание

Чтобы вернуть подушку сиденья в обычное положение, опустите подушку до фиксации.

Передний подлокотник

Подлокотник имеет несколько регулировок.



- ▶ Полностью поднимите подлокотник.
- ▶ Полностью опустите подлокотник.
- ▶ Плавно поднимите подлокотник и зафиксируйте его в желаемом положении.

Положение задних сидений

Предупреждение
Во время регулировки или складывания сидений держите руки и ноги на удалении от зоны перемещения. Опасность травмирования.
Проследите, чтобы на точках крепления и полозьях не было посторонних предметов.
Запрещается регулировка сидений во время движения по причине возможности их неконтролируемого перемещения.
Начинать движение следует только если все ремни безопасности пристегнуты, а спинки сидений зафиксированы.

В зависимости от версии рычаги сидений могут быть расположены в разных местах.

Спинка сиденья

Складывание спинки в положение столика

- ▶ Утопите подголовник или полностью снимите его, прежде чем складывать спинку.
- ▶ Поднимите подлокотник, если есть.

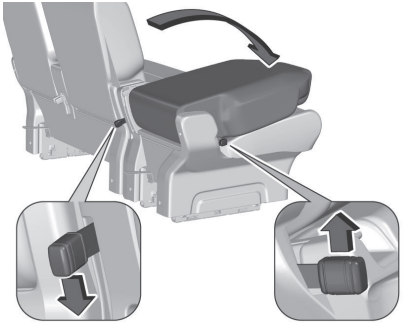

- ▶ Потяните за передний рычаг или нажмите на задний рычаг, чтобы освободить спинку сиденья.
- ▶ Сложите спинку вниз до упора.

Раскладывание спинки сиденья

- ▶ Потяните за передний рычаг или нажмите на задний рычаг.
- ▶ Поднимите спинка сиденья вверх до фиксации.

Фиксированные задние сиденья

Наклоненное положение

► Сложите спинку сиденья в положение столика.

► Переместите сиденье в наклоненное положение.

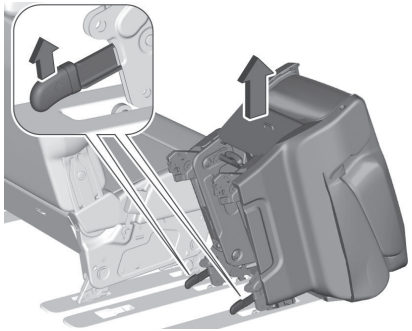

► Освободите каждую из передних опор, потянув за соответствующая рычаг.

► Снимите сиденье.

Снятие

► Сложите спинку сиденья в положение столика.

► Переместите сиденье в наклоненное положение.

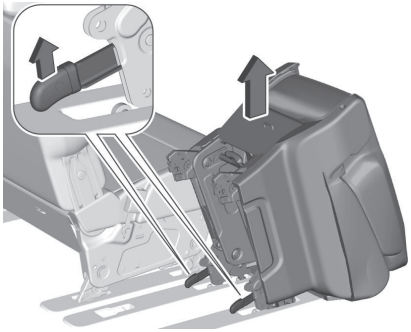

► Освободите каждую из передних опор, потянув за соответствующая рычаг.

► Снимите сиденье.

Установка

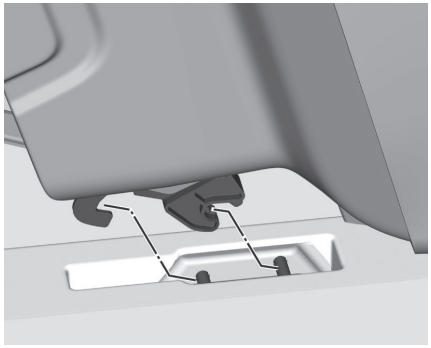

► Вставьте передние опоры в крепления.

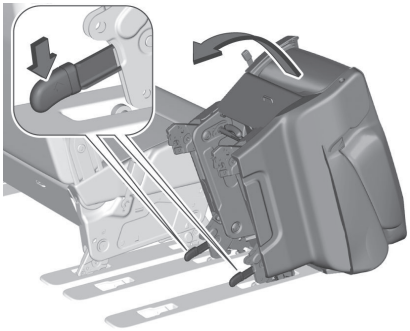

► Нажмите на рычаги, чтобы зафиксировать передние крепления, и наклоните сиденье назад до фиксации.

► Разложите спинку сиденья.

Сиденья с конфигурацией Vis-à-Vis

Регулировка продольного смещения

Раздельные сиденья, также как и нераздельное сиденье, можно передвигать вперед и назад по отдельности.

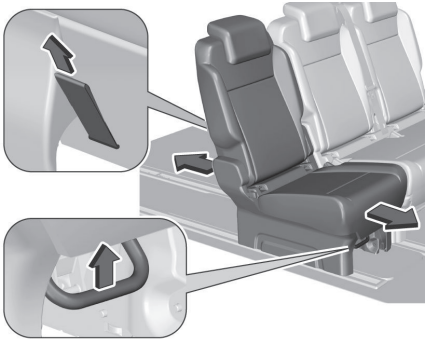

Чтобы освободить сиденье, потяните переднюю рукоятку вверх или потяните за петлю сзади, не переходя через точку сопротивления.
Сдвиньте сиденье вперед или назад.

Наклон спинки

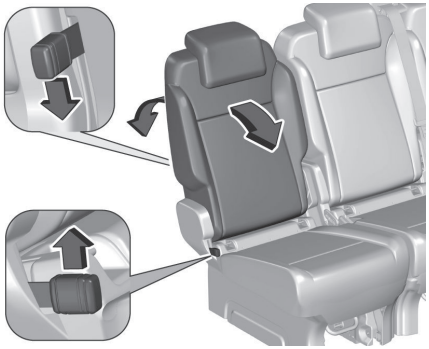

Потяните за передний рычаг или нажмите на задний рычаг, чтобы освободить и отрегулировать спинку сиденья.
Достигнув желаемого положения, отпустите рычаг.

Снятие

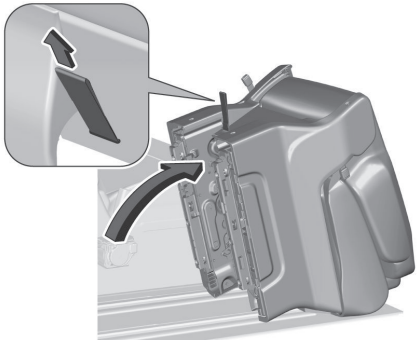

► Потяните за петлю сзади дальше точки сопротивления и наклоните сиденье вперед.

► Снимите сиденье.

Внимание
Не поднимайте сиденье за петлю.

Установка

► Петля сзади должна находиться в положении освобождения.

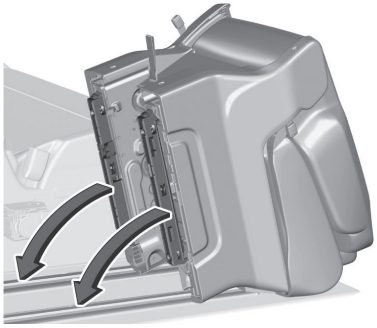

► Установите передний край сиденья на полозья и опустите задний край вниз.

► Сдвиньте сиденье до фиксации.

Внимание
Не допускайте контакта сидений между собой.
Это может привести к сильному износу соприкасающихся частей.
Переместите и зафиксируйте обращенные назад сиденья второго ряда как можно ближе к сиденью переднего ряда в зависимости от положения сидений переднего ряда. Расстояние между обращенными назад сиденьями второго ряда и обращенными вперед сиденьями третьего ряда должно быть максимально большим.



Ремни безопасности

Описание ремней безопасности



Ремни безопасности сиденья блокируются при сильном разгоне или замедлении автомобиля, удерживая пассажиров на сиденьях. Тем самым существенно снижается опасность получения травмы.

Предупреждение
Пристегните ремни безопасности перед каждой поездкой.
В случае аварии люди, не пристегнутые ремнями безопасности, подвергают опасности себя и других пассажиров.

Ремень безопасности сиденья предназначен для пользования только одним пассажиром. Необходимо периодически проверять все детали ремней безопасности на отсутствие повреждений и загрязнений, а также на работоспособность.
Компоненты с сильными повреждениями следует заменить. После аварии ремни безопасности и сработавшие преднатяжители ремней следует заменить в мастерской.

ПРИМЕЧАНИЕ:

Убедитесь в том, что ремни не повреждены обувью или острыми предметами, а также нигде не зажаты. Не допускайте попадания грязи на втягивающие устройства ремней безопасности.

ПРИМЕЧАНИЕ:

Для пристегивания используйте пряжку ремня безопасности соответствующего сиденья, чтобы обеспечить нормальное функционирование ремня безопасности.

Индикатор напоминания о непристегнутых ремнях безопасности

Несъемные сиденья имеют функцию напоминания о непристегнутом ремне безопасности с контрольным индикатором на щитке приборов и в потолочной консоли.

Ограничители натяжения ремней

Усилие, действующее на туловище, снижается постепенным освобождением ремня безопасности во время столкновения.

Трехточечный ремень безопасности

Застегивание

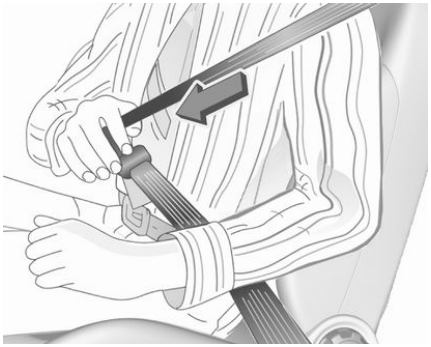

Вытяните из втягивающего механизма ремень безопасности и перекиньте его, не перекручивая, через туловище. Потяните другой рукой ремень безопасности вниз и вперед так, чтобы язычок защелки двигался свободно. Вставьте язычок защелки в пряжку. Убедитесь в том, что ремень проходит через плечо и плотно прилегает к телу во время движения.

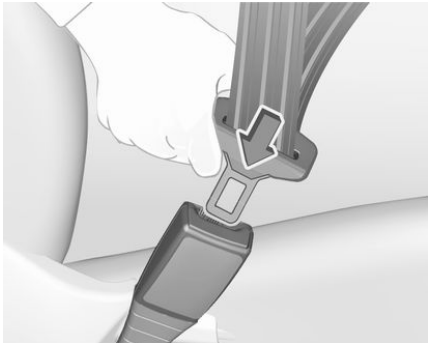

Свободная или громоздкая одежда мешает плотному прилеганию ремня. Не оставляйте между ремнем и телом посторонних предметов, таких как сумки и мобильные телефоны.

Предупреждение
Ремень безопасности не должен прилегать к твердым или хрупким предметам в карманах одежды.

Регулировка по высоте

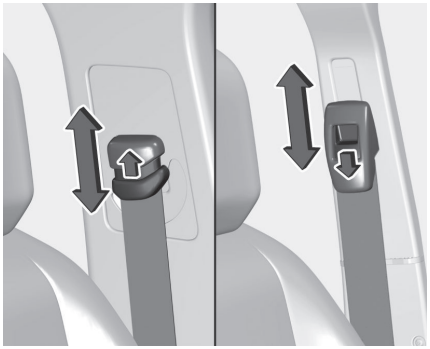

Нажмите на кнопку фиксатора и переместите регулятор высоты вверх или вниз в нужное положение.



При правильно отрегулированной высоте ремень должен проходить через плечо. Он не должен касаться горла или предплечья. Запрещается регулировать высоту ремня во время движения.

Ремни безопасности на задних сиденьях и нераздельном сиденье



Втягивающий механизм находится на спинке сиденья.

Расстегивание

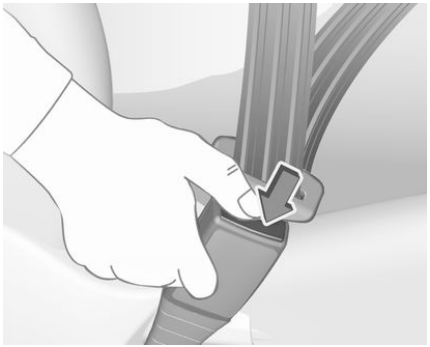

Чтобы расстегнуть ремень, нажмите красную кнопку на его замке.

Пользование ремнем безопасности во время беременности



Предупреждение
Поясной ремень безопасности должен располагаться как можно ниже на тазовой части тела, чтобы предотвратить давление на брюшную полость.

Преднатяжители ремней безопасности

В случае лобового столкновения, удара сзади или бокового столкновения определенной силы ремни безопасности одноместного переднего сиденья и крайнего места нераздельного переднего сиденья затягиваются при помощи преднатяжителей.

Предупреждение
Неправильное обращение (например, отстегивание или застегивание ремней безопасности) может привести к самопроизвольному срабатыванию преднатяжителей ремней безопасности.

На срабатывание преднатяжителей ремней безопасности указывает горящий непрерывным светом контрольный индикатор .
Сработавшие преднатяжители ремней безопасности следует заменить в мастерской. Преднатяжители ремней безопасности срабатывают только один раз.

ПРИМЕЧАНИЕ:

Не прикрепляйте и не устанавливайте аксессуары или другие предметы, которые могут помешать работе преднатяжителей ремней безопасности. Запрещается вносить какие-либо изменения в конструкцию компонентов натяжителей ремней безопасности, так как это влечет за собой потерю разрешения на эксплуатацию автомобиля.

Система подушек безопасности

Вводная информация о системе подушек безопасности

В зависимости от оснащения автомобиля оборудованием в состав системы надувных подушек безопасности могут входить несколько отдельных систем.
Сработавшие подушки безопасности наполняются за несколько миллисекунд. Кроме того, она так быстро сбрасывает давление, что в момент столкновения срабатывания подушек зачастую не замечают.

Предупреждение
Система подушек безопасности срабатывает взрывоопасным образом, ремонт должен выполняться только квалифицированным персоналом.

Предупреждение
Добавление вспомогательного оборудования, изменяющего раму , систему бамперов, высоту, металлический капот или боковые детали автомобиля может привести к нарушению надлежащей работы системы подушек безопасности. На работу системы подушек безопасности также может повлиять замена любых деталей передних сидений, ремней безопасности, модуля обнаружения и диагностики подушек безопасности, рулевого колеса, приборной панели, внутренних уплотнителей дверей, включая динамики, любого из модулей подушек безопасности, отделки потолка или стоек, а также электропроводки передних датчиков, датчиков бокового удара или подушек безопасности.

Предупреждение
Не держите в зоне раскрытия подушки безопасности никаких посторонних предметов.

Предупреждение
Не допускайте нахождения каких-либо объектов между пассажирами

и подушками безопасности (например, детей, животных, предметов), не закрепляйте и не располагайте никакие объекты на траектории раскрытия подушек безопасности или поблизости от нее, так как это может привести к травмам при их срабатывании.
Не закрепляйте и не располагайте никакие объекты на следующих узлах/компонентах:

- рулевом колесе и приборной панели;
- спинках сидений (например, одежда);
- крыше.

ПРИМЕЧАНИЕ:

Электронные схемы управления системой надувных подушек безопасности и преднатяжителями ремней безопасности находятся в зоне центральной консоли.
Не кладите в эту зону магнитные предметы.
Не прикрепляйте никакие предметы к крышкам подушек безопасности и не закрывайте их другими материалами. Для замены поврежденных крышек обращайтесь в сервисный центр.
Каждая подушка безопасности срабатывает только один раз.
Для замены сработавших подушек безопасности обращайтесь в сервисный центр. Кроме того, может потребоваться замена рулевого колеса, приборной панели, части обшивки, уплотнителей дверей, ручек и сидений.
Не вносите никаких изменений в систему подушек безопасности, так как это приведет к аннулированию разрешения на эксплуатацию автомобиля.

Установка детских удерживающих устройств на переднее сиденье с подушкой безопасности



Опасность
НИ В КОЕМ СЛУЧАЕ не используйте детское удерживающее устройство в положении «спинкой вперед», на сиденье с АКТИВНОЙ ПОДУШКОЙ БЕЗОПАСНОСТИ, расположенной перед ним, так как это может привести к ГИБЕЛИ или СЕРЬЕЗНЫМ ТРАВМАМ РЕБЕНКА.

EN: НИ В КОЕМ СЛУЧАЕ не используйте детское удерживающее устройство в положении «спинкой вперед», на сиденье с АКТИВНОЙ ПОДУШКОЙ БЕЗОПАСНОСТИ, расположенной перед ним, так как это может привести к ГИБЕЛИ или СЕРЬЕЗНЫМ ТРАВМАМ РЕБЕНКА.
DE: Nach hinten gerichtete Kindersitze NIEMALS auf einem Sitz verwenden, der durch einen davor befindlichen AKTIVEN AIRBAG geschützt ist, da dies den TOD oder SCHWERE VERLETZUNGEN DES KINDES zur Folge haben kann.
FR: NE JAMAIS utiliser un siège d'enfant orienté vers l'arrière sur un siège protégé par un COUSSIN GONFLABLE ACTIF placé devant lui, sous peine d'infliger des BLESSURES GRAVES, voire MORTELLES à l'ENFANT.
ES: NUNCA utilice un sistema de retención infantil orientado hacia atrás en un asiento protegido por un AIRBAG FRONTAL ACTIVO. Peligro de MUERTE o LESIONES GRAVES para el NIÑO.
IT: Non usare mai un sistema di sicurezza per bambini rivolto all'indietro su un sedile protetto da AIRBAG ATTIVO di fronte ad esso: pericolo di MORTE o LESIONI GRAVI per il BAMBINO!
Кроме этого, в целях обеспечения безопасности удерживающее устройство для детей, устанавливаемое лицом вперед, следует использовать только с соблюдением инструкций и ограничений, приведенных в онлайн-руководстве пользователя.
Наклейки с предупреждением о наличии подушки безопасности расположены на обеих сторонах противосолнечного козырька со стороны пассажира.

Фронтальные подушки безопасности

Система передних подушек безопасности состоит из двух подушек: одной в рулевом колесе и одной в приборной панели со стороны переднего пассажира. Эти подушки можно идентифицировать по надписи AIRBAG.
Система передних подушек безопасности срабатывает в случае удара спереди при достаточно серьезной аварии. Зажигание должно быть включено.

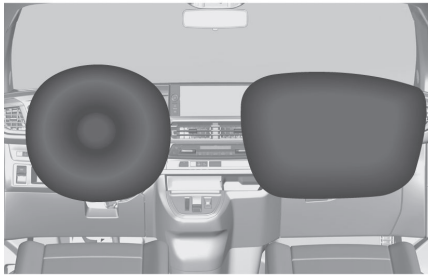

Надутые воздушные подушки безопасности амортизируют удар, тем самым они снижают опасность значительного травмирования верхней части туловища и головы переднего пассажира и водителя.

Предупреждение
Оптимальная защита обеспечивается только тогда, когда сиденье находится в правильном положении.
Следите за отсутствием препятствий в зоне срабатывания подушки безопасности.
Правильно расположите ремень безопасности и надежно застегните его. Только в этом случае подушка безопасности способна обеспечить защиту.

Боковые подушки безопасности



Система боковых подушек безопасности состоит из подушки безопасности в спинке каждого из передних сидений.
Эти подушки можно определить по надписи AIRBAG.
Система боковых подушек безопасности срабатывает в случае бокового удара при достаточно серьезной аварии. Зажигание должно быть включено.



Надутые воздушные подушки безопасности амортизируют удар, тем самым значительно снижая опасность травмирования верхней части туловища и таза в случае бокового столкновения.

Предупреждение
Не держите в зоне раскрытия подушки безопасности никаких посторонних предметов.

ПРИМЕЧАНИЕ:

Используйте только защитные чехлы для сидений, одобренные для данного автомобиля.
Следите за тем, чтобы не закрыть подушки безопасности.

Боковые подушки безопасности

Система шторок безопасности включает подушки безопасности, установленные в раме крыши с каждой стороны.
Система подушек безопасности головы срабатывает в случае бокового удара при достаточно серьезной аварии. Зажигание должно быть включено.

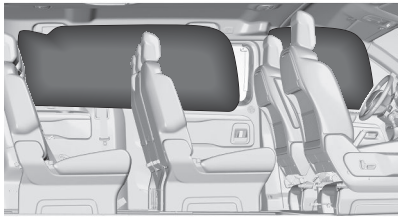

Надутые воздушные подушки безопасности амортизируют удар, тем самым они снижают опасность травмирования головы в случае серьезного бокового удара.

Предупреждение
Не держите в зоне раскрытия подушки безопасности никаких посторонних предметов.
Крючки на ручках в каркасе крыши предназначены только для размещения легких предметов одежды без вешалок.
В этой одежде не должно быть никаких предметов.

Неисправность системы подушек безопасности

В случае неисправности на панели приборов загорается этот индикатор . Обратитесь в сервисный центр дилера или на станцию техобслуживания для проведения проверки системы.

Может случиться так, что подушки не сработают от резкого удара при попадании автомобиля в ДТП.

Предупреждение
При незначительном боковом ударе, а также при опрокидывании подушки могут не сработать.
При фронтальном столкновении или ударе сзади боковая подушка-штора не должна срабатывать.

Отключение подушки безопасности переднего пассажира

При установке детского удерживающего устройства на переднем пассажирском сиденье необходимо отключить фронтальную подушку безопасности переднего пассажира согласно инструкции в таблице «Места для установки детских удерживающих устройств».
Если переднее пассажирское сиденье сложено, система подушек безопасности переднего пассажира должна быть отключена.
Системы боковых воздушных подушек и шторок безопасности, преднатяжители ремней безопасности и все системы воздушных подушек безопасности водителя останутся активными.

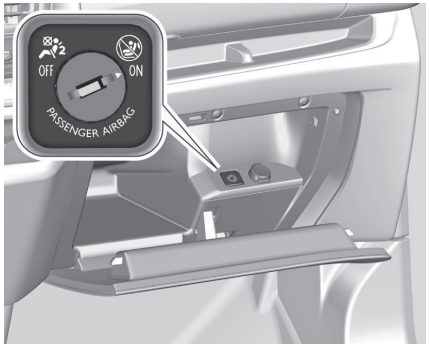

Выключатель расположен в перчаточном ящике.

При выключенном зажигании:

- ► Для отключения подушки безопасности переведите ключ в выключателе в положение **OFF** (ВЫКЛ).
- ► Для ее включения переведите ключ в положение **ON** (ВКЛ).

Сопутствующие световые сигнализаторы

Постоянно горит не мигая для индикации отключения.

При включении зажигания горит, не мигая, около 1 минуты, напоминая об активации.

Предупреждение
Отключайте подушку безопасности пассажира только в сочетании с использованием удерживающего

устройства для детей в соответствии с инструкциями и ограничениями, приведенными в таблице «Места для установки детских удерживающих устройств».
В противном случае существует риск получения летальной травмы лицом, сидящим на сиденье с отключенной подушкой безопасности переднего пассажира.

Детские удерживающие устройства

Вводная информация о детских удерживающих устройствах

Перевозка детей в автомобиле регламентируется в каждой стране собственным законодательством. Изучите правила, действующие в вашей стране. Специалисты компании рекомендуют размещать детей на задних сиденьях автомобиля:

- «спинкой вперед» для детей младше 3 лет;
- «лицом вперед» для детей старше 3 лет.

Предупреждение
Запрещается пристегивать нескольких детей одним ремнем безопасности.

Предупреждение
Убедитесь, что ремень безопасности расположен надлежащим образом и затянут. Если кресло снабжено опорной стойкой, убедитесь, что она прочно стоит на полу.

Для крепления детских удерживающих устройств могут использоваться:

- Установка ремней безопасности
- Система ISOFIX для крепления детских автомобильных кресел
- Проушины для верхнего ремня крепления детского кресла

Установка ремней безопасности

Трехточечный ремень безопасности

Удерживающие устройства для детей могут крепиться с помощью трехточечного ремня безопасности. После установки удерживающего устройства для детей необходимо затянуть ремень безопасности.

Система ISOFIX для крепления детских автомобильных кресел



Помимо нижних кронштейнов системы ISOFIX для крепления удерживающего устройства для детей необходимо использовать либо верхний ремень (Top-Tether), либо дополнительный нижний упор.



Детские удерживающие устройства i-Size и сиденья автомобилей, сертифицированные для установки устройств i-Size, имеют маркировку в виде знака i-Size, см. иллюстрацию.

Проушины для верхнего ремня крепления детского кресла

Проушины под верхний ремень крепления детского кресла отмечены знаком .

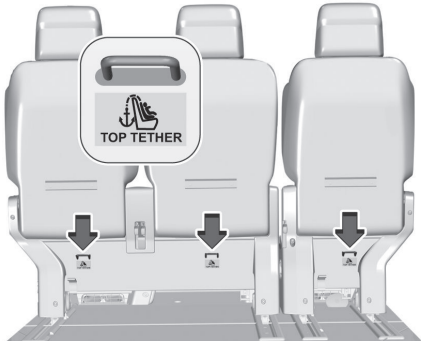

Помимо нижних кронштейнов ISOFIX необходимо использовать для крепления детского удерживающего устройства и предусмотренный для этого верхний ремень (Top-Tether), закрепляемый за специальные проушины.
Детские удерживающие системы ISOFIX универсальной категории применения отмечены в таблице «Места для установки детских удерживающих устройств».

Рекомендованные детские кресла

Задние сиденья — наиболее удобное месторасположение систем крепления детских кресел.
По возможности ребенок должен перевозиться спиной вперед. При этом неокрепший позвоночник ребенка подвергается меньшей нагрузке в случае аварии. Запрещается использовать детские удерживающие устройства, устанавливаемые лицом вперед, на любых сиденьях автомобиля, если масса ребенка ниже 13 кг.

Допускается использовать детские удерживающие устройства, соответствующие нормам ЕЭК ООН. Изучите законы и нормативные вашей страны в отношении систем безопасности детей.
Ниже перечислены рекомендованные детские удерживающие устройства по весовым категориям:

RÖMER Baby-Safe 3 i-Size

Размер: 40 - 83 см



От рождения до 15 месяцев

(до 13 кг)
С базой ISOFIX или без нее.
Для перевозки ребенка только в положении спиной вперед.

RÖMER TriFix 2 i-Size

Размер: 76 - 105 см



От 15 месяцев до 4 лет

(от 9 до 22 кг)
Устанавливается с использованием ISOFIX и якорных креплений.
Для перевозки ребенка только в положении лицом вперед.

RÖMER KidFix i-Size

Размер: 100 - 150 см



От 3,5 до 12 лет

(от 15 до 36 кг)
Может устанавливаться как с использованием крепления ISOFIX, так и без него.
Ребенок пристегнут ремнем безопасности.

Убедитесь, что устанавливаемая система безопасности детей совместима с используемой в автомобиле системой креплений.
Детское кресло, устанавливаемое спереди: Установите сиденье переднего пассажира на максимальную высоту и сдвиньте назад до упора. Спинку сиденья поднимите в вертикальное положение.
Детское кресло, устанавливаемое сзади: Сдвиньте переднее сиденье автомобиля вперед и поднимите спинку сиденья таким образом, чтобы ноги ребенка в детском кресле, установленном лицом вперед или спиной вперед, не касались переднего сиденья автомобиля.
При установке детского удерживающего устройства в автомобиля следуйте инструкциям производителя

соответствующего детского удерживающего устройства.
Для установки детских удерживающих устройств полууниверсального типа или предназначенных для конкретной модели автомобиля (с креплением ISOFIX или с помощью ремня безопасности сиденья) обратитесь к списку автомобилей, представленному в руководстве по эксплуатации системы безопасности детей.
Убедитесь в правильности выбора места установки детского удерживающего устройства в автомобиле, см. таблицу на следующей странице.
Посадка детей в автомобиль и высадка из автомобиля допускается только с той стороны, где отсутствует дорожное движение.
Если система безопасности детей не используется, закрепите кресло с помощью ремня безопасности или снимите его с автомобиля.

ПРИМЕЧАНИЕ:

Не прикрепляйте ничего к удерживающим устройствам для детей и не закрывайте их другими материалами.
Удерживающее устройство для детей, подвергшееся удару при аварии, должно быть заменено.

Места для установки детских удерживающих устройств

Правила:

- Положение, совместимое с **i-Size**, также совместимо с **R1**, **R2** и **F2X**, **F2**, **B2**.
- Положение, совместимое с **R3**, также совместимо с **R1** и **R2**.
- Положение, совместимое с **R2**, также совместимо с **R1**.
- Положение, совместимое с **F3**, также совместимо с **F2X** и **F2**.
- Положение, совместимое с **B3**, также совместимо с **B2**.

(a) Универсальное детское кресло: детское кресло, устанавливаемое во всех автомобилях при помощи ремня безопасности.

(b) В зависимости от комплектации автомобиля ознакомьтесь с действующими в вашей стране правилами перед тем, как разместить ребенка на этом месте.

(c) Для установки детского кресла для перевозки **спиной вперед**» в данном положении сиденья подушка безопасности переднего пассажира ДОЛЖНА быть выключена (**«OFF»**).

(d) Только детское сиденье для перевозки **лицом вперед** можно устанавливать на данном сиденье с включенной подушкой безопасности переднего пассажира — **ON** (ВКЛ).

(e) Для универсального детского кресла (**U**) устанавливаемого **спиной вперед** и/или **лицом вперед** в группах **0**, **0+**, **1**, **2** или **3** или только детей ростом от 40 до 150 см.

(f) Для универсального детского кресла **(UF)** устанавливаемого **лицом вперед** в группах **1**, **2** или **3** или предназначенного только для перевозки детей ростом от 76 до 150 см.

(g) Только с фиксированным нераздельным сиденьем 1 ряда.

(h) Чтобы установить детское кресло на заднее сиденье для перевозки «**спиной вперед**» или «**лицом вперед**», передвиньте сиденья вперед, а затем выпрямите их спинки, чтобы обеспечить достаточное пространство для детского кресла и ног ребенка.

(i) Переднее сиденье необходимо отрегулировать таким образом, чтобы между ребенком на 2 ряду и сиденьем перед ребенком было свободное расстояние (переднее сиденье необходимо сместить на 2 позиции впереди от центра направляющей).

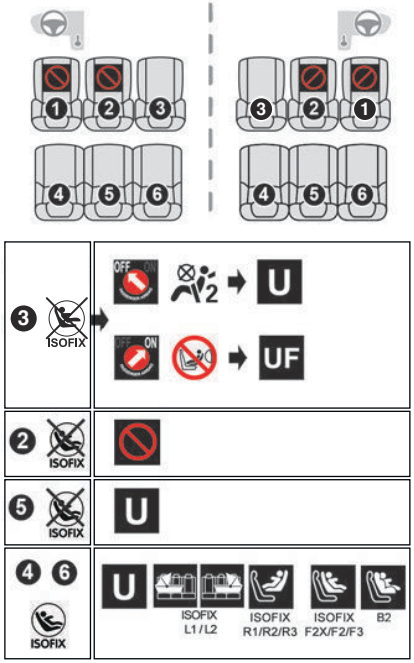

* В зависимости от модели, см. таблицу расположений детских кресел.

Условные обозначения

Положение сиденья, которое не предусматривает установку детского кресла.

Подушка безопасности переднего пассажира **отключена** и сопутствующий сигнализатор.

Подушка безопасности переднего пассажира **включена** и сопутствующий сигнализатор.

Положение сиденья, подходящего для установки детского кресла, закрепляемого ремнем безопасности и **сертифицированного как универсальное для перевозки ребенка "спиной вперед" и/или "лицом вперед» (U)** для групп **0**, **0+**, **1**, **2** или **3**, или предназначенное для детей ростом от 40 до 150 см.

Положение сиденья, подходящего для установки детского кресла, закрепляемого ремнем безопасности и **сертифицированного как универсальное для перевозки ребенка лицом вперед (UF)** для групп **1**, **2** и **3** или предназначенного только для детей ростом от 76 до 150 см.

Детское кресло **ISOFIX** для перевозки «спинкой вперед»:

- **R1: детское кресло ISOFIX** для **младенца**.
- **R2: детское кресло ISOFIX уменьшенного размера**.
- **R3: детское кресло ISOFIX большого размера**.

Детское кресло **ISOFIX** для перевозки «лицом вперед»:

- **F2X: детское кресло ISOFIX** для **малышей**.
- **F2: детское кресло ISOFIX уменьшенной высоты**.
- **F3: детское кресло ISOFIX максимальной высоты**.

Детское **«автокресло-бустер»** с использованием ремня безопасности или креплений **ISOFIX**:

- **B2: автокресло-бустер уменьшенной ширины**.

Детское сиденье ISOFIX типа **"люлька"**:

- **L1**: лицом влево.
- **L2**: лицом вправо.

Сиденье для установки детского кресла с креплениями **ISOFIX**.

Сиденье, не предназначенное для установки детского кресла **ISOFIX**.

Для получения сведений о регулировке положения сиденья см сводную таблицу **«Установка детского кресла - универсальное, ISOFIX и i-Size»**.

В соответствии с европейскими нормативами в данной таблице указаны варианты установки сертифицированных как универсальные детских кресел с использованием ремня безопасности **(a)**, а также самых больших детских кресел **ISOFIX** и **i-Size** на сиденьях, оборудованных точками крепления **ISOFIX** в автомобиле.

	**Количество сидений**							
	Передние сиденья (b)					**Задние сиденья (b), ряд 2**		
	1	**2 (g)**		**3**		**4**	**5**	**6**
Подушка безопасности переднего пассажира		**Отключена «OFF» (c)**	**Включена «ON» (d)**	**Отключена «OFF» (c)**	**Включена «ON» (d)**			
Положение, совместимое с **универсальным (a)** детским креслом, устанавливаемым «спинкой вперед»	нет	нет		да **(e)**	нет	да **(h)**		
Положение, совместимое с **универсальным (a)** детским креслом, устанавливаемым «лицом вперед»	нет	нет		да **(f)**		да **(h)**		
Место, подходящее для детского кресла **i-Size**, устанавливаемого «спиной вперед»/«лицом вперед»	нет	нет		нет		нет		
Позиция с крючком **якорного крепления**	нет	нет		нет		нет		
Детское кресло типа **автолюлька** (L1/L2)	нет	нет		нет		да/нет **(g)**	нет	да/нет **(g)**
Детское кресло **ISOFIX** для перевозки «спиной вперед» (R1/R2/R3)	нет	нет		нет		R3 **(i)**/нет **(g)**		R3 **(i)**/нет **(g)**
Детское кресло **ISOFIX** для перевозки «лицом вперед» (F2/F2X/F3)	нет	нет		нет		F3	нет	F3

	**Количество сидений**							
	Передние сиденья (b)					**Задние сиденья (b), ряд 2**		
	1	**2 (g)**		**3**		**4**	**5**	**6**
Подушка безопасности переднего пассажира		**Отключена «OFF» (c)**	**Включена «ON» (d)**	**Отключена «OFF» (c)**	**Включена «ON» (d)**			
Детское автокресло "**бустер**" (B2/ B3)	нет	нет		нет		B2 **(g)**	нет	B2 **(g)**

Правила:

- Положение, совместимое с **i-Size**, также совместимо с **R1**, **R2** и **F2X**, **F2**, **B2**.
- Положение, совместимое с **R3**, также совместимо с **R1** и **R2**.
- Положение, совместимое с **R2**, также совместимо с **R1**.
- Положение, совместимое с **F3**, также совместимо с **F2X** и **F2**.
- Положение, совместимое с **B3**, также совместимо с **B2**.

(a) Универсальное детское кресло: детское кресло, устанавливаемое во всех автомобилях при помощи ремня безопасности.

(b) В зависимости от комплектации автомобиля ознакомьтесь с действующими в вашей стране правилами перед тем, как разместить ребенка на этом месте.

(c) Для установки детского кресла для перевозки **спиной вперед**» в данном положении сиденья подушка безопасности переднего пассажира ДОЛЖНА быть выключена (**«OFF»**).

(d) Только детское сиденье для перевозки **лицом вперед** можно устанавливать на данном сиденье с включенной подушкой безопасности переднего пассажира — **ON** (ВКЛ).

(e) Для универсального детского кресла (**U**) устанавливаемого **спиной вперед** и/или **лицом вперед** в группах **0**, **0+**, **1**, **2** или **3** или только детей ростом от 40 до 150 см.

(f) Для универсального детского кресла **(UF)** устанавливаемого **лицом вперед** в группах **1**, **2** или **3** или предназначенного только для перевозки детей ростом от 76 до 150 см.

(g) Модель с нераздельным сиденьем

(h) Установка детской автолюльки на этом месте может помешать пользоваться одним или несколькими сиденьями этого ряда.

(i) Установка возможна только за сиденьем одноместным сиденьем пассажира 1 ряда.

(j) Кресло можно установить и на среднем сиденье, однако при этом пользоваться другими сиденьями будет невозможно.

(k) Только с индивидуальными сиденьями 1 ряда.

(l) Не совместимо для модели с нераздельным сиденьем 1 ряда.

(m) С нераздельным сиденьем 1 ряда.

(n) Сиденье 2 ряда нельзя использовать, если непосредственно за ним установлено детское кресло **i-Size**.

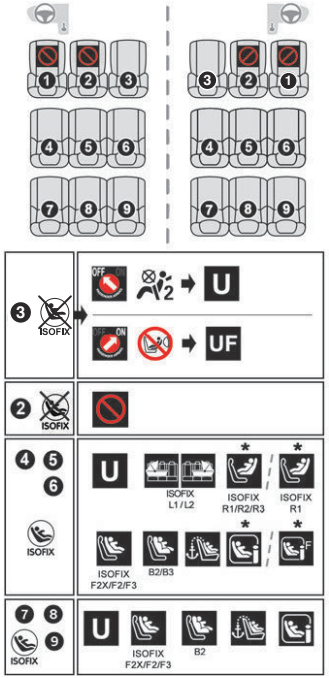

* В зависимости от модели, см. таблицу расположений детских кресел.

Условные обозначения

Положение сиденья, которое не предусматривает установку детского кресла.




Подушка безопасности переднего пассажира **отключена** и сопутствующий сигнализатор.




Подушка безопасности переднего пассажира **включена** и сопутствующий сигнализатор.



Положение сиденья, подходящего для установки детского кресла, закрепляемого ремнем безопасности и **сертифицированного как универсальное для перевозки ребенка "спиной вперед" и/или "лицом вперед» (U)** для групп **0**, **0+**, **1**, **2** или **3**, или предназначенное для детей ростом от 40 до 150 см.



Положение сиденья, подходящего для установки детского кресла, закрепляемого ремнем безопасности и **сертифицированного как универсальное для перевозки ребенка лицом вперед (UF)** для групп **1**, **2** и **3** или предназначенного только для детей ростом от 76 до 150 см.



Позиция сиденья для установки детского кресла **i-Size**.



Положение сиденья, разрешенное для установки детского кресла **i-Size** для перевозки "**лицом вперед**".



Наличие точки **якорного крепления** позади спинки сиденья, позволяющей закрепить **универсальное детское кресло ISOFIX**.



Детское кресло **ISOFIX** для перевозки «спинкой вперед»:

- **R1: детское кресло ISOFIX** для **младенца**.
- **R2: детское кресло ISOFIX уменьшенного размера**.
- **R3: детское кресло ISOFIX большого размера**.



Детское кресло **ISOFIX** для перевозки «лицом вперед»:

- **F2X: детское кресло ISOFIX** для **малышей**.
- **F2: детское кресло ISOFIX уменьшенной высоты**.
- **F3: детское кресло ISOFIX максимальной высоты**.



Детское **«автокресло-бустер»** с использованием ремня безопасности или креплений **ISOFIX**:

- **B2: автокресло-бустер уменьшенной ширины**.
- **B3: автокресло-бустер полной ширины**.



Детское сиденье ISOFIX типа **"люлька"**:

- **L1**: лицом влево.
- **L2**: лицом вправо.



Сиденье для установки детского кресла с креплениями **ISOFIX**.



Сиденье, не предназначенное для установки детского кресла **ISOFIX**.

Для получения сведений о регулировке положения сиденья см сводную таблицу **«Установка детского кресла - универсальное, ISOFIX и i-Size»**.

В соответствии с европейскими нормативами в данной таблице указаны варианты установки сертифицированных как универсальные детских кресел с использованием ремня безопасности **(a)**, а также самых больших детских кресел **ISOFIX** и **i-Size** в позициях, оборудованных точками крепления **ISOFIX** в автомобиле.

	**Количество сидений**									
	Передние сиденья (b)					**Задние сиденья (b), ряд 2**			**Задние сиденья (b), ряд 3**		
	1	**2 (g)**		**3**		**4**	**5**	**6**	**7**	**8**	**9**
Подушка безопасности переднего пассажира		**Отключена «OFF» (c)**	**Включена «ON» (d)**	**Отключена «OFF» (c)**	**Включена «ON» (d)**						
Положение, совместимое с **универсальным (a)** детским креслом, устанавливаемым «спинкой вперед»	нет	нет		да **(e)**	нет	да			да		
Положение, совместимое с **универсальным (a)** детским креслом, устанавливаемым «лицом вперед»	нет	нет		да **(f)**		да			да		
Место, подходящее для детского кресла **i-Size**, устанавливаемого «спинкой вперед»	нет	нет		нет		да **(k)**/нет **(l)**	да **(j)** **(k)**/нет **(l)**	да **(k)**/нет **(j)**	да **(n)**	да **(j) (n)**	да **(n)**
Место, подходящее для детского кресла **i-Size**, устанавливаемого «лицом вперед»	нет	нет		нет		да	да **(j)**	да	да **(n)**	да **(j) (n)**	да **(n)**

	**Количество сидений**									
	Передние сиденья (b)					**Задние сиденья (b), ряд 2**			**Задние сиденья (b), ряд 3**		
	1	**2 (g)**		**3**		**4**	**5**	**6**	**7**	**8**	**9**
Подушка безопасности переднего пассажира		**Отключена «OFF» (c)**	**Включена «ON» (d)**	**Отключена «OFF» (c)**	**Включена «ON» (d)**						
Позиция с крючком **якорного крепления**	нет	нет		нет		да			да		
Детское кресло типа **автолюлька** (L1 / L2)	нет	нет		нет		да **(h) (i) (l)**	да **(h) (i) (j) (l)**	да **(h) (i) (l)**	нет		
Детское кресло **ISOFIX** для перевозки «спиной вперед» (R1 / R2 / R3)	нет	нет		нет		R3 **(k) (l)**/R1 **(m)**	R3 **(j) (k) (l)**/ R1 **(j) (m)**	R3 **(k) (l)**/R1 **(m)**	нет		
Детское кресло **ISOFIX** для перевозки «лицом вперед» (F2 / F2X / F3)	нет	нет		нет		F3	F3 **(j)**	F3 (Полный привод)	F3	F3 **(j)**	F3 (Полный привод)
Детское автокресло **"бустер"** (B2/ B3)	нет	нет		нет		B3 (Полный привод)	B3 **(j)**	B3 (Полный привод)	B2	B2 **(j)**	B2 (Полный привод)

Правила:

- Положение, совместимое с **i-Size**, также совместимо с **R1**, **R2** и **F2X**, **F2**, **B2**.
- Положение, совместимое с **R3**, также совместимо с **R1** и **R2**.
- Положение, совместимое с **R2**, также совместимо с **R1**.
- Положение, совместимое с **F3**, также совместимо с **F2X** и **F2**.
- Положение, совместимое с **B3**, также совместимо с **B2**.

(a) Универсальное детское кресло: детское кресло, устанавливаемое во всех автомобилях при помощи ремня безопасности.

(b) В зависимости от комплектации автомобиля ознакомьтесь с действующими в вашей стране правилами перед тем, как разместить ребенка на этом месте.

(c) Для установки детского кресла для перевозки **спиной вперед**» в данном положении сиденья подушка безопасности переднего пассажира ДОЛЖНА быть выключена (**«OFF»**).

(d) Только детское сиденье для перевозки **лицом вперед** можно устанавливать на данном сиденье с включенной подушкой безопасности переднего пассажира — **ON** (ВКЛ).

(e) Для универсального детского кресла (**U**) устанавливаемого **спиной вперед** и/или **лицом вперед** в группах **0**, **0+**, **1**, **2** или **3** или только детей ростом от 40 до 150 см.

(f) Для универсального детского кресла **(UF)** устанавливаемого **лицом вперед** в группах **1**, **2** или **3** или предназначенного только для перевозки детей ростом от 76 до 150 см.

(g) Модель с нераздельным сиденьем

(h) Установка детской автолюльки на этом месте может помешать пользоваться одним или несколькими сиденьями этого ряда.

(i) Установка возможна только за сиденьем одноместным сиденьем пассажира 1 ряда.

(j) Кресло можно установить и на среднем сиденье, однако при этом пользоваться другими сиденьями будет невозможно.

(k) Только с индивидуальными сиденьями 1 ряда.

(l) Не совместимо для модели с нераздельным сиденьем 1 ряда.

(m) С нераздельным сиденьем 1 ряда.

(n) Не совместимо с неподвижным нераздельным сиденьем 3-го ряда или сиденьем и неподвижным задним сиденьем 3-го ряда.

(o) Совместимо только с 3 раздельными сиденьями в 3-м ряду.

(p) Сиденье 2 ряда должно быть отрегулировано таким образом, чтобы оно не мешало ребенку на 3 ряду.

(q) Сиденье 2 ряда нельзя использовать, если непосредственно за ним установлено детское кресло **i-Size**.

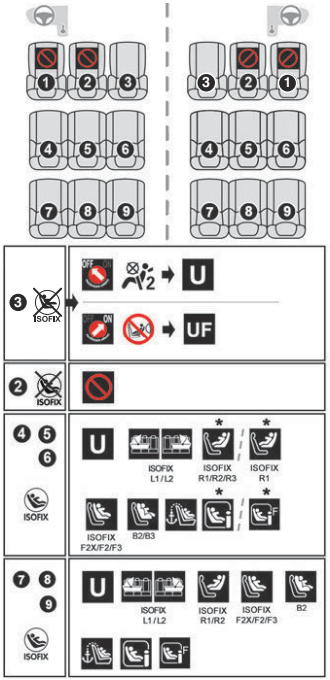

* В зависимости от модели, см. таблицу расположений детских кресел.

Условные обозначения



Положение сиденья, которое не предусматривает установку детского кресла.





Подушка безопасности переднего пассажира **отключена** и сопутствующий сигнализатор.





Подушка безопасности переднего пассажира **включена** и сопутствующий сигнализатор.



Положение сиденья, подходящего для установки детского кресла, закрепляемого ремнем безопасности и **сертифицированного как универсальное для перевозки ребенка "спиной вперед" и/или "лицом вперед» (U)** для групп **0**, **0+**, **1**, **2** или **3**, или предназначенное для детей ростом от 40 до 150 см.



Положение сиденья, подходящего для установки детского кресла, закрепляемого ремнем безопасности и **сертифицированного как универсальное для перевозки ребенка лицом вперед (UF)** для групп **1**, **2** и **3** или предназначенного только для детей ростом от 76 до 150 см.



Позиция сиденья для установки детского кресла **i-Size**.



Положение сиденья, разрешенное для установки детского кресла **i-Size** для перевозки "**лицом вперед**".



Наличие точки **якорного крепления** позади спинки сиденья, позволяющей закрепить **универсальное детское кресло ISOFIX**.



Детское кресло **ISOFIX** для перевозки «спинкой вперед»:

- **R1: детское кресло ISOFIX** для **младенца**.
- **R2: детское кресло ISOFIX уменьшенного размера**.
- **R3: детское кресло ISOFIX большого размера**.



Детское кресло **ISOFIX** для перевозки «лицом вперед»:

- **F2X: детское кресло ISOFIX** для **малышей**.
- **F2: детское кресло ISOFIX уменьшенной высоты**.
- **F3: детское кресло ISOFIX максимальной высоты**.



Детское **«автокресло-бустер»** с использованием ремня безопасности или креплений **ISOFIX**:

- **B2: автокресло-бустер уменьшенной ширины**.
- **B3: автокресло-бустер полной ширины**.



Детское сиденье ISOFIX типа **"люлька"**:

- **L1**: лицом влево.
- **L2**: лицом вправо.



Сиденье для установки детского кресла с креплениями **ISOFIX**.



Сиденье, не предназначенное для установки детского кресла **ISOFIX**.

Для получения сведений о регулировке положения сиденья см сводную таблицу **«Установка детского кресла - универсальное, ISOFIX и i-Size»**.

В соответствии с европейскими нормативами в данной таблице указаны варианты установки сертифицированных как универсальные детских кресел с использованием ремня безопасности **(a)**, а также самых больших детских кресел **ISOFIX** и **i-Size** в позициях, оборудованных точками крепления **ISOFIX** в автомобиле.

	**Количество сидений**									
	Передние сиденья (b)					**Задние сиденья (b), ряд 2**			**Задние сиденья (b), ряд 3**		
	1	**2 (g)**		**3**		**4**	**5**	**6**	**7**	**8**	**9**
Подушка безопасности переднего пассажира		**Отключена «OFF» (c)**	**Включена «ON» (d)**	**Отключена «OFF» (c)**	**Включена «ON» (d)**						
Положение, совместимое с **универсальным (a)** детским креслом, устанавливаемым «спинкой вперед»	нет	нет		да **(e)**	нет	да			да		
Положение, совместимое с **универсальным (a)** детским креслом, устанавливаемым «лицом вперед»	нет	нет		да **(f)**		да			да		
Место, подходящее для детского кресла **i-Size**, устанавливаемого «спинкой вперед»	нет	нет		нет		да **(k)**/нет **(l)**	да **(j)** **(k)**/нет **(l)**	да **(k)**/нет **(l)**	да **(q)**	да **(j) (n)**	да **(q)**
Место, подходящее для детского кресла **i-Size**, устанавливаемого «лицом вперед»	нет	нет		нет		да	да **(j)**	да	да **(q)**	да **(j) (q)**	да **(q)**

	**Количество сидений**									
	Передние сиденья (b)					**Задние сиденья (b), ряд 2**			**Задние сиденья (b), ряд 3**		
	1	**2 (g)**		**3**		**4**	**5**	**6**	**7**	**8**	**9**
Подушка безопасности переднего пассажира		**Отключена «OFF» (c)**	**Включена «ON» (d)**	**Отключена «OFF» (c)**	**Включена «ON» (d)**						
Позиция с крючком **якорного крепления**	нет	нет		нет		да			да		
Детское кресло типа **автолюлька** (L1 / L2)	нет	нет		нет		да **(h) (i) (l)**	да **(h) (i) (j) (k)**	да **(h) (i) (l)**	да **(h) (o) (p)**/нет **(n)**	да **(h) (j) (o) (p)**/нет **(n)**	да **(h) (o) (p)**/нет **(n)**
Детское кресло **ISOFIX** для перевозки «спиной вперед» (R1 / R2 / R3)	нет	нет		нет		R3 **(k) (l)**/R1 **(m)**	R3 **(j) (k) (l)**/ R1 **(j) (m)**	R3 **(k) (l)**/R1 **(m)**	R2 **(o) (p)**/нет **(n)**		
Детское кресло **ISOFIX** для перевозки «лицом вперед» (F2 / F2X / F3)	нет	нет		нет		F3	F3 **(j)**	F3 (Полный привод)	F3	F3 **(j)**	F3 (Полный привод)
Детское автокресло "**бустер**" (B2/ B3)	нет	нет		нет		B3 (Полный привод)	B3 **(j)**	B3 (Полный привод)	B2	B2 **(j)**	B2 (Полный привод)

Правила:

- Положение, совместимое с **i-Size**, также совместимо с **R1**, **R2** и **F2X**, **F2**, **B2**.
- Положение, совместимое с **R3**, также совместимо с **R1** и **R2**.
- Положение, совместимое с **R2**, также совместимо с **R1**.
- Положение, совместимое с **F3**, также совместимо с **F2X** и **F2**.
- Положение, совместимое с **B3**, также совместимо с **B2**.

(a) Универсальное детское кресло: детское кресло, устанавливаемое во всех автомобилях при помощи ремня безопасности.

(b) В зависимости от комплектации автомобиля ознакомьтесь с действующими в вашей стране правилами перед тем, как разместить ребенка на этом месте.

(c) Для установки детского кресла для перевозки **спиной вперед**» в данном положении сиденья подушка безопасности переднего пассажира ДОЛЖНА быть выключена (**«OFF»**).

(d) Только детское сиденье для перевозки **лицом вперед** можно устанавливать на данном сиденье с включенной подушкой безопасности переднего пассажира — **ON** (ВКЛ).

(e) Для универсального детского кресла (**U**) устанавливаемого **спиной вперед** и/или **лицом вперед** в группах **0**, **0+**, **1**, **2** или **3** или только детей ростом от 40 до 150 см.

(f) Для универсального детского кресла **(UF)** устанавливаемого **лицом вперед** в группах **1**, **2** или **3** или предназначенного только для перевозки детей ростом от 76 до 150 см.

(g) Чтобы установить детское кресло на заднее сиденье для перевозки «**спиной вперед**» или «**лицом вперед**», передвиньте сиденья вперед, а затем выпрямите их спинки, чтобы обеспечить достаточное пространство для детского кресла и ног ребенка.

(h) Переднее сиденье должно быть отрегулировано таким образом, чтобы оно не мешало ребенку на 2 ряду.

(i) Сиденье 2 ряда должно быть отрегулировано таким образом, чтобы оно не мешало ребенку на 3 ряду.

(j) Кресло можно установить и на среднем сиденье, однако при этом пользоваться другими сиденьями будет невозможно.

(k) Если в 3-м ряду установлено 2 индивидуальных сиденья или 1 раздельное сиденье.

(l) Если в 3-м ряду установлены 3 отдельных сиденья.

(m) Сиденье 2 ряда нельзя использовать, если непосредственно за ним установлено детское кресло **i-Size**.

(n) Не совместимо если в 2-м ряду установлены 2 индивидуальных сиденья или 1 раздельное сиденье.

(o) Не совместимо если в 3-м ряду установлены 2 индивидуальных сиденья или 1 раздельное сиденье.

(p) Установка детского удерживающего устройства **i-Size** допустима только если индивидуальные сиденья установлены в прямом направлении.

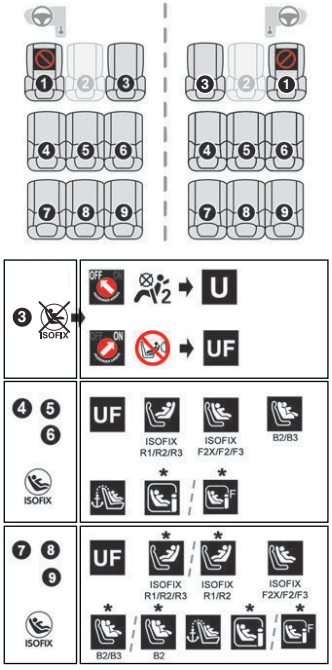

* В зависимости от модели, см. таблицу расположений детских кресел.

Условные обозначения

Положение сиденья, которое не предусматривает установку детского кресла.

Подушка безопасности переднего пассажира **отключена** и сопутствующий сигнализатор.

Подушка безопасности переднего пассажира **включена** и сопутствующий сигнализатор.

Положение сиденья, подходящего для установки детского кресла, закрепляемого ремнем безопасности и **сертифицированного как универсальное для перевозки ребенка "спиной вперед" и/или "лицом вперед» (U)** для групп **0**, **0+**, **1**, **2** или **3**, или предназначенное для детей ростом от 40 до 150 см.

Положение сиденья, подходящего для установки детского кресла, закрепляемого ремнем безопасности и **сертифицированного как универсальное для перевозки ребенка лицом вперед (UF)** для групп **1**, **2** и **3** или предназначенного только для детей ростом от 76 до 150 см.

Позиция сиденья для установки детского кресла **i-Size**.

Положение сиденья, разрешенное для установки детского кресла **i-Size** для перевозки "**лицом вперед**".

Наличие точки **якорного крепления** позади спинки сиденья, позволяющей закрепить **универсальное детское кресло ISOFIX**.

Детское кресло **ISOFIX** для перевозки «спинкой вперед»:

- **R1: детское кресло ISOFIX** для **младенца**.
- **R2: детское кресло ISOFIX уменьшенного размера**.
- **R3: детское кресло ISOFIX большого размера**.

Детское кресло **ISOFIX** для перевозки «лицом вперед»:

- **F2X: детское кресло ISOFIX** для **малышей**.
- **F2: детское кресло ISOFIX уменьшенной высоты**.
- **F3: детское кресло ISOFIX максимальной высоты**.

Детское **«автокресло-бустер»** с использованием ремня безопасности или креплений **ISOFIX**:

- **B2: автокресло-бустер уменьшенной ширины**.
- **B3: автокресло-бустер полной ширины**.

Сиденье для установки детского кресла с креплениями **ISOFIX**.

Сиденье, не предназначенное для установки детского кресла **ISOFIX**.

Для получения сведений о регулировке положения сиденья см сводную таблицу **«Установка детского кресла - универсальное, ISOFIX и i-Size»**.

В соответствии с европейскими нормативами в данной таблице указаны варианты установки сертифицированных как универсальные детских кресел с использованием ремня безопасности **(a)**, а также самых больших детских кресел **ISOFIX** и **i-Size** в позициях, оборудованных точками крепления **ISOFIX** в автомобиле.

	**Количество сидений**									
	Передние сиденья (b)					**Задние сиденья (b), ряд 2**			**Задние сиденья (b), ряд 3**		
	1	**2 (g)**		**3**		**4**	**5**	**6**	**7**	**8**	**9**
Подушка безопасности переднего пассажира		**Отключена «OFF» (c)**	**Включена «ON» (d)**	**Отключена «OFF» (c)**	**Включена «ON» (d)**						
Положение, совместимое с **универсальным (a)** детским креслом, устанавливаемым «спинкой вперед»	нет	да **(e)**		нет		нет			нет		
Положение, совместимое с **универсальным (a)** детским креслом, устанавливаемым «лицом вперед»	нет	да **(f)**				да **(g)**	да **(g) (j)**	да **(g)**	да **(g)**	да **(g) (j)**	да **(g)**
Место, подходящее для детского кресла **i-Size**, устанавливаемого «спинкой вперед»	нет	нет				да **(m)**/ нет **(n)**	да **(j)**/ нет **(n)**	да **(m)**/ нет **(n)**	да **(m)**/ нет **(o)**	да **(j) (m)**/нет **(o)**	да **(m)**/ нет **(o)**
Место, подходящее для детского кресла **i-Size**, устанавливаемого «лицом вперед»	нет	нет				да **(f) (m) (p)**	да **(f) (j) (m) (p)**	да **(f) (m) (p)**	да **(f) (p)**	да **(f) (j) (p)**	да **(f) (p)**

	**Количество сидений**									
	Передние сиденья (b)					**Задние сиденья (b), ряд 2**			**Задние сиденья (b), ряд 3**		
	1	**2 (g)**		**3**		**4**	**5**	**6**	**7**	**8**	**9**
Подушка безопасности переднего пассажира		**Отключена «OFF» (c)**	**Включена «ON» (d)**	**Отключена «OFF» (c)**	**Включена «ON» (d)**						
Позиция с крючком **якорного крепления**	нет	нет				да			да		
Детское кресло типа **автолюлька** (L1 / L2)	нет	нет				нет			нет		
Детское кресло **ISOFIX** для перевозки «спиной вперед» (R1 / R2 / R3)	нет	нет				R3 **(h)**	R3 **(h) (j)**	R3 **(h)**	R3 **(i) (k)**/R2 **(i) (l)**	R3 **(i) (j) (k)**/R2 **(i) (j) (l)**	R3 **(i) (k)**/R2 **(i) (l)**
Детское кресло **ISOFIX** для перевозки «лицом вперед» (F2 / F2X / F3)	нет	нет				F3	F3 **(j)**	F3 (Полный привод)	F3	F3 **(j)**	F3 (Полный привод)
Детское автокресло **"бустер"** (B2/ B3)	нет	нет				B3 (Полный привод)	B3 **(j)**	B3 (Полный привод)	B3 **(k)**/ B2 **(l)**	B3 **(j) (k)**/B2 **(l)**	B3 **(k)**/ B2 **(l)**

Рулевое колесо

Регулировка положения рулевого колеса

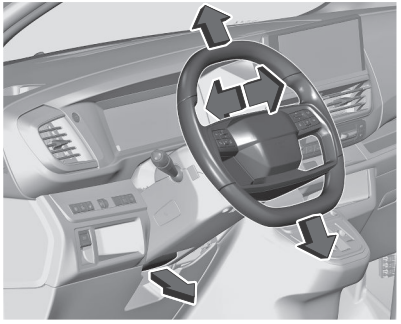

► На неподвижном автомобиле потяните рычаг механизма блокировки, чтобы разблокировать рулевую колонку.

► Установите рулевое колесо в удобное для вас положение по высоте и вылету.

► Отведите рычаг механизма блокировки, чтобы зафиксировать рулевую колонку.

Органы управления на рулевом колесе

С помощью органов управления на рулевом колесе можно управлять некоторыми системами помощи водителю, информационно-развлекательной системой и подключенным мобильным телефоном.



Блокировка рулевого колеса

Блокировка рулевого колеса активизируется автоматически в следующих условиях:

- Автомобиль стоит неподвижно.
- Зажигание выключено.

Чтобы разблокировать замок рулевой колонки, откройте и закройте дверь водителя, включите зажигание или сразу запустите двигатель.

Предупреждение
При разряженной аккумуляторной батарее автомобиля или в случае его неисправности не допускается его буксировка, или запуск двигателя толканием, поскольку при этом невозможно снять блокировку рулевого колеса.

Предупреждение
В случае отказа батарейки ключа рулевое колесо остается заблокированным. Не пытайтесь запустить двигатель автомобиля, толкнув его, и не буксируйте его.

Подрулевые лепестки переключения передач

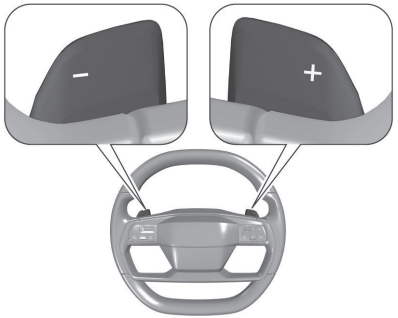

На автомобилях с автоматической КПП переключением передач можно управлять при помощи лепестков + или -.
На BEV моделях режимом рекуперативного торможения можно управлять при помощи лепестков + или -.

Обогрев рулевого колеса

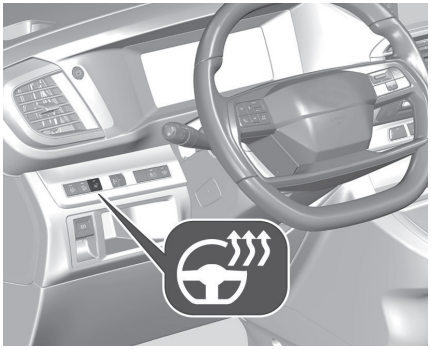

Подогрев включается нажатием .

Включение подтверждается подсветкой клавиши.
Подогрев работает только при наружной температуре ниже 20 °C.

Звуковой сигнал



Нажмите .

Звуковой сигнал для пешеходов активен при движении автомобиля со скоростью до 30 км/ч (19 м/ч) передним или задним ходом. Отключение данной функции в системе не предусмотрено.

Замок зажигания

Замок зажигания

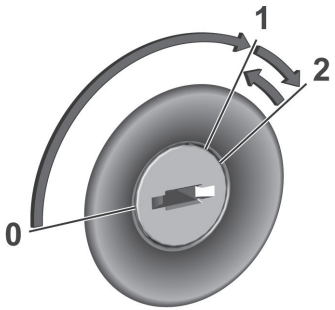

0: зажигание выключено: некоторые функции остаются активными до тех пор, пока не будет извлечен ключ или открыта дверь водителя, при условии что зажигание было включено ранее

1: зажигание в режиме питания: зажигание включено, включен предварительный подогрев дизельного двигателя, индикаторы горят, большинство электрических функций можно использовать

2: Запуск двигателя: отпустите ключ после того, как двигатель запустится

! Опасность
Запрещается вынимать ключ из замка зажигания во время движения, т. к. это приведет к блокировке рулевого колеса.

Кнопка питания

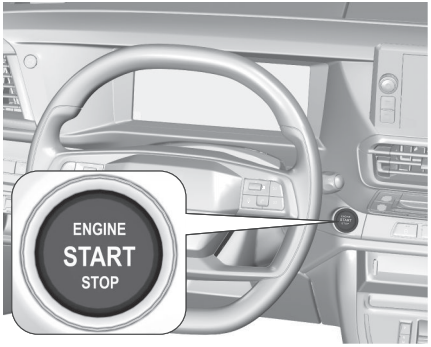

Электронный ключ должен находиться в салоне автомобиля.

Очистители и омыватели

Очиститель и омыватель ветрового стекла

ПРИМЕЧАНИЕ:

Перевод рычажка управления стеклоочистителями в положение **AUTO** или **INT**, 1 или 2, спустя не менее минуты после включения зажигания. Если температура наружного воздуха ниже +3°C, стеклоочиститель включается

только на скорости выше 10 км/ч.
Если температура наружного воздуха выше +3°C, стеклоочиститель включается незамедлительно.

ПРИМЕЧАНИЕ:

В положении 1 или 2 частота срабатывания стеклоочистителя автоматически снижается при скорости ниже 5 км/ч и возвращается к исходной частоте при скорости выше 10 км/ч.

Стеклоочиститель с регулируемой частотой работы

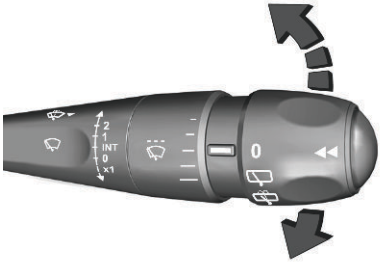

0:	выключено
1:	нормальная
2:	быстро
INT:	режим периодического срабатывания стеклоочистителя
x1:	однократный взмах щетки

Не используйте, если ветровое стекло обледенело.
Выключайте на автомойках.

Регулируемая частота работы стеклоочистителей

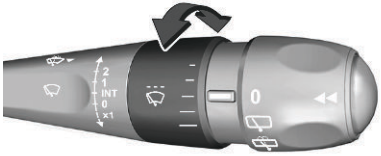

Рычаг управления стеклоочистителями в положении **INT**, поворотом колесика регулятора можно выбрать пять уровней частоты.
При понижении частоты запрашивается подтверждение.

Омыватель ветрового стекла



Потяните рычаг. Жидкость из омывателя разбрызгивается на ветровое стекло, а стеклоочиститель делает несколько взмахов по стеклу.

Управление стеклоочистителями с помощью датчика дождя

Стеклоочиститель с датчиком дождя

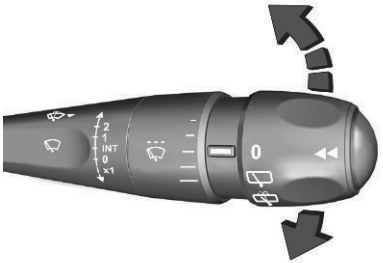

0:	выключено
1:	нормальная
2:	быстро
AUTO:	автоматическое включение стеклоочистителя
x1:	однократный взмах щетки

В положении **AUTO** датчик дождя определяет количество воды на ветровом стекле и автоматически регулирует частоту работы стеклоочистителей.
Не используйте, если ветровое стекло обледенело.
Выключайте на автомойках.



Не допускайте попадания на датчик пыли, грязи и льда.

Регулировка чувствительности датчика дождя



Для установки чувствительности поворачивать регулятор.
Самая длинная риска соответствует наибольшей чувствительности, а самая короткая риска – наиболее низкой чувствительности.
Выбор подтверждается циклом очистки.

Очиститель и омыватель заднего стекла

Очиститель заднего стекла



0: выключено

режим периодического срабатывания стеклоочистителя

включение омывателя

Не используйте, если заднее стекло замерзло или используется кронштейн для перевозки велосипеда.
Выключайте на автомойках.
При включении заднего хода и работающих стеклоочистителях очиститель заднего стекла включается автоматически.
Эту функцию можно включить или выключить в приложении настройки на информационном дисплее.
Для включения очистителя заднего стекла при следующем включении зажигания, поверните переключатель в положение **0**, а затем верните его в положение .

Устройство промывки заднего стекла

Выберите
Жидкость из бачка омывателя подается на заднее стекло, а стеклоочиститель очищает его, пока выбран .

Внешнее освещение

Предупреждение
Не смотрите прямо в светодиодные фары головного света. Риск поражения глаз.

Управление световыми приборами



Поверните регулировочное колесико вверх

AUTO (АВТО) : автоматическое переключение между дневными ходовыми огнями и ближним светом

: боковые огни

: ближний свет / дальний свет

Автоматическое управление освещением



При установке регулировочного колесика в положение AUTO (АВТО) и работающем двигателе осуществляется автоматический переход между режимами дневных ходовых огней и штатным режимом работы фар в соответствии с условиями внешнего освещения и данными системы стеклоочистителей.

Автоматическое включение фар

Поверните колесико регулятора в положение: **AUTO** В условиях недостаточной освещенности включаются фары.

Фары включаются также после неоднократного включения стеклоочистителей ветрового стекла.

Дальний свет

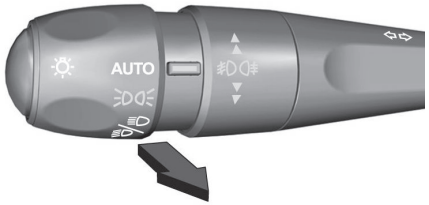

Для включения или выключения дальнего света фар потяните рычаг на себя с преодолением упора.

Автоматическое переключение дальнего света фар

Система переключается с ближнего света на дальний и обратно во избежание ослепления. После включения система автоматического переключения дальнего света самостоятельно управляет включением и выключением дальнего света в соответствии с внешними условиями. Последняя настройка системы автоматического переключения дальнего света сохраняется и после следующего включения зажигания.

Включение

Включить систему автоматического переключения дальнего света можно в меню настроек автомобиля на информационном дисплее.
Дальний свет включается автоматически в темноте при превышении скорости 45 км/ч. Дальний свет выключается при снижении скорости до 35 км/ч, однако сама система автоматического переключения дальнего света остается включенной.

Зеленый индикатор горит постоянно при включенном режиме автоматического переключения дальнего света фар, синий индикатор загорается только при включении дальнего света фар.
Система автоматического переключения дальнего света автоматически переключается на ближний свет:

- При езде в городских условиях.
- Камера распознает присутствие густого тумана.
- При включении заднего противотуманного фонаря.
- Обнаружение встречных или движущихся впереди попутных транспортных средств осуществляется с помощью камеры.

После устранения данных ограничений снова включается дальний свет.

Выключение

Отключить систему можно в меню настроек автомобиля на информационном дисплее.

Мигание фарами

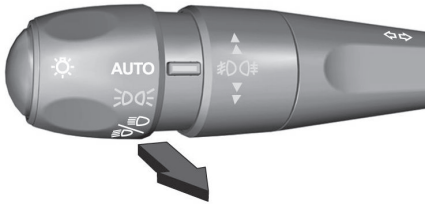

Чтобы подать короткий сигнал фарами, потяните на себя рычаг в нефиксируемое положение и сразу отпустите его.

Регулировка угла наклона фар головного света

Ручная регулировка

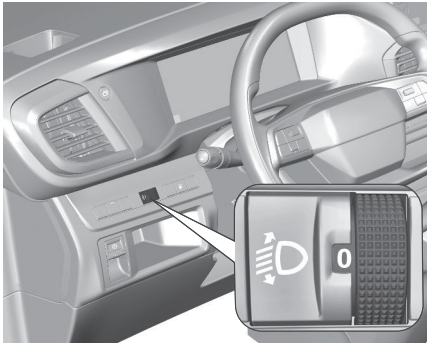

Для регулировки наклона света фар в соответствии с загрузкой автомобиля во избежание ослепления встречных водителей:

поверните колесико с накаткой в нужное положение.

0: передние сиденья заняты

1: до пяти человек или неполная загрузка

2: заняты все сиденья или водитель и среднее количество груза

3: водитель и разрешенная максимальная загрузка

Регулировка фар при езде за рубежом

Для поездок на автомобиле в стране с движением, противоположным принятому в стране, где вы приобрели автомобиль, необходимо изменить регулировку фар ближнего света так, чтобы не ослеплять водителей встречного транспорта. Обратитесь к дилеру или на специализированную станцию техобслуживания.

Указатели поворота

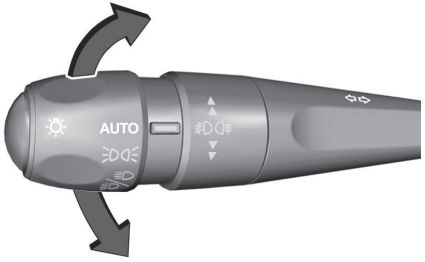

вверх: правый указатель поворота

вниз: левый указатель поворота

Перемещение рычага указателя поворота имеет ощутимую точку сопротивления. При смещении рычага за точку сопротивления указатели поворота начинают мигать постоянно. При повороте рулевого колеса в противоположном направлении или возврате рычага в исходное положение указатели поворота выключаются. Через 20 секунд громкость звукового сигнала увеличится, если скорость движения автомобиля выше 80 км/ч.

Чтобы включить указатели поворота на короткое время, сдвиньте подрулевой рычаг, не переходя за точку сопротивления, и удерживайте его. Указатели поворота перестанут мигать, когда рычаг будет отпущен.
Чтобы подать короткий сигнал указателями поворота (троекратное мигание), сдвиньте рычаг, не переходя точку сопротивления, и сразу отпустите его.

Аварийные сигналы

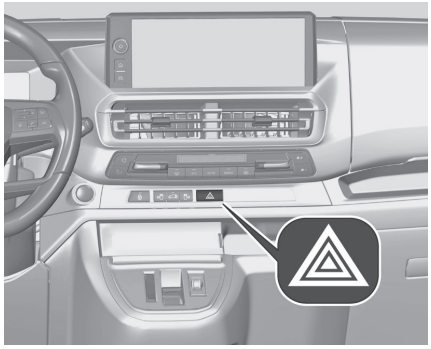

Включается нажатием ⚠.

Аварийные огни включаются автоматически в следующих ситуациях:

- Экстренное торможение (в зависимости от силы торможения).
- В случае аварии.

Они выключаются при первом ускорении или при нажатии ⚠.

Автоматическое освещение

В системе автоматического включения света используется видеокамера, расположенная над ветровым стеклом.

Пределы возможностей системы

Система может работать со сбоями или ненадлежащим образом:

- В условиях плохой видимости (например, снегопад, сильный дождь).
- Если ветровое стекло загрязнено, запотело или закрыто (например, наклейкой) перед видеокамерой.
- если перед автомобилем расположены панно с высокими отражающими свойствами или отражатели защитного ограждения.

Система не способна обнаруживать:

- участников дорожного движения, не имеющих освещения, например, пешеходов;
- транспортные средства, у которых свет фар скрыт (например, за дорожным ограждением на автострадах);
- транспортные средства, находящихся наверху или внизу крутого спуска, на извилистых участках дороги, на крестообразных перекрестках.

Внимание
Регулярно очищайте ветровое стекло, особенно область перед видеокамерой.
На внутренней поверхности ветрового стекла в зоне камеры также может появиться конденсат.
Регулярно удаляйте конденсат с ветрового стекла в сырую и холодную погоду.
Не допускайте скопления снега на капоте или крыше автомобиля, поскольку он может закрыть камеру.

Передние противотуманные фары



Для включения/выключения передних противотуманных фар поверните колесико управления один раз.
Переключатель освещения находится в положении **AUTO**: при включении передних противотуманных фар основные фары включатся автоматически.

Задние противотуманные фонари

В зависимости от модификации:



Поворачивайте колесико регулятора вперед или назад, чтобы включить / выключить фонарь.

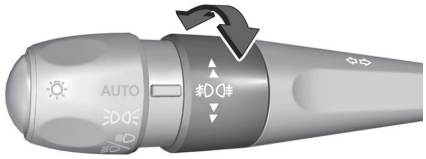

Поворачивайте колесико регулятора вперед или назад, чтобы включить / выключить передние противотуманные фары.

Поворачивайте колесико регулятора дважды вперед или назад, чтобы включить / выключить задний противотуманный фонарь.
Переключатель освещения находится в положении **AUTO**: при включении заднего противотуманного фонаря основные фары включатся автоматически.
Переключатель осветительных приборов установлен в положение : задний противотуманный фонарь включается только с передними противотуманными фарами.

Фонари заднего хода

Фонари заднего хода включаются при включенном зажигании и передаче заднего хода.

Фары, включаемые при езде в светлое время суток

Фары дневного света улучшают видимость автомобиля в дневное время.
Они включаются автоматически, когда работает двигатель, а также при выборе настройки **0** или **AUTO**.
Система переключается между дневными ходовыми огнями и ближним светом автоматически в зависимости от освещенности.

Автоматическое переключение дальнего света фар

Доступно только в комплектациях с фарами с технологией Full LED.

Если кольцевой переключатель на выключателе световых приборов установлен в положение «**AUTO**» и функция активирована на сенсорном экране, система автоматически переключает фары с ближнего света на дальний и обратно - в зависимости от освещенности и условий движения на дороге, определяемых камерой над ветровым стеклом.

Предупреждение
Эта система является вспомогательной. Водитель несет ответственность за свои действия со световыми приборами, обеспечивающими его адаптированность к условиям освещенности, обзорности, дорожной обстановки, а также за соблюдение правил дорожного движения.

ПРИМЕЧАНИЕ:

Система начинает работать при движении автомобиля на скорости выше 25 км/ч.
Если скорость падает ниже 15 км/ч, система отключается.

Guide Me Home

Автоматическое

Если кольцевой переключатель на выключателе световых приборов в положении «**AUTO**» и в случае слабой внешней освещенности, фары ближнего света автоматически загораются после выключения зажигания.

С сенсорным экраном и Bluetooth-радио

Можно включить/выключить данную функцию и отрегулировать продолжительность сопровождающего освещения в меню Driving (Вождение) на сенсорном экране.

С PEUGEOT i-Connect Advanced - PEUGEOT i-Connect

Можно включить/выключить данную функцию и отрегулировать продолжительность включения сопровождающего освещения (guide-me-home) в приложении Settings > Vehicle (Настройки > Автомобиль) на сенсорном дисплее.

Работа в ручном режиме

- Для включения/отключения функции при выключенном зажигании потяните переключатель световых приборов на себя («проблесковый сигнал»).
  Включенное вручную сопровождающее освещение автоматически погаснет после заданного промежутка времени.

Приветственная подсветка

При разблокировке замков дверей автомобиля с помощью радиобрелока (ПДУ) на короткое время включаются некоторые или все перечисленные ниже световые приборы:

- фары;
- задние фонари;
- освещение салона;

Какие именно световые приборы включатся, зависит от условий внешнего освещения. Освещение выключается, как только будет включено зажигание.
Указанные ниже лампы дополнительно загораются при открывании двери водителя:

- подсветка некоторых выключателей
- Информационный центр водителя

Включение освещения при выходе из автомобиля

При выключении зажигания включаются следующие световые приборы:

- фары;
- освещение салона;
- подсветка центральной консоли.

Они выключаются автоматически спустя некоторое время. Данная функция работает только в условиях недостаточного освещения. Эту функцию можно включить или выключить в приложении настройки на информационном дисплее.

Система освещения поворотов



Включается на скорости до 40 км/ч при повороте. В зависимости от угла поворота рулевого колеса и от того, включен ли указатель поворота, включаются передние противотуманные фары, подсвечивая участок дороги с той стороны, в которую осуществляется поворот.
Включить или отключить эту функцию можно в меню сохранения индивидуальных настроек.

Освещение салона

Плафоны подсветки

Передний и задние плафоны при посадке и высадке включаются автоматически и затем гаснут с задержкой во времени.

Передние и задние плафоны подсветки



Нажмите клавишу переключателя:

: автоматическое включение и выключение

нажмите : вкл

нажмите : выкл



На иллюстрации показан задний плафон индивидуального освещения.

Лампы для чтения

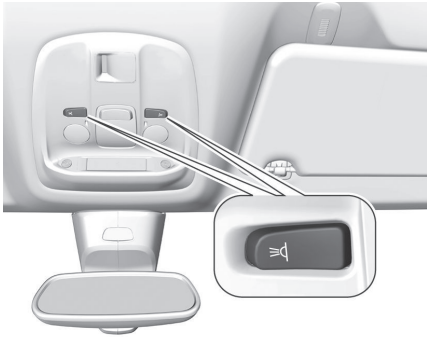

Управление производится нажатием и в плафонах подсветки.



На иллюстрации показаны задние плафоны подсветки

Подсветка салона

Яркость подсветки следующих компонентов можно отрегулировать в приложении настроек на информационном дисплее при включенном наружном освещении:

- подсветка приборной панели
- Информационный дисплей
- подсвечиваемые переключатели и органы управления

Освещение багажного отделения

Плафоны подсветки в нижней части грузового отсека включаются при открывании задней двери багажного отделения.



Один из осветителей грузового отделения можно использовать в качестве фонаря. Вытяните фонарь из верхней части ниши.

Подсветка на солнцезащитном козырьке

Включается автоматически при открывании крышки.

Люк в крыше

Прозрачный люк

Противосолнечные козырьки

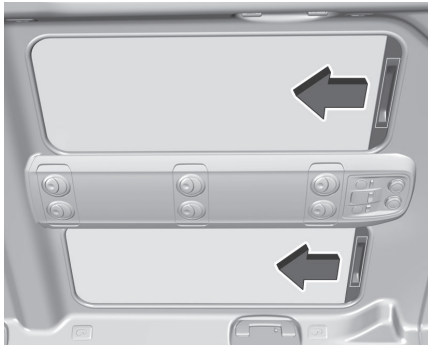

Противосолнечные козырьки регулируются вручную.
Сдвиньте противосолнечный козырек в желаемое положение.

Отсек для хранения вещей/Оборудование салона

Места для хранения

Предупреждение
Не храните тяжелые или острые предметы в отсеках для хранения.

Перчаточный ящик

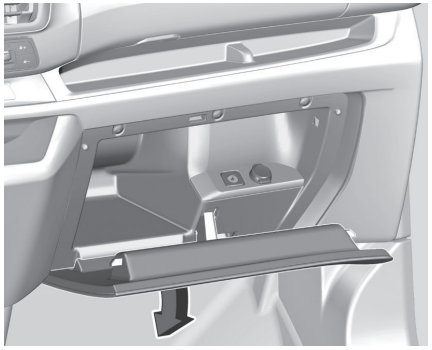

Чтобы открыть перчаточный ящик потяните за ручку.
На некоторых моделях в отсеке для хранения расположены розетка электропитания и выключатель подушки безопасности переднего пассажира.
Во время движения перчаточный ящик должен быть закрыт.

Подстаканники

Передний подстаканник



Подстаканники находятся в панели приборов по бокам.

Задний подстаканник

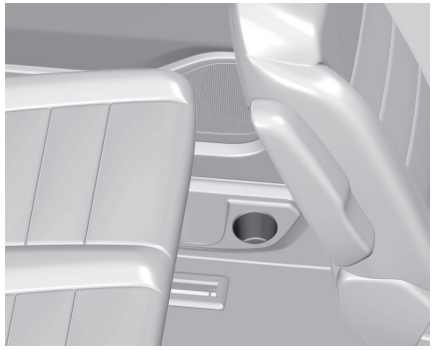

В отсеке для хранения в нише для ног сиденья второго ряда может быть предусмотрен подстаканник.



Подстаканники для пассажиров третьего ряда сидений могут располагаться в стенках грузового отделения.

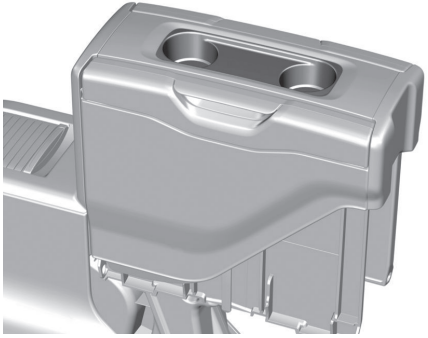

Сложите многофункциональный столик.

Передний ящик для хранения вещей

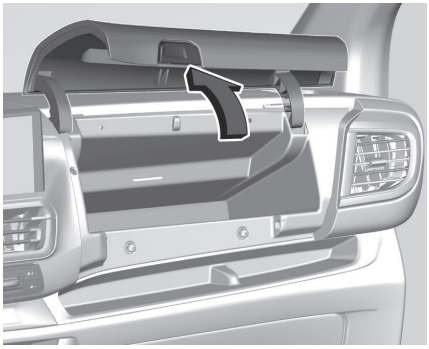

Чтобы открыть отсек для хранения, нажмите кнопку и откройте крышку.
В некоторых версиях в перчаточном ящике предусмотрен охладитель.

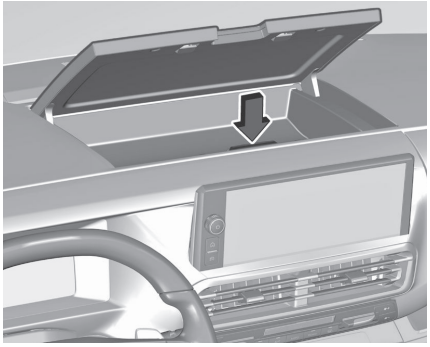

Чтобы открыть отсек для хранения, нажмите кнопку и откройте крышку.

Вещевое отделение в спинке сиденья

Вещевое отделение

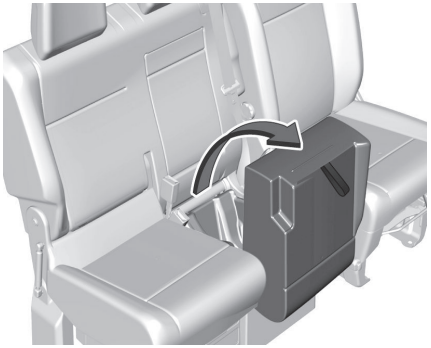

Под центральным нераздельным сиденьем рядом с сиденьем водителя может быть расположен ящик для хранения. Поднимите подушку сиденья, потянув ее за ручку.



Под центральной и левой подушками нераздельного сиденья может быть

предусмотрено вещевое отделение.
Поднимите подушку сиденья.
В некоторых версиях ящик для хранения можно снять со спинки, чтобы разместить длинномерные предметы.

Розетки питания 12 В

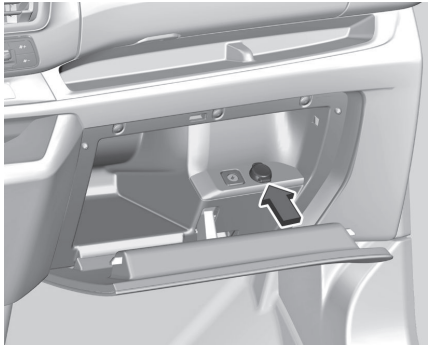

В перчаточном ящике расположена розетка питания 12 В.



На левой декоративной панели третьего ряда сидений может быть установлена розетка электропитания 12 В.
Максимальная потребляемая мощность не должна превышать 120 Вт.

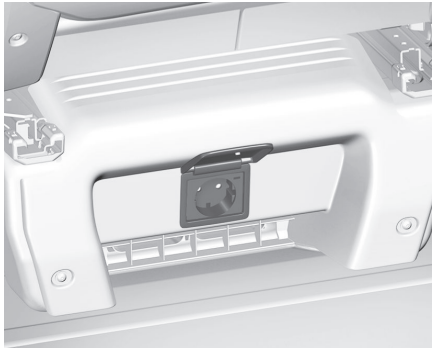

Под передним пассажирским сиденьем может быть установлена розетка электропитания 220 В.
Максимальная потребляемая мощность не должна превышать 120 Вт.
При выключенном зажигании розетки электропитания обесточены. Питание розеток также отключается при падении заряда аккумулятора автомобиля ниже определенного уровня.
Подключенные дополнительные электрические приборы должны соответствовать требованиям по электромагнитной совместимости, указанным в стандарте DIN VDE 40 839.
Не подключайте генерирующие электрический ток приборы, например, зарядные устройства или аккумуляторы.
Не повредите розетку, вставляя не подходящие к ней вилки шнуров питания.

Порты USB

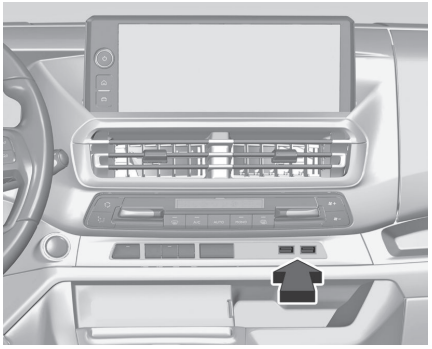

В зависимости от модели на приборной панели расположены два USB-порта.
Левый USB-порт используется для зарядки внешних устройств и обмена данными с информационно-развлекательной системой.
Правый USB-порт используется только для зарядки внешних устройств.

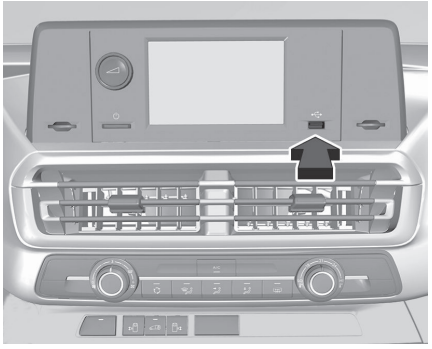

В некоторых версиях USB-порт находится рядом с информационным дисплеем. Он

используется для зарядки внешних устройств и обмена данными с информационно-развлекательной системой.



Два USB-порта могут располагаться внизу слева на средней стойке. Оба USB-порта используются только для зарядки внешних устройств.

ПРИМЕЧАНИЕ:

Разъемы всегда должны быть чистыми и сухими.

Беспроводное зарядное устройство для телефона

Предупреждение
Индуктивная зарядка может повлиять на работу имплантированных кардиостимуляторов или других медицинских устройств. Перед использованием устройства индуктивного зарядного устройства обратитесь к врачу.

Предупреждение
Перед зарядкой мобильного устройства уберите с зарядного устройства все металлические предметы, так как они могут сильно нагреться.

Чтобы зарядить мобильное устройство:



- ► Удалите все предметы из зарядного устройства.
- ► Поместите мобильное устройство на зарядную площадку. Обратите внимание, что мобильное устройство следует поместить между ограничителями.

Поддерживается индукционная зарядка мобильных устройств, соответствующих спецификации Qi.
Для использования индуктивной зарядки на некоторых мобильных устройствах должна иметься задняя крышка или чехол с катушкой-приемником беспроводной зарядки. Если на устройство установлен защитный чехол, это может помешать индукционной зарядке.

Если устройство не заряжается, разверните его на 180° и снова положите на зарядное устройство.

Светодиод индикатора состояния



Светодиодный индикатор показывает состояние зарядки.

Горит зеленым цветом

Мобильное устройство заряжается.

Мигает желтым светом

Мобильное устройство неправильно расположено в зоне зарядки или в зоне зарядки обнаружен неопознанный объект.

Горит желтым светом

Неполадка аккумулятора мобильного устройства или неисправность индукционного зарядного устройства.
Если устранить неисправность не удается, обратитесь за помощью на станцию техобслуживания.

Багажное отделение

В некоторых версиях размер грузового отделения можно увеличить, сложив или сняв сиденья второго ряда и третьего ряда.

Версия автомобиля с нераздельными сиденьями во втором и третьем ряду

При погрузке необходимо соблюдать следующее требования:

- Укладывать предметы на сиденья третьего ряда, опущенные в положение столика, только тогда, когда сиденья второго ряда также опущены в положение столика.

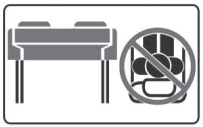

- Нераздельное сиденье второго или третьего ряда в наклоненном положении: крайнее сиденье должно быть не занято.



- Раздельное сиденье второго или третьего ряда в наклоненном положении: центральное сиденье должно быть не занято.



- Сиденье второго ряда сложено в положение столика: соответствующее сиденье третьего ряда должно быть не занято.



- Сиденье второго ряда в наклоненном положении: соответствующее сиденье третьего ряда должно быть не занято.

Крышка багажного отделения

Не кладите на полку никакие предметы.

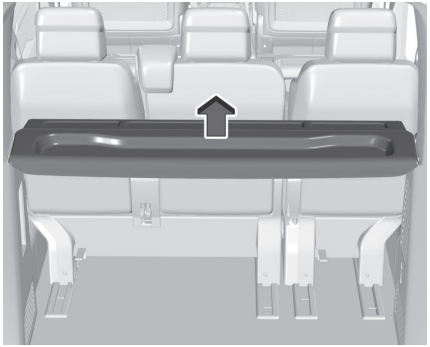

Чтобы добраться до них, поднимите крышку грузового отделения.
Чтобы установить крышку грузового отделения, вставьте ее в держатели с обеих сторон.

Крепежные проушины

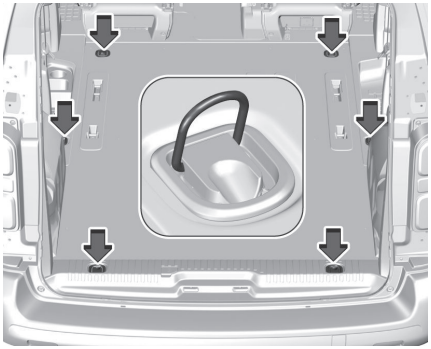

Крепежные проушины предназначены для предотвращения смещения предметов, например, с помощью крепежных ремней или багажной сетки.
Крепежные проушины могут быть расположены в полу автомобиля. Количество и местоположение крепежных проушин может быть различным в зависимости от автомобиля.

Система управления грузом

Лючок за пассажирским сиденьем

На некоторых модификациях за передним рядом сидений установлена перегородка, защищающая водителя и передних пассажиров от случайного перемещения груза.

В перегородке за пассажирским сиденьем может быть предусмотрен лючок, через который можно просунуть длинномерные грузы.
Если боковое пассажирское сиденье сложено, а лючок открыт, центральное сиденье должно оставаться незанятым.

Снятие лючка (тип A)

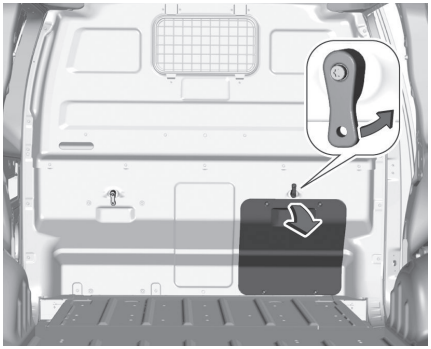

► Откройте замок лючка, опустите и снимите лючок.

► Сложите лючок за сиденьем водителя. Поверните замок вверх.
Вставьте лючок в петли и закройте его, зафиксировав замком.

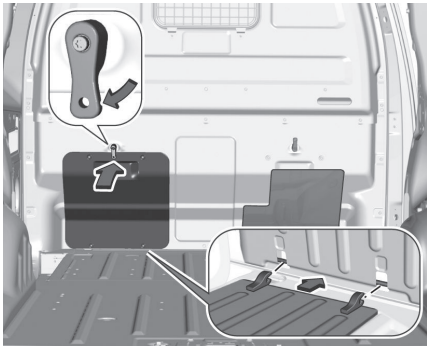

Закрытие лючка (тип B)

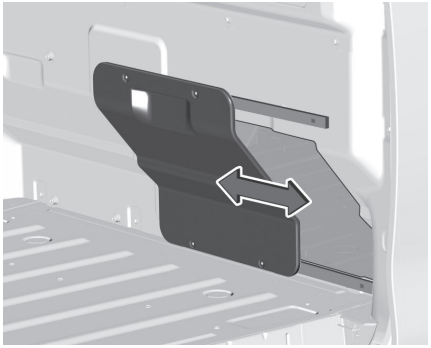

Сдвиньте лючок вбок. Он удерживается в этом положении магнитами.

Установка защитной сетки

Защитную сетку необходимо устанавливать всегда, когда нераздельное сиденье со стороны переднего пассажира боковые сложено и открыт лючок перегородки.

► Поднимите подушку сиденья нераздельного сиденья со стороны переднего пассажира.

См. раздел «Складные сиденья» в главе «Передние сиденья».

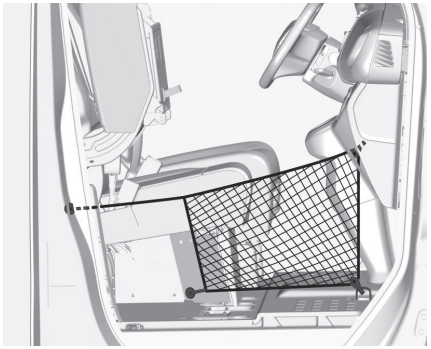

► Закрепите сетку, как показано на иллюстрации.

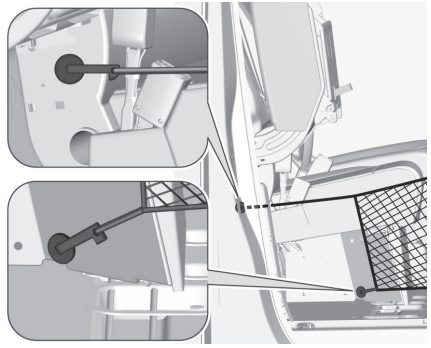

► Вставьте крепление в отверстие.

Чтобы зафиксировать крепление, поверните его на четверть оборота по часовой стрелке.

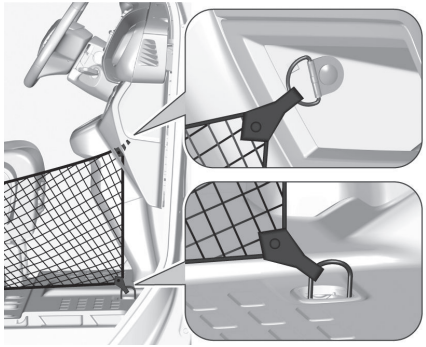

► Зацепите крючки за крепежные проушины в перчаточном ящике и на полу.

После окончания перевозки снимите защитную сетку и сложите вниз сиденье.

Нераздельное сиденье второго ряда в грузовой версии

Нераздельное сиденье второго ряда можно сложить, чтобы увеличить размер грузового отделения.

Предупреждение
Во время регулировки или складывания сидений держите руки и ноги на удалении от зоны перемещения. Опасность травмирования.
Проследите, чтобы на точках крепления и полозьях не было посторонних предметов.
Запрещается регулировка сидений во время движения по причине возможности их неконтролируемого перемещения.
Начинать движение следует только если все ремни безопасности пристегнуты, а спинки сидений зафиксированы.

Складывание зеркал



► Наклоните подголовники вперед. Потяните за петлю вверх, чтобы освободить нераздельное сиденье.

► Поднимите нераздельное сиденье за рукоятку и сложите его вперед до фиксации.

Раскладывание

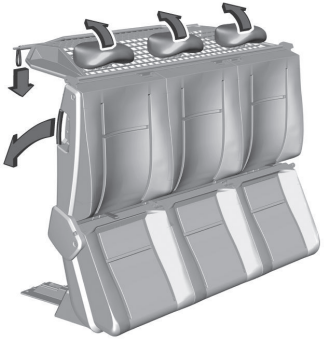

► Чтобы вернуть нераздельное сиденье в исходное положение, потяните за петлю, чтобы освободить фиксатор.

► Откиньте нераздельное сиденье назад за рукоятку так, чтобы оно зафиксировалось в исходном положении.
Откиньте вверх подголовники.

Багажная сетка

Багажная сетка за сиденьями

В зависимости от версии защитную сетку можно устанавливать за сиденьями второго ряда, за сиденьями третьего ряда или за передними сиденьями.
Для увеличения грузовместимости сиденья за защитной сеткой можно сложить или убрать.
Спинки сидений перед защитной сеткой должны быть подняты.
Перевозка людей за защитной перегородкой запрещена.

Крепление к раме крыши



► С обеих сторон рамы крыши имеются крепежные отверстия. Если они закрыты крышками, откройте крышки.

► Подвесьте и зафиксируйте штангу сетки с одной стороны, сожмите штангу, подвесьте и зафиксируйте с другой стороны.

Крепление к полу

► a) Крепление с помощью крепежных проушин.
Зацепите крючья ремней защитной сетки за крепежные проушины.

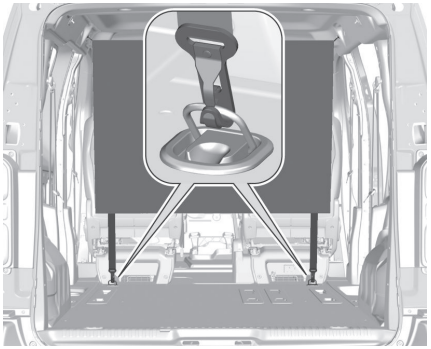

b) Крепление в версии с задними сиденьями на полозьях
Вставьте крепления в анкерные отверстия в полу с обеих сторон. Чтобы зафиксировать крепления, поверните их на четверть оборота по часовой стрелке. Расположите их как можно ближе к концу полоза.

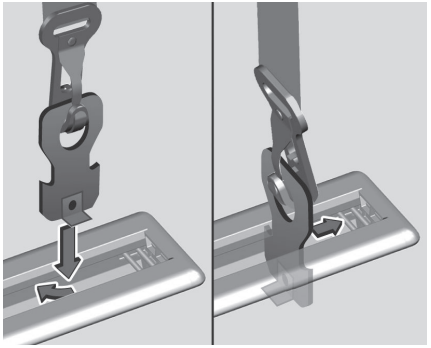

c) Крепление в версии с неподвижными задними сиденьями
Вставьте крепления в анкерные отверстия в полу с обеих сторон.

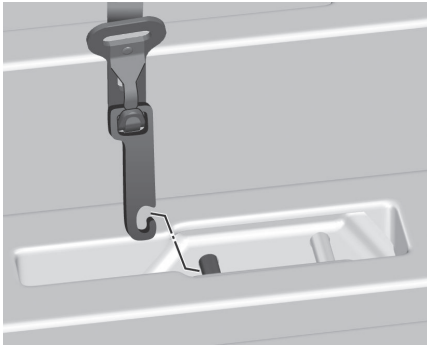

Защитную сетку можно установить при сложенных сиденьях.

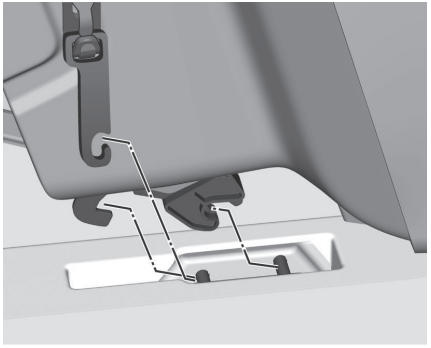

► Натяните ремни, потянув их за свободные концы.

Защитная сетка на полу

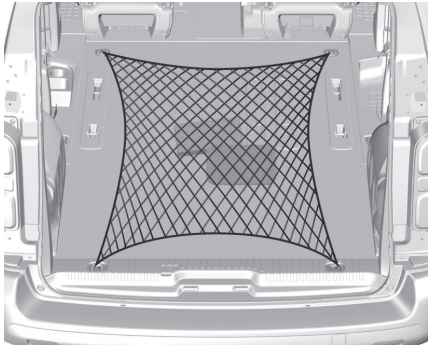

Защитная сетка, прикрепленная к крепежным проушинам в полу в задней части автомобиля, позволяет удержать груз на полу.

Панель приборов

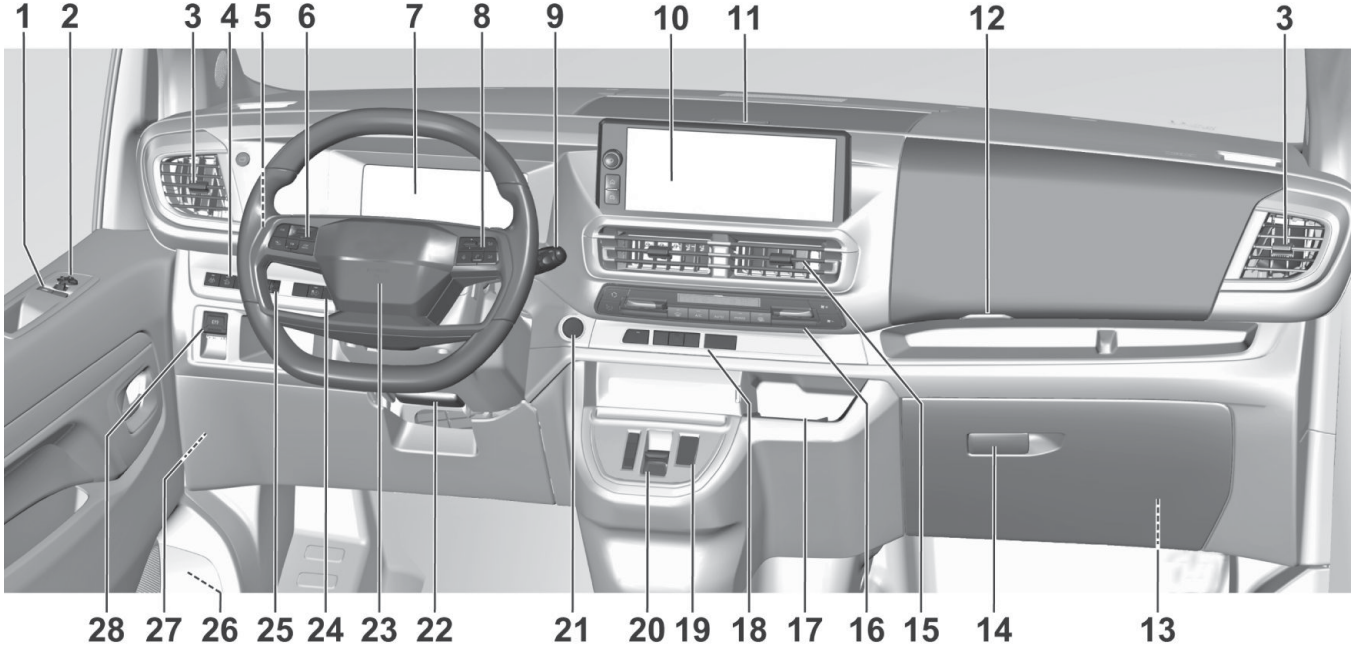

1. Электрические стеклоподъемники
2. Наружные зеркала
3. Боковые дефлекторы обдува
4. Система предупреждения о выходе из занимаемой полосы с активным подруливанием
   Система контроля движения под уклон
   Рулевое колесо с подогревом
5. Дальний свет
   Мигание фарами
   Указатели поворота
   Противотуманная фара
   Стояночные огни
6. Система круиз-контроля
   Ограничитель скорости
   Адаптивный регулятор скорости
7. Информационный центр водителя
8. Органы управления информационно-развлекательной системой
9. Очиститель и омыватель лобового стекла
   Очиститель и омыватель заднего стекла
10. Информационный дисплей
11. Передний ящик для хранения вещей
12. Передний ящик для хранения вещей
13. Деактивация подушки безопасности
    Штепсельная розетка
14. Перчаточный ящик
15. Центральные дефлекторы обдува
16. Климат-контроль
17. Индукционная зарядка
18. Центральный замок
    Автоматическое запирание
    Электрический детский замок
    Аварийная световая сигнализация
    Сдвижные двери с электроприводом
19. Режимы движения
20. Селектор, привод
    Селектор, автоматическая коробка передач
21. Кнопка питания
22. Регулировка положения рулевого колеса
23. Звуковой сигнал
24. Подготовка салона
    Противоугонная система
    Подогрев лобового стекла
25. Регулировка угла наклона фар
26. Ручка отпирания капота
27. Коробка предохранителей
28. Электрический стояночный тормоз

Приборная панель

Спидометр

Показывает скорость движения автомобиля.

Тип "A"



Тип "B"

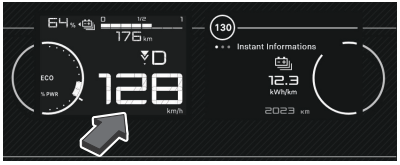

Одометр

Отображается зарегистрированный общий пробег в км.

Тип "A"



Тип "B"

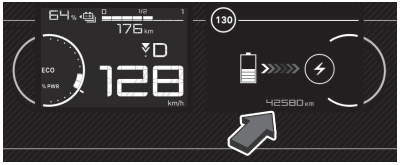

Счетчик текущего пробега

На дисплее информационного центра водителя отображается пробег с момента последнего сброса показаний счетчика.
В меню счетчика текущего пробега / запаса автономного хода можно выбрать одну из двух страниц, на которых отображаются данные для различных поездок.
Счетчик текущего пробега может показывать до 9999 км.



Чтобы сбросить показания счетчика текущего пробега, нажмите кнопку и удерживайте две секунды.

Тип "A"



Тип "B"



Тахометр

Отображение числа оборотов.
При движении на каждой передаче следует поддерживать минимальное число оборотов (если возможно).

Внимание
Если индикатор переходит в красную зону предупреждения, это означает, что превышены максимальные разрешенные обороты двигателя. Двигатель может быть поврежден.

Тип "A"



Тип "B"

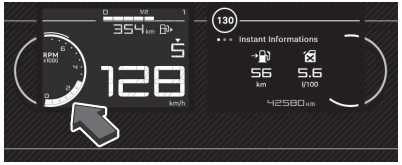

Датчик уровня топлива

При низком уровне топлива контрольный индикатор ● или ⛽ загорается желтым цветом.
Не допускайте полного опустошения топливного бака.
Стрелка рядом со значком топливной колонки указывает в ту сторону, с которой располагается крышка люка топливного бака.
Объем пополнения может быть меньше указанной емкости бака из-за остающегося в баке топлива.

Тип "A"



Тип "B"

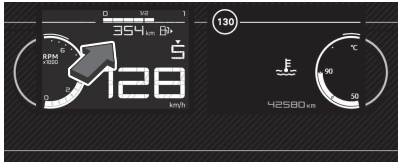

Датчик уровня водородного топлива



Отображает уровень водорода в баке.

Если контрольный индикатор H_2 горит желтым цветом, необходимо заправиться незамедлительно.
Если уровень заряда тяговой аккумуляторной батареи также слишком низок, горит желтым цветом.

Общий запас хода



Показан общий запас (высоковольтная аккумуляторная батарея и водородный бак). Запас хода рассчитывается по текущему уровню водорода, уровню заряда тяговой аккумуляторной батареи и потребляемому току. На дисплей выводится усредненное значение.
Спустя некоторое время после заправки или зарядки величина запаса хода автоматически обновляется.

Информационное меню

Текущий расход

Отображение текущего расхода комбинированного источника энергии (топливный элемент и высоковольтная аккумуляторная батарея).

Одометр

Зарегистрированный общий пробег.

Страницы текущей поездки



Чтобы выполнить сброс данных поездки, нажмите и удерживайте кнопку нажатой не менее двух секунд, когда на экран выведена требуемая поездка.



Средняя скорость

Выводится средняя скорость движения.

Средний расход топлива

Отображение среднего расхода комбинированного источника энергии (топливный элемент и высоковольтная аккумуляторная батарея). После сброса начинается со значения, используемого по умолчанию.

Счетчик текущего пробега

Расстояние, пройденное автомобилем после сброса показаний счетчика.

Состояние заряда высоковольтной батареи

Показывает уровень заряда тяговой аккумуляторной батареи.

Тип "A"



Тип "B"

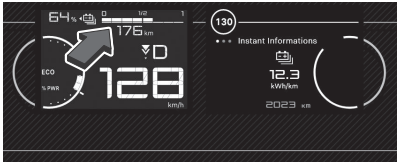

Бортовой компьютер

Бортовой компьютер отображает информацию о текущей поездке с момента последнего сброса.



При нажатии на кнопку поочередно выводятся следующие вкладки:

- текущая информация
  - суммарный запас хода
  - текущий расход топлива
  - счетчик времени в режиме пуска-останова
  - регистратор суммарного пробега
- поездка 1
  - средняя скорость
  - средний расход топлива
  - пройденный путь
- поездка 2
  - средняя скорость
  - средний расход топлива
  - пройденный путь

Счетчик времени сбрасывается при каждом включении зажигания.
Чтобы выполнить сброс данных поездки, нажмите и удерживайте кнопку нажатой не менее двух секунд, когда на экран выведена требуемая поездка.

Энергопоток

Индикатор расхода энергии показывает текущий статус использования энергии автомобиля.

Charge: Тяговая аккумуляторная батарея заряжается энергией, образующейся в результате торможения или замедления автомобиля

Eco: Оптимальный режим использования энергии во всех режимах движения

Power: Вождение в динамичном стиле с упором на производительность.

Тип "A"



Тип "B"

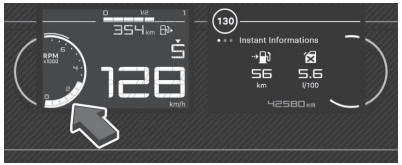

Индикатор расхода электроэнергии системами обеспечения комфорта

Индикатор расхода электроэнергии системами обеспечения комфорта информирует о текущем расходе электроэнергии следующими потребителями тепла:

- система обогрева
- кондиционер
- подогрев ветрового стекла;
- подогрев заднего стекла
- режим подогрева сидений

При выборе режима движения ECO производительность потребителей тепла снижается.

Тип "A"

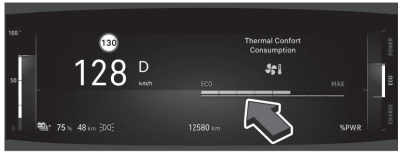

Тип "B"

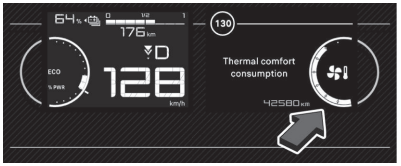

Индикатор температуры охлаждающей жидкости двигателя

Отображает температуру охлаждающей жидкости двигателя.
Красная зона указывает на то, что рабочая температура двигателя слишком высокая.

Внимание
Если температура охлаждающей жидкости поднялась выше допустимого предела, остановите автомобиль и заглушите двигатель. Опасность повреждения двигателя. Проверьте уровень охлаждающей жидкости.

Тип "A"

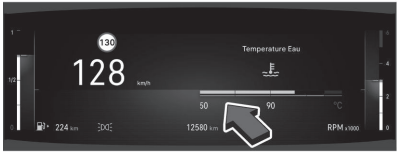

Тип "B"

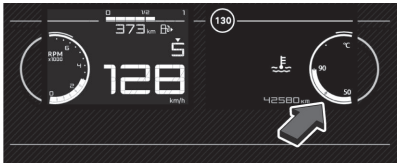

Датчик уровня моторного масла

Индикация уровня масла в двигателе отображается после включения зажигания на дисплее информационного центра водителя в течение нескольких секунд сразу после информации по обслуживанию.
Происходит проверка уровня моторного масла.

Если уровень моторного масла низкий, мигает и в информационном центре водителя отображается предупреждающее сообщение. В некоторых версиях в информационном центре водителя мигает . Проверьте уровень с помощью масломерного щупа и при необходимости долейте масло в двигатель. Сбой при измерении отображается или сообщением в информационном центре водителя совместно с . Проверьте уровень моторного масла вручную с помощью масломерного щупа.

Дисплей технического обслуживания

Система контроля сроков ТО информирует водителя о том, когда следует заменить моторное масло и фильтр или пройти техническое обслуживание. Периодичность замены моторного масла и фильтра может значительно изменяться в зависимости от условий эксплуатации.
Сообщение о необходимости пройти техническое обслуживание отображается на дисплее информационного центра водителя в течение нескольких секунд после включения зажигания.
Если до следующего обслуживания остается более 3000 км напоминание о нем не отображается.
Если до следующего ТО осталось менее 3000 км, на экране в течение нескольких секунд отображается оставшийся пробег до следующего ТО, пробег автомобиля с момента последнего ТО или время до следующего ТО. Одновременно в качестве напоминания временно загорается символ .
Если до следующего ТО осталось менее 1000 км, на экране в течение нескольких секунд отображается оставшийся пробег до следующего ТО, пробег автомобиля с момента последнего ТО или время до следующего ТО. Одновременно в качестве напоминания загорается .
Сообщение о пропущенном обслуживании выводится на информационный центр для водителя, в котором указывается просроченный пробег. Загорается и затем горит постоянно , пока не будет выполнено обслуживание.

Сброс счетчика пробега до следующего ТО

После каждого обслуживания необходимо выполнить сброс счетчика пробега до следующего ТО, чтобы обеспечить

нормальную работу индикатора. Для выполнения этой операции рекомендуется обратиться в сервисный центр.

Отображение информации по обслуживанию

Информацию по обслуживанию можно просмотреть в любой момент на информационном дисплее. Нажмите **Check** (Проверить) в меню настроек автомобиля. Информация об обслуживании будет выведена на дисплей на несколько секунд.

Мини-приложения

Мини-приложение представляет собой указание на конкретную информацию или индикатор, например, информация радиоприемника, подсказки системы навигации или индикатор температуры охлаждающей жидкости двигателя.



В информационном центре водителя может отображаться по одному мини-приложению на каждой странице, на информационном дисплее может отображаться несколько мини-приложений.
Чтобы добавить мини-приложение на страницу, нажмите .

Предупреждающие световые сигнализаторы, индикаторы и сообщения

Индикаторы

Описанные ниже индикаторы на некоторых версиях автомобиля могут отсутствовать. Описание распространяется на все версии исполнения приборов. В зависимости от комплектации автомобиля, расположение отдельных индикаторов может отличаться.
При включении зажигания на короткое время начнет светиться большинство индикаторов, что можно рассматривать как проверку их работоспособности.
Цвета индикаторов обозначают:

красный :	опасность, важное напоминание
желтый :	предупреждение, справка, неисправность
зеленый :	подтверждение включения
синий :	подтверждение включения
белый :	подтверждение включения
серый :	работа системы приостановлена, обнаружено по крайней мере одно ограничение

Индикаторы находятся в информационном центре водителя.

Обзор

Номера в таблице обзора указывают на действия, которые необходимо выполнить, если контрольный индикатор горит непрерывно или мигает.

(1): только для информации.

(2): информация и предупреждения.

(3): обратитесь в сервисный центр.

(4): остановите двигатель, выйдите из автомобиля и обратитесь за помощью на станцию техобслуживания

(5): немедленно обратитесь в сервисный центр для устранения причины неисправности

Красные световые индикаторы и сигнализаторы

Остановка двигателя

(4)

Утечка водородного топлива

(2) / (5)

Высокая температура охлаждающей жидкости двигателя

(4)

Давление масла в двигателе

(4)

Индикатор срока очередного технического обслуживания

(5)



Высоковольтный зарядный кабель подключен

(2)



Высокая температура тяговой аккумуляторной батареи

(4)



Система зарядки аккумуляторной батареи 12 В

(4)



Дверь открыта

(2)



Индикатор напоминания о непристегнутых ремнях безопасности

(2)



Электрический стояночный тормоз

(1) / (5)



Тормозная система

(5)



Датчик дождя

(1)



Система предупреждения о помехах в боковых мертвых зонах

(2)



Подушка безопасности включена

(2)



Подушка безопасности отключена

(2)



Переключение передач

(2)



Низкий уровень водородного топлива

(2)

Оранжевые световые индикаторы и сигнализаторы



Индикатор срока очередного технического обслуживания

(5)



Рулевое управление с усилителем

(4)



Предварительный подогрев

(1)



Сажевый фильтр

(1) / (3)



Вода в топливном фильтре

(2)



Низкий уровень топлива

(2)



Низкий уровень заряда ВВ аккумуляторной батареи

(2)



Пониженная мощность ВВ электродвигателя

(2)



Сбой отображения предупреждений ВВ системы безопасности пешеходов

(3)



Сигнализатор неисправности

(5)



Проверка системы

(4)



AdBlue

(1)



Система генерирования электрической энергии на базе топливных элементов

(2) / (3)



Автоматический режим работы электрического стояночного тормоза отключен

(1)

Неисправность электромеханического стояночного тормоза

(5)

Торможение

(4)

Система автоматического экстренного торможения

(2) / (3)

Антиблокировочная тормозная система (ABS)

(2)

Электронная система динамической стабилизации и система контроля движения

(2) / (5)

Электронная система динамической стабилизации и система контроля тягового усилия выключены

(2)

Система обнаружения дорожных знаков

(2) / (3)

Система предупреждения о выходе из занимаемой полосы с активным подруливанием

(2)

Контроль усталости водителя

(2) / (3)

Подушки безопасности и натяжители ремней безопасности

(5)

Система контроля давления в шинах

(2) / (3)

Система помощи при парковке

(1) / (3)

Система автоматической остановки и пуска двигателя деактивирована

(1)

Задний противотуманный фонарь

(1)

Зеленые световые индикаторы и сигнализаторы

Система автоматической остановки и пуска двигателя

(1)

Готовность автомобиля

(1)

Система контроля движения под уклон

(2)

Указатели поворота

(1)

Дневные ходовые огни / габаритные фонари

(1)

Ближний свет

(1)

Автоматическое переключение дальнего света фар

(1)

Передние противотуманные фары

(1)

Синие световые индикаторы и сигнализаторы

Дальний свет

(1)

Серьезная неисправность - Остановите автомобиль

Горит постоянно, одновременно с другим индикатором неисправности в сопровождении текстового сообщения и звукового сигнала.
Обнаружена серьезная неисправность двигателя, тормозной системы, рулевого управления с усилителем, автоматической коробки передач либо существенный сбой в работе бортовой электрической сети.

Сигнальный индикатор подушки безопасности

горит постоянно.
Воздушная подушка безопасности переднего пассажира включена.
Переключатель находится в положении **ON** (ВКЛ).

В этом случае запрещается устанавливать детское кресло спинкой вперед на сиденье переднего пассажира. Существует риск получения серьезных травм!

горит постоянно.
Воздушная подушка безопасности переднего пассажира выключена.
Переключатель находится в положении **OFF** (ВЫКЛ).
Детское сиденье в положении «спинкой вперед» можно установить при отсутствии неисправности с подушками безопасности (контрольная лампа подушек безопасности горит).

горит постоянно.
Неисправна одна из подушек безопасности или неисправен один из пиротехнических преднатяжителей ремней безопасности.

Сигнальный индикатор торможения

(P) горит постоянно.

Затянут электрический стояночный тормоз.

(P) мигает.

Механизм затягивания и отпускания тормоза неисправен.

(!) горит постоянно.

Стояночный тормоз затянут или недостаточно отпущен.

(!) горит постоянно.

Уровень тормозной жидкости в тормозной системе значительно снизился.

(!) горит постоянно.

Обнаружена незначительная неисправность тормозной системы.
Ведите автомобиль осторожно.

Сигнальный индикатор зарядки аккумулятора

горит постоянно.
Неисправен контур подзарядки батареи (например, загрязнены клеммы, ремень генератора ослаблен или оборван).

Сигнальный индикатор открытой двери

горит постоянно с сообщением, указывающим на открытые элементы автомобиля.
При скорости более 10 км/ч срабатывает звуковой сигнал и отображается сообщение.
Дверь, багажное отделение, крышка багажного отделения или открывающееся заднее стекло все еще открыто (в зависимости от комплектации автомобиля).
Закройте открытый элемент.
Если автомобиль оснащен распашной дверью с правой стороны, данный сигнализатор **не** сообщит об этом.

Сигнальный индикатор обнаружения сонливости водителя

горит постоянно.
Система выключается.

горит постоянно в сопровождении сообщения и звукового сигнала.
В системе имеется неисправность.

Горит постоянно, сопровождается отображением сообщения «**Загрязнен**

датчик системы помощи при вождении: Очистите датчик, см. руководство».
Датчик перекрыт.
При первой же возможности остановитесь и выключите зажигание.
Очистите переднюю камеру.

Сигнальный индикатор неисправности рулевого управления с усилителем

 горит постоянно.
Обнаружена несущественная неполадка в рулевом управлении. Осторожно управляйте автомобилем на умеренной скорости.

Сигнальный индикатор температуры охлаждающей жидкости двигателя

 горит постоянно.
Температура в системе охлаждения двигателя слишком высокая.

Сигнальный индикатор давления масла

 горит постоянно.

Система смазки двигателя неисправна.

Сигнальный индикатор подключения зарядного кабеля

 горит непрерывно при включенном зажигании.
Зарядный кабель подключен к разъему автомобиля.

 горит непрерывно при включенном зажигании в сопровождении сообщения.
Если к разъему автомобиля подключен зарядный кабель, запуск двигателя невозможен.
Отключите зарядный кабель и закройте крышку.

Сигнальный индикатор напоминания о непристегнутых ремнях безопасности

 горит постоянно или мигает, подается усиливающийся звуковой сигнал.
Ремень безопасности не был пристегнут или был отстегнут (в зависимости от модификации).

Сигнальный индикатор неисправности системы

 горит постоянно.

Обнаружен сбой, относящийся к электродвигателю или тяговой аккумуляторной батарее.

Сигнальный индикатор срока обслуживания

 загорается на короткое время в сопровождении сообщения.
Обнаружена одна или несколько несущественных неисправностей в системах, не имеющих собственной контрольной лампы.
Определите причину неисправности по сообщению на панели приборов.
С некоторыми неисправностями вы можете справиться самостоятельно, к примеру, заменить элемент питания пульта ДУ.

 горит постоянно в сопровождении сообщения.
Обнаружена одна или несколько существенных неисправностей в системах, не имеющих собственной контрольной лампы.
Определите причину неисправности по сообщению на панели приборов.

 горит постоянно, сопровождается отображением сообщения **«Неисправность системы звукового оповещения: Требуется ремонт»**.
Система звукового оповещения неисправна.
Следующие системы помощи при вождении могут быть нарушены или недоступны:

- Система распознавания дорожных знаков.

- Автоматическая система экстренного торможения / сигнал о риске столкновения;
- Система контроля полосы движения.
- Сигнал о снижении внимания водителя.

горит постоянно в сопровождении сообщения **«Неисправен стояночный тормоз»**.
Автоматическое выключение электрического стояночного тормоза недоступно.

Сигнальный индикатор температуры тяговой аккумуляторной батареи

горит постоянно одновременно с сигнализатором STOP в сопровождении сообщения и звукового сигнала.
Температура тяговой батареи слишком высокая.

Срочно покиньте автомобиль и отойдите на безопасное расстояние.

Сигнальный индикатор неисправности тяговой аккумуляторной батареи

горит постоянно одновременно с сигнальным индикатором обслуживания и в сопровождении сообщения.
Неисправность тяговой аккумуляторной батареи.

Сигнальный индикатор антиблокировочной тормозной системы (ABS)

горит постоянно.

Антиблокировочная тормозная система неисправна.
Штатная тормозная система сохраняет свою работоспособность в обычном режиме.
Осторожно управляйте автомобилем на умеренной скорости.

Сигнальный индикатор системы электронного распределения тормозного усилия (EBFD)

горит постоянно.

Неисправна система электронного распределения тормозного усилия (EBFD).

Сигнальный индикатор включенного электрического стояночного тормоза

горит постоянно.

Функции «автоматическое включение» (при остановке двигателя) и «автоматическое выключение» (при разгоне) отключены.
Если автоматическое включение и автоматическое выключение больше не работают:

- ▶ Запустите двигатель.
- ▶ Затяните электрический стояночный тормоз, потянув за рычаг.
- ▶ Полностью уберите ногу с педали тормоза.
- ▶ Удерживайте рычаг нажатым в направлении отпускания не менее 10 и не более 15 секунд.
- ▶ Отпустите рычаг.
- ▶ Нажмите на педаль тормоза и не отпускайте.
- ▶ Потяните рычаг в направлении приведения в действие и удерживайте его 2 секунды.
- ▶ Отпустите рычаг и педаль тормоза.

Сигнальный индикатор электрического стояночного тормоза

горит постоянно в сопровождении сообщения «**Неисправен стояночный тормоз**».

Автомобиль нельзя останавливать при работающем двигателе.
Если тормоз не затягивается и не отпускается вручную, значит неисправен рычаг электрического стояночного тормоза.
В любых случаях следует пользоваться стояночным тормозом в автоматическом режиме: он автоматически активируется в случае неисправности механизма рычага.

горит постоянно в сопровождении сообщения «**Неисправен стояночный тормоз**».
В случае неисправности электрического стояночного тормоза может произойти отказ в работе как в ручном, так и в автоматическом режимах.
На стоянке: чтобы обеспечить неподвижность автомобиля:

- Потяните и удерживайте рычаг электрического стояночного тормоза на протяжении от 7 до 15 секунд, пока на панели приборов не загорится контрольная лампа.

Если данная процедура не работает, надежно зафиксируйте автомобиль.

- Припаркуйте его на ровной поверхности.
- На автомобиле с механической коробкой передач включите передачу.

Сигнальный индикатор срабатывания системы автоматического экстренного торможения

мигает.

Система мгновенно активируется и останавливает автомобиль, снижая скорость столкновения с впереди идущим автомобилем.

горит постоянно в сопровождении сообщения.
Система отключена с помощью сенсорного экрана.

горит постоянно, сопровождается сообщением и звуковым сигналом.
В системе имеется неисправность.

Горит постоянно, сопровождается отображением сообщения «**Загрязнен датчик системы помощи при вождении: Очистите датчик, см. руководство**».
Датчик перекрыт.
При первой же возможности остановитесь и выключите зажигание.
Очистите переднюю камеру.

горит постоянно.
В случае загорания этих сигнальных индикаторов после выключения и повторного пуска двигателя.

горит постоянно.
Система временно отключается, если на сидении обнаружен водитель и/или передний пассажира (в зависимости от версии), но соответствующий ремень безопасности не пристегнут.

Сигнальный индикатор срабатывания электронной системы динамической стабилизации (ESC)/ системы контроля тягового усилия (TC)

мигает.
Система ESC/TCS срабатывает в случае потери сцепления или траектории.

горит постоянно.
Неисправна система ESC/TCS.

Индикатор отключения электронной системы динамической стабилизации (ESC)/ системы контроля тягового усилия (TC)

горит постоянно.
Система выключается.
Система ESC/TCS автоматически активируется при пуске двигателя и при достижении скорости выше 50 км/ч.

На скорости ниже 50 км/ч систему можно перезапустить вручную.

Сигнальный индикатор системы предупреждения о выходе из занимаемой полосы (LKA)

мигает.

Вы собираетесь пересечь прерывистую линию разметки, не включив указатель поворота.
Система сработает и скорректирует траекторию, если определит непреднамеренное пересечение линии или разметки на обочине (в зависимости от версии).

горит постоянно.

Система отключена автоматически или установлена в режим ожидания.

Горит постоянно, сопровождается отображением сообщения «**Загрязнен датчик системы помощи при вождении: Очистите датчик, см. руководство**».
Датчик перекрыт.
При первой же возможности остановитесь и выключите зажигание.
Очистите переднюю камеру.

Индикатор предупреждения о выходе из занимаемой полосы

в системе имеется неисправность.

Индикатор предупреждения о низком уровне топлива

горит постоянно, с мигающим световым блоком, сопровождаемым звуковым сигналом (с матричной приборной панелью) или горит постоянно, с резервным уровнем, показанным красным цветом, сопровождаемым звуковым сигналом и отображением сообщения (за исключением матричной приборной панели).
С момента начала свечения в баке остается **около 5 литров топлива** (резерв).
Пока автомобиль не будет заправлен, данное уведомление будет повторяться при включении зажигания с увеличивающейся частотой по мере уменьшения остатка топлива и приближения его к нулевому значению.
Срочно заправьтесь, чтобы не остановиться с пустым баком.
Ни в коем случае не допускайте полной выработки топлива в баке. Это может вывести из строя систему снижения токсичности отработавших газов и систему впрыска топлива.

Сигнальный индикатор AdBlue®

AdBlue загорается примерно на 30 секунд при включении зажигания в сопровождении сообщения о запасе хода.
Запас хода от 800 до 2400 км.
Долейте AdBlue®.

AdBlue горит постоянно с момента включения зажигания в сопровождении звукового сигнала и сообщения о запасе хода.
Запас хода от 100 до 800 км.
Немедленно долейте AdBlue®.

AdBlue мигает в сопровождении звукового сигнала и сообщения о запасе хода.
Запас хода составляет менее 100 км.
Обязательно долейте AdBlue®, чтобы **не допустить блокировки пуска двигателя**.

AdBlue мигает в сопровождении звукового сигнала и сообщения о блокировке пуска двигателя.
Бак с AdBlue ® пуст: штатная система запрета пуска не позволяет запустить двигатель.
Чтобы снова включить двигатель, долейте AdBlue®.
Необходимо долить минимум 10 литров AdBlue® в бак.

AdBlue горит постоянно с момента включения зажигания в сопровождении звукового сигнала и сообщения.
Обнаружен сбой в работе системы снижения токсичности отработавших газов (SCR).
С приведением выбросов в отработавших газах в надлежащую норму это уведомление исчезает.

При включении зажигания мигает

сигнализатор AdBlue® а также непрерывно горят сигнализаторы обслуживания и самодиагностики двигателя в сопровождении звукового сигнала и сообщения о запасе хода.
В зависимости от отображаемого сообщения можно продолжать движение еще до 1100 км, прежде чем включится иммобилайзер двигателя.
При включении зажигания мигает

сигнализатор AdBlue® а также непрерывно горят сигнализаторы обслуживания и самодиагностики двигателя в сопровождении звукового сигнала и сообщения о запрете пуска двигателя.
Иммобилайзер двигателя блокирует пуск двигателя (допустимый предел вождения был превышен после подтверждения неисправности системы снижения токсичности отработавших газов).

Сигнальный индикатор неисправности двигателя (MIL)

мигает.

Система управления двигателем неисправна.
Существует риск разрушения каталитического нейтрализатора отработавших газов.

горит постоянно.

Система снижения токсичности отработавших газов неисправна.
Сигнализатор должен погаснуть при пуске двигателя.

горит постоянно.
Свидетельствует о наличии несущественной неисправности двигателя.

горит постоянно.
Свидетельствует о наличии серьезной неисправности двигателя.

Сигнальный индикатор предпускового подогрева двигателя

загорается на короткое время (приблизительно до 30 секунд в суровых метеоусловиях).
При включении зажигания, если требуется в соответствии с погодными условиями и температурой двигателя.
Прежде чем запускать двигатель, дождитесь выключения этого сигнализатора.
Двигатель запустится сразу, как только погаснет сигнализатор, при условии нажатия на:

- педаль сцепления на автомобиле с механической коробкой передач.
- педаль тормоза на автомобиле с автоматической коробкой передач.
  Если двигатель не запускается, повторите попытку запуска, удерживая ногу на педали.

Световой сигнализатор системы контроля давления в шинах (TPMS)

горит постоянно в сопровождении звукового сигнала и сообщения.
Недостаточно давление воздуха в одной или нескольких шинах.
Срочно проверьте давление воздуха в шинах.
Повторно запустите систему обнаружения после установки давления.

Световой сигнализатор недостаточного давления воздуха в шине мигает, а затем горит постоянно, а также постоянно горит контрольный индикатор обслуживания.
Неисправна система контроля давления в шинах.
Падение давления воздуха в шинах больше не контролируется.
Незамедлительно проверьте давление в шинах.

Сигнальный индикатор системы распознавания дорожных знаков (TSR)

загорается на короткое время.
Звуковой сигнал предупреждения о превышении скорости отключен.

горит постоянно в сопровождении сообщения и звукового сигнала.
В системе имеется неисправность.

Горит постоянно, сопровождается отображением сообщения «**Загрязнен датчик системы помощи при вождении: Очистите датчик, см. руководство**».
Датчик перекрыт.
При первой же возможности остановитесь и выключите зажигание.
Очистите переднюю камеру.

Сигнальный индикатор датчиков парковки

мигает.
Система обнаруживает препятствие.

горит постоянно в сопровождении сообщения и звукового сигнала.
В системе имеется неисправность.

горит постоянно, сопровождается отображением сообщения «**Датчик системы помощи при парковке загрязнен: Очистите датчик, см. руководство**».
Датчик перекрыт.
При первой же возможности остановитесь и выключите зажигание.
Очистите передние и/или задние датчики.

Сигнальный индикатор режима снижения мощности (режим черепахи)

горит постоянно.
Заряд тяговой батареи упал до критического уровня.
Мощность двигателя постепенно снижается.
Обязательно поставьте автомобиль на подзарядку.

Сигнальный индикатор звукового сигнала для пешеходов

горит постоянно.
Обнаружена неисправность звукового сигнала.

Сигнальный индикатор обнаружения воды в топливном фильтре

горит постоянно.

В фильтре дизельного топлива обнаружена вода.
Это может привести к выходу из строя системы впрыска топлива.

Сигнальный индикатор сажевого фильтра

горит постоянно в сопровождении звукового сигнала и сообщения об опасности закупорки сажевого фильтра.
Сажевый фильтр начинает заполняться.
Как только позволят дорожные условия, выполните регенерацию фильтра, разогнавшись до скорости выше 60 км/ч при частоте вращения двигателя выше 2500 об/мин и поддерживая ее до тех пор, пока сигнализатор не погаснет.

горит постоянно в сопровождении звукового сигнала и сообщения о низком уровне присадки в сажевом фильтре.
Запас присадки в баке снизился до минимально допустимого уровня.

Индикатор автоматического переключения ближнего света

горит постоянно.
Фары включены.

Сигнальный индикатор системы помощи при спуске

горит постоянно.
Система активирована, но условия для регулирования отсутствуют (уклон, слишком высокая скорость, включенная передача).

мигает.
Система регулирует скорость автомобиля.

Автомобиль притормаживается; при движении вниз по склону включаются стоп-сигналы.

Индикатор указателя поворота

мигает в сопровождении звукового сигнала.
Включены указатели поворотов.

Сигнальный индикатор активной функции Stop-Start

горит постоянно.
При остановке автомобиля система Stop & Start отключает двигатель.

мигает в течение некоторого времени.
Режим STOP в настоящий момент недоступен, или автоматически включается режим START.

Сигнальный индикатор готовности к движению

READY
горит постоянно, при этом в момент загорания раздается звуковой сигнал.
Автомобиль готов к движению, системы программирования температурного комфорта доступны.

Контрольная лампа выключается по достижении скорости около 5 км/ч и загорается повторно после остановки автомобиля.
При выключении двигателя и выходе из автомобиля лампа выключается.

Индикатор автоматического переключения дальнего света фар

AUTO
горит постоянно.
Функция включена с помощью меню конфигурации автомобиля.
Выключатель световых приборов переведен в режим «AUTO».

Индикатор дальнего света

горит постоянно.
Фары включены.

Индикатор передних противотуманных фар

горит постоянно.
Передние противотуманные фары включены.

Климат-контроль

Включение и выключение кондиционера

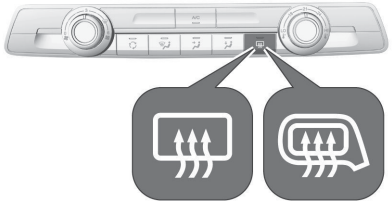

Органы управления:

- температура ;
- распределение воздуха , и
- регулятор скорости вентилятора ;
- охлаждение A/C
- рециркуляция воздуха
- обогрев заднего стекла или обогрев наружных зеркал .

Температура

Отрегулируйте температуру вращением .

HI : теплее
LO: холоднее
Эффективный обогрев невозможен, пока двигатель не достигнет своей рабочей температуры.

Распределение потоков воздуха

: к ветровому стеклу и стеклам передних дверей

: в область головы через регулируемые вентиляционные отверстия

: в нишу для ног и на лобовое стекло

Возможны все комбинации.

Охлаждение A/C

Нажмите клавишу **A/C**, чтобы включить режим охлаждения. В кнопке загорается светодиод, указывая, что система работает. Охлаждение работает только при включенном двигателе и вентиляторе.
Нажмите **A/C** еще раз, чтобы выключить режим охлаждения.
Система кондиционирования воздуха охлаждает воздух и удаляет из него влагу (высушивает воздух), пока температура наружного воздуха находится чуть выше температуры замерзания. Образовавшийся конденсат может капать из-под автомобиля. Если охлаждение или осушение не требуется, отключите систему охлаждения для экономии топлива.

Управление включением и выключением максимальных температурных режимов кондиционера

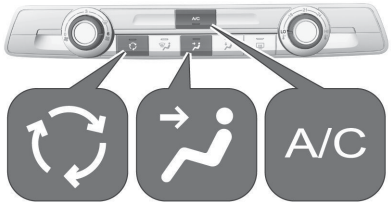

Откройте ненадолго окна, чтобы быстро вытянуть горячий воздух.

- Включите охлаждение A/C.
- Нажмите, чтобы включить режим рециркуляции.
- Нажмите для регулирования распределения потоков воздуха.
- Установите регулятор температуры на самый низкий уровень.
- Установите наибольшую скорость вентилятора.
- Откройте все вентиляционные отверстия.

Удаление влаги и инея со стекол

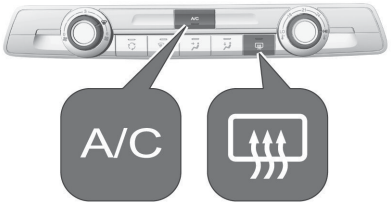

- Установите наибольшую скорость вентилятора.
- Установите регулятор на самую высокую температуру.
- При необходимости включите кондиционер (**A/C**).
- Включите обогрев заднего стекла или обогрев наружных зеркал.
- Включите обогрев ветрового стекла.
- При необходимости, откройте боковые вентиляционные отверстия и направьте их рефлекторы на боковые стекла.

ПРИМЕЧАНИЕ:

Если выбрана функция удаления влаги и инея, включение режима Автостоп может оказаться невозможным.
Если функция удаления влаги и инея будет выбрана в то время, когда двигатель работает

в режиме Автостоп, двигатель запустится автоматически.

Управление рециркуляцией

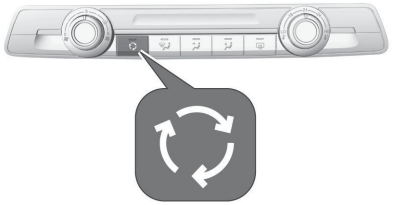

Нажмите , чтобы включить режим рециркуляции воздуха. В кнопке загорается светодиод, указывая, что система работает.

Нажмите еще раз, чтобы отключить режим рециркуляции воздуха.

Предупреждение
В режиме рециркуляции воздуха уменьшается обмен свежего воздуха.
При работе без охлаждения влажность воздуха повышается, поэтому окна могут запотевать изнутри.
Качество воздуха в салоне ухудшается, что может вызвать сонливость пассажиров.

При высокой температуре и влажности атмосферного воздуха лобовое стекло может запотеть снаружи, если из сопел вентиляции на него будет подаваться холодный воздух.

При запотевании лобового стекла снаружи включите стеклоочистители и выключите .

Система обогрева и вентиляции

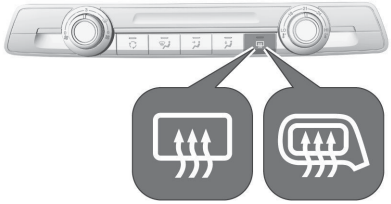

Органы управления:

- температура ;
- распределение воздуха , и
- регулятор скорости вентилятора ;
- рециркуляция воздуха
- обогрев заднего стекла или обогрев наружных зеркал

Температура

Отрегулируйте температуру вращением .

HI: теплее
LO: холоднее
Эффективный обогрев невозможен, пока двигатель не достигнет своей рабочей температуры.

Распределение потоков воздуха

: к ветровому стеклу и стеклам передних дверей

: в область головы через регулируемые вентиляционные отверстия

: в нишу для ног и на лобовое стекло

Возможны все комбинации.

Скорость вращения вентилятора



Отрегулируйте интенсивность подачи воздуха вращением .
по часовой стрелке: увеличение
против часовой стрелки: уменьшение

Система рециркуляции воздуха

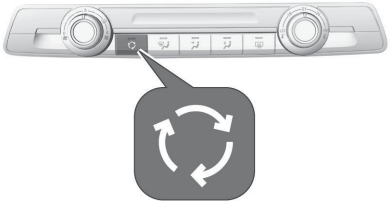

Нажмите , чтобы включить режим рециркуляции воздуха. В кнопке загорается светодиод, указывая, что система работает.

Нажмите еще раз, чтобы отключить режим рециркуляции воздуха.

Предупреждение
В режиме рециркуляции воздуха уменьшается обмен свежего воздуха.
При работе без охлаждения влажность воздуха повышается, поэтому окна могут запотевать изнутри.
Качество воздуха в салоне ухудшается, что может вызвать сонливость пассажиров.

При высокой температуре и влажности атмосферного воздуха лобовое стекло может запотеть снаружи, если из сопел вентиляции на него будет подаваться холодный воздух. При запотевании лобового стекла снаружи включите стеклоочистители и выключите .

Удаление влаги и инея

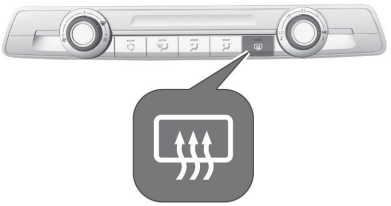

- Нажмите : поток воздуха направляется к соплам обдува ветрового стекла.
- Установите регулятор на самую высокую температуру.
- Установите наибольшую скорость вентилятора .
- Включите обогрев заднего стекла и наружных зеркал заднего вида или обогрев наружных зеркал заднего вида .
- Включите обогрев ветрового стекла .
- При необходимости, откройте боковые вентиляционные отверстия и направьте их рефлекторы на боковые стекла.

Автоматическое управление климатической системой

Двухзонная система климат-контроля позволяет поддерживать разные температуры в зоне водителя и в зоне переднего пассажира.
В автоматическом режиме регулировка температуры, оборотов вентилятора и распределения воздушных потоков производятся автоматически.

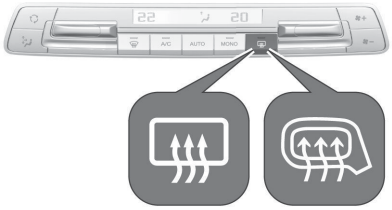

Органы управления:

- рециркуляция воздуха
- распределение воздуха
- двухпозиционный переключатель регулировки температуры со стороны водителя и переднего пассажира

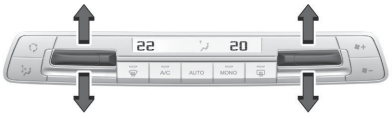

- удаление влаги и инея ;
- охлаждение **A/C**;
- автоматический режим **AUTO**
- синхронизация температуры двух зон **MONO**
- обогрев заднего стекла или обогрев наружных зеркал
- обороты вентилятора + -

Включение функций подтверждается включением светодиода в соответствующей клавише.
Электронная система климат-контроля полностью работает только при работающем двигателе.

Автоматический режим AUTO

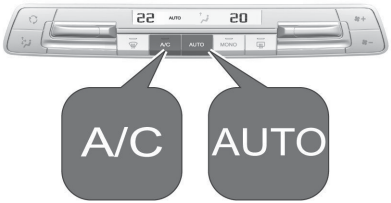

Базовая установка, обеспечивающая максимальный комфорт:

- Нажмите **AUTO**, распределение воздуха и скорость вентилятора будут регулироваться автоматически.
- В автоматическом режиме рекомендуется открыть все вентиляционные решетки, чтобы обеспечить оптимальное распределение воздушных потоков.
- Для обеспечения оптимального охлаждения воздуха в салоне и защиты стекол от запотевания должен быть включен кондиционер. Нажмите **A/C**, чтобы включить кондиционер. Светодиод в кнопке указывает на работу системы.
- Установите температуру для зоны водителя и переднего пассажира с помощью левого и правого поворотного кольца. Рекомендуемая температура составляет 22 °C.

Последовательно нажимая **AUTO**, выберите необходимый автоматический режим:

- **Тихий режим** для мягкой и тихой работы системы распределения воздушных потоков.
- **Автоматический режим** для комфортной температуры и тихой работы системы распределения воздушных потоков.
- **Быстрый режим** для быстрого и эффективного проветривания салона.

Ручные настройки

Параметры работы системы климат-контроля можно изменять путем включения следующих функций:

Обороты вентилятора + -

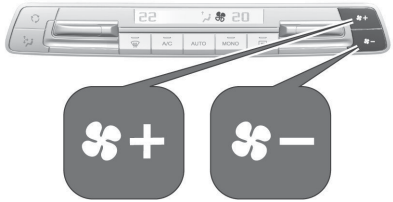

Нажмите **+** для увеличения интенсивности воздушного потока, или **-** для ее уменьшения.

Чтобы снова включить автоматический режим, нажмите клавишу **AUTO**.

Распределение потоков воздуха

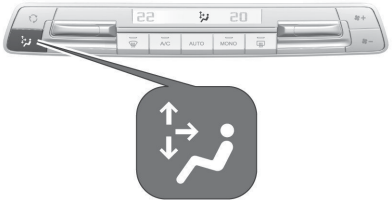

Последовательно нажимайте , пока не отобразится нужная схема распределения воздушных потоков:

: к ветровому стеклу и стеклам передних дверей

: в область головы и к задним сиденьям через регулируемые сопла вентиляции

: в нишу для ног водителя, переднего и задних пассажиров

: на ветровое стекло и стекла передних дверей, в область головы и на задние сиденья через регулируемые сопла, в нишу для ног водителя, переднего и задних пассажиров

Последовательно нажимая можно выбирать различные сочетания схем распределения воздушных потоков.
Чтобы снова включить режим автоматического распределения воздуха, нажмите клавишу **AUTO**.

Предварительная установка температуры

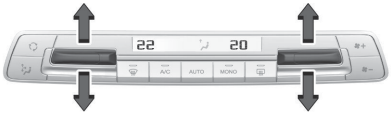

Установите желаемую температуру отдельно для зон водителя и переднего пассажира с помощью левого и правого выключателей регулировки температуры.
Рекомендуемая температура составляет 22 °C.
Температура указывается на дисплее рядом с выключателями ее регулировки.
Если установлена минимальная температура Lo, система климат-контроля работает на максимальное охлаждение при включенном кондиционере **A/C**.
Если установлена максимальная температура Hi, система климат-контроля работает на максимальный обогрев.

ПРИМЕЧАНИЕ:

Если кондиционер (**A/C**) включен, снижение заданной температуры в салоне может вызвать повторный запуск двигателя после его автоматического отключения или заблокировать его автоматическое отключение.

Синхронизация температуры двух зон MONO

Нажмите **MONO**, чтобы синхронизировать или рассинхронизировать регулировку температуры в зоне переднего пассажира и водителя. Температура в зоне переднего пассажира будет регулироваться синхронно с температурой в зоне водителя, если светодиодный индикатор в клавише **MONO** не горит.

Кондиционер A/C

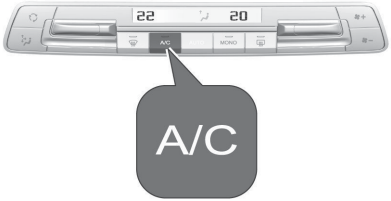

Нажмите клавишу **A/C**, чтобы включить режим охлаждения.
Охлаждение работает только при включенном двигателе и включенном вентиляторе климат-контроля.
Нажмите **A/C** еще раз, чтобы выключить режим охлаждения.
Система кондиционирования охлаждает воздух и удаляет из него влагу (осушает), когда наружная температура превышает заданный уровень.
Образовавшийся конденсат может капать из-под автомобиля.

Если охлаждение или осушение не требуется, отключите систему охлаждения для экономии топлива.

Активация режима рециркуляции воздуха вручную

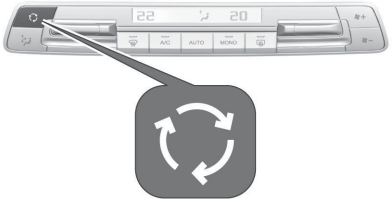

Нажмите , чтобы включить режим рециркуляции воздуха. отображается на дисплее, указывая на его активацию.

Нажмите еще раз, чтобы выключить режим рециркуляции воздуха.

Предупреждение
В режиме рециркуляции воздуха уменьшается обмен свежего воздуха.
При работе без охлаждения влажность воздуха повышается, поэтому окна могут запотевать изнутри.
Качество воздуха в салоне ухудшается, что может вызвать сонливость пассажиров.

При высокой температуре и влажности атмосферного воздуха лобовое стекло может запотеть снаружи, если из сопел вентиляции на него будет подаваться холодный воздух.

При запотевании лобового стекла снаружи включите стеклоочистители и выключите .

Удаление влаги и инея со стекол

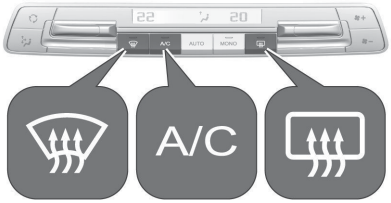

- Нажмите . В кнопке загорается светодиод, указывая, что система работает.
- Автоматически включается кондиционер и автоматический режим. Загорится светодиод в клавише **A/C**, на дисплее отобразится надпись AUTO.
- Температура и распределение воздуха устанавливаются автоматически, вентилятор работает на высокой скорости.
- Включите электрообогрев заднего стекла .
- Включите обогрев ветрового стекла .
- Чтобы переключиться в предыдущий режим, нажмите клавишу еще раз.

ПРИМЕЧАНИЕ:

Если при работающем двигателе нажать , режим Autostop временно отключится до тех пор, пока не будет нажата повторно.
Если в режиме Autostop нажать , двигатель автоматически перезапустится.

Отключение электронной системы климат-контроля

Последовательно нажимайте **-**, пока электронная система климат-контроля не выключится.

Управление температурным режимом

Подготовка салона позволяет подогревать воздух в салоне автомобиля и проветривать салон.
Подготовку салона можно запрограммировать с помощью информационно-развлекательной системы.
Эта функция также доступна в приложении MYPEUGEOT APP.

ПРИМЕЧАНИЕ:

Предварительное кондиционирование включается только при выключенном зажигании и запертом автомобиле.

Если уровень заряда тяговой аккумуляторной батареи ниже 30%, предварительное кондиционирование не включается.
Когда автомобиль подключен к сети, зарядка аккумулятора имеет преимущество по отношению к предварительному кондиционированию.
Следовательно, оно может быть включено только в том случае, если заряд батареи превышает пороговое значение, установленное на 80%.
Если запрограммирован многократный обогрев/вентиляция, и две процедуры обогрева/вентиляции были проведены без поездки на автомобиле, программирование деактивируется.

Настройка таймера

ПРИМЕЧАНИЕ:

Можно запрограммировать и сохранить несколько таймеров. Рекомендуется программировать предварительное кондиционирование при подключенном к сети автомобиле, чтобы исключить разрядку тяговой аккумуляторной батареи.

Навигационная система/Multimedia



Чтобы открыть настройки климат-контроля, нажмите **MENU** на панели управления климат-контролем или коснитесь на информационном дисплее.
Коснитесь и выберите меню настройки подготовки салона.
Выберите **+**, чтобы настроить новый таймер, или нажмите рядом с таймером, чтобы изменить его.
Включите таймер.
Чтобы удалить таймер, выберите требуемый таймер и нажмите на в нижнем левом углу экрана.

Процедура обогрева / вентиляции начинается примерно за 45 минут до запрограммированного времени, если автомобиль подключен к сети, или за 20 минут до запрограммированного времени, если он не подключен к сети, и выполняется в течение десяти минут после него.

Вентиляционные отверстия

Регулируемые решетки вентиляционных отверстий

Вентиляционные отверстия в панели приборов

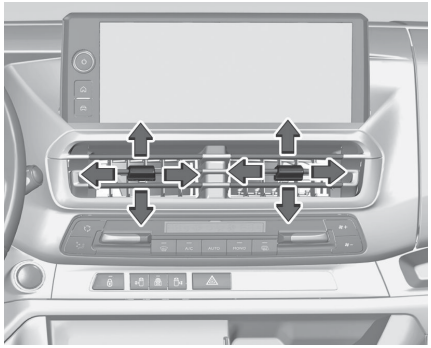

Наклоняя и поворачивая решетку, установите требуемое направление потока воздуха. Чтобы перекрыть поток воздуха, сместите ползунок решетки к центру.

Боковые сопла вентиляции в панели приборов

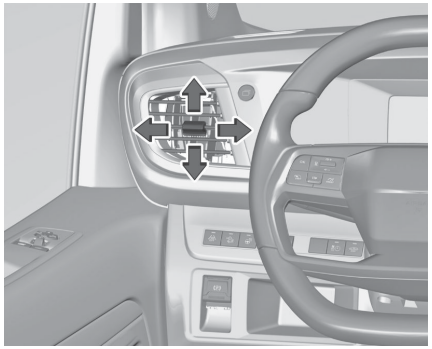

Наклоняя и поворачивая решетку, установите требуемое направление потока воздуха. Чтобы перекрыть поток воздуха, сместите ползунок решетки от центра.
При включенном режиме охлаждения воздуха как минимум два сопла вентиляции должны быть открыты.

Предупреждение
Не прикрепляйте никакие предметы к пластинам вентиляционных отверстий. Опасность повреждения и травм в случае аварии.

Сопло вентиляции в вещевом отделении

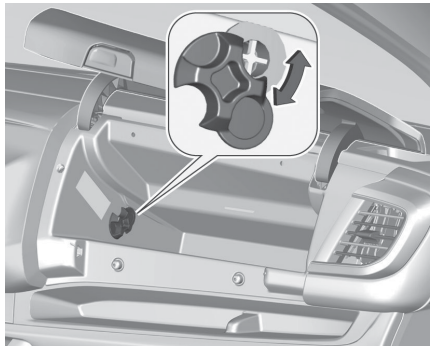

Сдвиньте ползунок вверх или вниз, чтобы открыть или закрыть вентиляционное отверстие.

Задние вентиляционные отверстия в потолке

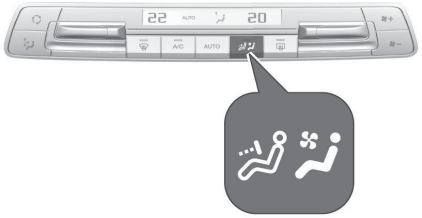

Чтобы включить подачу охлажденного/теплого воздуха через задние вентиляционные отверстия, нажмите .

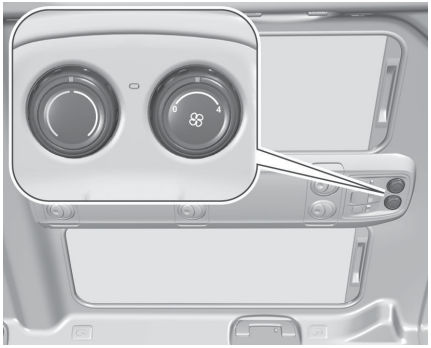

Наклоняя и поворачивая решетку, установите требуемое направление потока воздуха. Отрегулируйте интенсивность подачи воздуха.

Неподвижные вентиляционные отверстия

Дополнительные сопла вентиляции расположены под ветровым стеклом, стеклами дверей, а также в нишах для ног.

Индикация

Приборная панель

Дисплей информационного центра водителя расположен в комбинации приборов.
В зависимости от комплектации автомобиля доступны различные модификации комбинации приборов.
В дополнение к информации от сигнализаторов, измерительных приборов и индикаторов, доступна следующая информация:

- счетчик текущего пробега
- индикация переключения передач
- информация по обслуживанию
- автомобильные и предупредительные сообщения
- сообщения систем помощи водителю
- всплывающие сообщения
- данные информационно-развлекательной системы

Тип "A"



Тип "B"



Страницы



Нажмите на клавишу для прокрутки страниц бортового журнала или закрытия всплывающего сообщения.
Сообщения выводятся на дисплей информационного центра водителя, в некоторых случаях они сопровождаются предупреждениями и звуковым сигналом.
Нажмите для подтверждения сообщения.

Автомобильные и сервисные сообщения

Автомобильные сообщения выводятся в виде текста. Следуйте инструкциям в сообщениях.

Сообщения на информационном дисплее

На информационном дисплее могут дополнительно отображаться важные сообщения. Некоторые сообщения появляются только на несколько секунд.

Автомобили с навигационной системой

Автомобиль распознает зоны с пониженным уровнем выбросов. При въезде или выезде из зоны с пониженным уровнем выбросов подается звуковой сигнал, а

на навигационной карте отображается соответствующий значок.

Информационный дисплей

На информационном дисплее может отображаться:

- время
- наружная температура
- дата
- информационно-развлекательная система
- изображение, передаваемое с камеры заднего вида
- изображение, формируемое системой панорамного обзора
- навигационная система
- информационные и системные сообщения
- индивидуальные настройки автомобиля

Радиоприемник (Информационно-развлекательная система)

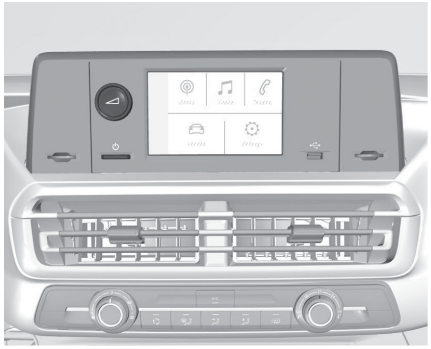

Нажмите , чтобы включить дисплей.

Нажмите для перехода в раздел настройки параметров системы (единицы измерения, язык, время и дата).

Прикоснитесь к для выбора настроек автомобиля или функций помощи при вождении.
Подтвердите выбор функции или пункта меню прикосновением пальца.
Для возврата к предыдущей странице нажмите ⟵ на дисплее.

Навигационная система/Multimedia



Выбор меню и установок

Существует три варианта управления дисплеем:

- с помощью кнопок под дисплеем
- прикоснувшись пальцем к сенсорному экрану
- с помощью голосового помощника

Управление с помощью клавиш и сенсорного дисплея

Нажмите , чтобы включить дисплей.

Нажмите для вывода домашней страницы на экран.

Нажмите для выбора настроек автомобиля или функций помощи при вождении.
Коснитесь пальцем значка нужного пункта меню или функции.
Подтвердите выбор функции или пункта меню прикосновением пальца.

Коснитесь ⟵ или ✕ на дисплее, чтобы выйти из меню, не изменяя настройки.

Персональные настройки

Сведения, отображаемые на информационном дисплее, можно настроить с помощью меню сохранения индивидуальных настроек.



Выбирая мини-приложения для вывода экран, можно создать различные страницы.

Энергопоток

В этом меню отображается текущий поток энергии в системе электропривода.
Активные компоненты выделяются подсветкой.

► Нажмите

► Коснитесь ⚡

► Выберите **Energy Flow** (Поток энергии)

Различные цвета показывают, какой двигатель используется и происходит ли рекуперация энергии.

- зеленый: рекуперация энергии
- синий: работает электрический двигатель

Предупреждение
Информационно-развлекательная система должна использоваться для безопасного управления автомобилем в любое время. Если вы сомневаетесь, остановите автомобиль и используйте информационно-развлекательную систему при неподвижном автомобиле.

Меню

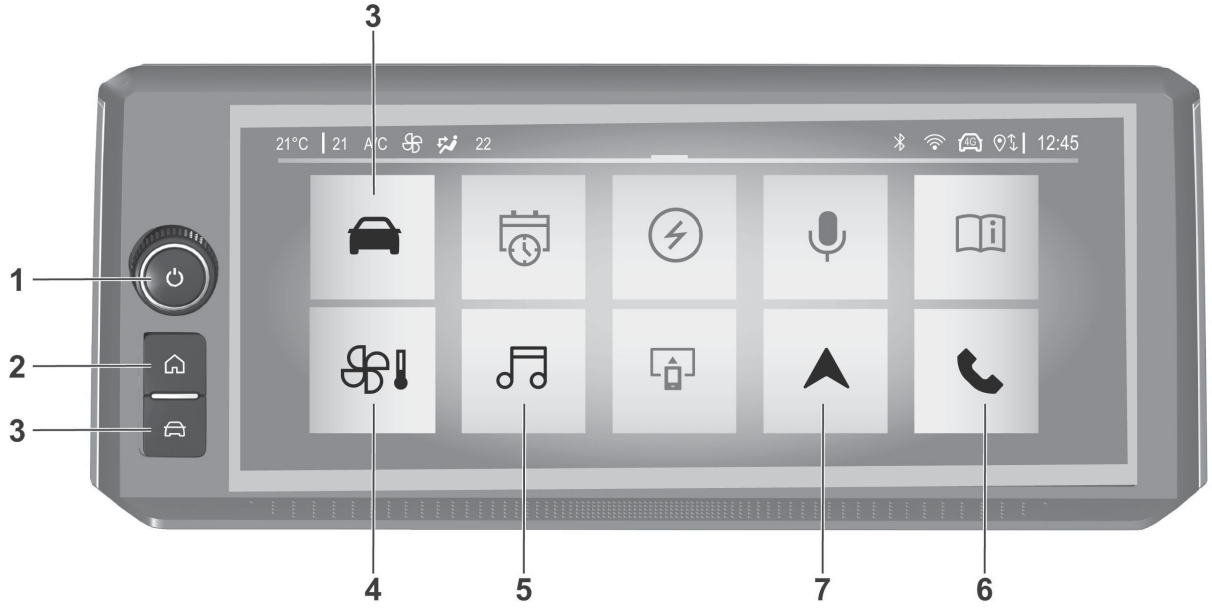


Кратковременное нажатие: включение / выключение системы или отключение звука.
Длительное нажатие: переключение в режим ожидания.
При вращении: регулировка громкости.


Отображает основной экран.


Отображение меню систем помощи водителю.


Отображение меню настройки климат-контроля.


Отображает аудио меню.


Отображение меню телефона
Отображает проекционный экран телефона когда проекция телефона активна.


Отображает меню навигации.

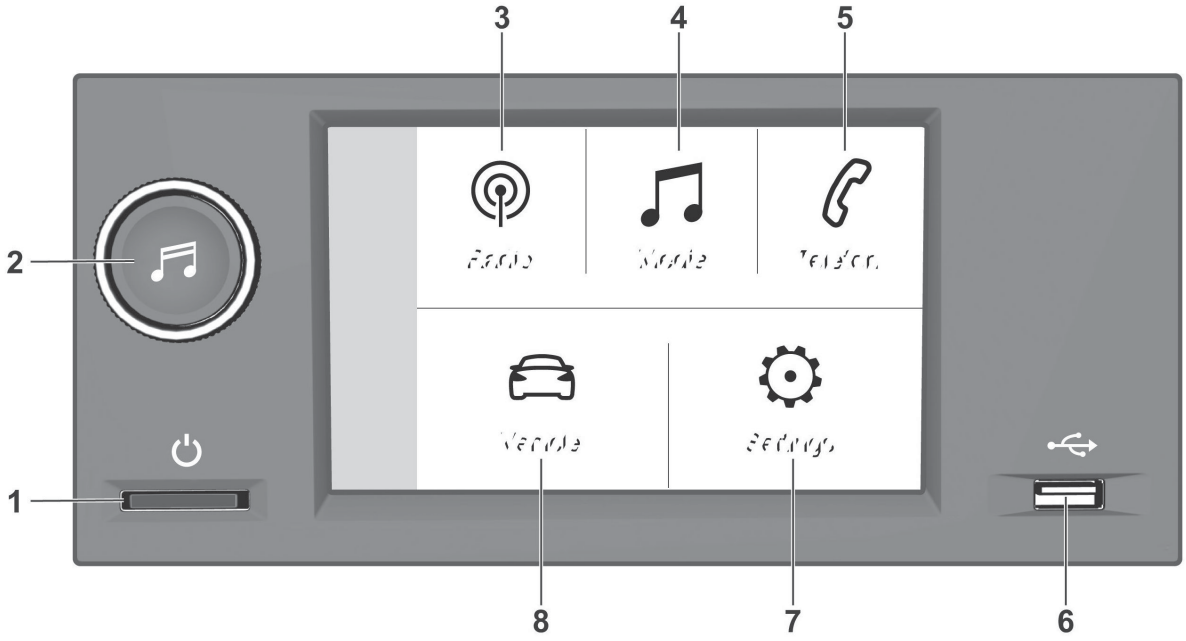
3
4
5
2
1
8
7
6

Долгое нажатие: включение/выключение питания.
Нажатие: выключение/включение звука.

Поворот: регулировка громкости/выключение звука.

Отображение меню радио.

Отображение меню мультимедиа для внешних устройств.

Отображение меню телефона, если мобильный телефон подключен.
Отображение списка всех связанных устройств, если ни один телефон не подключен.

Разъем USB для внешних устройств.

Отображение меню параметров системы.

Отображение меню настроек автомобиля.

Профили

В системе можно создать несколько профилей пользователя.
Возможность создания нескольких профилей информационно-развлекательной системы позволяет настраивать ее под нескольких водителей. К каждому профилю привязывается собственный набор параметров, сохраненных радиостанций и пунктов назначения. Поэтому при смене водителя не требуется заново настраивать систему.

Для отображения настроек профиля откройте приложение настроек и нажмите на меню профиля.

Создание профиля

Чтобы создать новый профиль, коснитесь +

Указанные ниже настройки можно регулировать отдельно для каждого профиля:

- имя профиля
- аватар
- связанные устройства

После создания нового профиля настройки профиля можно изменить в любой момент, коснувшись

Удаление профиля

Чтобы удалить профиль, нажмите рядом с соответствующим профилем и выберите .
Гостевой профиль удалить невозможно.
Гостевой профиль используется по умолчанию. Он применяется в тех случаях, когда ни один другой профиль не создан или не выбран.

Обновление системы

Если обновление доступно и готово к установке, то после окончания поездки и остановки автомобиля на экран информационного центра водителя выводится сообщение.

Или же откройте приложение настроек

и коснитесь меню обновлений для проверки наличия доступных обновлений. Если эта опция предусмотрена, ожидающие обновления отображаются на экране.
Нажав на флажок, можно активировать автоматическую загрузку обновлений.
Если автоматическая загрузка обновлений включена, обновления будут автоматически загружаться, если автомобиль подключен к внешней сети Wi-Fi.
Установка обновления будет продолжаться, даже если вы покинули автомобиль и закрыли его. При следующем запуске автомобиля на экране информационного центра водителя отображается сообщение об успешной установке обновления.
Если установка не выполнена, на экране появится соответствующее сообщение. Обратитесь в центр помощи.

Индивидуальные настройки

Параметры информационного центра водителя и информационного дисплея можно настроить индивидуально.
Чтобы вывести на экран меню персонализации, откройте приложение настройки и коснитесь меню индивидуальной настройки.

Цвет экрана

Цвет фона на дисплее информационного центра водителя и на информационном дисплее можно выбрать. Выбранный цвет фона немедленно отображается в информационном центре водителя и на информационном дисплее.

Сигнал объемного звучания

Для спортивного режима можно включить или отключить активный спортивный звук.

Страницы

На дисплее информационного центра водителя и на информационном дисплее могут быть созданы несколько персонализированных страниц.

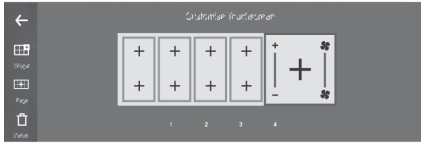

Каждую страницу можно персонализировать путем выбора отображаемых мини-приложений.

Чтобы добавить страницу, нажмите ⊞.

Чтобы удалить страницу, перетяните нужную страницу на 🗑.

Управление с помощью сенсорного дисплея

Дисплей информационно-развлекательной системы имеет сенсорную поверхность, которая позволяет напрямую взаимодействовать с элементами управления отображаемого меню.

Внимание
Не используйте для управления сенсорным экраном заостренные или твердые предметы, т.к. шариковые ручки, карандаши и т.п.

Используйте описанные ниже жесты для управления информационно-развлекательной системой.

Прикоснитесь к

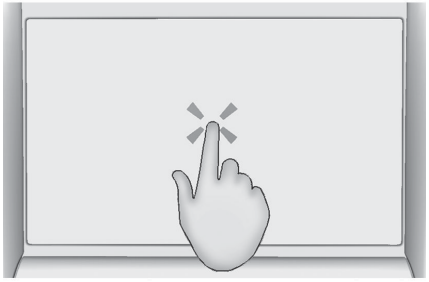

Касание открывает меню или выбирает опцию.

Нажмите и удерживайте

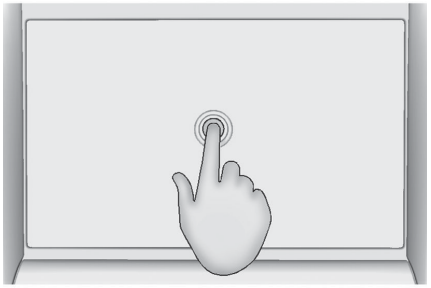

Длительное касание можно использовать для сохранения радиостанции в избранном.

Быстрый доступ тремя пальцами

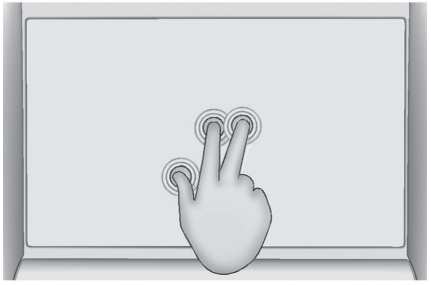

Этот жест используется для отображения обзора приложений.

Пролистывание

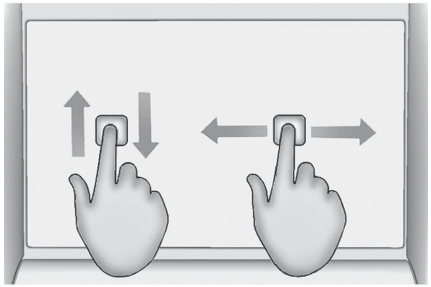

Пролистывание используется для того, чтобы пролистать меню или чтобы переместить карту.

Возврат к предыдущему экрану

Чтобы вернуться к предыдущему экрану, коснитесь ⟵ в верхнем левом углу экрана. При касании ⟵ на начальном экране выводится экран аудио.

Возврат к начальному экрану

Чтобы вернуться на начальный экран, коснитесь .

Радиоприемник

Верхняя строка

В верхней строке экрана отображается следующая информация:

- время
- температура

Выбор мультимедиа

Откройте экран аудиосистемы, нажав в обзоре приложений.
Для переключения между радиоприемником и внешним устройством, подключенным в качестве источника аудиосигнала, нажмите .



Выбор радиочастоты

Чтобы настроить радио на определенную частоту, нажмите .
Будет выведена цифровая клавиатура.
Введите требуемую частоту и нажмите для подтверждения.

Для выбора диапазона частот нажмите .

Выбор радиостанции

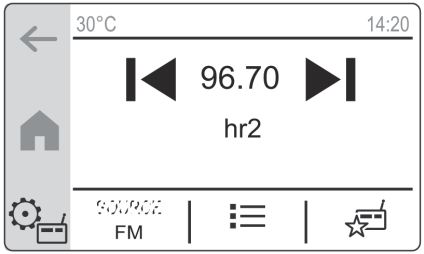

	: Нажмите, чтобы перейти к предыдущей станции/композиции или нажмите и удерживайте для перемотки назад.
96,70	: Нажмите, чтобы ввести частоту.
	: Нажмите, чтобы перейти к следующей станции/композиции или нажмите и удерживайте для перемотки вперед.
	: Настройка параметров звука.
ИСТОЧНИК	: Выбор источника аудиосигнала.
	: Отображение списка станций / треков.
	: Отображение списка избранного.

Источники

Нажмите **ИСТОЧНИК** и выберите необходимый источник аудиосигнала. Активный источник аудиосигнала будет отмечен.
При подключении внешнего устройства информационно-развлекательная система автоматически выбирает это устройство в качестве источника аудиосигнала. При отключении внешнего устройства выбирается предыдущий источник аудиосигнала.

Настройка радиостанций

Для настройки на определенную радиостанцию откройте список станций и коснитесь **ABC**. На экране появляется список всех радиостанций, отсортированный по первой букве.
Для настройки на определенную частоту коснитесь индикатора частоты на главном экране радиоприемника. Появляется новый экран с цифровой клавиатурой. Здесь можно ввести частоту.

Перечень радиостанций

Чтобы вывести список станций, коснитесь . Прослушиваемая в настоящий момент радиостанция отмечена индикатором . Избранные радиостанции отмечены ★.

Для обновления списка станций коснитесь и выберите **Обновление списка**.

Сохранение радиостанции в памяти

В избранном можно сохранить до 16 радиостанций. Для отображения перечня избранного коснитесь .

Чтобы сохранить прослушиваемую в настоящий момент радиостанцию в избранном, нажмите длительно на нужную строку в перечне избранного.

Настройки аудио

Чтобы отрегулировать настройки звука, коснитесь в окне воспроизведения звука и выберите **Настройки аудио**. В этом меню можно изменить следующие параметры:

- Включение / отключение компенсации уровня громкости в зависимости от скорости движения
- Включение / отключение звуков касания
- Настройка уровня каналов
- Настройка объемного звука, низких и высоких частот

Активация дорожных сообщений

Дорожные сообщения — это сервис, предлагаемый FM-радиостанциями. Если функция дорожных сообщений включена, в момент передачи FM-станцией таких сообщений воспроизведение аудиосигнала из выбранного в текущий момент источника прерывается. После завершения передачи дорожных сообщений воспроизведение аудиосигнала из того же источника возобновляется.
Дорожные сообщения можно включить и отключить в настройках радио .

Телефон

Не все телефоны поддерживают полный набор функций управления телефоном. Поэтому некоторые из описанных ниже функций могут быть недоступны.

Главное меню телефона

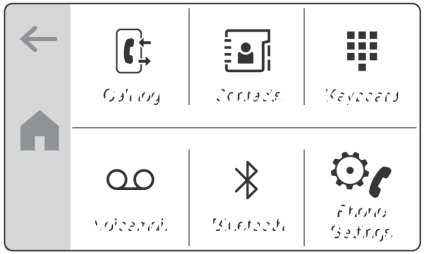

: Отображение списка вызовов.

: Отображение списка контактов.

: Вывод цифровой клавиатуры.

: Вызов автоответчика, если задан номер голосовой почты.

: Отображение списка связанных устройств.

: Настройка параметров телефона.

ПРИМЕЧАНИЕ:

При подключении некоторых мобильных телефонов к информационно-развлекательной системе могут потребоваться разрешения на доступ к спискам контактов и вызовов.

Выполнение телефонного вызова

Чтобы выполнить телефонный вызов, выберите абонента из списка контактов или наберите номер с помощью цифровой клавиатуры.

Настройки телефона

Чтобы открыть меню настроек телефона, перейдите в меню телефона и выберите ⚙. Можно менять следующие настройки:

- Автоматический перевод входящих вызовов на удержание.
- Настройка номера голосовой почты.

Сопряжение телефона

Сопряжение мобильного телефона с системой выполняется в следующем порядке:

► Включите на мобильном телефоне Bluetooth и сделайте его видимым для других устройств.

► На информационном дисплее выберите **Телефон** ⇨ **Управление устройствами**.

► Нажмите **Добавить**.
Будет выполнен поиск мобильных телефонов.

► Выберите нужный мобильный телефон.

► В списке доступных Bluetooth-устройств на мобильном телефоне выберите информационно-развлекательную систему автомобиля.

► Сравните и подтвердите коды, отображаемые на мобильном телефоне и на информационном дисплее. Нажмите «**OK**» на информационном дисплее.
На информационном дисплее также может появиться цифровая клавиатура. Введите код, показанный на мобильном телефоне.
Отдельные мобильные телефоны требуют доступ к некоторым их функциями.
Следуйте инструкциям.

► Выберите, в каком режиме подключается телефон - для выполнения телефонных функций или потоковой передачи музыки

Посте успешной синхронизации мобильного телефона он будет автоматически подключаться и отображаться в качестве подключенного.
Если мобильный телефон подключен для выполнения телефонных функций, в перечне связанных устройств отобразится 📞.
Если мобильный телефон подключен для потоковой передачи музыки, в перечне связанных устройств отобразится ♪.

Отключение и подключение мобильного телефона

► В меню телефона на информационном дисплее выберите «**Bluetooth**».

► Чтобы отключить подключенный мобильный телефон, нажмите на соответствующий значок телефона и выберите **Yes (Да)**.
Мобильный телефон будет отключен.

► Чтобы подключить другой связанный мобильный телефон, нажмите на соответствующий значок телефона и выберите **Да**.
Мобильный телефон будет подключен.

Удаление сопряженного мобильного телефона

► В меню телефона на информационном дисплее выберите **Bluetooth** ⇨ **Управление устройствами**.

► Коснитесь **Удалить**.

► Выберите нужный мобильный телефон.

► Коснитесь Да.
Мобильный телефон будет удален.

Голосовое управление

Сквозной режим голосового управления позволяет подавать голосовые команды не только информационно-развлекательной системе, но и смартфону. В инструкции к смартфону должно быть указано, поддерживается ли смартфон эту функцию. Для использования приложения передачи голосовых команд ваш смартфон должен быть подключен через Bluetooth.

Активизация голосового управления

Нажмите и удерживайте 🎙 на рулевом колесе, чтобы включить голосовое управление.
Регулировка громкости голосовых подсказок

Поверните ⏻ на панели управления или нажмите кнопку регулировки громкости на рулевом колесе вверх (увеличение громкости) + или вниз (уменьшение громкости) −.

Отключение распознавания речи

Нажмите 📞 на рулевом колесе.
Распознавание речи выключится.

Внешние устройства

Разъем USB для подключения внешних устройств расположен рядом с информационным дисплеем.
При подключении внешнего устройства (через разъем USB или по Bluetooth) и выборе его в качестве источника сигнала в окне аудиосистемы отображаются следующие значки:

: Прервать воспроизведение.

: Возобновить воспроизведение.

: Открыть список треков.

: Показать библиотеку (папки, исполнителей, альбомы, списки воспроизведения, композиции).

В библиотеке можно сортировать треки по исполнителю, альбому и т.д.
При выборе папки в библиотеке в списке треков отображаются только треки из этой папки.
В настройках мультимедиа можно активировать следующие режимы воспроизведения :

Повтор:	Повторение треков текущего списка.
Воспроизведение в произвольном порядке:	Воспроизведение композиций в случайном порядке.

Настройки

Чтобы открыть меню настроек системы, перейдите в начальный экран и выберите . Имеются следующие подменю:

- **Экран**: Настройка яркости и прокрутки текста, выключение экрана.
- **Дата/Время**: Установка даты и времени.
- **Система**: Настройка параметров конфиденциальности для обмена данными и определения местоположения автомобиля, сброс системы к заводским настройкам, выбор единиц измерения и просмотр информации о системе.
- **Языки**: Смена языка системы.
- **Bluetooth**: Отображение списка связанных устройств.
- **Аудиосистема**: Включение / выключение компенсации уровня громкости в зависимости от скорости движения и звуков касания, регулировка звуковых каналов, объемного звучания, низких и высоких частот.

Мультимедийная система

Общая информация

Строка состояния

Строка состояния находится в верхней строке экрана. Она может указывать следующее:

- время
- наружная температура
- Состояние подключения через Wi-Fi
- Включение Bluetooth
- мобильный прием
- включенные функции, например, A/C

Органы управления на рулевом колесе

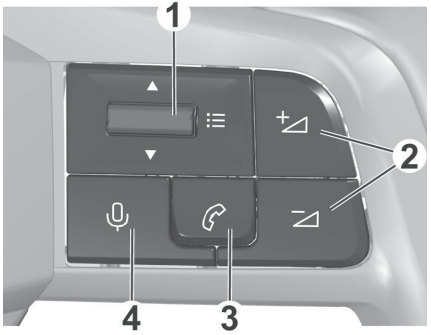

▶ Вверх или вниз: выбор предыдущей / следующей радиостанции или дорожки, или пролистывание списка недавних вызовов.
Кратковременное нажатие: вывод на экран меню или подтверждение выбора.

▶ Кратковременное нажатие: регулировка громкости или повторное включение звука.
Длительное нажатие на : отключение звука.

- Кратковременное нажатие: прием входящего или завершение текущего вызова, вывод на экран списка недавних вызовов или проецирование экрана телефона на дисплей информационно-развлекательной системы.
  Длительное нажатие: отклонение входящего вызова.
- Кратковременное нажатие: включение системы голосового управления информационно-развлекательной системы.
  Длительное нажатие: включение голосового помощника подключенного мобильного телефона

Приложения



Чтобы показать список всех доступных приложений, нажмите .
Кроме этого, обзор приложений выводится при нажатии на экран 3 пальцами.

Голосовые команды

Нажмите и удерживайте на рулевом колесе и произнесите соответствующую голосовую команду включения голосового помощника смартфона, чтобы использовать голосовой помощник через информационно-развлекательную систему.

Голосовое управление

Интегрированную систему распознавания речи можно использовать для управления информационно-развлекательной системой с помощью голосовых команд.
Есть три способа включения системы распознавания речи:

- нажмите на рулевом колесе
- коснитесь на информационном дисплее
- произнесите «OK Peugeot» (Окей Пежо)

После нажатия на рулевом колесе или касания на информационном дисплее дождитесь подачи звукового сигнала, прежде чем произносить голосовую команду.
Чтобы просмотреть некоторые примеры голосовых команд откройте меню справки на информационном дисплее. Примеры будет отсортированы по категориям, например, радиоприемник или навигация.

Навигация

Чтобы открыть приложение навигации, коснитесь на информационном дисплее.



Начало ведения по маршруту

Чтобы начать движение по маршруту, нажмите для ввода адреса с помощью клавиатуры.
После ввода первых нескольких букв адреса выводятся совпадающие адреса.
После ввода адреса на карте могут отображаться несколько маршрутов.
Выберите один из них, прежде чем начать ведение по маршруту.

Активное ведение по маршруту

Во время активного ведения по маршруту на экран выводится информация о маршруте, например, расчетное время прибытия и расстояние.
Чтобы включить или отключить голосовые подсказки при движении по маршруту, нажмите .
Чтобы изменить маршрут, добавить остановку, например ресторан или АЗС, показать инструкции, нажмите на три полоски сбоку на экране.

Настройки прокладки маршрута

Чтобы открыть меню настроек, коснитесь трех полосок на боковой панели экрана, а затем коснитесь меню настроек .
Нажмите на , чтобы просмотреть загрузки карты, задать цвет карты, задать объекты POI на карте и другие настройки карты, установить информацию о прибытии, настроить боковую строку на экране ведения по маршруту, отрегулировать положение карты и показать на карте запас хода.
Нажмите на , чтобы задать опции перестроения маршрута, задать предпочтительные типы маршрута (быстрый,

короткий, экологичный) или избежать определенных маршрутов (платные дороги, грунтовые дороги и пр.).

Нажмите , чтобы задать типы голосовых сообщений, предупреждений и звуковых сигналов.

Нажмите на , чтобы настроить конфиденциальную информацию (сохранение архивной информации о поездке, частые пункты назначения и пр.).

Обновление карт

Когда онлайн-сервисы активны, обновление карты региона по месту нахождения автомобиля производится автоматически. Когда система подключена к сети Wi-Fi, карты всех остальных регионов можно обновлять через меню отображения карт , которое входит в меню настроек .

Подключение

Чтобы вывести на экран меню подключения к сети Интернет, откройте приложение настройки и нажмите на меню подключения.
Можно менять следующие настройки:

- беспроводные устройства: вывод всех сопряженных устройств, подключение или отключение устройства, выбор предпочтительного подключения для каждого устройства (Bluetooth или проецирование экрана телефона на дисплей информационно-развлекательной системы) и поиск находящихся рядом устройств
- сети Wi-Fi: включение или отключение Wi-Fi, поиск ближайших сетей Wi-Fi и подключение системы к сети Wi-Fi
- настройки конфиденциальности: включение или отключение передачи данных и местоположения для уполномоченных служб

Соединение Bluetooth

Прикоснитесь к на информационном дисплее для открытия приложения Телефон. После подключения мобильного телефона к информационно-развлекательной системе через Bluetooth в приложении телефона становятся доступными следующие функции:

- отображение списка контактов
- отображение перечня последних вызовов
- набор номера телефона с помощью клавиатуры

Дублирование экрана

Приложения Apple CarPlay и Android Auto позволяют отображать некоторые из установленных в телефоне приложений на информационном дисплее и управлять ими непосредственно с помощью органов управления информационно-развлекательной системой.
Узнать, совместима ли данная функция с вашим смартфоном и работают ли указанные программы в стране вашего пребывания, можно у изготовителя устройства.

Подготовка смартфона

iPhone®: Убедитесь, что функция Siri® на вашем смартфоне включена.

Смартфон на Android: скачайте Android Auto на свой телефон из магазина приложений Google Play™.

Подключение смартфона

Подключите телефон к USB-порту или через Bluetooth.
Убедитесь в том, что функция отображения экрана телефона на дисплей информационно-развлекательной системы включена в настройках подключения.

Запуск функции отображения телефона

Коснитесь приложения Apple® CarPlay или Android Auto на информационном дисплее. Вид окна, в котором отображается экран смартфона, зависит от его модели и от версии программы.

Телефон

Сопряжение мобильного телефона

Для сопряжения мобильного телефона откройте меню настроек в приложении телефона на информационном дисплее. Откройте меню Bluetooth на смартфоне и активируйте функцию.
Выберите смартфон в списке на информационном дисплее. Следуйте инструкциям на мобильном телефоне.
После успешной синхронизации мобильного телефона он будет автоматически подключаться и отображаться в качестве подключенного.
Второй смартфон также может быть подключен через меню настроек в приложении для смартфона.

Как позвонить

Чтобы сделать телефонный вызов, выберите один из контактов в списке контактов,

наберите номер телефона с помощью клавиатуры или выберите номер из списка последних вызовов.

Прием входящего вызова

При поступлении входящего вызова раздается звонок, а на информационном дисплее появляется соответствующее сообщение.
Чтобы принять входящий вызов или завершить активный вызов, коснитесь соответствующей кнопки на информационном дисплее или нажмите на рулевом колесе.
Чтобы отклонить входящий вызов, коснитесь соответствующей кнопки на информационном дисплее или нажмите и удерживайте на рулевом колесе.

Настройки

Чтобы открыть меню настроек системы, откройте приложение настройки и нажмите на меню для настройки параметров системы .



В этом меню можно изменить следующие настройки системы:

- язык
- дату и время, формат времени, формат даты
- единицы измерения расстояния и расхода топлива
- единицу измерения температуры наружного воздуха
- восстановить заводские настройки
- просмотреть системную информацию

Настройки аудио

В меню настроек в приложении радиоприемника можно изменить следующие параметры:

- настройки звука: объемное звучание, эквалайзер, баланс
- настройки радиоприемника: список станций, включение или отключение функции отслеживания станции и новостей о дорожной обстановке
- настройки громкости: звук голосового управления, мелодия звонка, телефонный вызов, системные звуки, предупреждения навигационной системы

Яркость

Чтобы отрегулировать яркость подсветки приборной панели и освещения салона, откройте приложение настройки и выберите меню регулировки яркости.
Освещение салона также можно включать и отключать.

Конфиденциальность

Параметры конфиденциальности можно задать в приложении настройки с помощью меню подключения. Кроме этого, параметры конфиденциальности можно задать в строке состояния, нажав на .
Указанные ниже параметры конфиденциальности можно задавать отдельно для каждого профиля.

Можно задать следующие параметры конфиденциальности:

- общий доступ к данным и местоположению
- общий доступ к данным
- скрытый режим

Чтобы без ограничений использовать все доступные онлайн-сервисы, необходимо разрешить общий доступ к данным и местоположению.
Когда активирован срытый режим, онлайн-сервисы будут выполнять только локальную обработку данных в пределах автомобиля, используя ограниченный набор функций.

Онлайн-сервисы

Чтобы вывести меню настройки онлайн-сервисов, откройте приложение настройки и нажмите на соответствующую строку меню.

Процедура запуска

Запуск и остановка двигателя

Автомобили с замком зажигания

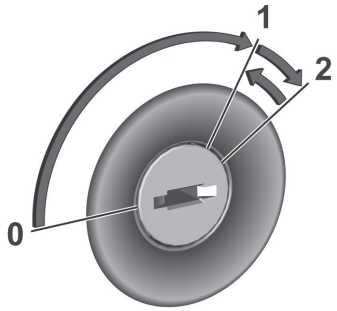

- ► Для разблокировки рулевого колеса поверните ключ в положение 1.
- ► Механическая КПП: нажмите педали сцепления и тормоза.
- ► Автоматическая КПП: нажмите педаль тормоза и установите рычаг селектора передач в положение **P** или **N**.
  Не нажимайте на педаль акселератора.
  На автомобилях с дизельными двигателями: дождитесь, когда контрольный индикатор погаснет.
- ► Поверните ключ в положение 2 и отпустите его после того, как двигатель запустится.
  Механическая КПП: в режиме Автостоп (Stop & Start) для пуска двигателя необходимо выжать педаль сцепления.
  Автоматическая КПП: в режиме Автостоп (Stop & Start) для пуска двигателя необходимо отпустить педаль тормоза.

Автомобили с кнопкой питания

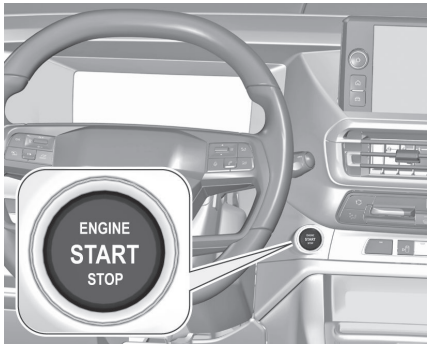

- Механическая КПП: нажмите педали сцепления и тормоза.
- Автоматическая КПП: нажмите педаль тормоза и установите рычаг селектора передач в положение **P** или **N**.
- Не нажимайте на педаль акселератора.
- Нажмите кнопку **Start/Stop**.
- Отпустите кнопку, когда начнется процедура запуска двигателя. Дизельный двигатель запустится после того, как погаснет контрольный индикатор предпускового подогрева.
- Перед повторным запуском или для выключения двигателя, когда автомобиль остановлен, кратковременно нажмите **Start/Stop** еще раз.

Чтобы запустить автоматически заглушенный двигатель (режим Autostop):

- Механическая КПП: в режиме Автостоп для пуска двигателя необходимо выжать педаль сцепления.
- Автоматическая КПП: в режиме Автостоп для пуска двигателя необходимо отпустить педаль тормоза.

Версия с топливными ячейками

ПРИМЕЧАНИЕ:

Рабочая температура автомобиля составляет от -20 °C до +45 °C. Эксплуатация автомобиля ограничена этим диапазоном температур окружающей среды.
Перед выключением зажигания при температуре ниже -10 °C эксплуатируйте автомобиль не менее 15 минут.

Аварийное выключение во время движения

В аварийной ситуации, когда двигатель необходимо выключить во время движения, нажмите и удерживайте пять секунд кнопку Start/Stop.

Опасность
Выключение двигателя во время движения может привести к отключению усилителей тормозной и рулевой систем. Системы помощи и подушки безопасности отключены.
Погаснет освещение и стоп-сигналы.
Поэтому выключайте двигатель и зажигание во время движения только в случае крайней необходимости.

Пуск двигателя при низкой температуре

Пуск дизельных двигателей без использования дополнительных предпусковых подогревателей возможен только при температуре до -25 °C, а бензиновых — при температуре до -30 °C. Необходимо использовать моторное масло правильной вязкости, соответствующее топливо, все необходимые операции ТО должны быть выполнены, а аккумуляторная батарея должна быть заряжена.
При температуре ниже -30 °C автоматическая коробка передач нуждается в предварительном прогреве в течение примерно пяти минут. Рычаг переключения передач должен быть установлен соответственно в положение **P**.

Прогрев двигателя с турбонаддувом

В течение короткого отрезка времени сразу после пуска двигателя вырабатываемый им крутящий момент может быть недостаточно высоким, особенно в условиях холодного пуска. Ограничение необходимо для того, чтобы система смазки смогла обеспечить необходимую защиту двигателя.

Автоматическая функция Stop & Start

Система Stop & start

Система Stop & Start помогает экономить топливо и уменьшать токсичность выхлопных газов. При соблюдении определенных условий она отключает двигатель, как только скорость автомобиля станет ниже определенного значения или автомобиль остановится, например, на запрещающий сигнал светофора или в пробке.

Включение

Систему stop & start можно включить сразу после запуска двигателя, автомобиль начнет движение при соблюдении нижеперечисленных в данном разделе условий.
Систему можно отключить в меню индивидуальных настроек автомобиля. Если система stop & start временно недоступна, контрольный индикатор Ⓐ мигает в течение нескольких секунд.

Выключение

Систему stop & start можно отключить в меню индивидуальных настроек автомобиля.
Если отключить систему при автоматически остановленном двигателе, он немедленно запустится.

Режим Autostop

Автомобили с механической коробкой передач

Режим Autostop можно включить на неподвижном автомобиле или во время движения на скорости до 20 км/ч.
Чтобы включить режим автоматической остановки и пуска двигателя Autostop, выполните следующие действия:

- ► Выжмите педаль сцепления.
- ► Переведите рычаг переключения передач в положение нейтральной передачи.
- ► Отпустите педаль сцепления.

Двигатель будет заглушен, при этом зажигание останется включенным.

Автомобили с автоматической коробкой передач

Если автомобиль остановлен и нажата педаль тормоза или селектор передач установлен в положение **N**, режим Autostop активируется автоматически.
В автомобилях с автоматической КПП типа
В режим Autostop также можно активировать при скорости ниже 20 км/ч.
Двигатель будет заглушен, при этом зажигание останется включенным.

Сигнализация



Включение функции Autostop подтверждается контрольным индикатором Ⓐ .
В режиме Autostop система отопления и тормозная система работают в обычном режиме.

Условия включения режима Autostop

Система Stop & Start проверяет выполнение всех перечисленных ниже условий.

- Система stop & start не отключена принудительно.
- Дверь водителя закрыта или пристегнут ремень безопасности водителя.
- Сдвижные двери закрыты
- Аккумуляторная батарея автомобиля достаточно заряжена и находится в исправном состоянии.

- Двигатель прогрет.
- Окружающая температура от 0 °C до 35 °C.
- Температура охлаждающей жидкости двигателя не слишком высока.
- Температура выхлопных газов двигателя не слишком высока, например, после езды с большой нагрузкой на двигатель.
- Включение режима Autostop не запрещено системой климат-контроля.
- В камере вакуумного усилителя тормозной системы имеется достаточное разрежение.
- Не включен режим регенерации сажевого фильтра.
- Автомобиль с момента последней автоматической остановки двигался со скоростью не менее скорости пешехода.

Если какое-то из условий не выполняется, режим Autostop не включится.

ПРИМЕЧАНИЕ:

Режим Autostop может быть отключен на несколько часов после замены или повторного подключения аккумулятора.

Некоторые параметры работы системы климат-контроля не предусматривают возможность включения режима Autostop. Режим Autostop может не включиться, если автомобиль только что двигался с высокой скоростью.

Защита от разрядки аккумуляторной батареи автомобиля

Для обеспечения надежного перезапуска двигателя в системе Stop & Start реализовано несколько функций защиты от разряда аккумуляторной батареи автомобиля.

Меры снижения энергопотребления

В режиме Autostop ряд функций, таких как дополнительный электрический обогреватель и подогрев заднего стекла, отключаются или переводятся в режим энергосбережения. Скорость вращения вентилятора системы климат-контроля снижается для экономии заряда.

Пуск двигателя водителем

Автомобили с механической коробкой передач

Чтобы снова запустить двигатель, выжмите педаль сцепления, не выжимая педаль тормоза.

Автомобили с автоматической коробкой передач

Тип А: Двигатель будет автоматически запущен снова, если

- селектор передач находится в положении **D** при активированной (или нет) функции **M**, педаль тормоза отпускается
- селектор передач находится в положении **N**, педаль тормоза отпускается и селектор передач перемещается в положение **D** при активированной (или нет) функции **M**
- селектор передач находится в положении **P**, педаль тормоза нажата и селектор передач перемещается в положение **R**, **N** или **D** при активированной (или нет) функции **M**
- включается задняя передача

Тип В: Двигатель будет автоматически запущен снова, если

- селектор передач находится в положении **D** или **M**, педаль тормоза отпускается
- селектор передач находится в положении **N**, педаль тормоза нажата и селектор передач перемещается в положение **D** или **M**
- включается задняя передача

Автоматический запуск двигателя системой stop & start

Чтобы система могла автоматически запустить двигатель, рычаг селектора должен находиться в положении нейтральной передачи.
Если в режиме Autostop выполнено одно из следующих условий, система Stop & Start автоматически запустит двигатель:

- в зависимости от двигателя скорость автомобиля превышает 3 км/ч или 25 км/ч (с механической КПП)
- скорость автомобиля превышает 3 км/ч (с автоматической КПП)
- система stop & start деактивирована вручную
- открыта дверь водителя.
- открыта сдвижная дверь
- расстегнут ремень безопасности водительского сиденья
- слишком низкая температура двигателя
- уровень зарядки аккумуляторной батареи ниже заданного
- недостаточный вакуум в тормозной системе
- автомобиль движется со скоростью не меньше скорости пешехода
- система климат-контроля запрашивает включение двигателя

- вручную включено кондиционирование воздуха

Если к розетке подключено электрическое устройство, например, портативный проигрыватель компакт-дисков, в момент перезапуска двигателя может произойти заметный кратковременный провал напряжения.

Тормоза

Тормозная система имеет два независимых друг от друга тормозных контура.
При отказе одного тормозного контура автомобиль будет тормозить с помощью другого контура. Однако для обеспечения эффективного торможения на тормозную педаль в этом случае придется нажимать сильнее. Это означает, что от вас потребуется больше усилий. Увеличится тормозной путь. Перед тем как продолжить поездку, обратитесь за помощью на станцию техобслуживания.
Если двигатель не работает, после одного или двух нажатий на педаль тормоза перестает работать тормозной усилитель.
Эффективность торможения не снизится, но для торможения понадобится гораздо большее усилие. Очень важно помнить об этом при буксировке.

Стояночный тормоз

Предупреждение
Перед тем как покинуть автомобиль, убедитесь, что стояночный тормоз включен.

Индикатор Ⓟ горит постоянно при включении стояночного тормоза.

Механический стояночный тормоз

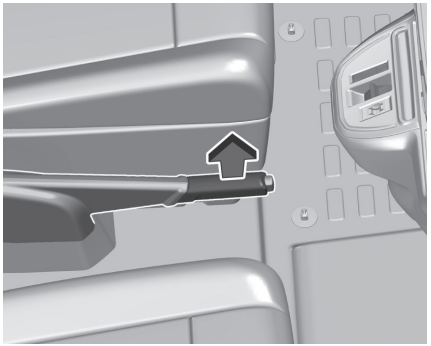

Предупреждение
Не нажимая кнопку фиксатора, сильно затяните стояночный тормоз. На спуске или подъеме стояночный тормоз следует затягивать с максимальным усилием. Чтобы отключить стояночный тормоз, слегка приподнимите рычаг, нажмите на кнопку фиксатора и полностью опустите рычаг. Для уменьшения усилия, необходимого для включения стояночного тормоза, одновременно с его затяжкой нажмите педаль тормоза.

Электрический стояночный тормоз



Включение на неподвижном автомобиле

Предупреждение
Потяните выключатель Ⓟ и удерживайте его не менее одной секунды, пока индикатор Ⓟ не загорится постоянным светом и не включится стояночный тормоз. Электромеханический стояночный тормоз будет автоматически затянут с необходимым усилием. Перед тем как покинуть автомобиль, проверьте состояние электромеханического стояночного тормоза.

Электрический стояночный тормоз можно затянуть даже при выключенном зажигании. Не используйте слишком часто электрический стояночный тормоз при неработающем двигателе, так как это приведет к разряду аккумуляторной батареи автомобиля.

Отключение

Включите зажигание. Нажмите и удерживайте педаль тормоза, затем нажмите клавишу выключателя Ⓟ.

Функция трогания с места

Автомобили с механической коробкой передач: Электромеханический стояночный тормоз отпускается автоматически, если нажать на педаль сцепления, затем немного отпустить ее и слегка нажать на педаль акселератора. Это возможно только в том случае, если включен автоматический режим работы электромеханического стояночного тормоза. Этого не происходит при одновременном подъеме выключателя Ⓟ.
Для автомобилей с автоматической коробкой передач: Электромеханический стояночный тормоз автоматически отпускается при переключении на **R**, **D** или **M** с последующим нажатием педали акселератора. Это возможно только в том случае, если включен автоматический режим работы электромеханического стояночного тормоза. Этого не происходит при одновременном подъеме выключателя Ⓟ.
Электрические автомобили: Электромеханический стояночный тормоз автоматически отпускается при выборе **R**, **D** или **B** с последующим нажатием педали акселератора. Это возможно только в том случае, если включен автоматический режим работы электромеханического стояночного тормоза. Это невозможно, если одновременно потянуть выключатель Ⓟ.

Торможение во время движения

Если во время движения удерживать выключатель Ⓟ вытянутым, электромеханический стояночный тормоз будет замедлять движение автомобиля. Как только клавиша выключателя Ⓟ будет отпущена, торможение прекратится.
При вытянутой клавише выключателя Ⓟ антиблокировочная тормозная система и электронная система динамической стабилизации обеспечивают курсовую устойчивость автомобиля. В случае возникновения неисправности электромеханического стояночного тормоза на дисплее информационного центра водителя появляется предупредительное сообщение. В случае отказа антиблокировочной тормозной системы и электронной системы динамической стабилизации, на приборной панели загорится индикатор (ABS) или , либо оба индикатора. В этом случае устойчивость автомобиля можно обеспечить только попеременным нажатием и отпусканием переключателя Ⓟ, пока автомобиль не остановится.

Автоматический режим работы

В автоматическом режиме включение и выключение электрического стояночного тормоза происходит без участия водителя. Включить или выключить электрический стояночный тормоз также можно вручную с помощью выключателя Ⓟ.
Автоматическое включение:

- Электрический стояночный тормоз включается автоматически при выключении зажигания на неподвижном автомобиле.
- В комбинации приборов загорается индикатор Ⓟ и на дисплее всплывает сообщение, подтверждающее включение.

Автоматическое выключение:

- Стояночный тормоз отпускается автоматически, когда автомобиль трогается с места.
- Ⓟ в комбинации приборов гаснет и отображается сообщение, подтверждающее выключение.

Если автомобиль оснащен автоматической коробкой передач, и стояночный тормоз не отключается автоматически, убедитесь, что передние двери закрыты надлежащим образом.

Отмена автоматического режима

В некоторых ситуациях, например в очень холодную погоду или при буксировке, необходимо отключить автоматический режим включения электромеханического стояночного тормоза.

► Запустите двигатель.
► Если стояночный тормоз отключен, включите его, потянув переключатель Ⓟ.
► Снимите ногу с педали тормоза.
► Нажмите переключатель Ⓟ и удерживайте его от 10 до 15 секунд.
► Отпустите переключатель Ⓟ.
► Выжмите и удерживайте педаль тормоза.
► Потяните и удерживайте переключатель Ⓟ в течение двух секунд.

Выключение автоматического режима управления электрическим стояночным

тормозом подтверждается включением индикатора AUTO (P) OFF в информационном центре водителя. Электрический стояночный тормоз может быть включен и выключен только вручную.
Чтобы снова включить автоматический режим, повторите описанные выше действия.

Предупреждение

- Не ставьте автомобиль на стоянку над легковоспламеняющейся поверхностью. Нагретая до высокой температуры выхлопная система может вызвать возгорание поверхности.
- Активируйте стояночный тормоз.
- Если автомобиль стоит на ровной поверхности или на подъеме, включите первую передачу или переведите рычаг селектора в положение P (АКПП типа A) или N (АКПП типа B). Остановившись на подъеме, поверните передние колеса в сторону от бордюрного камня.
- Если автомобиль стоит на спуске, включите заднюю передачу или переведите рычаг селектора в положение P (АКПП типа A) или N (АКПП типа B). Поверните передние колеса к бордюрному камню.
- Закройте окна.
- Выключите двигатель.
- Выньте ключ зажигания из замка зажигания или выключите зажигание автомобиля с помощью кнопки питания. Покачайте рулевое колесо, пока не почувствуете, что сработал его блокиратор.

FCEV: при стоянке автомобиля в течение более 10 часов в холодных условиях и при низком уровне заряда высоковольтной батареи рекомендуется подключить автомобиль к сети.

Проверка работоспособности

Если автомобиль неподвижен, электрический стояночный тормоз может затягиваться автоматически. Таким образом выполняется проверка работоспособности системы.

Ошибка

Режим отказа электрического стояночного тормоза отображается контрольным индикатором (P)! и сообщением на дисплее информационного центра водителя.
Индикатор (P) мигает: электрический стояночный тормоз затянут не полностью или выключен. Если мигание индикатора не прекращается, отпустите электрический стояночный тормоз и попытайтесь затянуть его снова.

Рекуперативное торможение

Предупреждение
При очень низкой температуре или почти полном заряде тяговой аккумуляторной батареи тормозное усилие регенеративного торможения может быть временно снижено. Если тормозное усилие недостаточно, водителю следует приготовиться к применению педали торможения.

Предупреждение
В зависимости от тормозного усилия двигателя загораются стоп-сигналы.

Рекуперативное торможение позволяет преобразовывать энергию торможения двигателем в электрическую энергию и использовать ее для зарядки тяговой аккумуляторной батареи.

Коробка передач

Автоматическая коробка передач

Автоматическая коробка передач может работать как в режиме автоматического, так и в режиме ручного переключения передач.

Селектор передач

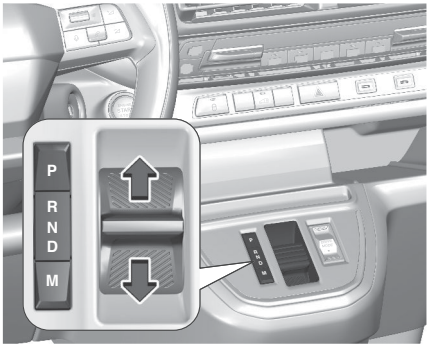

E-ПЕРЕКЛЮЧАТЕЛЬ

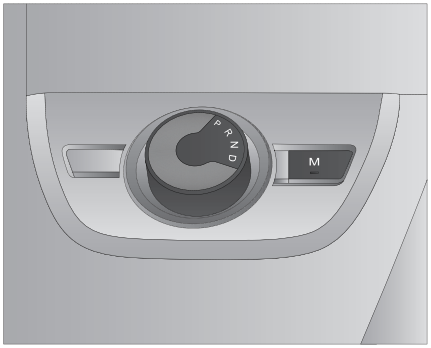

Переведите/поверните селектор или нажмите соответствующие кнопки.

P: режим парковки

R: режим заднего хода

N: нейтральная передача

D: автоматический режим

M: ручной режим

После перемещения/поворота селектор возвращается в среднее положение.
Установленный режим отображается в информационном центре водителя.
При перемещении/повороте селектора за точку промежуточной фиксации нейтральная передача **N** пропускается.
Никогда не нажимайте педали акселератора и тормоза одновременно.
Пр выборе режима **D** или **R** и отключении тормоза автомобиль медленно начинает движение.

Режим парковки P

Для активации режима **P** нажмите/выберите кнопку **P** на неподвижном автомобиле. В режиме **P** передние колеса автомобиля блокируются.
Для отключения режима **P** нажмите педаль тормоза и выберите требуемый режим.
Режим **P** автоматически активируется при:

- выключение зажигания;
- дверь водителя открыта, а скорость автомобиля ниже 2 км/ч
- В течение некоторого времени выбрана передача **N**

Если автомобиль движется слишком быстро, режим **P** не включается.

Режим заднего хода R

Для включения или отключения передачи заднего хода **R** необходимо, чтобы автомобиль был неподвижен, и выжата педаль тормоза.

Внимание
Перевод рычага селектора в положение **R** во время движения автомобиля вперед может привести к повреждению автоматической коробки передач. Включать передачу **R** следует только после остановки автомобиля.

Нейтральная передача N

В этом режиме силовой агрегат не передает крутящий момент на колеса.

Автоматический режим D

На скользкой дороге перейдите в режим **D**, чтобы улучшить дорожные характеристики и управляемость автомобиля.

Ручной режим M

В этом режиме можно переключать передачи вручную с помощью подрулевых переключателей.
Ручной режим **M** можно выбрать только с включенным режимом D.
При выборе повышенной передачи на слишком низкой скорости движения автомобиля или пониженной передачи при слишком высокой скорости движения переключение не происходит.
В ручном режиме при повышенных оборотах коленчатого вала двигателя не происходит переключения на более высокую передачу.

- ▶ Нажмите на кнопку **M**.
- ▶ Используйте подрулевые лепестки для ручного переключения передач.
- ▶ Потяните на себя правый лепесток **«+»**, чтобы включить следующую более высокую передачу.
- ▶ Потяните на себя левый лепесток **«–»**, чтобы включить следующую более низкую передачу.
- ▶ Если потянуть лепесток несколько раз, можно переключиться через передачу.
- ▶ Чтобы вернуться в режим **M**, нажмите кнопку **D** еще раз.

Индикация переключения передач

Значок ▲ или ▼ с цифрой высвечивается, когда рекомендуется сменить передачу для экономии топлива.
Индикация передач работает только в ручном режиме.

Движение накатом

В некоторых ситуациях, например в автоматической мойке и пр., необходимо,

чтобы колеса могли свободно двигаться при выключенном двигателе.
Во избежание автоматического переключения автомобиля из режима **N** в **P** активируйте движение накатом: Когда автомобиль стоит с работающим двигателем, выполните следующие действия:

- ► Выжмите педаль тормоза и выберите **N**.
- ► Нажмите и удерживайте педаль тормоза в течение пяти секунд, выключите зажигание (на автомобилях, оборудованных кнопкой питания: нажмите и удерживайте кнопку питания) и переместите селектор вперед или назад.
- ► Отпустите педаль тормоза и включите зажигание.
- ► Выжмите и удерживайте педаль тормоза, нажмите выключатель Ⓟ
- ► Отпустите педаль тормоза и выключите зажигание.

Чтобы вернуться в нормальный режим работы, выжмите педаль тормоза, включите двигатель и выберите режим **P**.
Чтобы вернуться в нормальный режим работы в автомобилях, оснащенных электронным ключом, включите зажигание, а затем снова выключите его, не нажимая на педаль тормоза.

Ошибка

При возникновении неисправности загорается 🔧 и на дисплей информационного центра водителя выводится сообщение.
Электронный блок управления КПП позволяет включать только третью передачу. Коробка передач прекращает переключать передачи автоматически.
Не превышайте скорость 100 км/ч.
Обратитесь в сервисный центр.

Механическая коробка передач

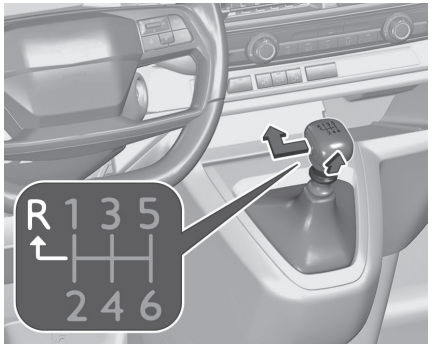

Для включения передачи заднего хода выжмите педаль сцепления, потяните кольцо на рычаге переключения передач вверх и переместите рычаг до упора влево и вперед.
Если передача не включается, установите рычаг в нейтральное положение, отпустите и снова выжмите педаль сцепления. Еще раз попробуйте включить передачу.
Не выжимайте сцепление без необходимости.
Во время движения отпускайте педаль сцепления полностью. Не пользуйтесь педалью в качестве подставки для ног.
Если в течение определенного времени обнаруживается проскальзывание сцепления, мощность двигателя уменьшается. На дисплее информационного центра водителя отобразится предупреждающее сообщение.
Отпустите сцепление.

Внимание
Не рекомендуется управлять автомобилем, держа руку на рычаге селектора переключения передач.

Селектор режимов движения (электрический)

В автомобиле используется электрический привод с 1-ступенчатой коробкой передач.

Внимание
Если автомобиль плохо ускоряется или не реагирует на ваши попытки ускориться, не продолжайте поездку. Возможно повреждение селектора передач. Немедленно обратитесь на станцию техобслуживания.

Внимание
Пробуксовка колес или удержание автомобиля на месте на подъеме с использованием только педали акселератора может привести к повреждению селектора передач. Если вы застряли, не допускайте проворачивания колес. При остановке на склоне используйте тормоза, чтобы удержать автомобиль на месте.

Селектор расположен на центральной консоли между сиденьями.

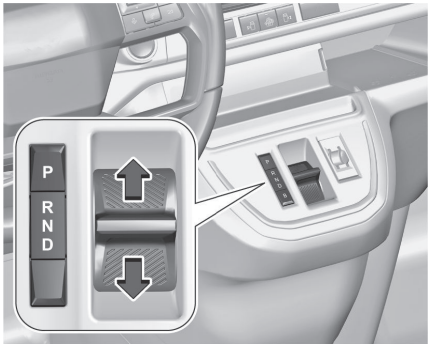

Переведите рычаг или нажмите соответствующие кнопки.

P: режим парковки

R: режим заднего хода

N: нейтральная передача

D: автоматический режим

После переключения передач селектор возвращается в среднее положение.
Установленный режим отображается в информационном центре водителя.
При перемещении селектора за точку промежуточной фиксации нейтральная передача **N** пропускается.
Никогда не нажимайте педали акселератора и тормоза одновременно.
Пр выборе режима **D** или **R** и отключении тормоза автомобиль медленно начинает движение.

Режим парковки P

Для активации режима **P** нажмите кнопку **P** при неподвижном автомобиле. В режиме **P** передние колеса автомобиля блокируются.
Для отключения режима **P** нажмите педаль тормоза и выберите требуемый режим.
Режим **P** автоматически активируется при:

- выключение зажигания;
- дверь водителя открыта, а скорость автомобиля ниже 2 км/ч
- В течение некоторого времени выбрана передача **N**

Режим заднего хода R

Для включения или отключения передачи заднего хода **R** необходимо, чтобы автомобиль был неподвижен, и выжата педаль тормоза.

Нейтральная передача N

В этом режиме силовой агрегат не передает крутящий момент на колеса.

Автоматический режим D

Этот режим используется для обычного движения.

Режим рекуперативного торможения и управления одной педалью

В этом режиме скорость движения автомобиля значительно снижается при отпускании педали акселератора без нажатия на педаль тормоза.
Используйте максимальное тормозное усилие на крутых спусках, в глубоком снегу, в грязи и при движении с частыми остановками в плотном потоке.

Предупреждение
При очень низкой температуре или почти полном заряде тяговой аккумуляторной батареи тормозное усилие регенеративного торможения может быть временно снижено. Если тормозное усилие недостаточно, водителю следует приготовиться к применению педали торможения.

BEV

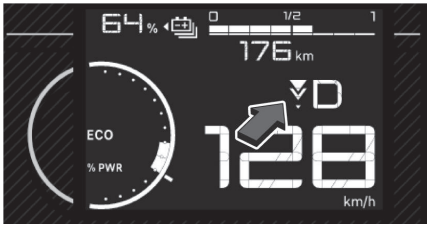

Можно выбрать три уровня торможения. Текущий уровень торможения отображается в виде одного-трех треугольных сегментов в информационном центре водителя.

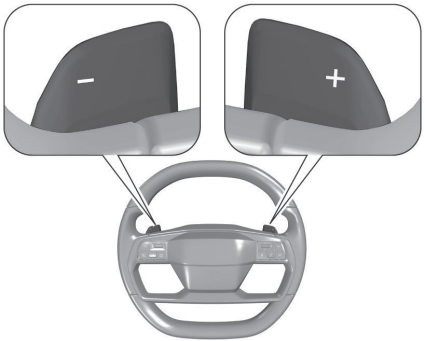

Чтобы увеличить тормозное усилие, потяните левый переключатель **-**, а чтобы его уменьшить - потяните правый переключатель **+**.

Режимы вождения

Селектор режимов вождения

Доступны следующие режимы движения:

- Режим Normal
- Электропитание
- Экономичный режим

Каждому режиму движения соответствует свой набор настроек автомобиля.

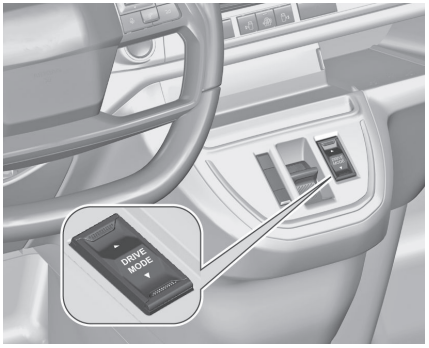

Режим движения выбирается переключателем, как показано на иллюстрации. Режимы движения также можно выбрать на странице меню, которая открывается на информационном дисплее при нажатии на переключатель.

Режим Normal

Этот режим движения используется по умолчанию. При каждом включении зажигания выбирается этот режим.
Электрическая тяга: Чтобы оптимизировать запас хода, мощность электрического двигателя уменьшается.

Режим мощности

Обеспечивает такие же тягово-динамические характеристики, как и в режиме Normal, но при полной загрузке автомобиля.

Эко-режим

Оптимизирует расход энергии, снижая эффективность работы системы отопления и кондиционирования, а также снижая тягово-динамические характеристики электрического двигателя.
BEV: Для увеличения запаса хода мощность электродвигателя и системы отопления снижаются.

Автомобиль на топливных элементах - ограниченная мощность

Если уровень заряда высоковольтной тяговой аккумуляторной батареи опускается ниже 35%, система переходит в режим ограниченной мощности. Ускорение и максимальная скорость при этом ограничиваются.

Тяговые режимы

Внимание
Автомобиль предназначен в основном для езды по дорогам с твердым покрытием, но иногда позволяет ездить и по бездорожью.
Тем не менее, избегайте движения по местности, где автомобиль может быть поврежден из-за препятствий, например, камней, а также по местности с крутыми склонами и плохим сцеплением с поверхностью.
Не пересекайте водные преграды.

Внимание
При езде по бездорожью резкие движения и маневры могут привести к наезду на препятствия или потере управления.

Внимание
При выборе тягового режима выбирайте только тот режим, который соответствует текущим условиям передвижения.

Тяговые режимы предназначены для оптимизации сцепления с дорогой в условиях плохого сцепления (снег, грязь и песок).
Тяговые режимы позволяют выбрать один из трех режимов с помощью переключателя:

- режим snow (снег) ;
- режим mud (грязь) ;
- режим sand (песок) .

Режим Snow (Снег)

Этот режим оптимизирует вращение колес, чтобы гарантировать наилучшее ускорение в зависимости от имеющегося сцепления с дорогой.
Этот режим включается автоматически при движении со скоростью до 80 км/ч.

Режим Mud (Грязь)

В этом режиме при старте допускается значительная пробуксовка колеса с наименьшим сцеплением с дорогой, что позволяет удалить грязь и восстановить сцепление с дорогой.
Одновременно на колесо с наибольшим сцеплением с дорогой подается максимальный крутящий момент.
При движении вперед система оптимизирует и поддерживает высокие обороты для увеличения тяги.
Этот режим включается автоматически при движении со скоростью до 60 км/ч.

Режим Sand (Песок)

При активации этот режим обеспечивает медленное одновременное вращение двух ведущих колес, позволяя автомобилю продвигаться вперед и снижая риск «закапывания».
При движении вперед система поддерживает высокие обороты для увеличения тяги.
Этот режим включается автоматически при движении со скоростью до 60 км/ч.

Выхлопные газы

Опасность
Выхлопные газы двигателя содержат ядовитый угарный газ, который не имеет цвета и запаха и при вдыхании может привести к летальному исходу.
Если выхлопные газы двигателя проникли в салон автомобиля, откройте окна.
Устраните причину неисправности на станции техобслуживания.
Не допускайте вождения с открытым багажным отделением во избежание попадания выхлопных газов внутрь автомобиля.

Сажевый фильтр

Автоматическая очистка

Сажевый фильтр улавливает частицы сажи, содержащиеся в отработавших газах двигателя.
О начале загрязнения сажевого фильтра свидетельствует мигание  или , сопровождаемое сообщением в информационном центре водителя.
Как только позволит ситуация на дороге, выполните регенерацию фильтра. Для этого необходимо двигаться со скоростью не менее 60 км/ч, пока индикатор не погаснет.

ПРИМЕЧАНИЕ:

На новом автомобиле первые операции по регенерации выхлопного фильтра могут сопровождаться запахом гари, что является нормальным явлением. При длительной эксплуатации автомобиля на очень низкой скорости или на холостом ходу при ускорении из выхлопной трубы может выделяться водяной пар. Это не влияет на характеристики автомобиля и окружающую среду.

Очистка невозможна

Если индикатор  или  горит, и при этом раздается звуковой сигнал и отображается сообщение, это указывает на низкий уровень реагента в бачке сажевого фильтра.
Следует немедленно заправить бачок.
Обратитесь за помощью на станцию техобслуживания.

Каталитический нейтрализатор

Каталитический нейтрализатор уменьшает содержание вредных веществ в отработавших газах.

Внимание
Другие топлива, кроме перечисленных, могут повредить каталитический нейтрализатор или электронные компоненты.
Несгоревший бензин может перегреть и повредить каталитический нейтрализатор.
Поэтому избегайте чрезмерного использования стартера, осушения топливного бака и запуска двигателя с помощью толкания или буксировки.

При пропусках зажигания, нестабильной работе двигателя, снижении мощности двигателя или других проблемах, как можно скорее обратитесь для устранения дефекта на станцию техобслуживания. В экстренной ситуации можно продолжить движение в течение короткого времени, при этом частота вращения двигателя и скорость автомобиля не должны быть высокими.

Топливо

Заправка дизельным топливом

Дизельные двигатели совместимы с биотопливом, соответствующим текущим и

будущим европейским стандартам. Такое топливо можно приобрести на АЗС:

B7

Дизельное топливо, соответствующее стандарту EN590, смешанное с биотопливом, соответствующим стандарту EN14214 (допускается содержание до 7 % метиловых эфиров жирных кислот)

B10

Дизельное топливо, соответствующее стандарту EN16734, смешанное с биотопливом, соответствующим стандарту EN14214 (допускается содержание до 10 % метиловых эфиров жирных кислот)

XTL

Парафиновое дизельное топливо, соответствующее стандарту EN15940, смешанное с биотопливом, соответствующим стандарту EN14214 (допускается содержание до 7 % метиловых эфиров жирных кислот).

B20 B30

Допускается использовать топливо B20 или B30, соответствующее стандарту EN16709. В то же время даже при ограниченном использовании такого топлива требуется неукоснительное соблюдение специальных условий обслуживания, т.н. "условий для интенсивной эксплуатации".
За дополнительной информацией обращайтесь в сервисную сеть или в специализированный техцентр.

Внимание
Использование любых других типов (био)топлива (растительных и животных масел, чистых или разбавленных, бытового топлива и т.д.) строго запрещается (опасность повреждения двигателя и топливной системы).

ПРИМЕЧАНИЕ:

Допускается применение только добавок к дизельному топливу, соответствующих стандарту B715000.

Эксплуатация в условиях низких температур

При температуре ниже 0 °C может наблюдаться парафинизация, замерзание или загустевание некоторых видов дизельного топлива с добавлением биодизеля, что приведет к неработоспособности топливной системы. Могут возникнуть трудности с пуском и работой двигателя. Если температура воздуха на улице ниже 0 °C, следует заправляться зимним дизельным топливом.
При очень низких температурах (ниже -20 °C) можно использовать арктическое дизельное топливо. Использовать такое топливо в теплую и жаркую погоду не рекомендуется, так как это может привести к остановке двигателя, затруднению его пуска или повреждению системы впрыска.

Заправка водородом

H2

Разрешается использовать только водородное топливо, соответствующее требованиям европейских стандартов DIN EN 17124 или ISO 14687 либо аналогичного стандарта.

FUEL TYPE : CHG
MFP : 87.5 MPa (12690 psi)
NWP : 70 MPa (10150 psi)
H2

На крышке топливного бака имеется табличка с указанием допустимого типа водородного топлива, а также максимального давления заправки (MFP) и номинального рабочего давления (NWP).
В странах ЕС пистолеты заправочных станций имеют такую же маркировку.
Заправлять бак следует только разрешенным типом топлива.

ПРИМЕЧАНИЕ:

Если уровень заряда высоковольтной батареи и уровень водородного топлива очень низкий, сначала зарядите высоковольтную батарею, а затем заправьте водородное топливо.

Дата окончания срока службы баков для водородного топлива

Опасность
Ни в коем случае не заправляйте баки для водородного топлива после истечения срока их годности.

Заправка топливом

Опасность
Перед заправкой выключите зажигание и все внешние нагреватели с камерами сгорания.
Во время заправки соблюдайте инструкции и правила техники безопасности заправочной станции.

Опасность
Топливо легко воспламеняется и взрывоопасно.
Не курите. Не допускайте использования/образования открытого пламени или искр.
Если в автомобиле ощущается запах топлива, немедленно обратитесь на станцию техобслуживания для устранения неисправности.

Наклейка с пиктограммами на крышке люка топливного бака содержит указания о допустимых типах топлива. В странах ЕС пистолеты заправочных станций имеют такую же маркировку. Заправлять бак следует только разрешенным типом топлива.

Внимание
В случае заправки неправильного топлива не включайте зажигание.

Топливозаправочная горловина расположена с левой стороны автомобиля сзади.



Если автомобиль оснащен системой разблокировки с помощью электронного ключа, крышку люка топливного бака можно открыть только если замки дверей разблокированы. На некоторых модификациях для отпирания крышки люка топливного бака необходимо надавить на нее или потянуть за правый нижний угол.
На некоторых модификациях необходимо вставить ключ в замок и отпереть пробку наливной горловины.

► Откройте крышку, медленно вращая её против часовой стрелки.

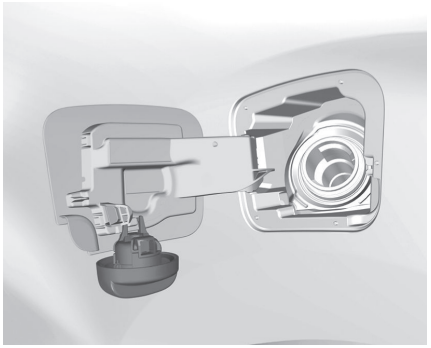

Крышку топливозаправочной горловины можно повесить на крючок с внутренней стороны люка.

► Установите пистолет вдоль оси топливозаправочной горловины и слегка нажмите, чтобы вставить его в бак.

► Чтобы заправить топливо в бак, нажмите рычаг на заправочном пистолете.

После автоматической отсечки бак можно дополнительно заполнить, нажав на пистолет насоса не более двух раз.

Внимание
Немедленно вытрите пролившееся топливо.

► Чтобы закрыть крышку, поверните ее по часовой стрелке до щелчка.

► Закройте крышку до фиксации.

Крышка заливной горловины

Следует использовать только фирменную крышку наливной горловины топливного бака.

В дизельных автомобилях используются специальные крышки заливной горловины.

Автомобиль на топливных элементах (FCEV)

Опасность
Перед заправкой выключите зажигание и все внешние нагреватели с камерами сгорания.
Во время заправки соблюдайте инструкции и правила техники безопасности заправочной станции.

Опасность
Ни в коем случае не заправляйте автомобиль после аварии. Обратитесь в сервисный центр.

Предупреждение
Используйте только заправочные станции, соответствующие стандарту заправки SAE J2601 или EN 17127.

ПРИМЕЧАНИЕ:

Система не позволяет одновременно заправлять и заряжать автомобиль.

ПРИМЕЧАНИЕ:

Если заправка автомобиля невозможна, обратитесь за помощью в сервисный центр.

ПРИМЕЧАНИЕ:

После того как система разрешит заправку, необходимо начать заправку автомобиля в течение пяти минут.
Если это время истекло, процесс заправки блокируется. В этом случае закройте крышку топливозаправочной горловины и начните заправку снова.

ПРИМЕЧАНИЕ:

Не начинайте заправку, если крышка топливозаправочной горловины не зафиксирована надлежащим образом. Откройте и снова закройте крышку заправочной горловины топливного бака, затем запустите заново процедуру заправки.

Перед заправкой

Для начала заправки выполните следующие предварительные условия:

- Выключите зажигание.
- Включите стояночный тормоз.
- Переведите селектор передач в положение **P**.

Заправка топливом

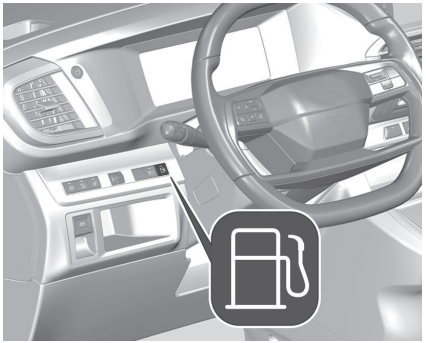

► Нажмите и удерживайте . Система выполняет проверку предварительных условий. Это может занять до одной минуты. Если предварительные условия выполнены, заслонка топливного бака разблокируется, на дисплей информационного центра водителя выводится сообщение и раздается предупреждающий звуковой сигнал.



► Откройте заслонку топливного бака, потянув за правый нижний угол. Заслонка топливного бака расположена с левой задней стороны автомобиля.

ПРИМЕЧАНИЕ:

Если заслонка топливного бака была снова закрыта по ошибке, ее необходимо заново открыть в течение одной минуты, в противном случае следует начать процесс заправки заново.

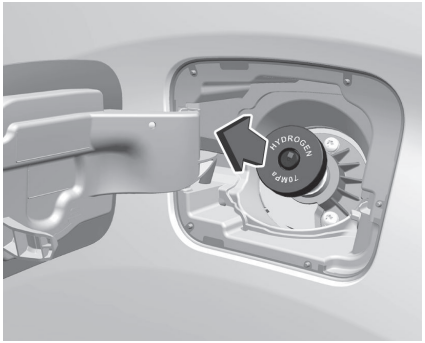

► Снимите крышку заправочной горловины и заправьте автомобиль, следуя инструкциям на заправочной станции.

► После заправки установите крышку заливочной горловины на место, закройте заслонку топливного бака и дайте ей активироваться.

Зарядка

Процедура зарядки АКБ

Общая информация

Предупреждение
Лицам, использующим кардиостимулятор или аналогичные устройства, следует проконсультироваться с врачом о возможных мерах предосторожности.
При наличии сомнений, во время зарядки не оставайтесь внутри автомобиля или вблизи него, рядом с зарядным кабелем или зарядным устройством.

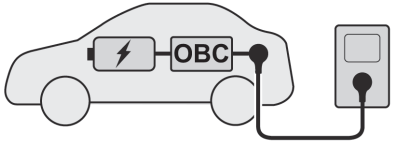

- тяговой аккумуляторной батареи автомобиля
- внутреннего бортового зарядного устройства (OBC)
- зарядного кабеля
- внешнего зарядного устройства

Зарядный кабель подключает автомобиль к внешнему зарядному устройству - источнику электроэнергии. Таким источником может быть бытовая электрическая розетка, розетка Green'Up, настенный блок или общедоступная зарядная станция.
Зарядка высоковольтной аккумуляторной батареи производится только постоянным током (DC). При зарядке автомобиля переменным током (AC) переменный ток необходимо преобразовать в постоянный. Для этого используется бортовое зарядное устройство автомобиля. Бортовое зарядное устройство может иметь мощность 7,4 кВт (однофазное) или 11 кВт (3-фазное).
Если автомобиль заряжается на общедоступной станции зарядки постоянным током, преобразование постоянного тока не требуется. Зарядку тяговой аккумуляторной батареи можно выполнять постоянным током непосредственно от станции зарядки постоянным током.
Скорость зарядки тяговой аккумуляторной батареи автомобиля зависит от самого слабого элемента зарядного цепи. Для достижения максимальной скорости зарядки зарядный кабель и зарядное устройство должны взаимно соответствовать.

ПРИМЕЧАНИЕ:

Убедитесь в том, что используемый зарядный кабель подходит к бортовому зарядному устройству автомобиля.

Расход электрической энергии и запас хода

Нет данных о расходе топлива и дальности пробега автомобиля на момент сдачи документа в печать.
Характеристики вашей модели указаны в сертификате соответствия вашего автомобиля или в других документах государственной регистрации.
Порядок определения расхода электрической энергии регламентируется Европейской директивой R (ЕС) № 715/2007 и № 2017/1151 (в актуальной редакции).

Типы зарядки

Существует несколько вариантов зарядки тяговой аккумуляторной батареи.

Зарядка от настенного блока



Настенный блок — это зарядное устройство, предназначенное для частных домов.
Он имеет зарядный кабель, который необходимо подключить к зарядному разъему автомобиля. Некоторые настенные блоки не имеют зарядного кабеля. В этом случае требуется отдельный зарядный кабель, который подключают к настенному блоку и зарядному разъему автомобиля.
Время зарядки может составлять примерно от 5 до 7 часов при мощности зарядки 11 кВт или от 7,5 до 9 часов при мощности зарядки 7,4 кВт.

Зарядка на зарядной станции

Зарядные станции могут предусматривать зарядку переменным или постоянным током. Время зарядки зависит от зарядной станции; наиболее быстрой является зарядка постоянным током. Зарядный кабель зарядной станции должен быть подключен к зарядному разъему автомобиля.



- Зарядка переменным током: Время зарядки может составлять примерно от 5 до 7 часов при мощности зарядки 11 кВт или от 7,5 до 9 часов при мощности зарядки 7,4 кВт.



- Зарядка постоянным током: При зарядной мощности 100 кВт зарядка примерно до 80 % емкости АКБ занимает около 30 минут.

Зарядка от бытовой электрической розетки



Для зарядки от бытовой электрической розетки подключите зарядный кабель к зарядному разъему автомобиля и к бытовой электрической розетке.
При мощности зарядки 1,8 кВт зарядка может занимать примерно от 30 до 38 часов.

Зарядные кабели

Зарядный кабель, поставляемый с автомобилем, совместим с электрическими системами в стране реализации автомобиля. Перед заграничной поездкой убедитесь в совместимости местных зарядных систем с зарядным кабелем.
Для получения дополнительной информации и надлежащих зарядных кабелей обратитесь в сервисную сеть или в специализированный техцентр.

Стандартный бытовой зарядный кабель (режим 2) / бытовой зарядный

кабель повышенной эффективности (режим 2)

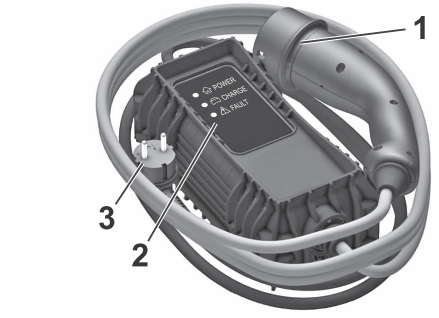

1: Зарядный пистолет

2: Индикаторы состояния

3: Сетевая вилка

Стандартные бытовые зарядные кабели (режим 2) используются для зарядки от бытовых электрических розеток.
В конструкцию стандартного бытового зарядного кабеля (режим 2) входят зарядный пистолет, пульт управления и вилка для подключения в бытовую электрическую розетку. На пульте управления имеются встроенный контроллер заряда и несколько светодиодов, показывающих состояние зарядки.
Конструкция бытовых зарядных кабелей повышенной эффективности (режим 2) аналогична конструкции стандартных бытовых зарядных кабелей (режим 2).
Тем не менее, зарядная мощность бытовых зарядных кабелей повышенной эффективности (режим зарядки 2) выше зарядной мощности стандартных бытовых зарядных кабелей (режим 2).
Бытовые зарядные кабели повышенной эффективности (режим 2) используются с розетками Green'Up, которые должны быть установлены квалифицированным электриком на стороне клиента.

Индикаторы состояния зарядного кабеля

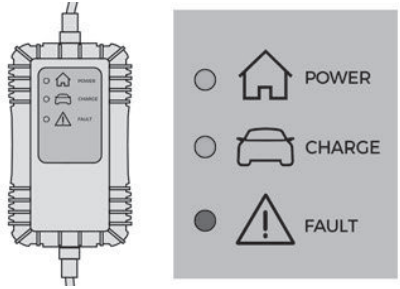

При подключении зарядного кабеля выполняется его быстрая самопроверка, при которой на короткое время загораются все индикаторы состояния. Назначение индикаторов состояния см. в руководстве изготовителя зарядного кабеля.

Важная информация о передвижной зарядке электромобилей на аккумуляторах (BEV)

- ► Зарядка электромобилей на аккумуляторах (BEV) может нагружать электрическую сеть сильнее обычных бытовых приборов.
- ► Прежде чем выполнять подключение к электрической розетке, попросите квалифицированного электрика проверить электросеть (розетку, электропроводку, соединения и защитные устройства) на пригодность для работы с нагрузкой непрерывным током 10 А.
- ► Электрические розетки могут изнашиваться при нормальном использовании и повреждаться со временем, в результате чего они становятся непригодными для зарядки электромобилей на аккумуляторах (BEV).
- ► При зарядке проверяйте электрическую розетку и вилку и прекратите зарядку, если розетка или вилка нагрелись. Если такое происходит, вызовите квалифицированного электрика для ремонта розетки.
- ► При зарядке на улице используйте розетку, защищенную от атмосферных воздействий во время использования.
- ► Закрепите зарядный кабель так, чтобы уменьшить нагрузку на электрическую розетку и вилку.

Зарядный кабель для режима 3



1: Зарядный пистолет

2: Вилка для настенного блока / станции зарядки переменным током

Зарядные кабели режима 3 используются для зарядки от настенных блоков и станций зарядки переменным током. Зарядный кабель режима 3 оборудован зарядным пистолетом и вилкой для подключения к настенному блоку / станции зарядки переменным током. Настенные блоки / станции зарядки переменным током могут быть оборудованы встроенным зарядным кабелем режима 3. Более подробную информацию о зарядном кабеле режима 3 см. в руководстве изготовителя зарядного кабеля.

Зарядный кабель режима 4

ПРИМЕЧАНИЕ:

Используйте только кабели для зарядки постоянным током длиной менее 30 метров.

Зарядные кабели режима 4 используются для зарядки постоянным током. Поскольку зарядные кабели режима 4 встроены в станции зарядки постоянным током, они оборудованы только зарядным пистолетом.

Таблички идентификации на гнездах/разъемах для зарядки

Таблички идентификации наклеены на автомобиле, зарядном кабеле и зарядном устройстве, чтобы информировать пользователя о том, какое устройство необходимо использовать.



Зарядный разъем — со стороны автомобиля (режим 2 или 3)



Розетка для зарядки — со стороны зарядного устройства (режим 3)



Зарядный разъем — со стороны автомобиля (режим 4)

Предупреждение
Не допускайте попадания жидкостей в зарядный порт автомобиля, автомобильный штекер зарядного кабеля и бытовую электрическую розетку.

При зарядке переменным током / зарядке постоянным током на общедоступных зарядных станциях соблюдайте инструкции по использованию соответствующей зарядной станции. Общедоступные станции зарядки переменным током могут не иметь встроенного зарядного кабеля. В этом случае требуется переносной зарядный кабель режима 3.

Предупреждение
При зарядке от бытовой электрической розетки используйте только ту розетку, которая должным образом заземлена и защищена дифференциальным выключателем на 30 мА.
Используйте только бытовую электрическую розетку, защищенную автоматическим выключателем, рассчитанным на силу тока в электрической цепи.
Поручите квалифицированному электрику проверить используемую электропроводку. Электросистема должна соответствовать национальным стандартам и быть совместимой с автомобилем.
При использовании специальной бытовой электрической розетки поручите ее установку квалифицированному электрику.
Убедитесь, что электрическая розетка, вилка и кабель не выдерживают веса блока управления.

Зарядка

► Переключите в положение **P** и выключите автомобиль.



- Нажмите на лючок зарядного разъема, чтобы открыть его.
- При необходимости возьмите зарядный кабель из багажного отделения.
- При необходимости вставьте вилку зарядного кабеля в соответствующий разъем внешнего источника питания.

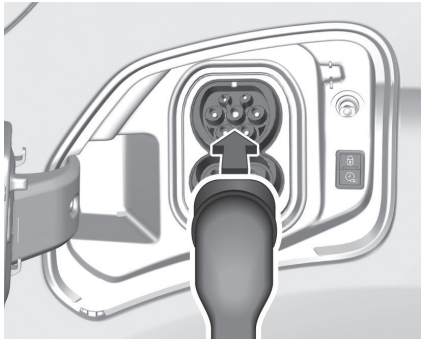

- Вставьте штекер зарядного кабеля в зарядный разъем автомобиля.

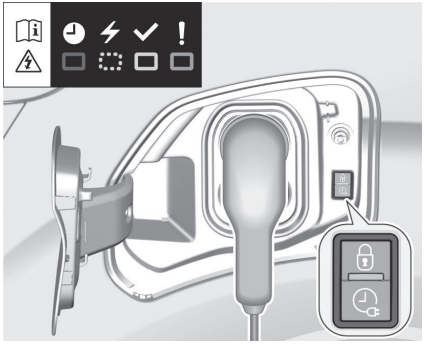

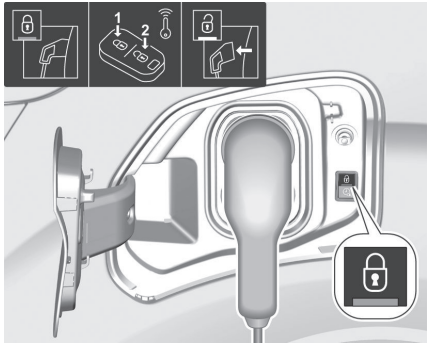

После начала зарядки штекер блокируется в зарядном разъеме автомобиля, и его извлечение невозможно, пока идет зарядка.

Загорается индикатор .

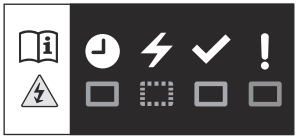

На начало зарядки указывает мигающий зеленый индикатор состояния на зарядном разъеме и на пульте управления зарядного кабеля, если имеется.

Состояние светового индикатора зарядки	**Значение**
Белый, горит постоянно	Встречающая подсветка при открытии крышки зарядного разъема и отсоединении зарядного кабеля.
Мигающая белая	Инициализация зарядки.
Синий, горит постоянно	Отсроченная зарядка.
Мигающий зеленый	Идет зарядка.
Зеленый, горит постоянно	Зарядка завершена.
Красный, горит постоянно	Неисправность.

Предупреждение
Если крышка зарядного разъема подверглась удару, даже легкому, не используйте ее.
Не разбирайте и не вносите изменений в зарядный разъем. Это может привести к поражению электрическим током и/или возгоранию!
Обратитесь в дилерский центр или на СТОА.

Отмена процесса зарядки

ПРИМЕЧАНИЕ:

На общественных зарядных станциях отмена и последующее возобновление процесса зарядки может привести к дополнительным расходам.
После запуска процесса зарядки отпирание дверей без отмены процесса зарядки возможно только в том случае, если предварительно активирована функция выборочного отпирания.

- Нажмите на ПДУ, чтобы отменить процесс зарядки в любой момент.
- Чтобы отменить процесс зарядки в любой момент, если активирована функция выборочного запирания автомобиля, нажмите дважды.

Отключение зарядки

Тяговая аккумуляторная батарея полностью заряжена, если индикатор состояния на зарядном разъеме непрерывно светится зеленым.

- Чтобы вынуть штекер из зарядного разъема, разблокируйте автомобиль.

Если автомобиль уже разблокирован, заблокируйте и снова разблокируйте его.

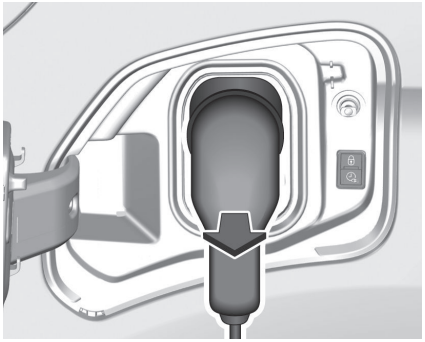

- В течение 30 секунд после отпирания отсоедините штекер зарядного кабеля от зарядного разъема.
- Закройте лючок зарядного разъема, нажав на центральную часть крышки до срабатывания защелки.
- Отсоедините зарядный кабель от внешнего источника питания.
- При необходимости храните зарядный кабель в багажном отделении.

Пока зарядный кабель подключен к разъему на автомобиле, начать движение невозможно.

Программируемая зарядка

По умолчанию зарядка начинается сразу, как только зарядный кабель подключен к зарядному разъему автомобиля.
Программируемая зарядка автомобиля возможна только при зарядке от бытовой электрической розетки / розетки Green'Up или от настенного блока.
Есть два способа использования программируемой зарядки с помощью информационного дисплея в зависимости от типа информационно-развлекательной системы



- Нажмите .
- Коснитесь .
- Выберите **Зарядка**.
- Коснитесь .

- ▶ Задайте остаток времени до начала зарядки в часах и минутах.
- ▶ Нажмите **OK**.
- ▶ Подключите автомобиль.

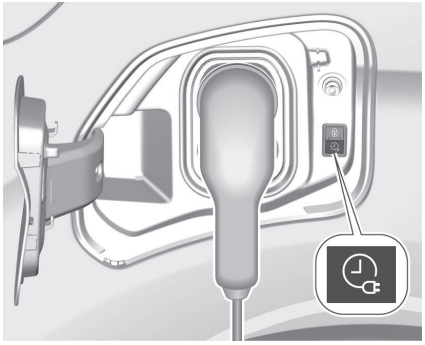

- ▶ В течение одной минуты нажмите , чтобы включить режим программируемой зарядки.
- ▶ В зависимости от модификации заприте автомобиля.

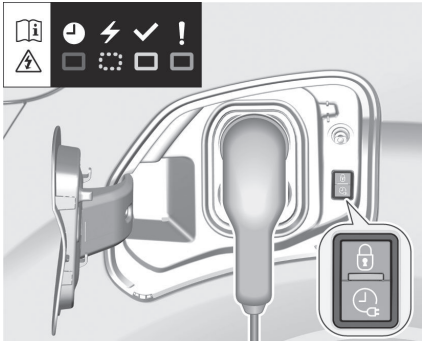

Синее свечение индикатора состояния показывает, что активна программируемая зарядка.

Подключение

- ▶ Перед зарядкой убедитесь, что селектор коробки передач переведен в режим P, иначе зарядка не начнется.
- ▶ Откройте лючок зарядного разъема, нажав кнопку, и убедитесь в отсутствии посторонних предметов в зарядном разъеме.

Домашняя зарядка, режим 2

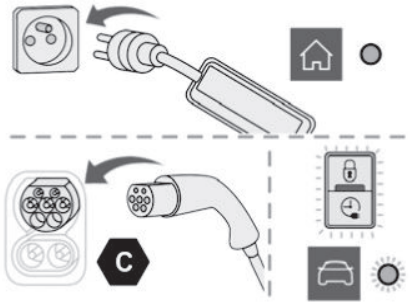

- ▶ Подключите зарядный кабель с блоком контроля к домашней электрической розетке.
  После подключения все контрольные лампы на блоке контроля на короткое время загораются, затем продолжает гореть только зеленая контрольная лампа **POWER** (Питание).
- ▶ Снимите защитную сетку зарядного штекера.
- ▶ Вставьте штекер в зарядный разъем.
  О начале зарядки свидетельствует мигание зеленых контрольных ламп **CHARGE** (Зарядка) на крышке и блоке контроля.
  Если это не так, то зарядка не началась; повторите процедуру и убедитесь, что все подключено правильно.
  Включение красной контрольной лампы на крышке подтверждает фиксацию штекера.

ПРИМЕЧАНИЕ:

Если по завершении зарядки зарядный кабель все еще подключен, при открытии двери водителя на панели приборов в

течение 20 секунд будет отображаться уровень заряда.

Ускоренная зарядка, режим 3

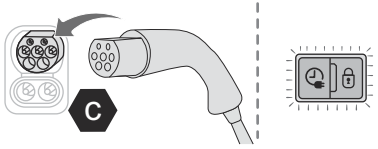

- ► Следуйте инструкциям по эксплуатации поста ускоренной зарядки (Wallbox).
- ► Снимите защитную сетку зарядного штекера.
- ► Вставьте штекер в зарядный разъем.

О начале зарядки свидетельствует мигание зеленой контрольной лампы зарядки на крышке.
Если это не так, то зарядка не началась; повторите процедуру и убедитесь, что подключение выполнено правильно.
Включение красной контрольной лампы на крышке подтверждает фиксацию штекера.

Сверхбыстрая зарядка, режим 4

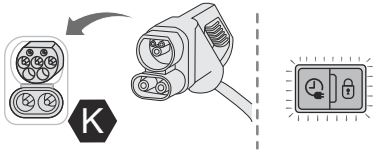

- ► В зависимости от комплектации автомобиля снимите защитную крышку с нижней части разъема.
- ► Следуйте инструкциям по эксплуатации и подключите кабель терминала ускоренной зарядки к разъему автомобиля.

О начале зарядки свидетельствует мигание зеленых контрольных ламп зарядки на крышке.
Если это не так, то зарядка не началась; повторите процедуру и убедитесь, что подключение выполнено правильно.
Включение красной контрольной лампы на крышке подтверждает фиксацию штекера.

Отключение

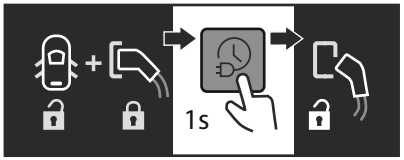

Перед отсоединением штекера от зарядного разъема:

- ► Если замки автомобиля не заперты, заприте и затем отоприте их.
- ► Если замки автомобиля заперты, отоприте его.
  Красная контрольная лампа на крышке зарядного разъема гаснет — это свидетельствует о разблокировке зарядного штекера.
- ► В режимах 2 и 3 извлеките зарядный штекер в течение 30 секунд.
  При этом загорится белая контрольная лампа зарядки.

ПРИМЕЧАНИЕ:

Если включено выборочное отпирание дверей, для отсоединения штекера дважды нажмите кнопку отпирания.

ПРИМЕЧАНИЕ:

По завершении зарядки зеленая контрольная лампа зарядки на крышке погаснет через 2 минуты.

FCEV

При низкой температуре окружающей среды топливная батарея может продолжать работать в течение 15 минут после выключения зажигания. В это время будет издаваться шум, а из выхлопной системы может выходить водяной пар.
Начало процесса зарядки и программируемая зарядка возможны только после того, как система топливных элементов будет полностью отключена.

Предупреждение

В случае неисправности

Категорически запрещается проводить работы и вносить изменения в электрическую систему автомобиля (включая тяговую батарею, разъемы, оранжевые кабели и другие компоненты, видимые изнутри и снаружи) ввиду риска серьезных ожогов, короткого замыкания и потенциально летального поражения электрическим током! Обратитесь в дилерский центр или на СТОА.

Высоковольтная система

Система электрического привода, работающая под напряжением около 400 В, распознается по оранжевым кабелям, помеченным таким знаком:



Предупреждение

В ходе эксплуатации силовая передача электромобиля может нагреваться и оставаться горячей в течение некоторого времени после выключения зажигания. Ознакомьтесь с предупреждающими сообщениями на табличках, особенно под крышкой зарядного разъема.

Высоковольтная аккумуляторная батарея

Предупреждение

Повреждение тяговой аккумуляторной батареи или высоковольтной системы может привести к поражению электрическим током, перегреву или возгоранию.
Если автомобиль был поврежден или пострадал в результате аварии средней или тяжелой степени, он должен быть осмотрен квалифицированным персоналом в минимальные сроки.
До проведения технического осмотра автомобиль должен храниться на открытом воздухе на расстоянии не менее 5 метров от любых строений или других легковоспламеняющихся объектов.
Если автомобиль был поврежден или пострадал в результате наводнения или пожара, его запрещается перемещать и он должен быть осмотрен квалифицированным персоналом в минимальные сроки.

Чтобы сохранить емкость и долговечность тяговой аккумуляторной батареи, рекомендуется следующее:

- при наличии такой возможности не заряжайте тяговую аккумуляторную батарею больше чем на 80%;
- BEV: не допускайте полного разряда высоковольтной тяговой аккумуляторной батареи.
- FCEV: не допускайте полного разряда высоковольтной тяговой аккумуляторной батареи. При очень низком уровне заряда высоковольтной тяговой аккумуляторной батареи силовой агрегат отключается. Движение на автомобиле невозможно до тех пор, пока высоковольтная тяговая аккумуляторная батарея не будет заряжена на 50%.
- BEV: не ставьте автомобиль на стоянку на длительное время (более двенадцати часов) при низком или высоком уровне заряда высоковольтной тяговой аккумуляторной батареи. заряжать батарею на 20–40 %;
- FCEV: при длительной стоянке автомобиля (более двенадцати часов) рекомендуется поддерживать заряд высоковольтной тяговой аккумуляторной батареи на уровне не менее 50%.
- ограничить использование быстрой зарядки;
- не подвергать автомобиль воздействию температур ниже -30°C и выше + 60°C в течение более 24 часов;
- Избегайте заряжать автомобиль при низкой температуре (допускается только в том случае, если автомобиль работает более 20 минут) или при температуре выше 30 °C.
- Не используйте тяговую аккумуляторную батарею в качестве генератора энергии.
- Не используйте генератор для подзарядки тяговой аккумуляторной батареи.

Утечки

Повреждение тяговой аккумуляторной батареи может привести к утечке токсичных газов или жидкостей, которая возникнет

немедленно или проявится поздней. Рекомендуется:

- В случае аварии обязательно проинформируйте противопожарные и экстренные службы о том, что автомобиль оснащен тяговой аккумуляторной батареей.
- Запрещается дотрагиваться до жидкостей, вытекающих из тяговой аккумуляторной батареи.
- Запрещается вдыхать газы, выделяемые тяговой аккумуляторной батареей, так как они токсичны.
- в случае происшествия или аварии держаться подальше от автомобиля, так как выделяемые газы легко воспламеняются и могут стать причиной пожара.
- При низком уровне охлаждающей жидкости следует долить жидкость и устранить причину убывания охлаждающей жидкости на станции техобслуживания.

Загрузка автомобиля

Рейлинги для перевозки багажа на крыше

Из соображений безопасности и во избежание повреждения крыши рекомендуется использовать только разрешенные для автомобиля конструкции багажников. За дополнительной информацией обращайтесь на станцию техобслуживания.

Следуйте инструкциям по установке и снимайте багажник на крыше, если он не используется.
Нагрузка на крышу складывается из массы багажника на крыше и массы груза.

Установка

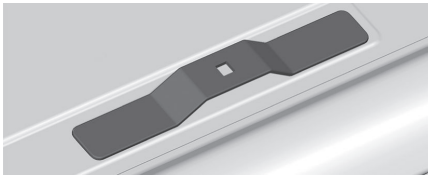

Закрепите багажник на крыше согласно инструкции по установке, поставляемой вместе с багажником.
Количество и местоположение точек крепления может быть различным в зависимости от автомобиля:

Автомобили с прозрачным люком

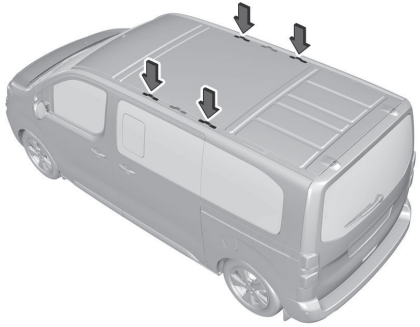

Установите на крышу два рейлинга, используя крепежные точки, отмеченные на иллюстрации.

Максимальная разрешенная нагрузка на крышу для L1, L2, L3 до 100 кг.

Автомобили без прозрачного люка

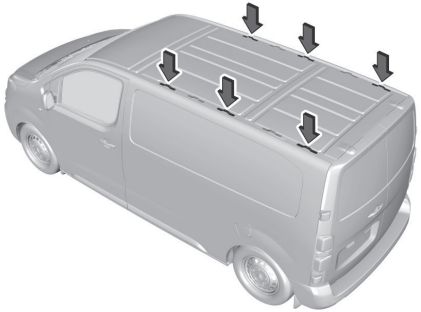

Установите на крышу три рейлинга, используя крепежные точки, отмеченные на иллюстрации.
Максимальная разрешенная нагрузка на крышу для L1, L2, L3 до 150 кг.

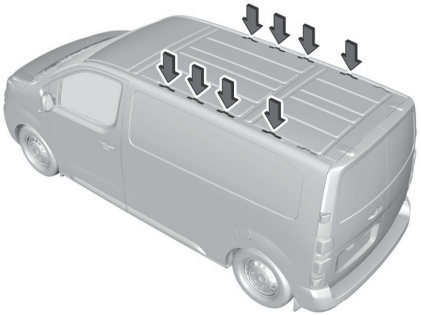

Установите на крышу багажник, используя крепежные точки, отмеченные на иллюстрации.
Максимальная разрешенная нагрузка на крышу для L1 до 140 кг.
Максимальная разрешенная нагрузка на крышу для L2, L3 до 170 кг.

Режим разгрузки бортовой электросети

Предупреждение
Всегда следите за тем, чтобы груз в автомобиле был надежно закреплен. В противном случае предметы могут вылететь в салон автомобиля, что может привести к травмам, повреждению груза или автомобиля.

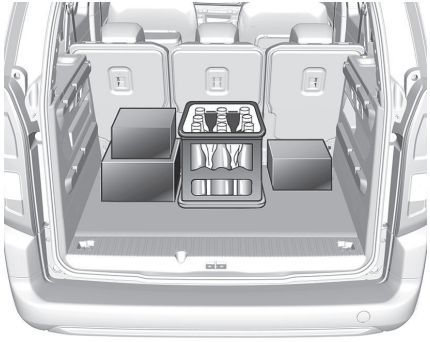

- Тяжелые предметы в багажном отделении должны размещаться напротив спинок сидений. Убедитесь, что спинки сидений надежно зафиксированы. Если объекты можно укладывать в штабель, самые тяжелые следует располагать снизу.
- Во избежание случайного перемещения груз необходимо фиксировать с помощью ремней и крепежных проушин.
- Не допускайте, чтобы груз выступал над спинками.
- Не размещайте никакие предметы на шторке грузового отделения или на приборной панели, не закрывайте датчик на приборной панели.
- Груз не должен мешать управлению педалями, стояночным тормозом и рычагом переключения передач, а также ограничивать свободу движений водителя. Не держите в салоне незакрепленные предметы.
- Недопустимо ездить с открытым багажным отделением.
- Полезная нагрузка — это разность между допустимой полной массой (см. паспортную табличку) и массой снаряженного автомобиля.
  Чтобы рассчитать полезную нагрузку, проверьте данные вашего автомобиля по таблице весов в начале этого руководства.
  Снаряженная масса включает в себя массу водителя (68 кг), багажа (7 кг) и всех жидкостей (заполнение топливного бака на 90 %).
  Дополнительное оборудование и принадлежности увеличивают снаряженную массу автомобиля.
- При движении с багажником на крыше снижается боковая ветровая устойчивость автомобиля, управляемость автомобиля ухудшается из-за более высокого центра тяжести.
  Распределите груз равномерно и закрепите его должным образом крепежными стропами. Отрегулируйте давление в шинах и соблюдайте скорость в соответствии с загрузкой автомобиля.
  Чаще проверяйте и подтягивайте крепления груза.
  Не следует превышать скорость 120 км/ч.

Буксировка прицепа

Разрешается использовать только допущенное к использованию с данным автомобилем тягово-сцепное устройство. Установка тягово-сцепного устройства разрешается только на станции техобслуживания. В некоторых случаях необходимо внести в автомобиль изменения, касающиеся охлаждения, теплозащитных экранов и других агрегатов.

Фаркоп

Допустимая нагрузка на прицеп определяется в зависимости от автомобиля и двигателя и ее нельзя превышать. Фактическая нагрузка на прицеп — это разность между фактической полной массой прицепа и фактической нагрузкой на тягово-сцепное устройство с присоединенным прицепом.
Допустимые нагрузки для прицепов приведены в документации на автомобиль.
Как правило, они применимы для подъемов не более 12 %.
Разрешенная масса загруженного прицепа действует до указанных значений уклона и высоты над уровнем моря. Поскольку на большой высоте мощность двигателя падает из-за разрежения воздуха, соответственно снижается способность к подъему, и

допустимая полная масса автомобиля с прицепом уменьшается на 10 % на каждые дополнительные 1000 м высоты. При движении по дорогам с небольшим уклоном (не более 8 %, т.е. по автомагистралям), полную массу автомобиля с прицепом можно не уменьшать.
Не допускается превышение общей массы автопоезда (автомобиля с прицепом). Допустимая общая масса автопоезда указана на типовой табличке.
При распределении груза в прицепе тяжелые предметы следует располагать как можно ближе к оси.

Вертикальная нагрузка на сцепку

Вертикальная нагрузка на сцепку - это нагрузка, оказываемая прицепом на шаровую опору. Ей можно управлять, распределяя массу при загрузке прицепа.
Максимально допустимая вертикальная нагрузка на тягово-сцепное устройство указана на типовой табличке тягово-сцепного устройства и в документации на автомобиль. Всегда учитывайте эту величину, особенно для тяжелых прицепов. Вертикальная нагрузка на тягово-сцепное устройство никогда не должна быть меньше 25 кг.

Нагрузка на заднюю ось

Для полностью загруженного автомобиля с прицепом допустимая нагрузка на заднюю ось (см. паспортную табличку или документацию на автомобиль) может быть увеличена на 60 кг, при этом увеличение разрешенной максимальной массы автомобиля не допускается. Если превышается допустимая нагрузка на заднюю ось, применяется максимальная скорость 100 км/ч.

Тягово-сцепное устройство

Некоторые модификации оснащаются съемным или несъемным тягово-сцепным устройством с шаровой опорой.

Тип "A"

Внимание
При поездках без прицепа снимите тягово-сцепное устройство.

Установка тягово-сцепного устройства

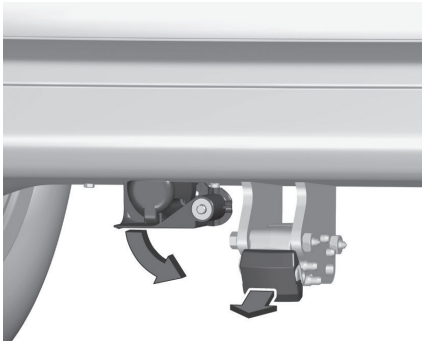

▶ Поверните соединительную муфту вниз. Снимите крышку.



▶ Вставьте крюк с шаровой опорой в отверстие до упора.

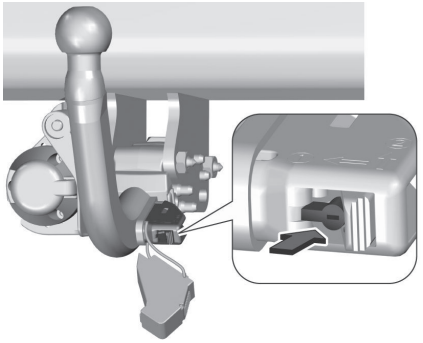

▶ Вставьте замок заглушки в отверстие и заприте его соответствующим ключом.

▶ Установите крышку.

▶ Зацепите прицеп.

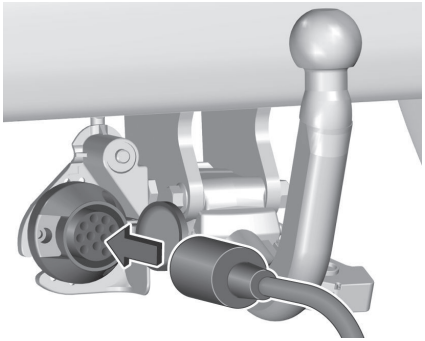

▶ Подключите жгут проводов прицепа к автомобилю.

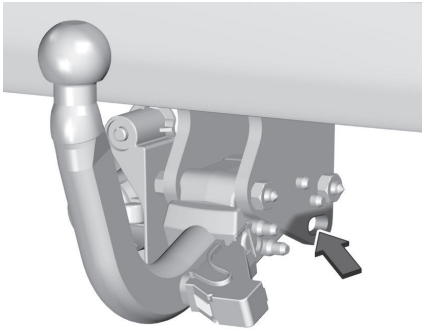

▶ Закрепите страховочный трос за проушину на ТСУ.

! Предупреждение
Буксировка прицепа разрешена только при условии правильной установки сцепного устройства. Если шаровая опора тягово-сцепного устройства не входит в зацепление правильно, обратитесь за помощью в сервисный центр.

Снятие тягово-сцепного устройства с шаровой опорой

▶ Отсоедините разъем жгута проводов прицепа.

▶ Отсоедините страховочный трос.

▶ Отцепите прицеп.

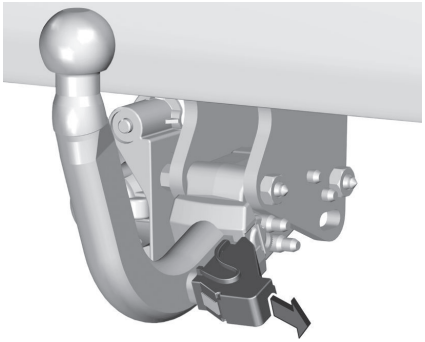

▶ Снимите крышку.

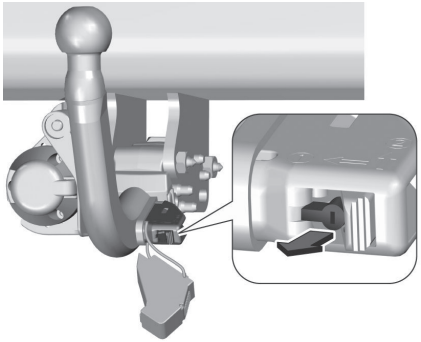

▶ Вставьте ключ в замок заглушки, отоприте его и выньте из отверстия.

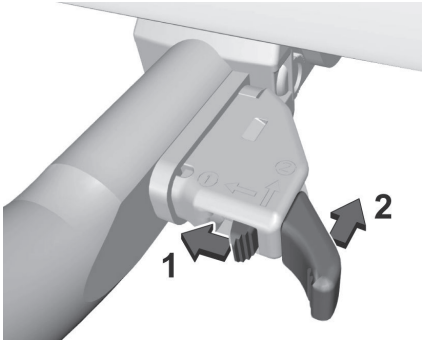

▶ Сдвиньте рычажок 1 влево и удерживайте его нажатым, отожмите рычажок 2 назад и отсоедините шар сцепки.

▶ Поверните соединительную муфту вверх. Установите крышку.

Тип "B"

- ▶ Поверните соединительную муфту вниз.
- ▶ Зацепите прицеп.

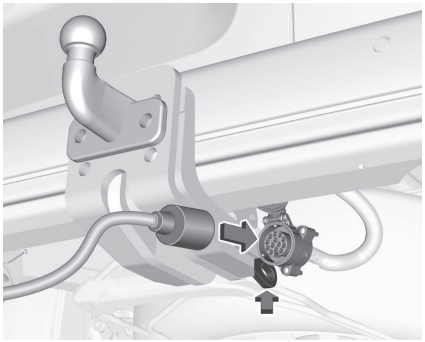

- ▶ Подключите разъем жгута проводов прицепа к автомобилю и закрепите страховочный трос за проушину на ТСУ.

Тип C

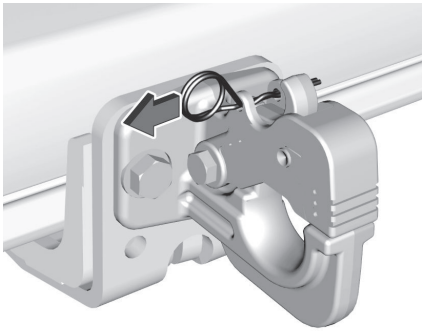

- ▶ Вытяните шплинт.

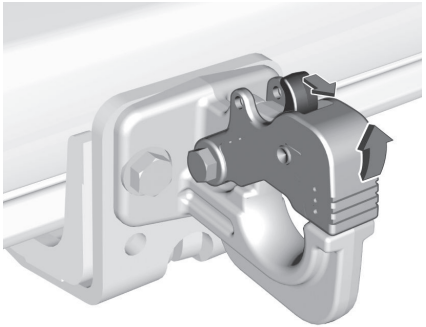

- ▶ Потяните рычаг и откройте защелку крюка.
- ▶ Поверните соединительную муфту вниз.
- ▶ Зацепите прицеп, закройте защелку крюка и установите шплинт.

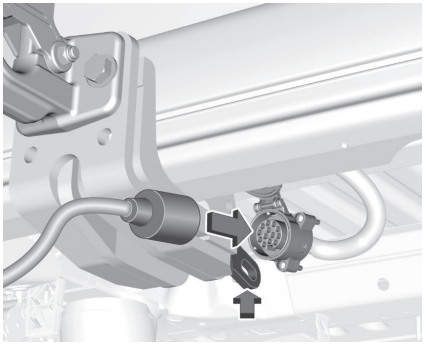

- ▶ Подключите разъем жгута проводов прицепа к автомобилю и закрепите страховочный трос за проушину на ТСУ.

Тип D

- ▶ Поверните соединительную муфту вниз.
- ▶ Зацепите прицеп.

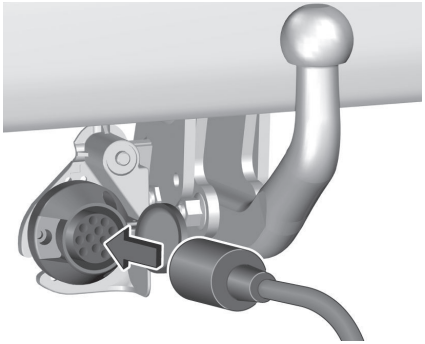

► Подключите разъем жгута проводов прицепа к автомобилю и закрепите страховочный трос за проушину на ТСУ.

Система динамической стабилизации прицепа

Если система обнаружит рыскание прицепа, она понизит мощность двигателя и начнет избирательно подтормаживать автомобиль и прицеп, пока рыскание не прекратится. Во время активной работы системы необходимо стараться удерживать рулевое колесо прямо. Система динамической стабилизации прицепа — это компонент электронной системы динамической стабилизации автомобиля.

Рекомендации при буксировке

Соблюдайте законодательство страны, в которой вы водите автомобиль.

Убедитесь, что масса буксирующего автомобиля больше массы буксируемого.
Водитель должен находиться за рулем буксируемого автомобиля и иметь действующее водительское удостоверение.
Для буксировки автомобиля с опорой на четыре колеса используйте только сертифицированную жесткую сцепку; применение тросов, канатов и лямок категорически запрещено.
Буксирующий автомобиль должен начинать движение плавно.
Если автомобиль буксируется с выключенным двигателем, функции усиления торможения и рулевого управления не работают.

Введение к системам содействия управлению автомобилем

Общая информация

Предупреждение
Системы содействия управлению автомобилем разработаны для содействия водителю а не для отвлечения его внимания.
При управлении автомобилем водитель принимает на себя полную ответственность.
При использовании систем содействия управлению автомобилем всегда учитывайте текущую дорожную ситуацию.

ПРИМЕЧАНИЕ:

В соответствии с Европейскими общими нормативами безопасности некоторые системы содействия управлению автомобилем отключаются только с помощью информационного дисплея до следующего включения зажигания. По умолчанию система автоматически активируется при каждом запуске двигателя.

BEV

Автомобиль движется практически бесшумно, поэтому водитель должен быть особенно внимательным к обстановке на дороге.

Система контроля скорости

Ограничитель скорости

Функция ограничения скорости не позволяет автомобилю превышать заданную скорость. Максимально допустимая скорость может быть установлена при движении со скоростью не ниже 30 км/ч.
Водитель имеет возможность увеличить скорость движения автомобиля только до установленного предела. На спусках скорость может отличаться от запрограммированной.

Включение системы



Нажмите LIMIT.

В зависимости от версии отображается либо экран ограничителя скорости, либо только LIMIT. серый LIMIT указывает на то, что система еще не активирована.

Переход в активный режим

Нажмите **OK** или ▶II для включения ограничителя скорости. LIMIT светится зеленым или белым светом.

Настройка скорости водителем



Предварительно заданную скорость можно изменить, смещая колесико регулятора к ⏜+ для увеличения или к ⏜− для снижения скорости. Чтобы изменять скорость небольшими шагами, кратковременно поворачивайте колесико, для быстрого изменения скорости поверните и удерживайте его.

Адаптация скорости в зависимости от знаков ограничения

Обнаруженное ограничение скорости можно использовать в качестве новой заданной скорости для ограничителя скорости.
В зависимости от версии, для обнаружения знаков ограничения скорости следует включить систему распознавания дорожных знаков.

При проезде знака ограничения скорости

С включенным ограничителем скорости автоматически отображается **OK?**.
Нажмите клавишу **OK** на рулевом колесе, чтобы сохранить рекомендуемое значение скорости.
Предлагаемое значение скорости отображается в качестве новой настройки скорости.

После проезда знака ограничения скорости

При включенном ограничителе скорости нажмите клавишу OK на рулевом колесе.
На дисплей выводится **OK?**.
Нажмите клавишу **OK** для сохранения рекомендуемого значения скорости.
Предлагаемое значение скорости отображается в качестве новой настройки скорости.

Превышение максимально допустимой скорости

В экстренной ситуации можно превысить ограничение скорости, выжав педаль акселератора до упора. В этом случае предустановленное значение мигает.
Отпустить педаль акселератора, функция ограничителя скорости будет вновь включена после того, как скорость станет ниже установленного предела.
Если превышение заданной скорости не вызвано нажатием на педаль акселератора, например, при движении по крутому спуску, подается звуковой сигнал.

Предупреждение
На крутом спуске или при резком разгоне ограничитель скорости не сможет предотвратить превышение заданной скорости автомобилем. При необходимости выжмите педаль тормоза для управления скоростью автомобиля.

Переход в неактивный режим

Нажмите — ограничитель скорости будет поставлен на паузу. светится серым цветом. Ограничитель скорости работать не будет.
Ограничитель скорости деактивируется, но не выключается. Последняя сохраненная скорость остается в памяти для последующего возобновления работы системы.

Вызов максимально допустимого значения скорости из памяти

Нажмите или **OK**. Сохраненное максимально допустимое значение скорости будет вызвано из памяти.

Выключение системы

Нажмите , режим ограничителя скорости отключается, а экран ограничителя скорости удаляется из информационного центра водителя или исчезает.

Ошибка

Ограничитель скорости может работать некорректно, если дорожные знаки не соответствуют Венской конвенции о дорожных знаках.
В случае сбоя в работе ограничителя скорости данные о сохраненной скорости будут утеряны и на дисплее будет мигать ---.
Обратитесь на станцию техобслуживания для проверки системы.

Круиз-контроль

Круиз-контроль может запоминать и поддерживать заданные значения скорости выше 40 км/ч.
На автомобилях с МКПП должна быть включена любая передача. На автомобилях с автоматической коробкой передач селектор должен быть установлен в положение **D** или на вторую или более высокую передачу в положении селектора **M**.
Отклонение от заданной скорости могут иметь место при движении в или под гору.
Система поддерживает скорость движения автомобиля на заданном водителем уровне, при этом выжимать педаль акселератора не требуется.
Для увеличения скорости автомобиля выше установленного предела выжмите педаль акселератора сильнее.
Информация о состоянии системы и заданной скорости отображается на дисплее информационного центра водителя.
Не включайте круиз-контроль, если поддержание постоянной скорости нецелесообразно.

Включение системы



Нажмите .

В зависимости от версии отображается либо экран круиз-контроля, либо только .

серый указывает на то, что система еще не активирована.

Переход в активный режим

Если все эксплуатационные условия соблюдены, на экране отображается **OK?**. Нажмите **OK**, чтобы сохранить текущую скорость автомобиля в настройке скорости и активировать круиз-контроль. изменяется с серого на зеленый или белый, указывая, что система активирована. Можно убрать ногу с педали акселератора.
Другой способ: поверните колесико регулятора в направлении к или к , чтобы соответственно увеличить или уменьшить скорость, и сохраните эту скорость в настройке скорости. Круиз-контроль включается незамедлительно при перемещении колесика регулятора вверх или вниз. изменяется с серого на зеленый или белый.

Настройка скорости водителем



Если система активна, предварительно заданную скорость можно изменить, поворачивая колесико регулятора к для увеличения скорости или к для ее снижения. Чтобы изменять скорость небольшими шагами, кратковременно поворачивайте колесико, для быстрого изменения скорости поверните и удерживайте его.

Адаптация скорости в зависимости от знаков ограничения

Обнаруженное ограничение скорости можно использовать в качестве новой заданной скорости для круиз-контроля.
В зависимости от версии для обнаружения знаков ограничения скорости следует включить систему распознавания дорожных знаков.

При проезде знака ограничения скорости

С включенным круиз-контролем автоматически отображается **OK?**.
Нажмите клавишу **OK** на рулевом колесе, чтобы сохранить рекомендуемое значение скорости.
Предлагаемое значение скорости отображается в качестве новой настройки скорости.

После проезда знака ограничения скорости

При включенном круиз-контроле нажмите клавишу **OK** на рулевом колесе.
Отобразится **OK?**. Нажмите клавишу **OK** для сохранения рекомендуемого значения скорости.
Предлагаемое значение скорости отображается в качестве новой настройки скорости.

Превышение заданной скорости

Вы можете в любой момент начать двигаться быстрее заданной скорости, нажав на педаль акселератора. При отпускании педали акселератора снова будет поддерживаться заданная ранее скорость.
В течение всего времени, пока превышена заданная скорость, значение настройки будет мигать.

Переход в неактивный режим

Нажмите . Работа круиз-контроля будет приостановлена. светится серым цветом.
Круиз-контроль не будет поддерживать заданную скорость движения.
Круиз-контроль деактивируется, но не выключается. Последняя сохраненная скорость остается в памяти для

последующего возобновления работы системы.
Круиз-контроль может быть отключен автоматически в следующих случаях:

- выжата педаль тормоза;
- работает система контроля тягового усилия или электронная система динамической стабилизации;
- включена передача заднего хода, включена передача **N** или не включена никакая передача
- педаль сцепления выжата больше, чем на пять секунд
- включен электрический стояночный тормоз;

Возобновить движение с заданной скоростью

Нажмите ⏸ или **OK**, сохраненное значение скорости будет задано.

Выключение системы

Нажмите ⊘, режим круиз-контроля отключается, а экран круиз-контроля удаляется из информационного центра водителя или ⊘.

Ограничения в работе системы

Запрещается использовать систему в следующих ситуациях:

- в городе с риском для пешеходов, которые переходят дорогу.
- в условиях сильного движения;
- При движении по извилистым дорогам или по крутым спускам или подъемам.
- на скользком и затопленном покрытии;
- при плохой погоде;
- при ограниченной видимости для водителя;
- для кольцевых гонок;
- При тестировании на барабанном стенде.
- При использовании цепей противоскольжения, колесных чехлов противоскольжения или шин с шипами.

При движении на крутом спуске система не может предотвратить превышение заданной скорости автомобиля. При необходимости тормозите.
При движении на крутом подъеме или во время буксировки может оказаться невозможным достичь или поддерживать заданную скорость автомобиля.

Ошибка

Ограничитель скорости может работать некорректно, если дорожные знаки не соответствуют Венской конвенции о дорожных знаках.
В случае сбоя в работе круиз-контроля данные о заданной скорости будут утеряны и на дисплее будет мигать ---.
Обратитесь на станцию техобслуживания для проверки системы.

Адаптивный круиз-контроль (ACC)

Адаптивный круиз-контроль является усовершенствованным вариантом обычного круиз-контроля и обладает дополнительной функцией поддержания дистанции до движущегося впереди транспортного средства.

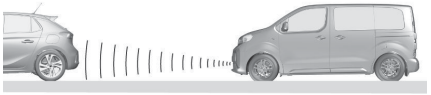

Для обнаружения движущихся впереди автомобилей система использует радар, установленный в переднем бампере.
Если на занимаемой вами полосе другие транспортные средства не обнаружены, адаптивный круиз-контроль работает так же, как и обычный круиз-контроль.
Адаптивный круиз-контроль автоматически замедляет скорость движения автомобиля при сокращении дистанции до впереди идущего транспортного средства, движущегося с меньшей скоростью.
Система выбирает скорость таким образом, чтобы поддерживать заданную дистанцию.
Скорость движения вашего автомобиля будет уменьшаться или увеличиваться, обеспечивая сохранение дистанции, но при этом не сможет превысить заданный предел скорости. Система может частично задействовать тормозную систему и включить стоп-сигналы.
Если движущийся впереди автомобиль увеличит скорость или перестроится в соседнюю полосу, адаптивный круиз-контроль постепенно увеличит скорость движения вашего автомобиля до ранее заданной.
Если водитель захочет обогнать медленно движущееся транспортное средство и включит указатель поворота, система адаптивного круиз-контроля позволит временно приблизиться к движущемуся впереди транспортному средству, чтобы совершить обгон.

При этом система не позволит превысить заданное ограничение скорости.
Если скорость движущегося впереди транспортного средства слишком низкая, и поддерживать заданную дистанцию больше невозможно, подается предупреждающий звуковой сигнал, и на дисплей выводится сообщение. Сообщение уведомляет водителя о необходимости взять управление в свои руки. На автомобилях с МКПП система может понижать скорость автомобиля до 30 км/ч. На автомобилях с АКПП система может понижать скорость вплоть до полной остановки. В зависимости от модификации система может автоматически увеличивать скорость движения автомобиля после его полной остановки.

Предупреждение
Если автомобиль замедляет ход включаются стоп-сигналы.
Система не работает, если стоп-сигналы не включаются.

Включение системы



Нажимайте до тех пор, пока не будет выбран режим адаптивного круиз-контроля. На дисплей выводится экран адаптивного круиз-контроля. Система пока еще не активирована.

Условия активации

Система может быть активирована, если соблюдены следующие условия:

- скорость движения от 30 км/ч до 180 км/ч для автомобилей с механической коробкой передач, от 0 км/ч до 180 км/ч для автомобилей с автоматической коробкой передач
- дверь водителя закрыта
- пристегнут ремень безопасности водителя
- выбран режим **D** или включена вторая или более высокая передача
- стояночный тормоз отпущен
- выжата педаль тормоза, если автомобиль неподвижен

Переход в активный режим

Если все эксплуатационные условия соблюдены, на экране отображается **OK?**. Нажмите **OK**, чтобы сохранить текущую скорость автомобиля и активировать круиз-контроль.
На экране адаптивного круиз-контроля заданная скорость и элемент дороги отображаются зеленым светом. Можно убрать ногу с педали акселератора.
Другой способ: поверните колесико регулятора в направлении к ⁺ или к ⁻, чтобы соответственно увеличить или уменьшить скорость, и сохраните эту скорость. Круиз-контроль включается незамедлительно, как только колесико регулятора перемещается вверх или вниз. На экране адаптивного круиз-контроля заданная скорость и элемент дороги отображаются зеленым светом.

Настройка скорости водителем



Предварительно заданную скорость можно изменить, смещая колесико регулятора к ⁺ для увеличения или к ⁻ для снижения скорости. Чтобы изменять скорость небольшими шагами, кратковременно поворачивайте колесико, для быстрого изменения скорости поверните и удерживайте его.

Адаптация скорости в зависимости от знаков ограничения

Обнаруженное ограничение скорости можно использовать в качестве нового значения для адаптивного круиз-контроля.

При проезде знака ограничения скорости

При активированном адаптивном круиз-контроле автоматически отобразится **OK?**.

Нажмите клавишу **OK** на рулевом колесе, чтобы сохранить рекомендуемое значение скорости.
Предлагаемое значение скорости отображается в качестве новой настройки скорости.

После проезда знака ограничения скорости

При включенном адаптивном круиз-контроле нажмите клавишу **OK** на рулевом колесе. Отобразится **OK?**. Нажмите клавишу **OK** для сохранения рекомендуемого значения скорости.
Предлагаемое значение скорости отображается в качестве новой настройки скорости.

Превышение заданной скорости

Вы можете в любой момент начать двигаться быстрее заданной скорости, нажав на педаль акселератора. При отпускании педали акселератора снова будет поддерживаться заданная ранее скорость. Если транспортное средство впереди движется с меньшей скоростью, из памяти будет вызвано заданное водителем значение дистанции.
В течение всего времени, пока превышена заданная скорость, ее значение будет мигать на экране адаптивного круиз-контроля.

Предупреждение
Если водитель начинает ускорение, система отключает автоматическое торможение. Об этом сообщается всплывающим предупреждением в информационном центре водителя.

Вызов максимально допустимого значения скорости из памяти

Нажмите ⏯ или **OK**, чтобы снова включить адаптивный круиз-контроль с сохраненным в памяти значением скорости.

Адаптивный круиз-контроль на автомобилях с автоматической коробкой

На автомобилях с АКПП адаптивный круиз-контроль позволяет поддерживать выбранную дистанцию до движущегося впереди автомобиля и в случае его торможения замедлять скорость вашего автомобиля вплоть до полной остановки.
Если система остановила ваш автомобиль за другим транспортным средством, отобразится зеленый контрольный индикатор Ⓐ рядом с значением заданной скорости. Этот значок указывает на то, что автомобиль удерживается на месте автоматически.
Пока автомобиль удерживается на месте, необходимо соблюдать следующие рекомендации:

- Не следует выходить из автомобиля.
- Не следует открывать багажное отделение.
- Не следует включать заднюю передачу.
- Не следует осуществлять посадку или высадку пассажиров.

Не позднее, чем через три секунды после остановки системой, автомобиль начнет медленно двигаться. По истечении трех секунд нажмите педаль акселератора или ⏯, чтобы тронуться с места. При трогании внимательно следите за окружающей обстановкой.

Если автомобиль продолжает стоять на месте без каких-либо действий водителя более пяти минут, включается электрический стояночный тормоз. Загорится индикатор Ⓟ. Чтобы отпустить электромеханический стояночный тормоз, выжмите педаль акселератора.

Предупреждение
Если система отключилась автоматически или была отключена водителем, автомобиль не будет удерживаться на месте и может начать движение. Будьте готовы выжать педаль тормоза, чтобы удержать автомобиль на месте.
Не следует выходить из автомобиля, если он остановился по команде адаптивного круиз-контроля. Прежде чем выходить из автомобиля, обязательно приведите **P** в действие и выключите зажигание.

Программирование дистанции

Если система адаптивного круиз-контроля обнаруживает на вашей полосе другое транспортное средство, движущееся с меньшей скоростью, скорость вашего автомобиля автоматически снижается таким образом, чтобы сохранить запрограммированную водителем дистанцию.
Дистанция до движущегося впереди транспортного средства может быть выставлена на минимальное (1 полоса), нормальное (2 полосы) или увеличенное (3 полосы) значение.
Чтобы изменить настройку дистанции следования при работающем двигателе и

включенном (серый цвет) или активном (зеленый цвет) адаптивном круиз-контроле:



Нажмите кнопку, чтобы отобразить текущую настройку дистанции следования на информационном центре водителя. Последовательно нажимайте кнопку, чтобы выбрать требуемую настройку дистанции следования. Выбранная дистанция отображается на экране адаптивного круиз-контроля в виде затемненных секторов схематичного изображения дистанции.

Предупреждение
Водитель несет полную ответственность за соблюдение необходимой дистанции до следующего впереди транспортного средства в зависимости от условий движения, погоды и видимости. Необходимо откорректировать дистанцию следования или отключить систему, если это требуется преобладающими условиями.

Обнаружение движущихся впереди транспортных средств

Если система обнаружит автомобиль впереди по ходу движения, экран адаптивного круиз-контроля обновится.

Переход в неактивный режим

Нажмите , работа адаптивного круиз-контроля будет приостановлена. Предварительно заданная скорость светится серым цветом.
Адаптивный круиз-контроль деактивирован, но не отключен полностью. Последнее заданное водителем значение скорости будет сохранено в памяти для дальнейшего использования.
Адаптивный круиз-контроль отключается автоматически в следующих случаях:

- выжата педаль тормоза;
- работает система контроля тягового усилия или электронная система динамической стабилизации;
- включена передача заднего хода, включена передача **N** или не включена никакая передача
- скорость ниже 30 км/ч для автомобиля с механической коробкой передач
- опасность остановки двигателя на автомобиле с МКПП
- педаль сцепления выжата больше, чем на десять секунд
- включен электрический стояночный тормоз;
- отстегнут ремень безопасности;
- открыта дверь водителя.

Выключение системы

Последовательно нажимайте для выключения адаптивного круиз-контроля.

Ограничения в работе системы

Предупреждение
При автоматическом задействовании тормозной системы в ее контурах нагнетается неполное давление, поэтому развиваемое тормозное усилие может оказаться недостаточным, чтобы избежать столкновения.

- При резкой смене полосы движения системе требуется некоторое время, чтобы обнаружить движущееся впереди транспортное средство. Поэтому, если перед вами возникло другое транспортное средство, система может увеличить скорость движения вашего автомобиля вместо того, чтобы начать торможение.
- Адаптивный круиз-контроль учитывает только те транспортные средства, которые движутся в том же направлении.
- Адаптивный круиз-контроль не учитывает пешеходов, велосипедистов и животных при принятии решения о необходимости торможения или возобновления движения.
- Адаптивный круиз-контроль не учитывает неподвижные автомобили.

Так как радиолокационный датчик имеет узкую зону действия, система может не обнаружить следующие объекты:

- транспортные средства небольшой габаритной ширины, например мотоциклы, мотороллеры и пр

- транспортные средства, движущиеся не по середине полосы
- транспортные средства, проходящие поворот
- транспортные средства, неожиданно выезжающие и выезжающие с обочины
- чрезмерно тормозящие транспортные средства, идущие впереди

Отключите систему в следующих ситуациях:

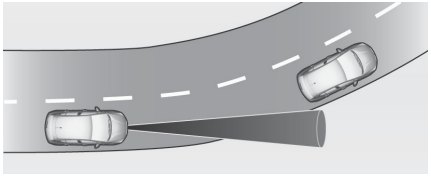

- при движении по извилистой дороге
- при приближении к перекрестку с круговым движением
- при следовании за транспортным средством, не обнаруженным системой, например, за мотоциклом
- если автомобиль впереди резко снижает скорость движения
- если автомобиль резко перестраивается

Особенности работы системы на склонах

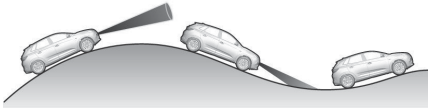

Предупреждение
Не используйте адаптивный круиз-контроль в холмистой местности.

Эффективность работы системы при движении на склонах зависит от скорости движения вашего автомобиля, его загруженности, ситуации на дороге и угла уклона дороги. При движении по склону система может не обнаружить другое транспортное средство, движущееся по вашей полосе. При подъеме по крутому склону может потребоваться выжать педаль акселератора, чтобы поддержать необходимую скорость.
На спусках может потребоваться выжать педаль тормоза, чтобы поддержать необходимую скорость или снизить ее.
Следует помнить, что при выжимании педали тормоза система отключается.

Радиолокационный датчик



Радиолокационный датчик установлен по центру переднего бампера.

Предупреждение
Радарный блок тщательно юстируется на заводе при изготовлении автомобиля. Поэтому не используйте эту систему в случае лобового столкновения.
Даже если передний бампер не имеет видимых повреждений, расположенный за ним датчик может быть задет, что приведет к нарушениям в работе системы. После ДТП следует обратиться в сервисный центр, чтобы проверить положение радарного датчика и при необходимости отрегулировать его.

Предупреждение
Использование держателя номерного знака на переднем бампере может помешать корректной работе радиолокационного датчика.
При использовании держателя номерного знака соблюдайте маркировку и разметку на переднем бампере

Ошибка

При неисправности адаптивного круиз-контроля загорится сигнализатор в информационном центре водителя, а на дисплей информационного центра водителя будет выведено предупреждающее сообщение, сопровождаемое звуковым сигналом.
Ограничитель скорости может работать некорректно, если дорожные знаки не соответствуют Венской конвенции о дорожных знаках.
Обратитесь на станцию техобслуживания для проверки системы.

Не используйте систему, если стоп-сигналы не работают, чтобы избежать аварийных ситуаций.
Запрещается включать систему, если поврежден передний бампер.

Система предупреждения столкновений

Система автоматического экстренного торможения (AEB)

Система автоматического экстренного торможения помогает снизить степень повреждений и тяжесть травмирования в результате столкновения с другими автомобилями и пешеходами прямо по курсу вашего движения в ситуациях, когда водитель не предпринимает активных действий по торможению или маневрированию. На автомобилях, оснащенных камерой и радаром, система активного экстренного торможения также обнаруживает велосипедистов. Перед началом активного экстренного торможения водитель может быть предупрежден системой предупреждения о возможности фронтального столкновения.

Предупреждение
Данная система не снимает с водителя ответственности за управление автомобилем и постоянный контроль ситуации на дороге. Система предупреждает водителя об угрозе столкновения со впереди идущим автомобилем, а также наезда на пешеходов или велосипедистов. Непосредственно перед столкновением система притормаживает автомобиль, чтобы избежать аварии или облегчить ее последствия.
Система также может реагировать на животных. Однако животные размером менее 0,5 м или объекты на дороге могут не обнаруживаться.
При резкой смене полосы движения системе требуется некоторое время, чтобы обнаружить движущееся впереди транспортное средство.
Водитель должен быть готов в любой момент начать торможение или изменить направление движения, чтобы избежать столкновения.

Включение / отключение системы

Система автоматического экстренного торможения включается и отключается на информационном дисплее.
В зависимости от варианта комплектации отключить систему можно, только когда автомобиль стоит на месте.
Когда система отключена, горит индикатор (⛐), а в информационном центре водителя отображается сообщение.
В зависимости от версии система по умолчанию автоматически включается при каждом запуске двигателя.

Порядок работы

В зависимости от комплектации автомобиля и обнаруженного объекта предусмотрено несколько рабочих диапазонов скорости.
Система активного экстренного торможения срабатывает при обнаружении пешеходов, если скорость движения автомобиля не превышает 80 км/ч.
Система активного экстренного торможения автомобилей, оснащенных радаром и передней камерой, срабатывает при обнаружении стоящей машины или велосипедиста, если скорость движения не превышает 80 км/ч.
Система активного экстренного торможения автомобилей, оснащенных только передней камерой, срабатывает при обнаружении движущихся машин, если скорость движения находится в диапазоне от 5 до 85 км/ч.
При обнаружении движущегося транспортного средства система активного экстренного торможения автомобилей, оснащенных радаром и передней камерой, срабатывает в диапазоне скоростей от 5 км/ч до 140 км/ч.
В состав системы входят:

- предупреждение о фронтальном столкновении
- интеллектуальный усилитель экстренного торможения
- автоматическое торможение

Предупреждение о фронтальном столкновении

Система предупреждения о фронтальном столкновении предупреждает водителя об опасности столкновения с движущимся впереди автомобилем, наезда на велосипедиста или пешехода.

Предупреждение водителя

Водителю подаются следующие предупреждения:

- Уровень 1: Когда дистанция до движущегося впереди транспортного средства сокращается до опасной, на дисплей информационного центра водителя выводится предупреждающее сообщение.
- Уровень 2: Когда столкновение становится неизбежным и требуется немедленное вмешательство водителя, подается звуковой сигнал, и на дисплей информационного центра водителя выводится предупреждающее сообщение.
- Уровень 3: в зависимости от модификации автомобиль может начать притормаживать толчками, чтобы указать на опасность столкновения. Требуется немедленное вмешательство водителя.

Предупреждение
При слишком быстром приближении к движущемуся впереди автомобилю система может выдать предупреждение уровня 2, без выдачи до этого предупреждения уровня 1.
1-й уровень предупреждения зависит от настройки чувствительности предупреждений. Этот тип предупреждения выводится на дисплей только в случае движущихся автомобилей. При низких скоростях движения этот тип предупреждения отключается.

Выбор параметров предупреждения

ПРИМЕЧАНИЕ:

Если задана настройка чувствительности предупреждения с длинной дистанцией, система выдает предупреждения раньше. Это повышает безопасность, однако увеличивает количество предупреждений, если не соблюдаются законодательные требования к безопасной дистанции. Для уменьшения количества предупреждений выберите настройку чувствительности предупреждения с короткой дистанцией.

В меню систем помощи водителю можно выбрать три уровня чувствительности для выдачи предупреждения.
Выбранная настройка сохраняется в памяти при выключении зажигания. Чувствительность для выдачи предупреждений зависит от выбранной настройки.

Интеллектуальный усилитель экстренного торможения

Если торможение, начатое водителем, недостаточно, чтобы избежать столкновения, эта система включит дополнительное торможение. Дополнительное торможение будет обеспечено, только если водитель нажимает на педаль тормоза.
Интеллектуальная усилитель экстренного торможения автоматически отключится при отпускании педали тормоза.

Автоматическое торможение

Непосредственно перед неизбежным столкновением данная система автоматически задействует тормозные механизмы с ограниченным усилием, чтобы снизить скорость в момент удара или полностью избежать столкновения.
При срабатывании автоматического экстренного торможения в информационном центре водителя мигает индикатор (⛁).
После прекращения активного экстренного торможения значок (⛁) мигает несколько секунд. При возникновении в это время угрозы столкновения система активного экстренного торможения не срабатывает.
Система автоматического торможения может притормаживать автомобиль до полной остановки, если скорость его движения не достигает 30 км/ч или, в зависимости от комплектации, 50 км/ч. Если скорость выше указанной, система автоматического торможения замедляет движение. Тем не менее, водитель должен выжать педаль тормоза, чтобы замедлить автомобиль до полной остановки.

- Автоматическая коробка передач: После полной остановки автомобиля колеса остаются заторможенными еще в течение определенного времени.
  Удерживайте педаль тормоза выжатой, чтобы не допустить самопроизвольного начала движения автомобиля.
- Механическая коробка передач: После полной остановки автомобиля двигатель автомобиля может заглохнуть. Выжмите и удерживайте педаль тормоза, чтобы не допустить самопроизвольного отката автомобиля.

Круиз-контроль отключается при срабатывании системы активного экстренного торможения.
Бывает, что водителю нужно отключить систему активного экстренного торможения.

С силой выжмите педаль акселератора или резко поверните рулевое колесо, чтобы воспрепятствовать срабатыванию системы автоматического торможения, если того требует ситуация и позволяют окружающие условия.

Предупреждение
Не перекладывайте на эту систему ответственность за торможение автомобиля. Активное экстренное торможение не будет автоматически срабатывать за пределами рабочего диапазона скоростей.

Условия работы

Система автоматического экстренного торможения работает, только если:

- тормозная система готова к работе
- электронная система динамической стабилизации и система контроля тягового усилия активированы
- пристегнуты ремни безопасности передних и, в зависимости от комплектации, задних сидений
- автомобиль движется с постоянной скоростью по прямым дорогам

Система активного экстренного торможения автоматически отключается в следующих случаях:

- Распознано запасное колесо меньшего диаметра.
- Обнаружена неисправность выключателя педали тормоза, либо стоп-сигнала с левой или правой стороны.
- Обнаружена неисправность системы автоматического экстренного торможения, электроники или тормозной системы.
- В серьезных предаварийных ситуациях, например, если обнаружено срабатывание надувной подушки безопасности.

Ограничения в работе системы

Функциональные возможности системы могут снижаться вплоть до нуля в перечисленных далее условиях:

- блокировка датчика снегом, льдом, слякотью, жидкой или твердой грязью;
- плохой обзор из-за повреждения или сильного загрязнения лобового стекла, либо блокировки посторонними предметами, например, наклейками
- повреждение или деформация переднего бампера, либо блокировка его посторонними предметами, например, наклейками
- нарушение обычного положения радара в результате удара по переднему бамперу
- нарушение обычного положения передней камеры;
- неготовность системы автоматического торможения, например, во время охлаждения тормозных дисков;
- постоянное приведение педали тормоза в действие на длительное время, например, при протяженном спуске;
- автомобиль движется по извилистой или холмистой дороге;
- инициализация системы проводилась после отсоединения аккумуляторной батареи;
- прямо в объектив камеры попадает очень яркий свет, например, от солнца или искусственного освещения;
- сильный дождь, туман, снегопад и другие неблагоприятные погодные условия;
- брызги из-под впереди идущего транспортного средства.

Обратитесь на станцию техобслуживания для проверки состояния автомобиля после столкновения, удара или при появлении видимых повреждений.
На работу системы могут влиять следующие факторы:

- электронная система динамической стабилизации и система контроля тягового усилия в действии;
- напряжение автомобильной аккумуляторной батареи вне допустимого диапазона;
- влажное, светоотражающее дорожное покрытие;
- в непосредственной близости впереди движется другой автомобиль;
- тягачи, очень грязные транспортные средства, автомобили с прицепом;
- дорога имеет боковой уклон;
- недостаточное освещение;
- внезапные изменения освещения;
- изменения конфигурации автомобиля, например замена шин;
- автомобиль перегружен.

Водитель обязан следить за недопущением перегрузки как багажного отделения, так и багажника на крыше автомобиля.

Если датчик перекрыт, в информационном центре водителя высвечивается оповещение о необходимости протереть датчики.
Если сбой в системе имеет временный характер, а вмешательства водителя не требуется, оповещение не выводится.
Во время движения необходимо постоянно сохранять максимальное внимание и готовность к действиям для предотвращения аварии.
Рекомендуется отключать систему в разделе сохранения индивидуальных настроек в следующих случаях:

- при буксировке прицепа или жилого фургона;
- при перевозке длинномерных грузов на рейлингах или на багажнике крыши;
- во время буксировки автомобиля;
- при проведении техобслуживания с включенным зажиганием;
- на автомобиле установлены снеговые цепи;
- при использовании запасного колеса уменьшенной размерности;
- перед автоматической мойкой машины;
- перед установкой автомобиля на барабанный стенд в сервисном центре;
- при наличии повреждений ветрового стекла в районе установки камеры;
- при повреждении или деформации переднего бампера
- при нарушении обычного положения радара в результате удара по переднему бамперу
- если не работают стоп-сигналы.

Ошибка

Когда система отключена, в информационном центре водителя горит (⊜).
Если система дает сбой, в информационном центре водителя загорается (⊜), сопровождающийся оповещением и звуковым сигналом. Проконсультируйтесь на станции техобслуживания. Если оповещения нет, остановите автомобиль и проверьте, не перекрыты ли датчики или передняя камера.
Если система работает некорректно или недоступна, например, во время инициализации, в информационном центре водителя загорается (⊜).

(⊜) может также загораться и при возникновении неполадок с информационно-развлекательной системой.
Если после выключения и перезапуска двигателя в информационном центре водителя загораются (⊜) и 🔧, обратитесь на станцию техобслуживания.

Система помощи при экстренном торможении (BA)

Если водитель резко и сильно нажимает на педаль тормоза, автоматически начинает действовать максимальное тормозное усилие.
Действие системы помощи при экстренном торможении сопровождается пульсацией педали тормоза и увеличенным сопротивлением при нажатии на нее.
Продолжайте непрерывно нажимать педаль тормоза, пока требуется полное торможение. Максимальное тормозное усилие автоматически уменьшается при отпускании педали тормоза.

Система курсовой устойчивости

Противобуксовочная система (ASR)

Противобуксовочная система оптимизирует распределение тягового усилия между колесами путем торможения двигателем и воздействия на работу тормозных механизмов ведущих колес, чтобы избежать пробуксовки одного или нескольких колес. Также система улучшает курсовую устойчивость автомобиля.
В случае значительного отклонения фактической траектории от той, которую задает водитель, система динамической стабилизации автоматически воздействует на тормозные механизмы одного или нескольких колес и на работу двигателя, чтобы вернуть автомобиль к движению по заданной траектории, если она не противоречит законам физики.
Эти системы активируются автоматически при каждом пуске двигателя.
Эти системы активируются в случае недостаточного сцепления с дорожным полотном или изменения траектории движения (что подтверждается миганием 🚗 на панели приборов)

Выключение/включение

Об отключении системы ASR свидетельствует включение этого контрольного индикатора

на приборной панели и отображение сообщения.
Система ASR активируется автоматически при каждом выключении зажигания или по достижении скорости выше 50 км/ч.
Включение выполняется вручную при скорости ниже 50 км/ч.

Неисправность

В случае неисправности на панели приборов загорится этот сигнализатор в сопровождении сообщения и звукового сигнала.
Для проверки обратитесь в сервисную сеть или в специализированный техцентр.

Электронная система динамической стабилизации (ESC) и система контроля тягового усилия (TC)

Электронная система динамической стабилизации (ESC) при необходимости повышает устойчивость автомобиля независимо от типа дорожного покрытия или сцепления шин.
Как только автомобиль начинает заносить (фактическая траектория движения отличается от заданной водителем), мощность двигателя принудительно снижается и колеса подтормаживаются по отдельности.
Система динамической стабилизации автомобиля (ESC) работает совместно с системой контроля тягового усилия (TC). Это ограничивает пробуксовку ведущих колес.
Система контроля тягового усилия (TC) является подсистемой электронной системы динамической стабилизации (ESC).
Система контроля тягового усилия при необходимости повышает устойчивость автомобиля независимо от типа дорожного покрытия или сцепления шин, предотвращая пробуксовку ведущих колес.
Когда пробуксовка по меньшей мере одного колеса превышает определенное пороговое значение, мощность двигателя снижается и колесо, буксующее сильнее других, подтормаживается отдельно. Благодаря этому повышается устойчивость автомобиля на скользких дорожных покрытиях.



После пуска двигателя системы ESC и TC будут готовы к работе, как только погаснет контрольный индикатор.
Во время активного вмешательства систем ESC и TC мигает.
После повторного подключения аккумуляторной батареи автомобиля требуется повторная калибровка системы. Для этого необходимо проехать небольшое расстояние.

Предупреждение
Эта система активной безопасности не дает водителю прав на рискованный стиль вождения.
Регулируйте скорость в зависимости от дорожных условий.

Выключение

Система контроля тягового усилия отключается на информационном центре водителя при скорости ниже 50 км/ч.
В информационном центре водителя загорается .
При выключении системы контроля тягового усилия в информационном центре водителя появляется соответствующее сообщение.
Систему контроля тягового усилия можно включить на информационном дисплее.
Кроме того, система контроля тягового усилия снова включится при следующем включении зажигания.

Ошибка

В случае возникновения сбоя в работе системы контрольный индикатор загорается постоянным светом, а на дисплее информационного центра водителя отображается соответствующее предупреждающее сообщение. Система не работает.
Устраните причину неисправности на станции техобслуживания.

Система помощи при торможении

Антиблокировочная тормозная система (ABS)/Электронное распределение

тормозного усилия (EBFD)

Данные системы повышают устойчивость и управляемость автомобиля при торможении, а также обеспечивают больший контроль при прохождении поворотов, особенно в случае вождения по скользкой или разбитой дороге. Система ABS предотвращает блокировку колес в случае экстренного торможения. Электронный регулятор тормозных сил (EBFD) служит для оптимизации тормозного усилия на каждом колесе.

► При экстренном торможении с силой нажмите на педаль и удерживайте это нажатие.

ПРИМЕЧАНИЕ:

Нормальная работа системы ABS может проявляться в легкой вибрации тормозной педали в процессе торможения автомобиля.

Постоянно горящий сигнализатор свидетельствует о неисправности системы ABS.
Штатная тормозная система сохраняет свою работоспособность в обычном режиме. Осторожно ведите автомобиль на умеренной скорости.
Данная контрольная лампа, которая горит вместе с контрольными лампами STOP и ABS в сопровождении сообщения и звукового сигнала свидетельствует о неисправности EBFD.
Необходимо остановить автомобиль.
При первой же возможности остановитесь и выключите зажигание.

Индикатор антиблокировочной тормозной системы

(ABS) горит желтым цветом.

Загорается на несколько секунд после включения зажигания. Система готова к работе, когда индикатор гаснет.

Если (ABS) не гаснет спустя несколько секунд или светится во время движения, это указывает на неисправность системы ABS. Тормозная система при этом сохраняет работоспособность, однако система ABS отключается.

Если одновременно горят (ABS) и (!), значит, обнаружена неисправность в электронной системе распределения тормозного усилия. Незамедлительно остановить двигатель и обратиться за помощью на станцию техобслуживания.

Система улучшения видимости

Система предупреждения о помехах в боковых мертвых зонах (SBSA)

Система предупреждения о препятствиях в боковых мертвых зонах обнаруживает опасные объекты в слепых зонах по обе стороны автомобиля и сообщает об этом водителю. Если система обнаруживает объекты, которые могут быть невидимы во внутренних и наружных зеркалах, в каждом из наружных зеркал выводятся визуальные предупреждающие сигналы.
Система предупреждения о препятствиях в боковых мертвых зонах использует сигналы датчиков системы упреждающей помощи при парковке, расположенных в переднем и заднем бамперах автомобиля с левой и правой сторон.

Предупреждение
Система контроля слепых зон не заменяет внимание водителя.
Система не способна обнаружить следующие объекты:

- быстро приближающиеся автомобили, находящиеся за пределами боковых мертвых зон
- пешеходов, велосипедистов или животных

Прежде чем перестроиться в другой ряд, посмотрите во все зеркала, оглянитесь назад и включите указатель поворота.

Включение

Включить систему можно через меню настроек автомобиля на информационном дисплее.

Порядок работы



Если во время движения передним ходом система обнаружит автомобиль в боковой мертвой зоне, в наружном зеркале заднего вида с соответствующей стороны начнет светиться светодиод.
Светодиод немедленно загорается, когда вас обгоняют.
Светодиод загорается с задержкой, если вы медленно обгоняете другой автомобиль.

Условия работы

Для эффективной работы системы должны быть соблюдены следующие условия:

- все автомобили движутся в одном направлении по соседним полосам;
- скорость движения вашего автомобиля составляет от 12 до 140 км/ч
- скорость вашего автомобиля превышает скорость обгоняемого автомобиля не более чем на 10 км/ч;
- скорость обгоняющего вас автомобиля превышает скорость вашего автомобиля не более чем на 25 км/ч;
- транспортный поток нормальный;
- движение осуществляется по прямой или имеющей небольшой поворот дороге.
- автомобиль не буксирует прицеп
- датчики не закрыты грязью, наледью или снегом;
- зоны обнаружения датчиков в наружных зеркалах заднего вида или на переднем и заднем бамперах не закрыты

Предупреждения не отображаются в следующих ситуациях:

- при проезде мимо неподвижных объектов, например припаркованных автомобилей, барьеров, фонарных столбов, дорожных знаков и пр.
- при плотном движении, когда движущиеся автомобили могут быть приняты за неподвижные объекты;
- при встречном разъезде с другими автомобилями;
- автомобиль движется по извилистой дороге или проходит крутой поворот;
- при совершении обгона длинномерного транспортного средства, например грузового автомобиля или автобуса, или когда такое ТС обгоняет вас, если данное транспортное средство одновременно находится в мертвой зоне и в прямом поле зрения водителя;
- при слишком быстром обгоне.

Выключение

Включить систему можно через меню настроек автомобиля на информационном дисплее.
Состояние системы сохраняется при выключении зажигания.

Система отключается, если электрическая вилка автомобиля подключена к штепсельной розетке на тягово-сцепном устройстве прицепа.
В неблагоприятных погодных условиях, например во время сильного дождя, возможны ложные срабатывания.

Ошибка

В случае возникновения неисправности на приборной панели загорается и на дисплее появляется соответствующее сообщение. Обратитесь в сервисный центр.

Ограничения в работе системы

На работу системы могут влиять следующие факторы:

- камера покрыта снегом, льдом, слякотью, грязью, повреждения ветрового стекла или посторонние предметы на нем, например, наклейки;
- тяжелый или неравномерно распределенный груз;
- в непосредственной близости впереди движется другой автомобиль;
- дорога имеет боковой уклон;
- автомобиль движется по извилистой или холмистой дороге;
- недостаточное освещение;
- внезапные изменения освещения;
- прямо в объектив камеры попадает очень яркий свет, например, от солнца или искусственного освещения;
- неблагоприятные условия окружающей среды, т.е. сильный дождь, туман или снег;
- изменения конфигурации автомобиля, например замена шин;

- неправильное давление в шинах;
- дорожная разметка плохо различима.

при движении автомобиля по длинному прямому участку полосы на ровной дороге, даже если водитель держит рулевое колесо правильно.
Деактивируйте систему, если ее работе мешают пятна гудрона, тени, трещины покрытия, временная или строительная разметка либо иные дефекты дорожного полотна.

Предупреждение
Всегда внимательно следите за дорогой и удерживайте автомобиль в своей полосе, соблюдая интервал до других участников движения. Нарушение этого правила может привести к повреждению автомобиля, травмированию и даже смерти людей. Она не способна удерживать автомобиль в своей полосе и может не всегда срабатывать, даже распознав разметку на дороге. Воздействие системы может быть недостаточным для предотвращения выхода из полосы. Система может не обнаруживать отсутствие рук на рулевом колесе из-за внешних факторов (плохое состояние дороги и покрытия, погода и т. д.). Водитель несет полную ответственность за управление автомобилем и обязан постоянно держать руки на рулевом колесе во время движения. Использование системы на скользкой дороге может привести к потере управления и ДТП. Выключение системы

Камера со стороны пассажира

Камера со стороны пассажира помогает отслеживать происходящее сбоку от автомобиля.

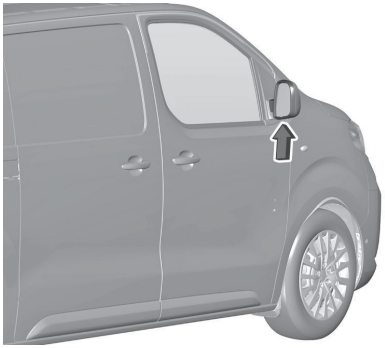

Камера расположена в нижней части наружного зеркала заднего вида со стороны пассажира.
Камера имеет ограниченный обзор. Изображение на экране не позволяет получить представления о реальной дистанции до препятствия.

Камера с видом назад

Камера показывает слепую зону со стороны пассажира.

Включение



Камера включается при движении автомобиля и выборе вида со стороны пассажира на дисплее заднего вида, или нажатием кнопки на рычаге.

Выключение системы

Камера отключается, если на дисплее заднего вида выбирается другой режим.

Ограничения в работе системы

Камера бокового вида со стороны пассажира может не функционировать должным образом в следующих условиях:

- зона вокруг автомобиля плохо освещена;
- в объектив камеры постоянно попадает солнечный свет или свет фар другого автомобиля
- в условиях ограниченной видимости из-за погодных условий, например в тумане, во время дождя или снегопада;
- если объектив камеры закрыт наледью, снегом или грязью.

Очистите объектив, промойте его водой и вытрите мягкой тканью
- при резких перепадах температуры
- пассажирская дверь открыта

Система удержания автомобиля по центру полосы движения

Система предупреждения о выходе из занимаемой полосы (LKA)



Система предупреждения о выходе из занимаемой полосы с активным подруливанием помогает водителю избежать случайного выезда из полосы. Передняя камера отслеживает края дороги и линии дорожной разметки, ограничивающие полосу движения автомобиля.
В случае приближения к краю дороги или к линии дорожной разметки система мягко поворачивает рулевое колесо, чтобы вернуть автомобиль на полосу. Водитель ощущает небольшой поворот рулевого колеса. Если вмешательства системы в рулевое управление недостаточно, поверните рулевое колесо в том же направлении.
Если вы хотите сменить полосу движения, немного поверните рулевое колесо в противоположном направлении.
Когда система активно вмешивается в управление автомобилем, чтобы скорректировать траекторию движения, в информационном центре водителя мигает желтым цветом. Система предупреждения о выходе с занимаемой полосы с активным подруливанием не выполняет управление автомобилем постоянно.
Система не фиксирует непреднамеренный уход с полосы движения при включенных индикаторах поворота и в течение нескольких секунд после их выключения.
Если коррекция продолжается более десяти секунд, система информирует об этом водителя сообщением и звуковым сигналом.
Если водитель по-прежнему не способен удержать автомобиль в полосе, вскоре вмешательство прекращается.
Если во время подруливания обнаруживается, что водитель не удерживает рулевое колесо, в информационном центре водителя высвечивается предупреждение в сопровождении звукового сигнала. С каждым следующим обнаружением отсутствия рук на рулевом колесе длительность звукового сигнала увеличивается.
Если система не может удержать автомобиль в пределах полосы и требуется немедленное вмешательство водителя, на дисплее информационного центра водителя отображается предупреждение о выходе за пределы полосы движения.

ПРИМЕЧАНИЕ:

Система может быть неактивна, если обнаруживает слишком узкие, слишком широкие или слишком кривые полосы движения.

Чтобы система работала корректно, необходимо соблюдать перечисленные далее условия:

- скорость движения должна быть от 65 до 180 км/ч
- не должны быть включены указатели поворота
- электронная система динамической стабилизации должна быть включена, но неактивна
- электрическая вилка автомобиля не подключена к штепсельной розетке тягово-сцепного устройства прицепа;
- отсутствует динамичный стиль вождения, т. е. выжата педаль тормоза или акселератора
- система четко различает дорожную разметку
- не установлено временное запасное колесо
- не выполняется резкий поворот
- нет неисправностей системы, препятствующих коррекции.

Если в системе есть неисправность, смонтировано запасное колесо, электронная система динамической стабилизации не активирована или, например, к автомобилю подсоединен прицеп, то в зависимости от комплектации активируется только система

предупреждения о выходе за пределы полосы движения.

Недоступность после отсоединения аккумуляторной батареи

Система контроля полосы движения может быть временно недоступна или неактивна при повторном подключении электропитания автомобиля.

Включение

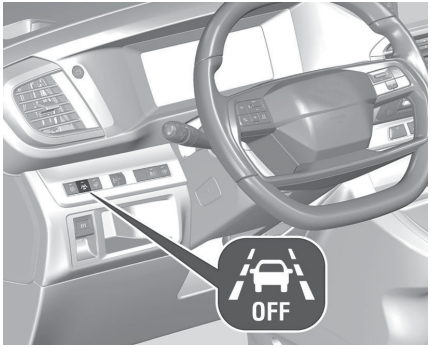

Если система активирована, светодиод в кнопке OFF не горит. Чтобы включить отключенную ранее систему, нажмите OFF
Включать или отключать систему также можно на информационном дисплее в настройках автомобиля.
В некоторых модификациях автомобиля система всегда ВКЛЮЧЕНА, даже если она была отключена во время последней поездки.
Включать или отключать систему можно в меню сохранения индивидуальных настроек через настройки автомобиля.

В соответствии с требованиями законодательства система может быть отключена в меню сохранения индивидуальных настроек только до следующего включения зажигания.
По умолчанию система автоматически активируется при каждом запуске двигателя.

ПРИМЕЧАНИЕ:

В зависимости от комплектации система автоматически активируется при следующем запуске двигателя.

Выключение

Для отключения системы нажимайте OFF до тех пор, пока в кнопке не загорится светодиод или отключите систему на информационном дисплее в настройках автомобиля.
Во время буксировки автомобиля система LKA должна быть отключена водителем.

Ошибка

В случае неисправности на дисплее информационного центра водителя появляется и в сопровождении сообщения предупреждающего звукового сигнала. Обратитесь в сервисный центр.
Если датчик перекрыт, в информационном центре водителя загорается и отображается сообщение о необходимости очистить датчики.
Если звуковая система предупреждения работает некорректно или не работает, на приборной панели загорается и отображается сообщение.
Проконсультируйтесь на станции техобслуживания.

Ограничения в работе системы

На работу системы могут влиять крутые повороты и участки, на которых проводятся строительно-ремонтные работы.
На работу системы могут влиять следующие факторы:

- камера покрыта снегом, льдом, слякотью, грязью, повреждения ветрового стекла или посторонние предметы на нем, например, наклейки;
- тяжелый или неравномерно распределенный груз;
- в непосредственной близости впереди движется другой автомобиль;
- дорога имеет боковой уклон;
- автомобиль движется по извилистой или холмистой дороге;
- недостаточное освещение;
- внезапные изменения освещения;
- прямо в объектив камеры попадает очень яркий свет, например, от солнца или искусственного освещения;
- неблагоприятные условия окружающей среды, т.е.
  сильный дождь, туман или снег
- изменения конфигурации автомобиля, например замена шин;
- неправильное давление в шинах;
- дорожная разметка плохо различима.

Система предупреждения о выходе из полосы движения (LDW)

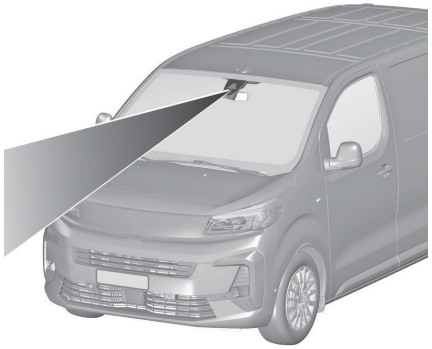

Система предупреждения о выходе из полосы движения помогает водителю избежать непреднамеренного выезда за пределы полосы движения. Передняя камера следит за краями дороги, а также за разметкой полосы, по которой движется автомобиль.
Если автомобиль пересекает край дороги или разметку полосы, система предупреждает водителя.
Система не фиксирует непреднамеренный уход с полосы движения при включенных индикаторах поворота и в течение нескольких секунд после их выключения.
Предупреждение не подается при динамичном вождении, т. е. при активном использовании педали тормоза или акселератора или при интенсивном вращении рулевого колеса.
Когда система распознает непреднамеренный уход из полосы движения, контрольный индикатор начинает быстро мигать желтым цветом.

Предупреждение
Эта система обеспечивает помощь при вождении ни в коей мере не освобождает водителя от обязанности сохранять бдительность.

Чтобы система работала корректно, необходимо соблюдать перечисленные далее условия:

- автомобиль должен двигаться со скоростью приблизит. от 65 км/ч до 180 км/ч
- не должны быть включены указатели поворота
- исключение динамичного вождения, т. е. отсутствие интенсивного использования педали тормоза или акселератора;
- границы полосы движения четко определяются системой;
- автомобиль не выполняет крутых поворотов;
- нет неисправностей системы, препятствующих коррекции.

Включение

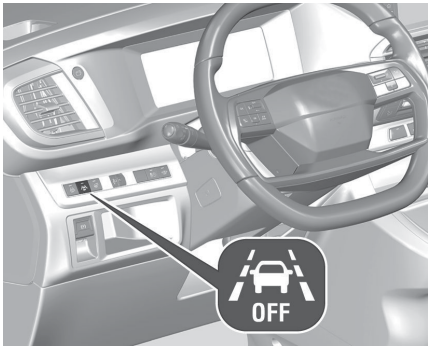

Если система активирована, светодиод в кнопке OFF не горит. Чтобы включить отключенную ранее систему, нажмите OFF.
Включать или отключать систему также можно на информационном дисплее в настройках автомобиля.
В некоторых модификациях автомобиля система всегда ВКЛЮЧЕНА, даже если она была отключена во время последней поездки.
Включать или отключать систему можно в меню сохранения индивидуальных настроек через настройки автомобиля.
В соответствии с требованиями законодательства система может быть деактивирована в персонализации автомобиля только до следующего включения зажигания.
По умолчанию система автоматически активируется при каждом запуске двигателя.

ПРИМЕЧАНИЕ:

В зависимости от комплектации система автоматически активируется при следующем запуске двигателя.

Выключение

Для отключения системы нажимайте OFF до тех пор, пока в кнопке не загорится светодиод или отключите систему на информационном дисплее в настройках автомобиля.
Во время буксировки автомобиля система LDW должна быть отключена водителем.

Ошибка

В случае неисправности на дисплее информационного центра водителя появляется и в сопровождении сообщения предупреждающего звукового сигнала. Обратитесь в сервисный центр.
Если датчик перекрыт, в информационном центре водителя загорается и отображается сообщение о необходимости очистить датчики.
Если звуковая система предупреждения работает некорректно или не работает, на приборной панели загорается и отображается сообщение.
Проконсультируйтесь на станции техобслуживания.

Ограничения в работе системы

На работу системы могут влиять крутые повороты и участки, на которых проводятся строительно-ремонтные работы.
На работу системы могут влиять следующие факторы:

- камера покрыта снегом, льдом, слякотью, грязью, повреждения ветрового стекла или посторонние предметы на нем, например, наклейки;
- в непосредственной близости впереди движется другой автомобиль;
- дорога имеет боковой уклон;
- автомобиль движется по извилистой или холмистой дороге;
- недостаточное освещение;
- внезапные изменения освещения;
- прямо в объектив камеры попадает очень яркий свет, например, от солнца или искусственного освещения;
- неблагоприятные условия окружающей среды, т.е. сильный дождь, туман или снег;
- изменения конфигурации автомобиля, например замена шин;
- дорожная разметка плохо различима

Система помощи при парковке и движении задним ходом

Автоматическая система помощи при парковке

Версия с топливными элементами

Если к автомобилю прикреплено тягово-сцепное устройство с шаровой опорой, зона обнаружения датчиков парковки перекрывается и они не работают должным образом.
Отключайте систему помощи при парковке каждый раз при прикреплении тягово-сцепного устройства с шаровой опорой к автомобилю.

Общая информация

Задняя система отключается, если электрическая вилка автомобиля подключена к штепсельной розетке на тягово-сцепном устройстве прицепа.

Предупреждение
Водитель несет полную ответственность за маневры при парковке.
Всегда проверяйте пространство вокруг автомобиля при движении назад или вперед при использовании системы помощи при парковке.

Система помощи при парковке задним ходом

Если включена передача заднего хода, система предупреждает водителя звуковым сигналом и оповещением на экране о потенциально опасных препятствиях сзади автомобиля.
Система использует ультразвуковые датчики системы помощи при парковке, установленные в заднем бампере.

Включение

После включения передачи заднего хода подается звуковой сигнал из задних динамиков в сопровождении световой индикации. Если звуковой сигнал не подается, индикация не высвечивается, зато высвечивается предупреждение, значит, система неисправна.

Выключение

Система отключится после выключения передачи заднего хода

Индикация

По мере приближения автомобиля к препятствию подается звуковой сигнал, при этом значок P))⚠ может мигать. По мере уменьшения расстояния до препятствия частота повторения сигналов зуммера увеличивается. Если расстояние сокращается до примерно 30 см, звук становится непрерывным.
Звуковой предупреждающий сигнал не подается, если автомобиль простаивает без движения более трех секунд, рычаг селектора автоматической коробки передач установлен в положение **P** или препятствий больше не обнаружено.

ПРИМЕЧАНИЕ:

Звуковой сигнал не подается, если отключен звук или выключен вывод изображения с камеры заднего вида на экран информационного дисплея.

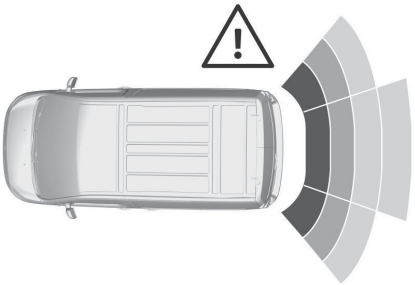

Кроме того, расстояние до находящегося сзади препятствия отображается на дисплее информационного центра водителя линиями, изменяющими расстояние. Когда расстояние до препятствия становится опасным, появляется значок ⚠.

Отключение звука / изображения на дисплее

Если отключен звуковой сигнал или вывод изображения с камеры заднего вида, о приближении препятствия предупреждает только мигающий значок P))⚠.
Звуковой сигнал и изображение автоматически включаются снова при движении вперед со скоростью выше 10 км/ч.

Система помощи при парковке передним и задним ходом

Система помощи при парковке передним и задним ходом измеряет расстояние между автомобилем и препятствиями, находящимися спереди или сзади автомобиля. Система предупреждает водителя о препятствиях звуковым сигналом и индикацией на дисплее.
Звуковые сигналы, предупреждающие об опасном сближении с препятствием спереди или сзади, имеют разные частоты.
Система использует ультразвуковые датчики парковки, установленные в заднем и переднем бампере.

Включение

Если включена передача переднего хода и скорость движения автомобиля не превышает 10 км/ч, то при обнаружении препятствия перед автомобилем включается система помощи при парковке передним ходом.
Если включена передача заднего хода, включаются системы помощи при парковке задним и передним ходом.
После включения передачи заднего хода подается звуковой сигнал из задних динамиков в сопровождении световой индикации. Если звуковой сигнал не подается, индикация не высвечивается, зато высвечивается предупреждение, значит, система неисправна.

Выключение

Система выключается автоматически при выключении заднего хода или ускорении автомобиля до скорости выше 10 км/ч.

Сигнализация

По мере приближения автомобиля к препятствию подается звуковой сигнал, при этом значок P))⚠ может мигать. По мере уменьшения расстояния до препятствия частота повторения сигналов зуммера увеличивается. Если расстояние сокращается до примерно 30 см, звук становится непрерывным.
Звуковые сигналы подаются через передние или задние динамики в зависимости от того, какое из обнаруженных препятствий ближе к автомобилю.
Звуковой предупреждающий сигнал не подается, если автомобиль простаивает без движения более трех секунд, рычаг селектора автоматической коробки передач установлен в положение P или препятствий больше нет.

ПРИМЕЧАНИЕ:

Звуковой сигнал не подается, если отключен звук или выключен вывод изображения с камеры заднего вида на экран информационного дисплея.

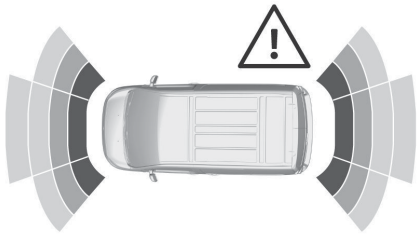

Кроме того, расстояние до находящегося сзади или спереди препятствия отображается на дисплее информационного центра водителя линиями, изменяющими расстояние. Когда расстояние до препятствия становится опасным, появляется значок ⚠.

Отключение звука / изображения на дисплее

Если отключен звуковой сигнал или вывод изображения с камеры заднего вида, о приближении препятствия предупреждает только мигающий значок P)).
Звуковой сигнал и изображение автоматически включаются снова при движении вперед со скоростью выше 10 км/ч.

Ограничения в работе системы

В случае сбоя или временной неработоспособности системы, например из-за высокого уровня внешнего шума или наличия иных помех ее работе, в информационном центре водителя загорается 🔧. На дисплее информационного центра водителя отображается сообщение и раздается предупреждающий звуковой сигнал.
При регулярных сбоях обращайтесь на станцию техобслуживания.

Предупреждение
При определенных обстоятельствах различные отражающие поверхности на предметах или одежде, а также внешние источники шума могут привести к тому, что система не сможет обнаружить препятствия.
Особое внимание следует уделять низким препятствиям, которые могут повредить нижнюю часть бампера.

Внимание
Если происходит серьезный сбой в работе автомобиля и возникает необходимость его остановить, эта система отключается.
В случае сбоя в работе коробки передач система помощи при парковке не активируется при переключении на задний ход.
В случае отказа одного из динамиков звуковые сигналы могут не подаваться.
Система может работать менее эффективно из-за образования на датчиках наледи или налипания снега.
Если датчик перекрыт, в информационном центре водителя высвечивается оповещение о необходимости протереть датчики.
Система помощи при парковке может работать с ограниченной эффективностью или не действовать вообще, когда горит 🔧 или когда изображение на экране информационного дисплея зависает или полностью пропадает.
Эффективность работы системы помощи при парковке может быть снижена, если автомобиль сильно загружен.
Особые условия возникают, если поблизости находятся высокие автомобили (например, внедорожники, минивэны, крупногабаритные фургоны). Опознавание объектов и правильный расчет дистанции до таких автомобилей (в верхней части) не обеспечивается.
Кроме того, система может не обнаруживать объекты с очень малым сечением отражения (например, тонкие или изготовленные из мягких материалов).
Системы помощи при парковке не распознают объекты за пределами зоны обнаружения, например, под бампером или под автомобилем.
При маневрировании во время парковки задним ходом система не учитывает установленную шаровую опору тягово-сцепного устройства. Водитель должен самостоятельно учитывать эту дополнительную длину.

ПРИМЕЧАНИЕ:

Возможно, датчик обнаруживает несуществующий объект из-за эхосигнала, вызванного внешними акустическими шумами или механическими смещениями (возможны единичные ложные срабатывания).
Убедитесь в том, что передний номерной знак установлен правильно (не погнут и не имеет зазоров по отношению к бамперу с левой или правой стороны), а датчики надежно закреплены. Эффективность системы помощи при парковке может быть

снижена, если погнуть номерной знак или использовать держатель номерного знака. Низкие бордюры и неровности поверхности, например, в зонах строительства, не обнаруживаются системой. Ответственность ложится на водителя.

Круговой обзор

Эта система позволяет выводить на информационный дисплей изображения с камеры в форме общего вида сверху, который охватывает пространство вокруг автомобиля почти на 180°.

Предупреждение
Камеры панорамного обзора не заменяет внимание водителя. Система не отображает детей, взрослых пешеходов, велосипедистов, движущиеся пересекающимся курсом транспортные средства, животных и другие объекты, которые находятся вне поля зрения камер, например, ниже уровня бампера или под днищем кузова.
Запрещается двигаться или парковать автомобиль, полагаясь только на изображение с камер панорамного обзора. Перед началом и во время движения всегда проверяйте пространство вокруг автомобиля.
Изображение, передаваемое камерой, может искажать представление о реальном расстоянии до объектов.
Угол обзора камер ограничен. Объекты, расположенные близко к краям бампера или под ним, не отображаются на дисплее.
В зависимости от загрузки транспортного средства наклон автомобиля может изменяться, включая угол обзора камеры.

Система может использовать:

- камеру заднего вида, установленную в задней двери багажного отделения
- ультразвуковые датчики системы помощи при парковке, установленные в заднем бампере

Визуализация на информационном дисплее

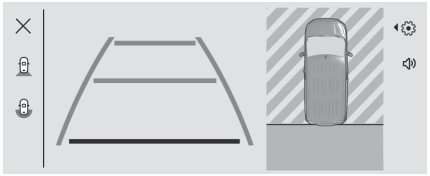

Экран разделен на четыре зоны, слева направо:

- варианты выбора вида: стандартный и панорама на 180°
- просмотр визуализации
- вид сверху
- настройки, отключение звука и включение звукового сигнала

Датчики парковки дополняют визуальную информацию (вид на автомобиль сверху), получаемую от камеры.

Включение

Система панорамного обзора включается при:

- включении задней передачи, если двигатель включен;
- активации вручную на информационном дисплее, когда скорость автомобиля ниже 16 км/ч;

Порядок работы

Водитель может выбрать режим отображения сигнала с камеры в левой части дисплея.
Тип вида можно изменить в любой момент во время маневрирования, выбрав нужный вид:

- стандартный вид
- Панорама на 180°

Изображение на дисплее сразу переключится в выбранный режим.
По умолчанию включен стандартный вид.
Эту настройку можно изменить в меню параметров системы панорамного обзора на информационном дисплее.
В некоторых вариантах комплектации по умолчанию включен автоматический режим. В этом режиме система сама выбирает способ отображения сигнала с камеры, стандартный или увеличенный масштаб, ориентируясь на сигналы датчиков парковки.
При выключении зажигания сведения о том, какой режим был выбран, не сохраняются.

Стандартный вид

На дисплее отображается пространство позади автомобиля. Расстояние между боковыми линиями направляющей разметки соответствует ширине автомобиля с разложенными зеркалами. Направление линий изменяется в зависимости от положения рулевого колеса.
Данное представление доступно в автоматическом режиме и в меню выбора вида.

Линии указания траектории

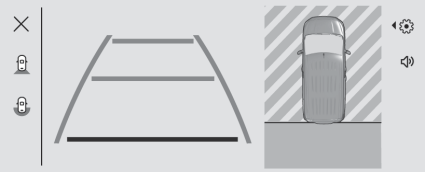

Первая горизонтальная линия находится на расстоянии примерно в 30 см от заднего бампера. Верхние горизонтальные линии соответствуют расстояниям примерно 1 м и 2 м от кромки заднего бампера.

Панорама на 180°



Панорамное изображение (на 180°) облегчает выезд с парковочного места задним ходом, позволяя видеть приближающиеся автомобили, пешеходов и велосипедистов. Не рекомендуется использовать данное представление на протяжении всего маневра. Этот вид можно выбрать только в меню выбора вида.

Увеличенный масштаб



Камера записывает окружающую обстановку автомобиля во время маневрирования для воссоздания вида на автомобиль сверху. Это помогает водителю объезжать расположенные поблизости препятствия. Этот вид отображается автоматически при приближении автомобиля к препятствию во время маневрирования.

Выключение

Система панорамного обзора выключается при:

- достижении определенной скорости движения вперед, а в некоторых вариантах комплектации — если передача заднего хода не была включена в течение семи секунд.
- касанием значка ⊗ в левой верхней части сенсорного дисплея.

Ограничения в работе системы

Внимание
Для оптимальной работы системы необходимо содержать в чистоте объективы установленных камер. Для камеры заднего вида имеется пистолет омывателя, который активируется во время работы омывателя заднего стекла. При очистке объективов камер вручную промойте объективы камер водой и вытрите мягкой тканью.
Запрещается очищать объективы камер с помощью пароочистителя или мойки высокого давления.

Система панорамного обзора может некорректно работать в следующих условиях:

- зона вокруг автомобиля плохо освещена;
- в объектив камеры постоянно попадает солнечный свет или свет фар другого автомобиля
- при движении в темное время суток
- в условиях ограниченной видимости из-за погодных условий, например в тумане, во время дождя или снегопада;
- объектив камеры закрыт наледью, снегом, слякотью или грязью
- буксируется прицеп или установлен держатель велосипедов и пр., подключенный к электрической системе автомобиля
- автомобиль был поврежден в результате ДТП. Обратитесь за помощью в сервисный центр.
- при резких перепадах температуры
- пассажирская дверь открыта

Внимание
Очень важно, чтобы любой ремонт системы панорамного обзора выполнялся точно в соответствии со спецификациями

производителя. В противном случае система может работать некорректно и существует риск неожиданного срабатывания и/или поступления ложных сообщений от системы.

Камера заднего вида (RVC)

В зависимости от модификации камера может устанавливаться над номерным знаком в задней подъемной двери или на верхней части левой задней двери.

Предупреждение
Камера заднего вида не заменяет внимание водителя. Обратите внимание на то, что объекты, находящиеся вне поля зрения камеры и датчиков системы помощи при парковке, например, под бампером или под автомобилем, не отображаются на дисплее.
Не двигайтесь задним ходом и не паркуйте автомобиль, используя только изображение с камеры заднего вида.
Перед началом и во время движения всегда проверяйте пространство вокруг автомобиля.

Камера в верхней части левой створки задней распашной двери багажного отделения



Передаваемое камерой изображение отображается на дисплее заднего вида.

Включение



Камера заднего вида включается на движущемся автомобиле при выборе вида сзади на дисплее заднего вида, или нажатием кнопки на рычаге.

При буксировке прицепа изображение с камеры заднего вида доступно.

Выключение системы

Камера заднего вида отключается при выключении дисплея заднего вида.

Камера над номерным знаком в задней откидной двери



Камера находится в заднем бампере над номерным знаком.

Включение

Камера заднего вида включается при включении передачи заднего хода.

Порядок работы

Камера имеет ограниченный обзор. Изображение на экране не позволяет получить представления о реальной дистанции до препятствия.
Линии указания траектории
Первая горизонтальная линия находится на расстоянии примерно в 30 см от заднего бампера. Верхние горизонтальные линии

указывают на удаление примерно в один и два метра.
Отображается траектория движения автомобиля в соответствии с углом установки рулевого колеса.
В зависимости от версии, внешние направляющие могут также быть неподвижными, а расстояние между двумя линиями соответствует ширине автомобиля с учетом наружных зеркал. Внутренние изогнутые направляющие соответствуют максимальному углу поворота рулевого колеса в любом направлении.

Выключение

Камера в заднем бампере выключается в следующих случаях:

- подключение электрической вилки автомобиля к штепсельной розетке тягово-сцепного устройства прицепа;
- при движении вперед на скорости более 10 км/ч.
- касанием значка ⊗ в левой верхней части сенсорного дисплея.

Ограничения в работе системы

Камера заднего вида может некорректно работать в следующих условиях:

- область вокруг автомобиля плохо освещена
- в объектив камеры постоянно попадает солнечный свет или свет фар другого автомобиля
- в условиях ограниченной видимости из-за погодных условий, например в тумане, во время дождя или снегопада;
- если объективы камер закрыты снегом, наледью, слякотью, грязью. Промойте объектив через сопло омывателя согласно описанию.
- открыта задняя дверь багажного отделения
- к электрической системе автомобиля подключен прицеп, кронштейн для перевозки велосипедов и пр.
- если задняя часть автомобиля повреждена в аварии;
- при резких перепадах температуры.

Система контроля за состоянием водителя

Система контроля усталости водителя отслеживает длительность нахождения водителя за рулем и уровень его внимания. Оценка уровня внимания производится на основе изменений траектории движения автомобиля относительно дорожной разметки.
Система не отменяет необходимости внимательно следить за дорогой.
Рекомендуется делать перерывы в вождении, как только вы чувствуете усталость, но не реже чем через каждые два часа.
Не управляйте автомобилем в уставшем состоянии.

Включение и выключение

В зависимости от версии система автоматически активируется по умолчанию при каждом запуске двигателя, даже если она была деактивирована во время последнего цикла включения-выключения зажигания.

Включать или отключать систему можно на информационном дисплее через настройки автомобиля .
Если система отключена, на приборной панели может гореть .

Таймер времени в пути

После двух часов непрерывного движения со скоростью выше 65 км/ч на дисплее информационного центра водителя появляется символ , сопровождаемый звуковым сигналом, который напоминает водителю о необходимости сделать перерыв. После этого, независимо от того, с какой скоростью будет продолжено движение, предупреждение будет повторяться каждый час, пока автомобиль не остановится.
Индикация отсчета времени в пути сбрасывается, когда зажигание выключается на несколько минут или водитель отстегивает ремень безопасности, после чего открывает свою дверь.
Если скорость движения автомобиля падает ниже 65 км/ч, работа системы приостанавливается. Система возобновит отсчет времени, как только скорость автомобиля превысит 65 км/ч.

Функция обнаружения усталости водителя (DDD)

В зависимости от версии система использует различные камеры для контроля уровня внимания водителя:

- камера фронтального обзора снаружи автомобиля в верхней части ветрового стекла;
- камера наблюдения за водителем внутри салона на стороне водителя рядом с ветровым стеклом, обращенная к водителю.

Предупреждение
Предотвращение риска повреждения глаз: Не располагайтесь ближе 25 см от рулевого колеса.

Функция обнаружения усталости водителя с помощью фронтальной камеры

Система отслеживает уровень внимания водителя на скорости выше 65 км/ч.
Процесс самообучения системы может длиться до 30 минут после начала мониторинга. В течение этого периода анализируется индивидуальное поведение водителя за рулем, и предупреждение не выдается. Камера отслеживает отклонения траектории движения автомобиля относительно дорожной разметки.

Если траектория движения автомобиля указывает на то, что водитель начинает засыпать или теряет внимательность, срабатывает предупреждение.
В определенных условиях движения, таких как некачественное дорожное покрытие или сильный ветер и пр., система может выдавать предупреждения независимо от уровня внимания водителя.

Предупреждение водителя

Водитель оповещается сообщением, загорается и подается звуковой сигнал.
После первых трех предупреждений такого типа система выдает следующее предупреждение, выводится сообщение, подается более громкий сигнал зуммера и загорается .

Функция обнаружения усталости водителя с помощью камеры наблюдения за водителем

Система отслеживает уровень внимания водителя на скорости выше 20 км/ч.
Система отслеживает и анализирует визуальные признаки сонливости или рассеянности водителя, контролируя мимику лица, движения головы и глаз. Система не записывает видео и не имеет функции идентификации водителя.

Визуальные признаки сонливости или рассеянности могут быть следующими:

- водитель дольше или чаще обычного отводит взгляд в сторону от потока других транспортных средств;
- веки закрываются, или водитель моргает;
- режимы микросна.

Если система обнаруживает определенные мимические движения лица, например, полное закрытие глаз на определенное время, или определяет определенный уровень сонливости или рассеянности, включается сигнал тревоги.

Предупреждение водителя

Водитель предупреждается сообщением, а также включается звуковой сигнал.
Дополнительно загорается .
При обнаружении сильного отвлечения внимания или сонливости, например микросна, засыпаний, водитель немедленно предупреждается сообщением, сопровождаемым и более громким звуковым сигналом.
Оповещения о сонливости и микросна будут появляться только через пару минут вождения и при превышении определенной скорости автомобиля.

Повторная инициализация

В зависимости от версии система обнаружения сонливости и отвлечения внимания водителя повторно инициируется в следующих ситуациях:

- зажигание выключается на несколько минут;
- скорость снижается на несколько минут ниже 65 км/ч;

- водитель отстегивает ремень безопасности, после чего открывает свою дверь;
- происходит смена водителя;
- система повторно запускается.

Ограничения в работе системы

В следующих обстоятельствах система с фронтальной камерой может не работать надлежащим образом или даже вообще не работать:

- плохая видимость вследствие недостаточного освещения проезжей части, сильного снегопада, дождя, густого тумана и т. д., ослепления фарами встречных транспортных средств, низкого солнца, бликования на влажной дороге, выезда из туннеля, чередования тени и света и т. д.;
- дорожная разметка отсутствует или дублируется (при проведении дорожных работ);
- в непосредственной близости впереди движется другой автомобиль;
- автомобиль движется по извилистой или узкой дороге;
- активируется усовершенствованная система предупреждения о выходе из занимаемой полосы с активным подруливанием
- фронтальная камера покрыта снегом, льдом, слякотью, грязью; имеются повреждения ветрового стекла или посторонние предметы на нем, например, наклейки.

В следующих ситуациях система с камерой наблюдения за водителем может не работать надлежащим образом или даже вообще не работать:

- камера наблюдения за водителем покрыта грязью иле перекрыта посторонними предметами, например наклейками;
- водитель носит солнцезащитные очки с коэффициентом пропускания инфракрасного света менее 70%.

Ошибка

Если в системе имеется сбой, на приборной панели загорается, также отображается сообщение и включается звуковой сигнал. Проконсультируйтесь на станции техобслуживания.

загорается на приборной панели в сопровождении сообщения, указывающего на то, что камера может быть закрыта. Остановите автомобиль и проверьте, не нуждается ли камера в очистке.

Если продолжает гореть после очистки камеры, обратитесь в сервисный центр.

На приборной панели загорается, указывающий на то, что лицо водителя не обнаружено камерой наблюдения за водителем, например из-за солнцезащитных очков.

Система помощи при движении по бездорожью и на понижающих передачах трансмиссии

Система автоматического контроля устойчивости на спуске (HDC)

Система автоматического контроля устойчивости на спуске позволяет двигаться вниз по склону с низкой скоростью, не используя педаль тормоза.
Если система включена, автомобиль самостоятельно замедлит скорость и будет ее поддерживать. При включенной системе работа тормозной системы может сопровождаться небольшим шумом или вибрацией.

Внимание
Используйте только при спуске с крутых склонов во время движения по бездорожью. Не используйте при езде по нормальному дорожному покрытию. Неоправданное использование системы контроля движения под уклон, например, при движении по обычной дороге, может привести к выходу из строя тормозной системы и системы ESC.

Включение

ПРИМЕЧАНИЕ:

Система активируется на поверхности с уклоном более чем пять процентов. Системой можно пользоваться и на нейтральной передаче.

В противном случае выберите передачу, соответствующую скорости движения автомобиля, чтобы двигатель не заглох.
На автомобилях с автоматической коробкой передач или на электромобилях на аккумуляторных батареях система может использоваться с рычагом селектора в положении **N**, **D** или **R.**

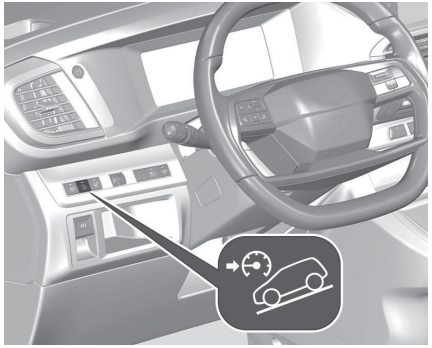

На скорости менее 50 км/ч нажмите .
Систему также можно включить на стоящем автомобиле при работающем двигателе.
Когда система включена, контрольный индикатор на приборной панели горит зеленым цветом.
Система управляет скоростью движения автомобиля на спуске, поэтому можно отпустить педали акселератора и тормоза.

- Если включена первая или вторая передача, скорость снижается и индикатор на приборной панели часто мигает.
- Если включена нейтральная передача или нажата педаль сцепления, скорость снижается и индикатор на приборной панели медленно мигает.

Во время работы системы автоматически включаются стоп-сигналы.
Если скорость движения автомобиля превышает 30 км/ч, работа системы приостанавливается. Индикатор на приборной панели меняет цвет на серый. При этом светодиод в клавише продолжает гореть.
После того как скорость опустится ниже 30 км/ч, угол уклона превысит 5 % и будут соблюдены условия для отпускания педали, система снова возьмет управление на себя.

Выключение

Нажмите еще раз. Светодиод в клавише погаснет. Зеленый контрольный индикатор на приборной панели также погаснет.
Если скорость движения автомобиля превышает 70 км/ч, система автоматически выключается.
Светодиодный индикатор в клавише погаснет.

Ошибка

Если зеленый контрольный индикатор после нажатия кнопки не включается или не мигает, система неисправна.
Обратитесь в сервисный центр.

Система помощи при трогании на подъеме (HSA)

Система на короткое время (около 2 секунд) удерживает автомобиль на месте, чтобы облегчить водителю начало движения на уклоне в момент переноса ноги с педали тормоза на педаль акселератора.

Данная система активируется, только если:

- автомобиль полностью остановлен нажатием на педаль тормоза;
- уклон отвечает определенным требованиям;
- дверь водителя закрыта.

Предупреждение
Не выходите из автомобиля, если он находится в режиме временного удержания на месте системой помощи при начале движения на уклоне.
В случае необходимости покинуть автомобиль с работающим двигателем вручную затяните стояночный тормоз. После этого убедитесь в том, что индикатор стояночного тормоза и индикатор **P** в рычаге электрического стояночного тормоза горят постоянно.

Предупреждение
Система помощи при трогании на уклоне отключению не подлежит. Но ее работу можно прервать, затянув стояночный тормоз, чтобы обездвижить автомобиль.

Порядок действий

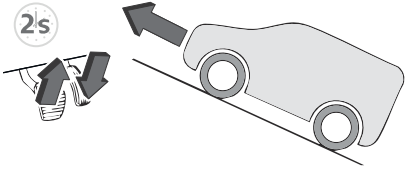

На подъеме автомобиль на мгновение удерживается на месте после отпускания педали тормоза при следующих условиях:

- Механическая коробка передач находится на первой или нейтральной передаче.
- Автоматическая коробка передач находится в режиме **D** или **M**.
- Переключатель передач переведен в режим **D**.

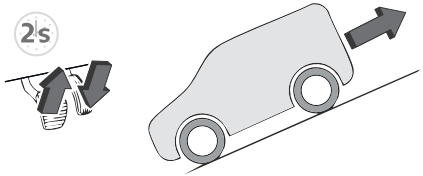

При трогании в гору на задней передаче, автомобиль на мгновение удерживается на месте после отпускания педали тормоза.

Ошибка

В случае неисправности на приборной панели загораются эти сигнальные индикаторы в сопровождении сообщения.
Для проверки обратитесь в сервисную сеть или в специализированный техцентр.

Вспомогательные функции помощи

Система распознавания дорожных знаков (TSA)

Предупреждение
Реальный дорожный знак всегда имеет приоритет над знаком, показанным на дисплее информационного центра водителя.

Система представлена в двух вариантах исполнения в зависимости от комплектации.

1-я система ограничения скорости

Пользуясь камерой наверху лобового стекла и интегрированной автомобильной системой навигации, данная система выводит в информационном центре водителя информацию об ограничении скорости и о прекращении действия таких ограничений. Включить или отключить эту систему можно в меню сохранения индивидуальных настроек. Если система активирована, но не может обнаружить знак ограничения скорости, отображается следующий знак:



Если автомобиль превышает ограничение скорости хотя бы на 5 км/ч, обозначение ограничения мигает в течение примерно десяти секунд.

Обновление картографических данных в системе навигации

Для поддержания работоспособности системы навигации ее картографические данные необходимо регулярно обновлять. Обновление карт в системе навигации доступно два раза в год.
Дополнительную информацию см. в разделе об информационно-развлекательной системы.

2-я система ограничения скорости (согласно Регламенту ЕС по общей безопасности)

Эта система постоянно отображает информацию об ограничении скорости в информационном центре водителя независимо от скорости автомобиля. Информация об ограничении скорости выводится с помощью перечисленных далее систем (в зависимости от модификации автомобиля):

- камера наверху лобового стекла
- интегрированная автомобильная система навигации
- сервис телематики

При движении по дорогам, где скорость не ограничивается (напр., по автострадам в

Германии), высвечивается приведенный ниже значок:



При отсутствии информации об ограничении скорости высвечивается приведенный ниже значок:



Поступление новой информации об ограничении скорости подтверждается звуковым сигналом. Звуковой сигнал подтверждения можно включать и отключать на информационном дисплее.
Если при движении на скорости от 20 км/ч будет превышено ограничение скорости, через некоторое время на дисплее информационного центра водителя начинает мигать значение ограничения скорости, а еще через какое-то время подается звуковой сигнал. Длительность подачи предупреждений разная. Через несколько секунд мигание и звуковой сигнал прекращаются. В соответствии с требованиями законодательства звуковой сигнал можно отключить только до следующего включения зажигания. Отключение можно выполнить через информационный дисплей или с помощью значка 3x, если это сконфигурировано в настройках автомобиля. Если звуковой сигнал отключен, загорается на несколько секунд.

В случае отказа горит постоянно. Проконсультируйтесь на станции техобслуживания.

Условия работы

Для получения информации об ограничениях скорости в конкретной стране автомобиль должен определить страну, в которой он находится в данный момент. Если на информационном дисплее имеется список стран, соответствующую страну необходимо выбрать вручную. В противном случае выбор страны происходит автоматически.
Чтобы получить достоверную информацию об ограничении скорости, текущее положение автомобиля передается через телематическое устройство и сразу же удаляется после обработки.
Отслеживание положения автомобиля невозможно в любой момент времени.

ПРИМЕЧАНИЕ:

Сообщить нам о повторяющейся неверной информации об ограничениях скорости можно на нашем веб-сайте.

Обновление данных

Для поддержания работоспособности системы навигации программное обеспечение автомобильных систем и картографические данные необходимо регулярно обновлять.
Обновление карт в системе навигации доступно не реже двух раз в год.
Дополнительную информацию см. в разделе об информационно-развлекательной системы.
За обновлением программного обеспечения автомобильных систем обращайтесь на станцию техобслуживания.

Другие дорожные знаки

Система распознает дорожные знаки и выводит их в соответствующем окне информационного центра водителя.



Включить или отключить эту систему можно в меню сохранения индивидуальных настроек.

Ограничения в работе системы

Система распознавания дорожных знаков может работать некорректно в следующих ситуациях:

- Автомобиль движется по извилистой или холмистой дороге.
- Во время движения автомобиля с цепями противоскольжения.
- Участок ветрового стекла, за которым располагается камера, запачкан или закрыт посторонним предметом, например наклейкой.
- Видимость ограничивается из-за погодных условий, например, в тумане, во время дождя или снегопада.
- Из-под впереди идущего транспортного средства летят брызги.

- Прямо в объектив камеры попадает очень яркий свет, например, от солнца или искусственного освещения.
- Знак ограничения скорости нанесен на дорожное покрытие.
- Дорожные знаки полностью или частично перекрыты или же их трудно распознать.
- Дорожные знаки неправильно установлены, повреждены или сняты.
- Дорожные знаки не соответствуют Венской конвенции о дорожных знаках.
- Возможно, используется устаревшая версия картографических данных.

Внимание

Система помогает водителю различать дорожные знаки в определенном диапазоне скоростей. Не игнорируйте дорожные знаки, если система о них не сообщила.
Эта система активной безопасности не дает водителю прав на рискованный стиль вождения.
Подбирайте скорость движения с обязательным учетом дорожных условий, обстановки на дорогах и погодных условий.
Системы оказания помощи водителю не освобождают его от полной ответственности за управление автомобилем.
Выезжая за рубеж, переведите автомобильные приборы на единицы измерения скорости, принятые в данной стране. При необходимости задайте нужные единицы измерения на экране информационного дисплея.

Система контроля давления в шинах (TPMS)

В случае падения давления в одной или нескольких шинах данная система мгновенно подает соответствующий сигнал водителю. Сигнал подается, когда автомобиль находится в движении.
Поступающая от датчиков информация сопоставляется системой с эталонным давлением, которое следует выставлять при каждой корректировке давления в шинах и после замены колеса.
Она учитывает последние значения, сохраненные во время запроса повторной инициализации. Поэтому очень важно, чтобы давление в шинах было надлежащим во время эксплуатации. Водителю необходимо постоянно следить за давлением.

Предупреждение

Наличие в автомобиле системы контроля падения давления воздуха в шинах ни при каких обстоятельствах не освобождает водителя от необходимости сохранять бдительность на дороге.
Система не освобождает вас от необходимости регулярно проверять давление воздуха в шинах вручную (в том числе и в запасном колесе), особенно перед дальними поездками.
Езда на спущенных шинах, особенно в жестких условиях эксплуатации (при тяжелой загрузке, движении с очень высокой скоростью, в дальних поездках):

- ухудшает устойчивость автомобиля на дороге;
- увеличивает тормозной путь;
- ведет к преждевременному износу шин;
- увеличивает потребление энергии.

Предупреждение

Проверка давления воздуха в шинах

Проверку следует осуществлять каждый месяц на «холодных» шинах (по истечении 1 часа после остановки либо после поездки протяженностью до 10 км на умеренной скорости).
В противном случае сделайте поправку, прибавив 0,3 бар к величинам, указанным на этикетке.

ПРИМЕЧАНИЕ:

Предписанные параметры давления воздуха в шинах вашего автомобиля указаны на табличке.
Для получения дополнительной информации об идентификационных данных см. соответствующий раздел.

ПРИМЕЧАНИЕ:

Цепи противоскольжения

После монтажа или снятия цепей противоскольжения инициализация системы не требуется.

ПРИМЕЧАНИЕ:

Запасное колесо

Запасное колесо на штампованном диске не имеет датчика давления в шине.

Сигнализатор падения давления

На это указывает постоянно горящий сигнальный индикатор (!) и звуковой

сигнал, а также отображаемое сообщение (в зависимости от комплектации).

- ▶ Немедленно сбавьте скорость, не поворачивайте резко руль и избегайте резкого торможения.
- ▶ Как только позволят условия дорожного движения, остановитесь.
- ▶ При помощи компрессора из комплекта для ремонта шин проверьте давление во всех четырех холодных шинах.
- ▶ При невозможности сразу замерить давление осторожно двигайтесь на сниженной скорости
- ▶ В случае прокола воспользуйтесь комплектом для ремонта шин или запасным колесом (в зависимости от комплектации автомобиля).

Предупреждение
Вызванную падением давления деформацию шины не всегда можно обнаружить визуально.
Поэтому не ограничивайтесь простым осмотром.

Предупреждение
При движении на слишком низкой скорости эффективность мониторинга может быть снижена.
В случае резкой потери давления или разрыва шины система не сразу уведомляет водителя. Это обусловлено тем, что анализ значений, считанных датчиками частоты вращения колес, может занять некоторое время.
Уведомление может запаздывать при движении на скорости ниже 40 км/ч или при адаптации к динамичному стилю вождения.

ПРИМЕЧАНИЕ:

Сигнализатор падения давления будет гореть вплоть до проведения инициализации системы.

Повторная инициализация

Необходимо обязательно повторно инициализировать систему после каждой корректировки давления в одной или нескольких шинах, а также после замены одного или нескольких колес.

Предупреждение
Перед повторной инициализацией системы убедитесь, что давление во всех четырех шинах соответствует условиям эксплуатации автомобиля и требованиям на этикетке с параметрами давления.
Перед повторной инициализацией проверьте давление воздуха во всех четырех шинах.
Система не сообщает об ошибочном давлении во время повторной инициализации.

Когда автомобиль стоит на месте, система может быть повторно инициализирована с помощью дисплея меню систем помощи водителю.

Неисправность

В случае неисправности на приборной панели загораются эти сигнальные индикаторы.
В таком случае система более не контролирует давление воздуха в шинах.
Для проверки обратитесь в сервисную сеть или в специализированный техцентр.

Аварийные световые сигнализаторы

Активируемые аварийные световые сигнализаторы

При нажатии этой красной кнопки ⚠ все указатели поворотов будут мигать.
Они могут работать и при выключенном зажигании.

Автоматические аварийные световые сигнализаторы

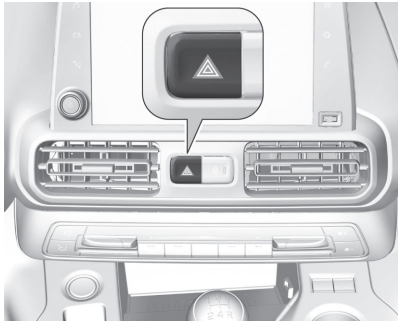

В случае экстренного торможения (в зависимости от скорости замедления) автоматически загораются огни аварийной сигнализации. При следующем нажатии на педаль акселератора они гаснут.
Для их выключения нажмите данную кнопку.

Помощь и SOS

ПРИМЕЧАНИЕ:

Для работы системы требуется исправное бортовое электрооборудование автомобиля, доступ к мобильной сети и сигнал спутников GPS или ГЛОНАСС. В зависимости от оборудования используется резервный аккумулятор.

Функция вызова SOS



1	eCall (SOS)
2	ПОМОЩЬ

Режим конфиденциальности можно настроить в меню Настройки сенсорного экрана.

Экстренный вызов (eCall)

При использовании функции срочного вызова экстренных служб будет установлена связь с ближайшим пунктом экстренной связи общего пользования.
В пункт экстренной связи общего пользования будет передан аварийный пакет данных, включающий сведения об автомобиле и его местоположении.

ПРИМЕЧАНИЕ:

Система eCall (SOS) является государственной службой и предоставляется бесплатно.

Ручной экстренный вызов

В экстренной ситуации нажмите красную кнопку SOS (1) в потолочной консоли дольше двух секунд.
Светодиодный индикатор замигает зеленым, показывая, что устанавливается соединение с ближайшим общедоступным пунктом вызова экстренных служб. Во время активного соединения светодиодный индикатор горит постоянно.
Если сразу же нажать кнопку SOS еще раз, вызов будет прерван.
Светодиод погаснет.

Экстренный вызов

Автоматическое уведомление о ДТП

В случае аварийной ситуации со срабатыванием надувных подушек безопасности, но без повреждения необходимого оборудования, автоматически выполняется экстренный вызов, и в ближайший общедоступный пункт вызова экстренных служб направляется автоматическое уведомление о ДТП.

Совершение экстренного вызова

При использовании функции срочного вызова экстренных служб будет установлена связь с ближайшим пунктом экстренной связи общего пользования.
В пункт экстренной связи общего пользования будет передан аварийный пакет данных, включающий сведения об автомобиле и его местоположении.
В экстренной ситуации нажмите красную кнопку SOS в потолочной консоли дольше двух секунд.
Светодиодный индикатор замигает зеленым, показывая, что устанавливается соединение с ближайшим общедоступным пунктом вызова экстренных служб. Во время активного соединения светодиодный индикатор горит постоянно.
Если сразу же нажать кнопку SOS еще раз, вызов будет прерван.
Светодиод погаснет.
Автоматическое уведомление о ДТП.
В случае аварийной ситуации со срабатыванием подушек безопасности, но без повреждения необходимого оборудования, автоматически выполняется экстренный вызов, и в ближайший пункт реагирования общественной безопасности направляется автоматическое уведомление о ДТП.

Обращение в службу помощи

Нажмите на кнопку 2 и удерживайте более 2 секунд, чтобы запросить техническую помощь в случае выхода автомобиля из строя.

Голосовое сообщение известит вас о том, что ваш вызов принят.

ПРИМЕЧАНИЕ:

Язык зависит от географического покрытия систем eCall и Assistance Call (Обращение в службу помощи) и языка системы автомобиля.

ПРИМЕЧАНИЕ:

Режим конфиденциальности позволяет Вам управлять уровнем обмена информацией (данные и/или положение) между автомобилем и дилером.
Режим можно настроить в меню сенсорного экрана Настройки или в приложении, в зависимости от установленного аудиооборудования.
В зависимости от комплектации процедура деактивации/повторной активации геолокации по умолчанию заключается в одновременном нажатии 2 кнопок с последующим нажатием кнопки «ASSISTANCE» (помощь) для подтверждения.

Треугольный знак аварийной остановки

Комплект знака аварийной остановки

Это отражающее и разборное устройство должно быть установлено на обочине дороги в случае поломки или неисправности автомобиля.

Сборка знака аварийной остановки

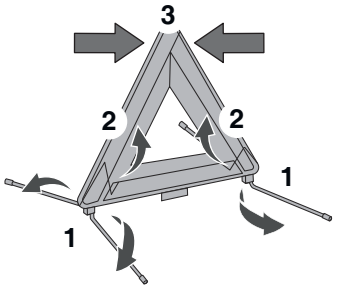

Если знак входит в оригинальную комплектацию автомобиля, см. рисунок выше. Указания по сборке треугольного знака других изготовителей читайте в приложенной к нему инструкции.

Размещение знака аварийной остановки

Установите знак аварийной остановки позади автомобиля в соответствии с требованиями ПДД.

Поднятие автомобиля домкратом и замена колеса

Набор инструментов для замены колес

Набор инструментов, входящих в комплект поставки автомобиля

ПРИМЕЧАНИЕ:

Ящик с инструментами поставляется с конкретным автомобилем и может отличаться в зависимости от комплектации.
Не используйте набор для других целей.

Ящик с инструментами располагается под передним левым сиденьем.

Доступ к инструментам (ICE или BEV)

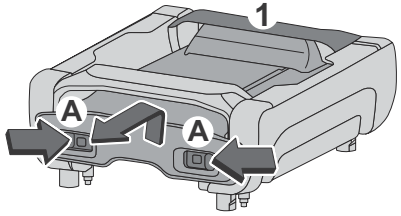

► Нажмите на замки A и сместите их внутрь, чтобы освободить ящик.

► Чтобы преодолеть поперечину 1, немного приподнимите ящик, затем потяните его до упора.

► Затем потяните ящик вверх, чтобы преодолеть поперечину 2.

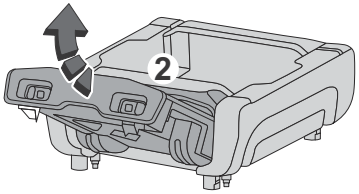

Автомобили с запасным колесом

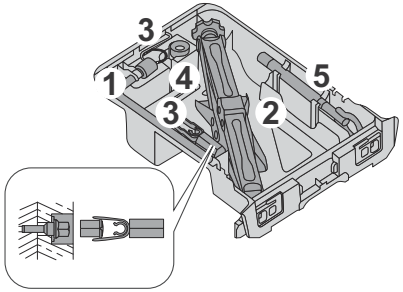

В ящике находятся:

1. Баллонный ключ
   Для отворачивания болтов крепления колеса и поднятия/опускания домкрата.
2. Домкрат
   Используется для подъема автомобиля.
3. Съемник крышек колесных болтов / колпаков
   В зависимости от комплектации автомобиля, эти съемники служат для снятия крышек колесных болтов с легкосплавных дисков или декоративных колпаков со стальных дисков.
4. Головка для «антикражных» болтов крепления колес
   Используется в качестве переходника для отворачивания «антикражных» болтов баллонным ключом.
5. Буксировочная проушина

ПРИМЕЧАНИЕ:

Домкрат следует использовать только для замены поврежденного колеса.
Используйте домкрат только из комплекта, поставленного с данным автомобилем.
Если в автомобиле отсутствует оригинальный домкрат, обратитесь в дилерский центр или в специализированный техцентр, чтобы приобрести домкрат, предусмотренный производителем.
Домкрат отвечает требованиям европейского регламента, определенного в Директиве 2006/42/EC «Машины, механизмы и машинное оборудование».
Домкрат не требует технического обслуживания.

Автомобили, не укомплектованные запасным колесом

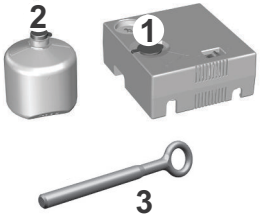

1. Компрессор 12 В
2. Баллон с герметиком
3. Буксировочная проушина

Версия топливной ячейки

Инструменты хранятся в багажном отделении.

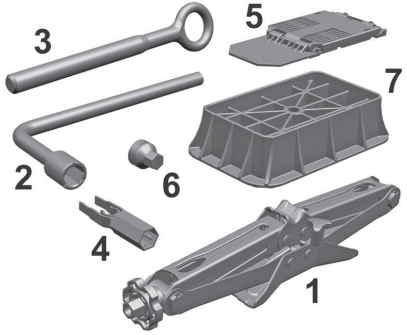

1. Домкрат
   Служит для поднятия автомобиля.
2. Баллонный ключ
   Снятие болтов.
3. Буксировочная проушина
   Подробнее см. руководство по эксплуатации.
4. Инструмент для снятия колпачков с колесных болтов / колесных колпаков
   Снятие колпачков с головок колесных болтов на литых колесных дисках из легкого сплава, либо стальных колесных колпаков.
5. Противооткатный упор
   Обездвиживание автомобиля.
6. Адаптер для колесных болтов-секреток
   Подгонка колесного ключа к специальным предохранительным болтам в перчаточном ящике.
7. Опора для домкрата
   Для использования на мягком грунте.

Запасное колесо

Запасное колесо находится в отсеке под полом автомобиля.

Снятие/установка колес

► Установите автомобиль на ровной, прочной и нескользкой поверхности. Передние колеса должны быть направлены прямо вперед.

► В вывешенном автомобиле не должно быть людей или животных.

► Стальные колесные диски с колпаками: Снимите колесный колпак с помощью специального приспособления.

Легкосплавные колесные диски: Снимите колпачки колесных болтов с помощью специального инструмента.



► Баллонным ключом отверните каждый из колесных болтов на пол-оборота.
Для предотвращения кражи колес для их крепления могут использоваться болты-секретки. Для отворачивания этих болтов необходимо надеть на болт специальную головку и лишь потом устанавливать баллонный ключ. Эта головка хранится в ящике с инструментами

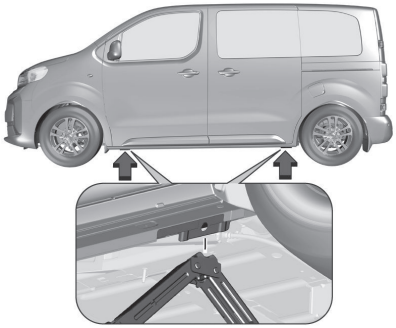

- Убедиться, что домкрат надлежащим образом установлен под соответствующей подъемной точкой на автомобиле.
  Поставить его непосредственно под точкой для поддомкрачивания так, чтобы он не выскользнул.
- Правильно выровняв домкрат, поднимите им машину, пока колесо не оторвется от земли.
- Выкрутите колесные болты.
- Замените колесо.
- Завернуть колесные болты.
- Опустив автомобиль, уберите домкрат.
- Установите колесный ключ, убедитесь, что он стоит надежно, и затяните болты крест-накрест. Болты следует затягивать с моментом 115 Нм
  Если автомобиль укомплектован легкосплавными колесными дисками, имейте в виду, что колесные болты можно использовать и для крепления запасного колеса со стальным диском.
  В этом случае для фиксации запасного колеса используется коническая рабочая поверхность болтов.
- Перед установкой колесного колпака совместите предусмотренное в нем отверстие для вентиля с вентилем шины. Установите колпачки колесных болтов.
- Уберите на место замененное колесо, автомобильный инструмент и головку для колесных болтов-секреток.
- Незамедлительно проверьте давление в шине установленного колеса и момент затяжки колесных болтов.

Комплект для ремонта шин

Незначительные повреждения протектора шины можно устранить с помощью комплекта для ремонта шин.
Не извлекайте из шины посторонние предметы.
С помощью комплекта для ремонта шин невозможно устранить повреждения размером больше 4 мм или боковые порезы.

Предупреждение
Не превышайте скорость 80 км/ч.
Не используйте его длительное время.
Это может повлиять на рулевое управление и управляемость автомобилем.

В случае прокола шины:
Включите стояночный тормоз, выберите первую передачу, передачу заднего хода или установите селектор передач в положение **P**.
Комплект для ремонта шин находится в сумке в нише пассажирской двери.

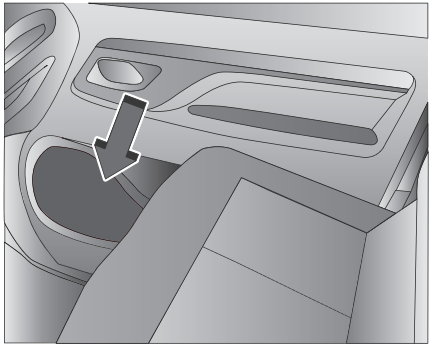

Процедура ремонта шин

Предупреждение
Соблюдайте осторожность при работе с герметиком, поскольку он вреден при попадании в пищевод и вызывает раздражение глаз.
Его необходимо хранить в местах, недоступных для детей.
Срок годности герметика указан на флаконе.

- Достаньте баллон с герметиком и компрессор.
- Снимите наклейку с предупреждением о максимально допустимой скорости движения и разместите ее в поле зрения водителя.

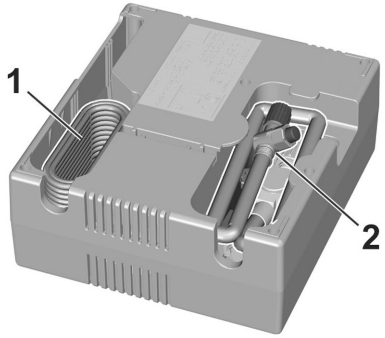

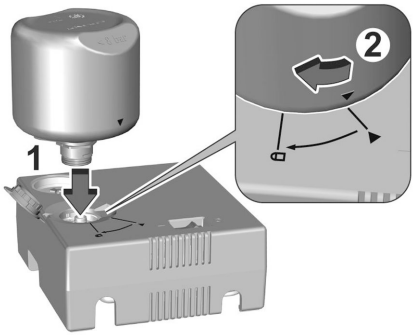

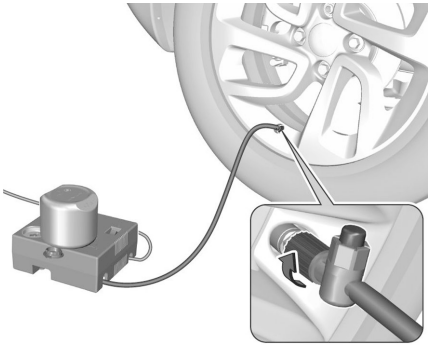

► Извлеките соединительный электрический провод (1) и воздушный шланг (2) из отделений для их хранения под компрессором.

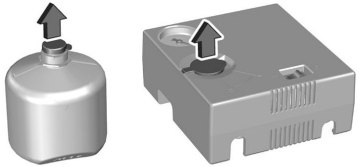

► Откройте баллон с герметиком и поднимите крышку.

► Сначала вставьте баллончик с герметиком в компрессор и совместите треугольные метки (1). После этого нажмите на баллончик с герметиком и поверните его в положение фиксации (2).

► Установите компрессор рядом с шиной таким образом, чтобы баллон с герметиком располагался вертикально.

► Отверните колпачок вентиля поврежденной шины.

► Накрутите свободный конец шланга на вентиль шины.

► Выключатель компрессора необходимо установить в положение ○.

► Вставьте вилку питания компрессора в розетку для питания дополнительного оборудования 12 В или в разъем прикуривателя.
Во избежание разрядки аккумуляторной батареи автомобиля рекомендуется пользоваться комплектом для ремонта шин только при работающем двигателе внутреннего сгорания или при готовности электродвигателя

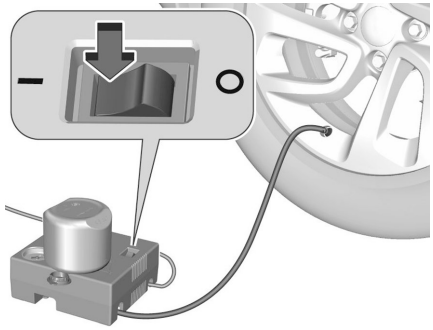

▶ Установите выключатель компрессора в положение I. Шина заполнится герметиком.

▶ Манометр компрессора будет показывать давление до 600 кПа (6 бар), пока картридж с герметиком не опустеет (примерно через 30 секунд). Затем давление начинает падать.

▶ Это означает, что в шину закачан весь герметик. После этого в шину будет закачан воздух.

▶ Рабочее давление в шине восстановится примерно через десять минут.
По достижении нужного давления, выключите компрессор.
Если через десять минут давление не восстановилось, снимите комплект для ремонта шин. Переместите автомобиль, чтобы колеса сделали полный оборот.

Снова установите комплект для ремонта шин и продолжайте накачивать шину еще десять минут.
Если требуемое давление все равно не восстанавливается, значит, шина повреждена очень сильно. Обратитесь за помощью на станцию техобслуживания.

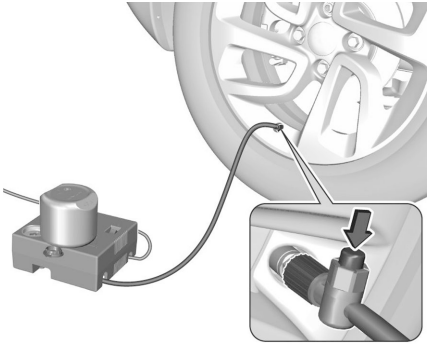

Стравите излишнее давление в шине с помощью кнопки на воздушном шланге.
Включайте компрессор не дольше, чем на десять минут.

▶ Отсоедините комплект для ремонта шин. Снимите баллон с герметиком с компрессора.
Накрутите шланг подачи герметика на свободный штуцер баллона с герметиком.

Это позволит сохранить герметик в баллоне. Уберите комплект для ремонта шин.

▶ Удалите выступивший герметик тряпкой.

► Немедленно начните движение, чтобы герметик смог равномерно распределиться по шине. Двигайтесь со скоростью от 20 до 60 км/ч. Примерно через 5 км (но не позже, чем через десять минут) остановитесь и проверьте давление в шине. Для этого накрутите воздушный шланг компрессора непосредственно на вентиль шины.

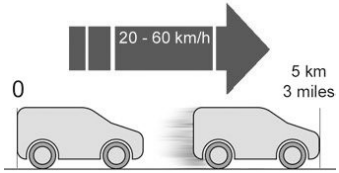

Накачайте шину, как описано выше. Стравите излишнее давление в шине с помощью кнопки на воздушном шланге.
Если давление в шине не опустилось ниже 200 кПа (2 бар), доведите давление до требуемого значения. В противном случае продолжать движение запрещается. Обратитесь за помощью на станцию техобслуживания.
Еще примерно через 10 км но не позднее, чем через десять минут снова проверьте давление, чтобы убедиться, что оно не падает.
Если давление в шине упало ниже 200 кПа (2 бар), продолжать движение нельзя. Обратитесь за помощью на станцию техобслуживания.

► Уберите комплект для ремонта шин.

ПРИМЕЧАНИЕ:

Компрессор можно использовать для контроля давления и подкачивания шин.

ПРИМЕЧАНИЕ:

Ходовые качества отремонтированной шины сильно ухудшаются, поэтому замените эту шину.
Если слышен необычный шум или компрессор нагревается, выключите его минимум на 30 минут.
Встроенный предохранительный клапан открывается при давлении 700 кПа (7 бар).
Проверьте срок годности комплекта. После этой даты герметичность не гарантируется.
Внимательно прочитайте приведенные на баллоне с герметиком сведения о хранении.
Замените емкость с использованным герметиком.
Утилизируйте емкость в соответствии с действующим законодательством.
Компрессор и герметик можно использовать при температуре примерно до -30 °C.

ПРИМЕЧАНИЕ:

Ходовые качества отремонтированной шины сильно ухудшаются, поэтому замените эту шину.
Если появляется посторонний шум или компрессор сильно нагревается, его следует выключить не менее чем на 30 минут.
Проверьте срок годности комплекта. После этой даты герметичность не гарантируется.
Внимательно прочитайте приведенные на баллоне с герметиком сведения о хранении.
Замените использованный картридж.
Утилизируйте емкость в соответствии с действующим законодательством.
Компрессор и герметик можно использовать при температуре примерно до -30 °C.

Запуск от внешнего источника

Пуск двигателя от АКБ другого автомобиля

Не запускайте двигатель от устройства быстрой зарядки.
Если аккумуляторная батарея автомобиля разрядилась, двигатель можно запустить с помощью вспомогательных пусковых проводов и батареи другого автомобиля.

Внимание
Выполняйте внешний запуск двигателя другого автомобиля только от автомобиля с ДВС.

Предупреждение
Будьте предельно осторожны при использовании пусковых проводов. Любое отклонение от следующих инструкций может привести к травмам или повреждениям, вызванным взрывом аккумулятора или повреждением электрических систем обоих автомобилей.

Предупреждение
Избегайте контакта батареи с глазами, кожей, тканями и окрашенными поверхностями. Жидкость содержит

серную кислоту, которая при прямом контакте может вызвать травмы и повреждения.

- Не допускайте попадания на аккумуляторную батарею автомобиля искр и открытого пламени.
- Разряженная аккумуляторная батарея автомобиля может замерзнуть уже при температуре около 0 °C. Перед подключением пусковых проводов разморозьте замерзшую аккумуляторную батарею.
- Работая с аккумуляторной батареей, одевайте защитные очки и одежду.
- Используйте аккумуляторную батарею с тем же напряжением (12 В), что и у основной. Ее емкость (Ач) должна быть не менее емкости разряженной аккумуляторной батареи автомобиля.
- Пусковые провода должны иметь изолированные зажимы сечением не менее 16 мм^2 (25 мм^2 для дизельных двигателей).
- Не отключайте разряженную батарею автомобиля от автомобильной сети.
- Отключите лишние потребители тока.
- Во время запуска от внешнего источника питания не наклоняйтесь над аккумуляторной батареей автомобиля.
- Зажимы одного провода не должны касаться зажимов другого провода.
- При запуске от вспомогательной батареи автомобили не должны касаться друг друга.
- Затянуть стояночный тормоз, установить рычаг переключения механической коробки передач в нейтральное положение, установить рычаг переключения автоматической коробки передач в положение **P**.

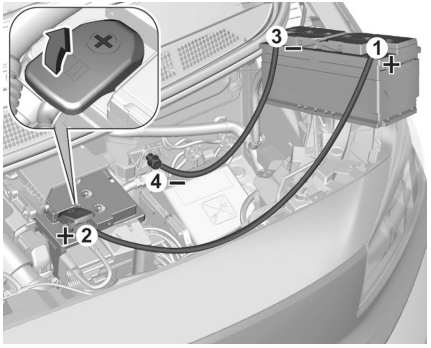

Снимите защитные колпачки с положительных клемм аккумуляторных батарей обоих автомобилей.
Порядок подключения проводов:

- Подключите красный провод к положительной клемме вспомогательной аккумуляторной батареи (**1**).
- Другой конец красного провода подключите к положительной клемме разряженной аккумуляторной батареи (**2**).
- Подключите черный провод к отрицательной клемме вспомогательной аккумуляторной батареи (**3**).
- Другой конец черного провода подключите к точке соединения на массу в моторном отсеке автомобиля (**4**).

Проложите провода таким образом, чтобы они не касались вращающихся деталей в моторном отсеке.

Для запуска двигателя:

- Запустите двигатель автомобиля, используемого в качестве "донора".
- Через пять минут запустите двигатель другого автомобиля. Стартер можно включать не более чем на 15 с и с интервалом в 1 мин.
- Дайте обоим двигателям с подключенными проводами поработать примерно три минуты на холостом ходу.
- На автомобиле с разряженной АКБ включите потребители тока, например, фары, обогрев заднего стекла.
- Отключение проводов производить в обратном порядке.

Версия топливной ячейки

Обратитесь в сервисный центр.

Зарядка 12-вольтной аккумуляторной батареи

Для обеспечения оптимального срока службы аккумуляторной батареи необходимо поддерживать ее заряд на должном уровне. В некоторых случаях может понадобиться зарядить аккумуляторную батарею:

- при эксплуатации автомобиля в основном для коротких поездок;
- перед постановкой автомобиля на хранение на несколько недель.

Обратитесь в сервисную сеть или в специализированный техцентр.

Внимание
Для самостоятельной зарядки аккумуляторной батареи необходимо

использовать зарядное устройство, предназначенное для свинцово-кислотных батарей номинальным напряжением 12 В.

Внимание
Следуйте инструкциям изготовителя зарядного устройства.
Соблюдайте полярность.

ПРИМЕЧАНИЕ:

Отсоединять батарею необязательно.

- Выключите зажигание.
- Выключите все бортовые потребители электрической энергии (радио, световые приборы, стеклоочистители и т. д.).

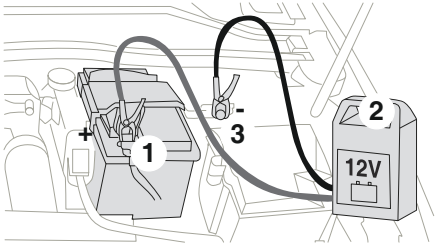

- ▶ Выключите зарядное устройство **В** перед подсоединением проводов к АКБ, чтобы не допустить опасного искрения.
- ▶ Убедитесь, что провода зарядного устройства находятся в исправном состоянии.
- ▶ Поднимите пластиковый кожух вывода (**+**) при его наличии на автомобиле.
- ▶ Подключите провода зарядного устройства **2** следующим образом:
  - красный провод положительного полюса (**+**) к выводу (**+**) аккумуляторной батареи (**1**).
  - черный провод отрицательного полюса (**-**) к массе в точке **3** на автомобиле.
- ▶ По завершении зарядки выключите зарядное устройство **2** перед отсоединением проводов от аккумуляторной батареи (**1**).

Внимание
В данной табличке указано требование пользоваться только 12-вольтным зарядным устройством, иначе электронное оборудование системы полностью выйдет из строя.

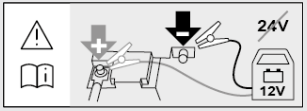

Предупреждение

Если аккумуляторная батарея замерзла

Запрещается заряжать замерзшую аккумуляторную батарею — она может взорваться!
Если батарея замерзла, проверьте ее состояние в сервисной сети дилера или в специализированном техцентре, где осмотрят ее внутренние элементы на отсутствие повреждений и корпус на отсутствие трещин, через которые может вытекать токсичная кислота.

Отсоединение/подсоединение аккумуляторной батареи

Чтобы сохранить достаточный уровень заряда АКБ для пуска двигателя, рекомендуется отсоединить аккумуляторную батарею, если автомобиль не будет использоваться в течение длительного времени.
Прежде чем отсоединить 12-вольтную аккумуляторную батарею, выполните следующие действия:

- ▶ закройте окна, двери, багажное отделение, люк в крыше;
- ▶ выключите все бортовые потребители электрической энергии (аудиосистема, стеклоочистители, световые приборы и т. д.);
- ▶ выключите зажигание и подождите 4 минуты.

Открыв доступ к 12-вольтной аккумуляторной батарее, просто отсоедините кабель от клеммы (+).

Клемма с быстроразъемным зажимом

Отключение вывода (+)

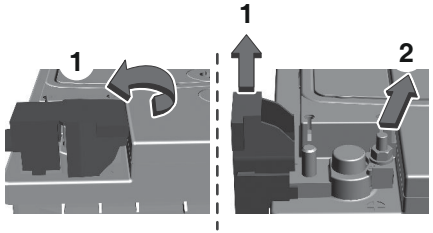

- ► В зависимости от комплектации снимите пластиковую крышку с вывода (**+**).
- ► Поднимите рычажок (**1**), чтобы ослабить зажим (**2**).
- ► Снимите хомут (**2**) подняв его вверх.

Повторное подключение вывода (+)

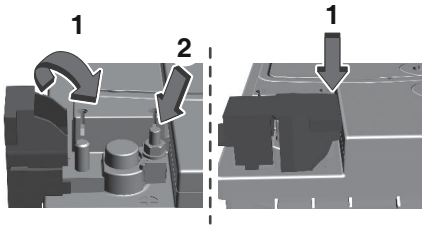

- ► Полностью поднимите рычажок (**1**).
- ► Наденьте раскрытый зажим (**2**) на вывод (**+**).
- ► Надавите на зажим (**2**) до упора.
- ► Опустите рычажок (**1**), чтобы зафиксировать зажим (**2**).
- ► В зависимости от комплектации установите пластиковый кожух на вывод (**+**).

Внимание
Не нажимайте слишком сильно на рычажок, так как в случае перекоса зажима он не будет закреплен.
Проделайте это еще раз.

После подзарядки - перезапуск

После подключения аккумуляторной батареи включите зажигание и подождите 1 минуту перед тем, как запускать двигатель. Это необходимо для инициализации электронных систем.
Если после этого будут обнаружены какие-либо неисправности, обратитесь в сервисную сеть или в специализированный техцентр.
Следуя указаниям, приведенным в соответствующем разделе, выполните сброс определенных устройств:

- Пульт дистанционного управления или электронный ключ (в зависимости от комплектации).
- электрические стеклоподъемники;
- дата и время;
- предустановленные частоты радиоприемника.

ПРИМЕЧАНИЕ:

В поездке после первого запуска двигателя система Stop & Start может не работать.
В таком случае система вновь станет активной только после длительной стоянки автомобиля, продолжительность которой зависит от климатических условий и степени заряженности АКБ (около 8 часов).

Буксировка автомобиля



► Выньте заглушку буксировочной проушины.

Буксировочная проушина хранится в комплекте инструментов.

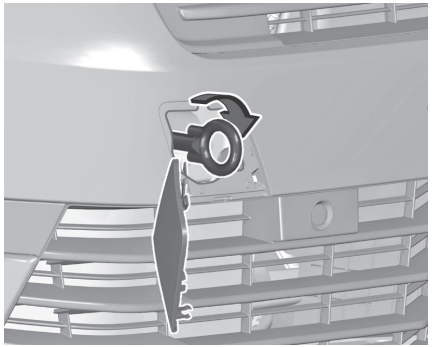

► Заверните буксировочную проушину до упора по часовой стрелке.

► Прикрепите к проушине буксирный трос или лучше буксирную штангу.

Буксирную проушину допускается использовать только для буксировки по дороге, но не вытягивания застрявшего автомобиля.

► Включите зажигание, чтобы разблокировать рулевое колесо и обеспечить возможность включения стоп-сигнала, звукового сигнала и стеклоочистителей.

Внимание
Отключите системы помощи водителю, например систему автоматического экстренного торможения, иначе автомобиль может автоматически затормозить во время буксировки.

► Переведите рычаг переключения передач в положение нейтральной передачи.

► Выключите стояночный тормоз.

Внимание
Двигайтесь на низкой скорости. Не допускайте рывков во время движения. Чрезмерное тяговое усилие может повредить автомобиль.

При неработающем двигателе для торможения и управления рулевым колесом требуются значительно большие усилия.
Чтобы в салон не попадали отработавшие газы буксирующего автомобиля, закройте окна и включите систему рециркуляции воздуха.
Для автомобилей с автоматической коробкой передач: Буксировать автомобиль следует лицевой частью вперед со скоростью не более 80 км/ч на расстояние не далее 100 км. Во всех остальных случаях, а также при неисправности коробки передач, передний мост автомобиля необходимо поднять.

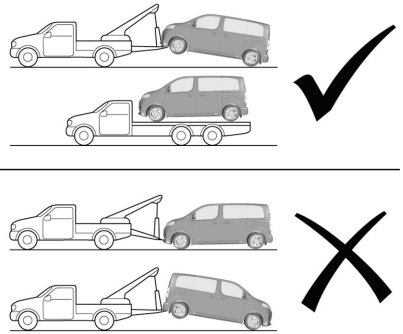

Буксировка электромобилей типа BEV/FCEV или автомобилей с АКПП допускается только на платформе или с поднятыми передними колесами.
Обратитесь в сервисный центр.

► После завершения буксировки выкрутите буксирную проушину.

► Установите заглушку на место.

Буксировка другого автомобиля

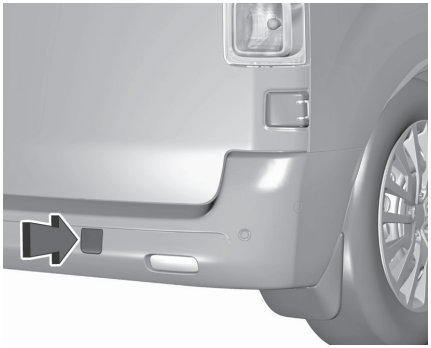

► Выньте заглушку буксировочной проушины.

Буксировочная проушина хранится в комплекте инструментов.

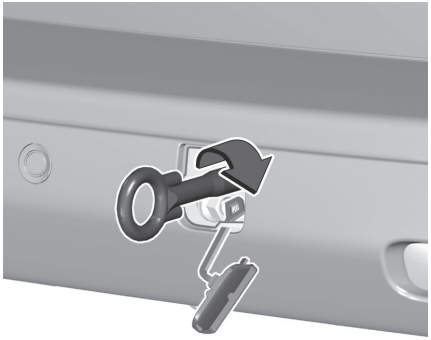

► Заверните буксировочную проушину до упора по часовой стрелке.

Категорически запрещается использовать в качестве буксирной проушины проволочную серьгу, расположенную под автомобилем сзади.

► Прикрепите к проушине буксирный трос или лучше буксирную штангу.

Буксирную проушину допускается использовать только для буксировки по дороге, но не вытягивания застрявшего автомобиля.

Внимание
Двигайтесь на низкой скорости. Не допускайте рывков во время движения. Чрезмерное тяговое усилие может повредить автомобиль.

► После завершения буксировки выкрутите буксирную проушину.

► Установите заглушку на место.

Введение к Техническому обслуживанию и уходу за автомобилем

Общая информация

Мы рекомендуем использовать фирменные запчасти и принадлежности и детали, разрешенные к применению заводом-изготовителем конкретно для автомобиля вашего типа. Мы не разрешаем применение и не предоставляем гарантий надежности другой продукции - даже если она официально сертифицирована.
Любые изменения конструкции, переделки и другие отклонения от стандартной комплектации автомобиля (включая, без ограничений, изменение программного обеспечения или электронных блоков управления) могут привести к утрате гарантии, предоставляемой изготовителем. Кроме того, такие изменения могут повлиять на работу систем помощи водителю, отразиться на расходе топлива или электрической энергии, выбросе CO2 и других вредных веществ, а это приведет к тому, что автомобиль перестанет соответствовать характеристикам, заявленным в разрешении на эксплуатацию транспортного средства, и сертификат регистрации автомобиля утратит свою силу.

Внимание
Доступ к диагностическому разъему, связанному с бортовой электроникой, разрешен только квалифицированному техническому персоналу с использованием сертифицированного оборудования.

Внимание
При транспортировке автомобиля на поезде или на эвакуаторе брызговики могут быть повреждены.

Зимняя заслонки радиаторной решетки

Чтобы предотвратить скопление снега на вентиляторе радиатора, рекомендуется установить съемные защитные заслонки. К установке специальной защиты допускаются только специалисты. Обратитесь в сервисный центр.

Внимание
Если присутствует любое из следующих условий, защиту от снега необходимо снять:

- Температура окружающего воздуха выше 10 °C.
- Автомобиль буксирует прицеп.
- При движении со скоростью выше 120 км/ч.

Утилизация автомобиля после окончания срока его эксплуатации

Информация о центрах восстановления и утилизации старых автомобилей для стран, где такая утилизация предусмотрена законодательством, приведена на нашем сайте. Утилизацию могут проводить только уполномоченные на это предприятия.



Тяговая аккумуляторная батарея

Тяговая аккумуляторная батарея должна сохранять свои свойства в течение срока службы автомобиля, если соблюдаются рекомендации. При необходимости замены тяговой аккумуляторной батареи обратитесь на станцию техобслуживания для получения инструкции по ее утилизации. Неправильная утилизация создает опасность получения ожогов, поражения электрическим током и нанесения ущерба окружающей среде.

Информация по обслуживанию

Для экономной и безопасной эксплуатации автомобиля и поддержания его в хорошем состоянии необходимо выполнять техническое обслуживание автомобиля с соответствующей периодичностью.
На станции техобслуживания имеется подробный обновленный план-график

технического обслуживания вашего автомобиля.
Неблагоприятными считаются условия эксплуатации, при которых часто имеют место какие-либо из следующих ситуаций, по отдельности или в сочетании: Холодный запуск двигателя, движение с постоянными остановками, например,
для такси и полицейских автомобилей, эксплуатация с прицепом, езда в горах, езда по плохому дорожному покрытию и песку, повышенная загрязненность воздуха, наличие песка и высокое содержание пыли в воздухе, езда на большой высоте и большие перепады температуры.
В тяжелых условиях эксплуатации отдельные операции технического обслуживания может потребоваться проводить чаще, чем предусмотрено графиком планового ТО, напоминания о котором отображаются в меню обслуживания. Обратитесь в сервисный центр, чтобы согласовать график обслуживания.

Подтверждение

Выполнение технического обслуживания подтверждается записью в сервисном и гарантийном буклете.
Дата и пробег заверяются печатью станции техобслуживания и подписью.
Подтвержденное прохождение технического обслуживания является обязательным условием выполнения гарантийных и других обязательств и учитывается при продаже автомобиля, поэтому следите, чтобы сервисный и гарантийный буклет заполнялся правильно.

Версия с топливными элементами

Интервал обслуживания автомобиля на топливных элементах составляет 15 000 км или один год, в зависимости от того, что наступит раньше.

Плановое обслуживание

Периодические проверки

Если нет иных указаний, проверяйте данные компоненты согласно плана технического обслуживания, разработанному автопроизводителем, и в соответствии с двигателем автомобиля.
Их также можно поручить специалистам сервисной сети или специализированного техцентра.
Используйте только материалы, рекомендованные дилером или материалы с аналогичным качеством и спецификациями.
Для обеспечения эффективности работы таких важных узлов, как тормозная система, дилер выбирает и предлагает специальные материалы.

Проверка уровней жидкостей

Следующие уровни проверяйте регулярно согласно плану технического обслуживания, разработанному автопроизводителем. При необходимости пополняйте их, если не дано иных указаний.
В случае существенного падения уровня в какой-либо системе ее необходимо проверить в сервисной сети дилера.

Предупреждение
Жидкости должны соответствовать требованиям автопроизводителя и особенностям силового агрегата автомобиля.

Предупреждение
Будьте внимательны при работе в моторном отсеке — в нем имеются раскаленные участки, о которые можно обжечься, а электровентилятор может включиться в любой момент даже при выключенном зажигании.

Предупреждение
Избегайте продолжительного контакта отработанного масла и технических жидкостей с открытыми участками тела. Большинство этих жидкостей токсичны и обладают повышенной разъедающей способностью.

Моторное масло

Необходимо регулярно проверять уровень моторного масла вручную, чтобы избежать повреждения двигателя. Проверить, что применяется моторное масло с надлежащими характеристиками.
Рекомендуемые жидкости и масла.
Максимальный расход моторного масла составляет 0,6 л на 1000 км.
Автомобиль должен стоять на ровной поверхности. Двигатель должен быть прогрет до рабочей температуры и выключен не менее, чем за пять минут до проверки.

Внимание
Владелец несет ответственность за поддержание надлежащего уровня масла соответствующего качества в двигателе

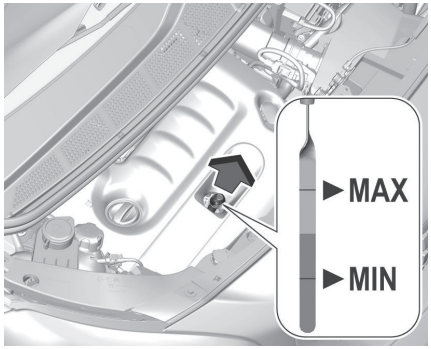

В зависимости от двигателя, для определения уровня масла применяются различные щупы.

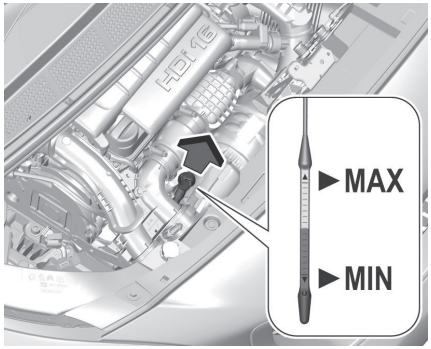

Предупреждение
Вставьте щуп полностью до упора на ручке. Убедитесь, что моторное масло не попало в моторный отсек, поскольку это увеличивает риск пожара.

Если уровень моторного масла упал до отметки **MIN**, необходимо долить моторное масло.
Мы рекомендуем заливать то же масло, которое использовалось при последней замене.

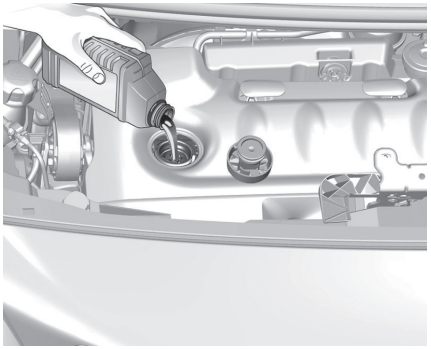

Уровень моторного масла не должен быть выше верхней отметки **MAX** на щупе.

Внимание
Избыточно залитое моторное масло необходимо слить или откачать. Если уровень моторного масла превышает максимальную отметку, не запускайте двигатель автомобиля и обратитесь на станцию техобслуживания.

Установите крышку ровно и затяните ее.

Омывающая жидкость

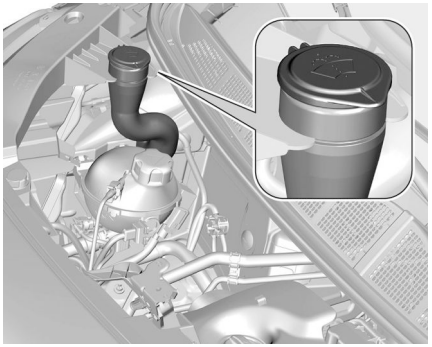

Залейте чистую воду, смешанную с соответствующим количеством разрешенной к применению содержащей антифриз промывочной жидкости.

Внимание
Только жидкость омывателя с достаточной концентрацией антифриза обеспечивает защиту при низких температурах или резком понижении температуры.

Тормозная жидкость

Предупреждение
Тормозная жидкость ядовита и вызывает коррозию. Избегайте контакта с глазами, кожей, тканями и окрашенными поверхностями.

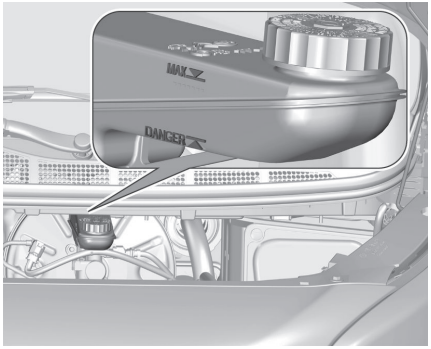

Уровень тормозной жидкости должен находиться между метками **DANGER** и **MAX**. Если уровень жидкости находится ниже отметки **DANGER**, обратитесь на станцию техобслуживания.

Уровень охлаждающей жидкости - топливная ячейка

Внимание
В резервуаре охлаждающей жидкости могут содержаться следы водородного топлива, что является нормальным явлением.
Неверный уровень охлаждающей жидкости двигателя приведет к серьезным повреждениям тяговой топливной батареи. Открывать бачок охлаждающей жидкости и доливать в него охлаждающую жидкость разрешается только квалифицированным техническим специалистам.

Внимание
Слишком низкий уровень охлаждающей жидкости может привести к повреждению тяговой топливной батареи.

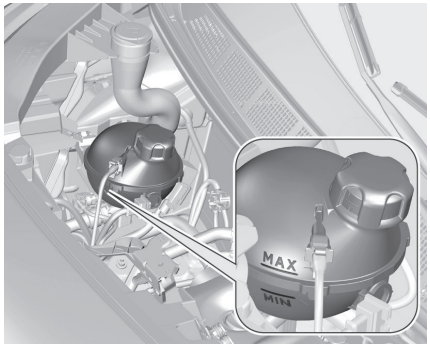

Если система охлаждения холодная, уровень охлаждающей жидкости должен быть выше метки MIN. Если уровень охлаждающей жидкости слишком низкий, обратитесь на станцию техобслуживания.

Уровень охлаждающей жидкости - высоковольтные компоненты

Внимание
Использование ненадлежащей охлаждающей жидкости может привести к серьезному повреждению высоковольтных компонентов. Открывать бачок охлаждающей жидкости и доливать в него охлаждающую жидкость разрешается только квалифицированным техническим специалистам.

Внимание
Слишком низкий уровень охлаждающей жидкости может привести к повреждению высоковольтных компонентов.

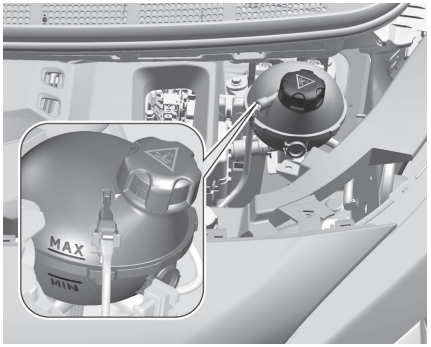

Если система охлаждения холодная, уровень охлаждающей жидкости должен быть выше метки **MIN**. Если уровень охлаждающей жидкости слишком низкий, обратитесь на станцию техобслуживания.

Уровень охлаждающей жидкости - автомобили на аккумуляторных батареях

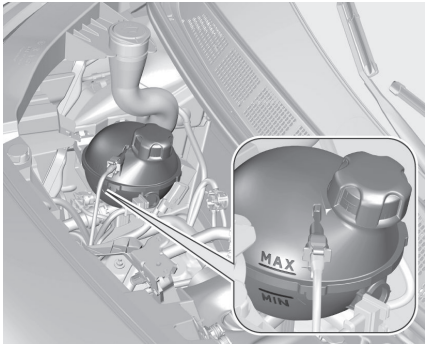

Если уровень охлаждающей жидкости не выше отметки MIN, обратитесь на станцию техобслуживания для долива охлаждающей жидкости.

Внимание
Использование ненадлежащей охлаждающей жидкости может привести к серьезному повреждению высоковольтных компонентов. Открывать бачок охлаждающей жидкости и доливать в него охлаждающую жидкость разрешается только квалифицированным техническим специалистам.

Уровень охлаждающей жидкости - автомобили с ДВС

Температура замерзания заправленной на сборочном заводе охлаждающей жидкости составляет примерно -37 °C.

Внимание
Используйте только одобренный антифриз.

Внимание
Работа при пониженном уровне охлаждающей жидкости может привести к выходу из строя двигателя.

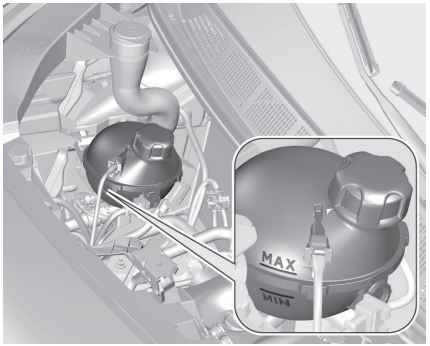

Если система охлаждения холодная, уровень охлаждающей жидкости должен быть выше метки **MIN**. Если уровень низкий, долейте охлаждающую жидкость.

Предупреждение
Дождитесь, когда остынет двигатель, прежде чем снимать крышку. Осторожно откройте крышку, медленно сбрасывая давление.

Для доливки следует использовать смесь 1:1 концентрата охлаждающей жидкости и чистой водопроводной воды. Если концентрата охлаждающей жидкости нет, следует использовать чистую водопроводную воду. Плотно заверните крышку. Проверьте в мастерской концентрацию охлаждающей жидкости и устраните причину убывания уровня охлаждающей жидкости.

Рекомендуемые жидкости, смазочные материалы и запасные части

Используйте только те продукты, которые отвечают рекомендованным требованиям.

Предупреждение
Технические жидкости и смазочные материалы опасны и могут быть ядовитыми. Соблюдайте меры предосторожности при обращении с ними. Обращайте внимание на информацию, указанную на контейнерах.

Моторное масло

Моторные масла обозначают параметрами качества и вязкости. При этом при выборе моторного масла имейте в виду, что качество важнее, чем вязкость. Качество масла обеспечивает, например, чистоту двигателя, защиту от износа и контроль старения масла, а сорт вязкости указывает густоту масла в определенном диапазоне температур. Используйте соответствующее моторное масло, указанное в выданном дилером графике технического обслуживания.

Доливка моторного масла

Внимание
Случайно пролитое масло следует собрать тряпкой и утилизировать согласно предусмотренным для этого инструкциям.

Моторные масла разных изготовителей и марок можно смешивать, если они соответствуют требуемому сорту по качеству и вязкости.
Заливать в бензиновые двигатели только масла ACEA категорически запрещено, поскольку в определенных условиях эксплуатации они могут оказывать на двигатель негативное воздействие.

Дополнительные присадки к моторному маслу

Использование дополнительных присадок к моторному маслу может привести к выходу двигателя из строя и аннулирует гарантию.

Сорта вязкости моторного масла

Сорт вязкости по SAE указывает густоту масла.
Всесезонное масло обозначается двумя цифрами, например, SAE 5W-30. Первая цифра в обозначении, после которой следует буква W, обозначает вязкость при низкой температуре, а вторая — вязкость при высокой температуре.

Омывающая жидкость

Используйте только рекомендованные омывающие жидкости, чтобы не допустить повреждения щеток стеклоочистителей, лакокрасочного покрытия, пластмассовых и резиновых деталей. Проконсультируйтесь на станции техобслуживания.

AdBlue®

Общая информация

Технология выборочной каталитический нейтрализации (BlueInjection) позволяет существенно снизить содержание оксидов азота в выхлопных газах. Для этого в выпускной тракт впрыскивается раствор мочевины (DEF). Аммиак, выделяющийся из жидкости, реагирует с оксидами азота (NOx) выхлопных азов с образованием азота и воды.
Применяется жидкость марки AdBlue®. Это нетоксичная, негорючая, не имеющая запаха жидкость, состоящая из 32% мочевины и 68% воды.

Предупреждение
Избегайте попадания AdBlue® в глаза или на кожный покров.
В случае попадания в глаза или на кожный покров промойте водой.

Внимание
Не допускайте попадания AdBlue ® на лакокрасочное покрытие.
В случае попадания на лакокрасочное покрытие смойте его водой.

AdBlue® замерзает при температуре примерно -11 °C. Автомобиль оснащен устройством предварительного нагрева AdBlue®, обеспечивающей нейтрализацию выбросов при низких температурах.
Устройство предварительного нагрева AdBlue® работает автоматически.
При некоторых обстоятельствах, когда температура ниже указанной, в информационном центре водителя появляется сообщение об ошибке. В этом случае необходимо припарковать автомобиль в более теплом месте и подождать, пока AdBlue® растает.

ПРИМЕЧАНИЕ:

Замороженную и затем размороженную AdBlue® можно использовать без потери качества.

Расход AdBlue® обычно составляет примерно 2 л на 1000 км, но может повышаться в зависимости от манеры вождения (например, при большой загрузке или при буксировке прицепа).

Предупреждение о снижении уровня

В зависимости от расчетного запаса хода для AdBlue® в информационном центре водителя отображаются различные предупреждения. Эти сообщения и ограничения установлены законодательно.

- Первое возможное предупреждение **Долейте раствор мочевины: Через 2400 км запуск двигателя будет заблокирован**.
  Это сообщение будет выводиться на короткое время вместе с расчетным запасом хода при каждом включении зажигания.
  В дополнение к этому загорится контрольный индикатор AdBlue и раздастся сигнал зуммера. Ограничения на движение не накладываются.
- Следующий уровень предупреждения достигается при запасе хода ниже 800 км. Сообщение с указанием текущего запаса хода отображается каждый раз при включении зажигания.

В дополнение к этому загорится контрольный индикатор AdBlue и раздастся сигнал зуммера. Долейте AdBlue® до достижения следующего уровня предупреждения. Во время движения через каждые 100 км, пока водитель не дольет AdBlue®, раздается звуковой сигнал и отображается сообщение.

- Следующий уровень предупреждения достигается при запасе хода ниже 100 км. Сообщение с указанием текущего запаса хода отображается каждый раз при включении зажигания.
  В дополнение к этому мигает контрольный индикатор AdBlue и раздается сигнал зуммера. При первой же возможности долейте AdBlue®, пока бачок для AdBlue® полностью не опустеет. В противном случае запустить заглушенный двигатель будет невозможно.
  Во время движения через каждые 10 км, пока водитель не дольет AdBlue®, раздается звуковой сигнал и отображается сообщение.

- Последний уровень предупреждения достигается, когда бачок для AdBlue® оказывается пустым.
  Повторный запуск двигателя становится невозможен. На дисплее отобразится следующее предупреждение:
  Долейте раствор мочевины: Запустить двигатель снова будет невозможно
  В дополнение к этому мигает контрольный индикатор AdBlue и раздается сигнал зуммера. Долейте в бачок не менее 5 л AdBlue®. В противном случае запустить двигатель будет невозможно.

ПРИМЕЧАНИЕ:

Значения уровней могут зависеть от двигателя.

Предупреждения о высоком уровне выбросов

В случае возникновения сбоя в работе системы снижения токсичности отработавших газов на дисплей информационного центра водителя выводятся следующие сообщения. Эти сообщения и ограничения установлены законодательно.

- При первом возникновении неисправности отображается сообщение **«Неисправность системы снижения токсичности отработавших газов»**.
  В дополнение к этому загорятся контрольные индикаторы AdBlue, и , и раздастся сигнал зуммера. Ограничения на движение не накладываются.
  Если неисправность носит непостоянный характер, предупреждение пропадет во время следующего выезда после самодиагностики системы снижения токсичности отработавших газов.

- Если наличие неисправности системы снижения токсичности отработавших газов будет подтверждено, на дисплее появится следующее сообщение: **Неисправность системы снижения токсичности отработавших газов: Через 1100 км запуск двигателя будет заблокирован**.
  В дополнение к этому загорятся контрольные индикаторы AdBlue, и , и раздастся сигнал зуммера.
  Во время движения сообщение отображается через каждые 30 с, пока неисправность не будет устранена.

- Сообщение последнего уровня предупреждения: **Неисправность системы снижения токсичности отработавших газов: Запустить двигатель снова будет невозможно**
  В дополнение к этому загорятся контрольные индикаторы AdBlue, и , и раздастся сигнал зуммера.
  Обратитесь на станцию техобслуживания.

Жидкости для тормозной системы и сцепления

Со временем тормозная жидкость поглощает влагу, что может повлиять на эффективность тормозов. Поэтому тормозную жидкость следует заменять через установленные периоды времени.

Охлаждающая жидкость с пониженной температурой замерзания

Используйте только антифриз, разрешенный для использования в данном автомобиле. Проконсультируйтесь на станции техобслуживания.
Система заправлена на заводе-изготовителе охлаждающей жидкостью, предназначенной для надежной защиты от коррозии и замерзания до температуры около -37 °C. Такую концентрацию следует поддерживать круглый год. Применение дополнительных присадок к охлаждающей жидкости, предназначенных для обеспечения

дополнительной защиты от коррозии или для укупорки небольшой течи, может создать проблемы при работе двигателя. Компания не несет ответственности за последствия, возникшие в результате применения дополнительных присадок к охлаждающей жидкости.

Моторный отсек

Доступ к моторному отсеку

Открывание

► Откройте дверь водителя.

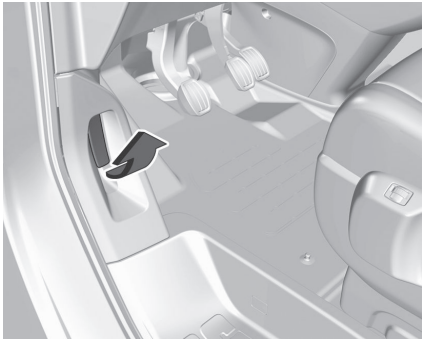

► Потяните за отжимной рычаг и верните его в исходное положение.

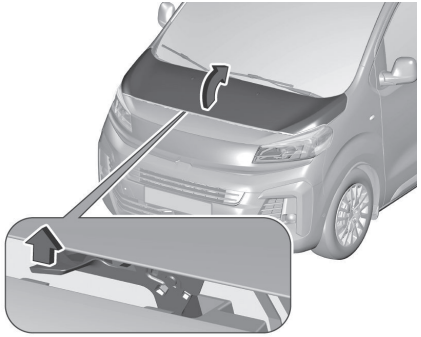

► Нажмите на предохранительную защелку вверх и откройте капот.

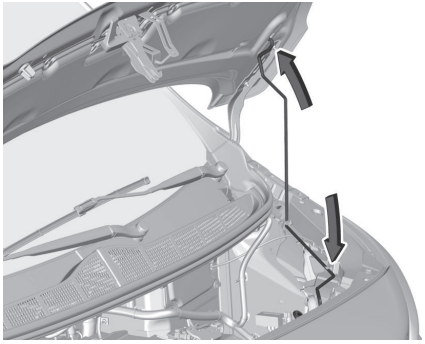

► Прикрепить подпорку капота.

Закрывание

До закрывания капота нажать на подпорку и прикрепить ее к держателю.

Опустите капот и дайте ему упасть с небольшой высоты (20-25 см) и зафиксироваться защелкой.
Убедитесь, что капот защелкнулся.

Внимание
Во избежание вмятин, не вдавливайте крышку в защелку

Двигатель

Данный двигатель показан для примера. На других двигателях расположение следующих элементов может быть иным:

- Воздушный фильтр.
- Щуп для проверки уровня масла в двигателе.
- Крышка горловины для заправки двигателя маслом.
- Подкачивающий насос системы питания двигателя.

ICE (ДВС)

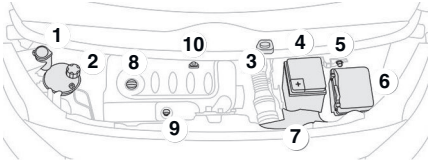

1. Бачок для жидкости омывателя ветрового стекла
2. Бачок охлаждающей жидкости
3. Бачок тормозной жидкости
4. Аккумуляторная батарея
5. Вынесенная точка подключения к массе (-)

6. Блок предохранителей
7. Воздушный фильтр
8. Крышка маслоналивной горловины двигателя
9. Щуп для проверки уровня масла в двигателе
10. Подкачивающий насос системы питания двигателя*

* В зависимости от двигателя.

BEV

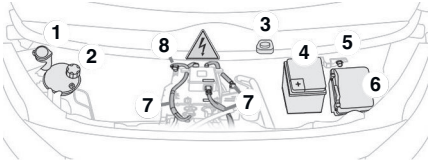

1. Бачок для жидкости омывателя ветрового стекла
2. Бачок охлаждающей жидкости (только уровень)
3. Бачок тормозной жидкости
4. Аккумуляторная батарея/предохранители
5. Вынесенная точка подключения к массе (-)
6. Блок предохранителей
7. Электрическая цепь напряжением 400 В
8. Аварийный выключатель для сотрудников служб спасения и техников

Аккумуляторная батарея 12 В

Аккумуляторная батарея автомобиля не требует технического обслуживания, если при движении автомобиля обеспечивается ее достаточная зарядка. Аккумуляторная батарея разряжается при движении автомобиля на короткие расстояния с частыми пусками двигателя. Старайтесь не использовать ненужные потребители электрической энергии.



Не допускается утилизация элементов питания с обычным бытовым мусором. Элементы питания следует сдавать для утилизации в специальных пунктах сбора.
При простое автомобиля более четырех недель может потребоваться подзарядка аккумуляторной батареи автомобиля.
Снимите зажим с "отрицательного" контакта аккумуляторной батареи автомобиля.
Перед тем как приступить к подключению и отключению контактов аккумулятора, убедитесь, что зажигание выключено.

Замена аккумуляторной батареи автомобиля

ПРИМЕЧАНИЕ:

Любое отклонение от инструкций, приведенных в данном разделе, может привести к временному отключению или нарушению работы системы автоматической остановки и пуска двигателя.

Во время замены аккумуляторной батареи автомобиля убедитесь в том, что поблизости от ее положительного контакта нет открытых вентиляционных отверстий. Если имеются открытые вентиляционные отверстия, их необходимо закрыть заглушкой. Вентиляционные отверстия около отрицательного контакта должны быть открыты.
Аккумуляторная батарея всегда заменяется на аккумуляторную батарею того же типа.
Всю информацию о батарее можно найти на сайте http://public.servicebox.peugeot.com/APddb/
Замена аккумуляторной батареи должна выполняться в сервисном центре.

Зарядка аккумуляторной батареи автомобиля

Предупреждение
На автомобилях с системой автоматической остановки и пуска двигателя при использовании зарядного устройства убедитесь, что потенциал зарядки не превышает 14,6 В.
В противном случае есть риск повреждения аккумуляторной батареи автомобиля.

Защита от разряда аккумуляторной батареи

Напряжение батарейки

Когда напряжение аккумуляторной батареи автомобиля опускается ниже критического уровня, на дисплее информационного центра водителя отображается предупреждающее сообщение.
Во время движения система контроля нагрузки может временно отключать отдельные функции, например, кондиционирование воздуха, подогрев заднего стекла, подогрев рулевого колеса и пр.
Отключенные функции будут автоматически снова включены, как только позволят условия.

Ускоренный заряд на холостом ходу

Если аккумуляторная батарея автомобиля разрядилась, для ее зарядки должен быть увеличен выходной ток генератора. Это достигается включением режима ускоренного заряда на холостом ходу, который может сопровождаться характерным звуком.
В информационном центре водителя появляется сообщение.

Штепсельная розетка

Питание розеток отключается при падении заряда аккумулятора автомобиля ниже определенного уровня.

Символы



Не допускайте искрения, открытого огня, курения.



Надевайте средства защиты глаз. Взрывоопасные газы могут вызвать слепоту и травмы.



Храните аккумуляторную батарею автомобиля в местах, не доступных для детей.



Аккумуляторная батарея автомобиля содержит серную кислоту, которая может вызвать слепоту или серьезные ожоги.



Дополнительную информацию см. в руководстве.



Рядом с аккумуляторной батареей могут находиться взрывоопасные газы.

Подогрев

ПРИМЕЧАНИЕ:

При ограничении нагрузки на генератор отдельные функции подогрева, например подогрев сидений или рулевого колеса, могут временно перестать работать. Функции будут доступны через несколько минут.

Режим энергосбережения

В этом режиме отключаются потребители электроэнергии, чтобы избежать разряда аккумуляторной батареи.
Такие потребители, например информационно-развлекательная система, очистители лобового стекла, ближний свет фар, подсветка салона и пр., можно использовать суммарно не более 40 минут после выключения зажигания.

Выход из режима энергосбережения

При следующем пуске двигателя режим энергосбережения будет отключен автоматически. Включите двигатель, чтобы обеспечить необходимый заряд аккумуляторной батареи:

- менее чем на 10 минут для возможности использовать потребляющее электроэнергию оборудование примерно 5 минут
- более чем на 10 минут для возможности использовать потребляющее электроэнергию оборудование до 30 минут

Мойка двигателя

Предупреждение
В связи с наличием электронных систем под капотом настоятельно рекомендуется ограничить попадание на них воды (во время дождя, на мойке и т. д.).

Техническое обслуживание автомобиля

Замена щеток стеклоочистителя

Внимание
Ни в коем случае не пытайтесь перемещать стеклоочистители вручную.

Это может привести к необратимому повреждению механизма.

Лобовое стекло

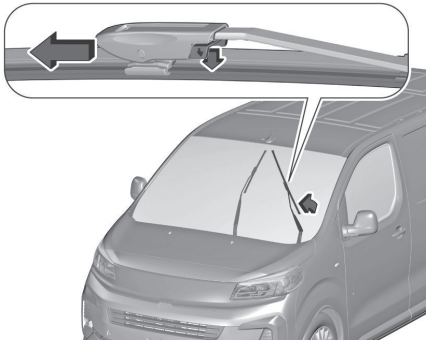

Выключите зажигание.
Не позднее чем через 1 минуту после выключения зажигания сместите рычаг управления стеклоочистителем, чтобы установить щетки на ветровом стекле вертикально.
Поднимите рычаг стеклоочистителя так, чтобы он зафиксировался в поднятом положении, отсоедините и снимите щетку стеклоочистителя.
Прикрепите щетку стеклоочистителя к рычагу стеклоочистителя и нажмите до фиксации.
Осторожно опустите рычаг стеклоочистителя.

Заднее стекло

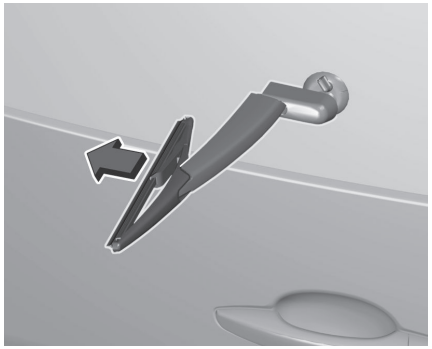

Поднимите рычаг стеклоочистителя.
Отсоедините щетку стеклоочистителя, как показано на рисунке, и снимите ее.
Установите щетку стеклоочистителя на рычаг под небольшим углом и надавите до фиксации.
Осторожно опустите рычаг стеклоочистителя.

Заправьте AdBlue® (жидкость для очистки выхлопных газов)

Внимание
Используйте только AdBlue® соответствующее европейским стандартам DIN 70 070 и ISO 22241-1.
Использовать какие-либо присадки запрещается.
Не разбавляйте AdBlue®.
В противном случае может быть повреждена система селективного каталитического восстановления.

ПРИМЕЧАНИЕ:

Если на АЗС нет насоса с насадкой для легковых автомобилей, используйте для дозаправки только бутыли и канистры с AdBlue® с герметичным переходником, чтобы исключить разбрызгивание и перелив, а также во избежание попадания наружу паров из бачка. AdBlue® в бутылях и канистрах продается на многих АЗС, а также у дилеров и в других розничных магазинах.
Поскольку AdBlue® имеет ограниченный срок годности, перед дозаправкой проверьте срок хранения.

ПРИМЕЧАНИЕ:

Заправьте бак AdBlue® до уровня не менее 10 л, чтобы система определила новый уровень AdBlue®.
Если система не распознаёт дозаправку жидкостью AdBlue:

- Совершите на автомобиле 10-минутную поездку без остановок на постоянной скорости выше 20 км/ч.
- Если система определила дозаправку AdBlue®, предупреждения о низком уровне AdBlue® и сопутствующие ограничения перестанут отображаться.

Если система не определила дозаправку AdBlue®, обратитесь за помощью на станцию техобслуживания.
При дозаправке AdBlue® при температуре ниже -11°C, факт дозаправки AdBlue® может не определиться системой. В этом случае необходимо припарковать автомобиль в более теплом месте и подождать, пока AdBlue® растает.

ПРИМЕЧАНИЕ:

При отвинчивании предохранительного крышки заливной горловины могут появиться пары аммиака. Не вдыхайте, т.к. пары имеют резкий запах. Пары не вредны при вдыхании.

Бачок AdBlue® необходимо залить полностью. Это становится необходимо, если предупреждающее сообщение о блокировании запуска двигателя, уже отображается.
Автомобиль должен быть припаркован на горизонтальном участке.

- ▶ Выньте ключ зажигания из замка.
- ▶ Для доступа к заправочной горловине AdBlue® откройте дверь водителя.



- ▶ Скрутите предохранительную пробку с заправочной горловины.
- ▶ Откройте канистру с AdBlue®.
- ▶ Присоедините один конец шланга к канистре и навинтите другой конец на заливную горловину.
- ▶ Поднимайте канистру, пока она не опустеет или пока жидкость не перестанет вытекать. Это может занять до пяти минут.
- ▶ Опустите канистру на землю и подождите 15 секунд, чтобы шланг опустел.
- ▶ Отвинтите шланг от заливной горловины.
- ▶ Установите защитную крышку и поверните по часовой стрелке до фиксации.

ПРИМЕЧАНИЕ:

Утилизируйте канистру AdBlue® в соответствии с природоохранными требованиями. Шланг можно использовать повторно после промывки чистой водой, пока AdBlue® не высох.

Воздухозаборник

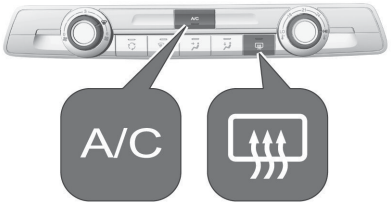

Для обеспечения необходимого притока воздуха расположенные в моторном отделении перед ветровым стеклом воздухозаборные отверстия должны быть свободны. При необходимости удалите листья, грязь или снег.

Масляный фильтр двигателя

Масляный фильтр следует менять при каждой замене масла в двигателе.

Воздушный фильтр двигателя

В зависимости от окружающей среды и характера эксплуатации автомобиля (например, пыльная атмосфера, вождение в городе) заменяйте данный фильтр, если потребуется, в два раза чаще.

Техническое обслуживание кондиционера

Для обеспечения непрерывной эффективной работы необходимо включать охлаждение на несколько минут один раз в месяц, независимо от погоды и времени года. Работа системы охлаждения невозможна, если температура наружного воздуха слишком низкая.

Проверка приводного ремня

Предупреждение

Техническое обслуживание

В соответствии с действующими требованиями безопасности, все работы, касающиеся ремней безопасности на автомобиле, должны осуществляться компетентными специалистами в специализированном техцентре, где имеется соответствующее оборудование.
Ремни безопасности следует периодически проверять в сервисной сети дилера или в специализированном техцентре, особенно при обнаружении на них признаков повреждения.
Для чистки лямок ремней безопасности пользуйтесь водным раствором мыла или специальным составом для очистки тканевых поверхностей, имеющимся в продаже в сервисной сети дилера.

Салонный фильтр

В зависимости от окружающей среды и характера эксплуатации автомобиля (например, пыльная атмосфера, вождение в городе) заменяйте данный фильтр, если потребуется, в два раза чаще.

ПРИМЕЧАНИЕ:

Загрязненный салонный фильтр может ухудшить работу системы кондиционирования воздуха и стать источником неприятных запахов.

Фильтр дизельного топлива

О начале засорения сажевого фильтра свидетельствуют временное загорание данного сигнализатора, сопровождаемое сообщением.
Как только позволят условия на дороге, выполните регенерацию фильтра, разогнавшись до скорости выше 60 км/ч при частоте вращения двигателя выше 2500 об/мин в течение 15 минут (пока сигнализатор не погаснет).
Если не удается разогнаться до 60 км/ч, оставьте двигатель работать на холостом ходу примерно на 15 минут, а затем двигайтесь при частоте вращения двигателя выше 2500 об/мин в течение 15 минут.

Внимание

Не выключайте двигатель до полной регенерации фильтра; повторяющиеся интервалы могут привести к преждевременному ухудшению качества моторного масла.

Выполнять регенерацию фильтра на неподвижном автомобиле не рекомендуется.

ПРИМЕЧАНИЕ:

После продолжительного движения автомобиля на малой скорости или в результате длительной работы двигателя в режиме холостого хода в отработавших газах может содержаться повышенное количество водяных паров, особенно заметных в режиме ускорения. Эти выбросы не влияют на состояние автомобиля и окружающую среду.

ПРИМЕЧАНИЕ:

Новый автомобиль

Первые операции по регенерации сажевого фильтра могут сопровождаться запахом «горения». Это нормальное явление.

Предохранители

Неисправный предохранитель следует заменить на станции техобслуживания.

Предупреждение

Любые работы должны осуществляться исключительно в сервисной сети или в специализированном техцентре. Замена предохранителя третьим лицом может привести к серьезной неисправности автомобиля.

Монтаж дополнительного электрооборудования

Электрическая система автомобиля предназначена для работы со стандартным

или дополнительным оборудованием. Прежде чем устанавливать на автомобиль дополнительное электрическое оборудование или аксессуары, обратитесь к дилеру или на квалифицированную СТОА.

Внимание
Производитель не несет ответственности за расходы, связанные с ремонтом автомобиля или неисправностями, возникшими в результате установки аксессуаров, не предусмотренных или не рекомендованных производителем и установленных без соблюдения технических условий, в частности, если суммарное потребление всего подключенного дополнительного оборудования превышает 10 мА.

Замена светового прибора

Замена ламп

Перед заменой лампы убедитесь, что все наружные и внутренние световые приборы и зажигание выключены. Все двери должны быть закрыты.
Новую лампу держите только за цоколь. Не касайтесь стеклянной колбы голыми руками.
Используйте лампы того же типа, что и заменяемые.
Замена ламп передних фар осуществляется со стороны моторного отсека.

Проверка ламп

После замены ламп включите зажигание, включите и проверьте фары.

Галогенные фары

Галогенные фары с раздельными лампами ближнего света, дальнего света, дневных ходовых и стояночных огней.

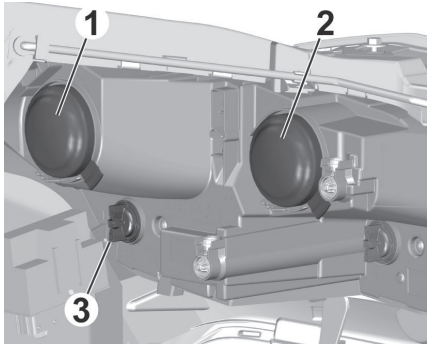

Ближний свет (1)
Дальний свет (2)
Дневные ходовые огни и стояночные огни (3)

Ближний свет

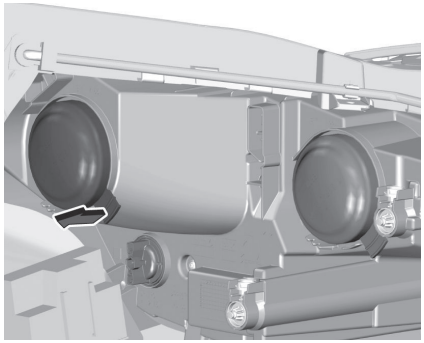

▶ Снимите защитную крышку.

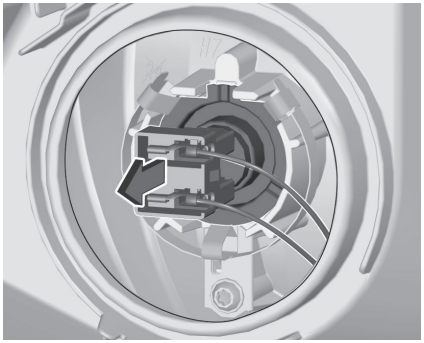

▶ Нажмите на фиксатор и извлеките патрон лампы из корпуса отражателя.

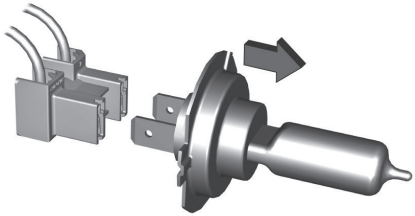

▶ Извлеките лампу из патрона и замените на новую.

▶ Вставьте разъем лампы в корпус отражателя.

▶ Установите крышку на место.

Дальний свет

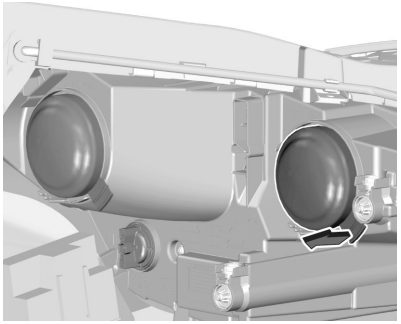

▶ Снимите защитную крышку.

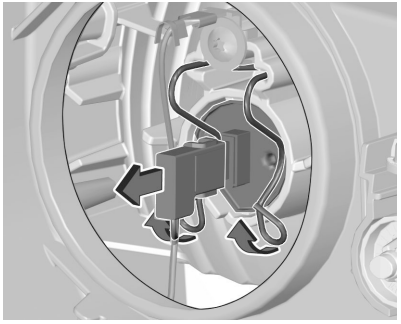

▶ Отсоедините пружинный зажим от фиксатора.
Поверните пружинный зажим вверх.
Извлеките патрон лампы из корпуса отражателя.

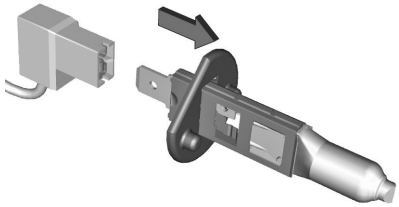

▶ Извлеките лампу из патрона и замените на новую.

▶ Вставьте разъем лампы в корпус отражателя.

▶ Установите крышку на место.

Дневные ходовые огни и стояночные огни

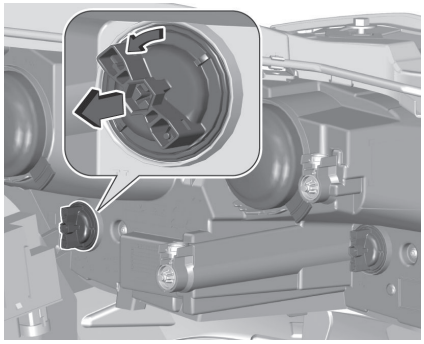

▶ Поверните патрон лампы против часовой стрелки, чтобы извлечь его из фары.

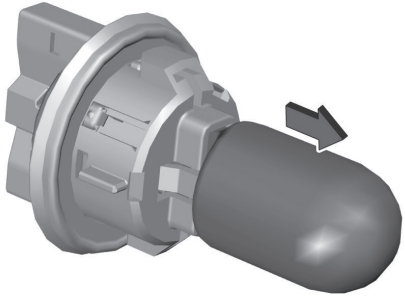

▶ Потяните лампу, чтобы извлечь ее из патрона.

- ▶ Вставьте новую лампу в патрон
- ▶ Вставьте патрон в корпус фары и поверните его по часовой стрелке, чтобы зафиксировать.

Светодиодные фары

Фары ближнего и дальнего света, дневные ходовые огни, стояночные огни и указатели поворота выполнены по светодиодной технологии и не предусматривают замены ламп.
В случае неисправности обращайтесь на станцию техобслуживания.

Передние противотуманные фары

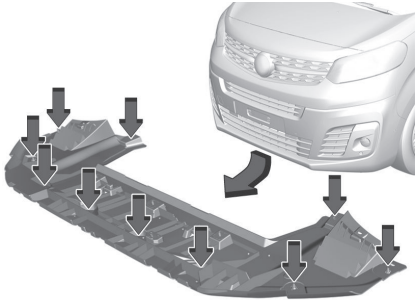

- ▶ Отвинтите и снимите крышку защиты днища.

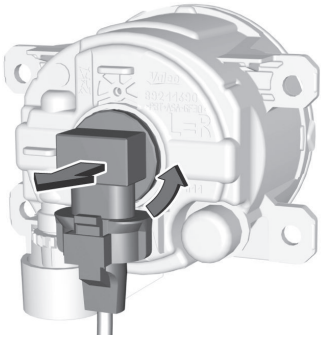

- ▶ Поверните патрон лампы против часовой стрелки, чтобы извлечь его из фары.

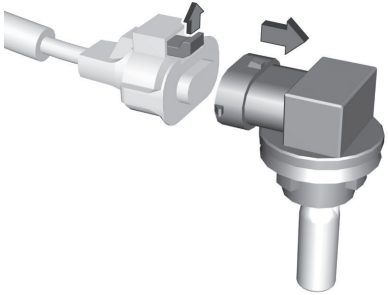

- ▶ Отсоедините разъем, потянув за язычок фиксатора.
- ▶ Извлеките и замените лампу в сборе и подсоедините разъем.

Обратите внимание, что лампа и патрон поставляются в сборе и должны заменяться вместе.

- ▶ Вставьте патрон в корпус фары и поверните его по часовой стрелке, чтобы зафиксировать.
- ▶ Установите фару в сборе и закрепите ее двумя винтами.
- ▶ Установите и зафиксируйте крышку.

Передние указатели поворота

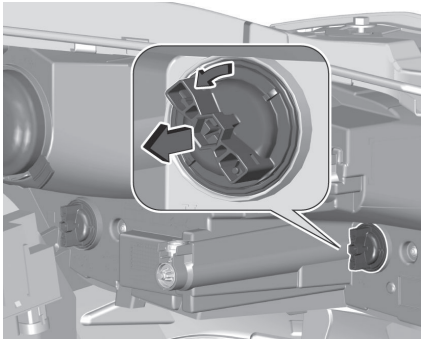

- ▶ Поверните разъем лампы против часовой стрелки, чтобы высвободить и вынуть его из рефлектора.

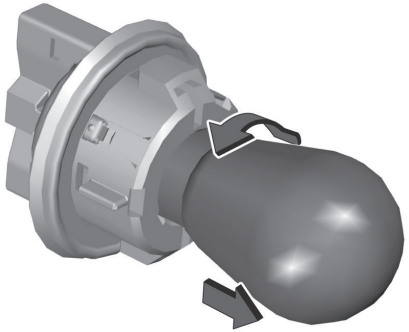

- Слегка прижмите лампу, поверните ее против часовой стрелки и извлеките из гнезда.
- Вставьте новую лампу в гнездо, вращая ее по часовой стрелке.
- Вставьте патрон в отражатель и поверните его по часовой стрелке.

Задняя блок-фара

Все виды кузовов, кроме платформы



- Автомобили с крышкой, закрывающей винт блока нижнего заднего фонаря: снимите крышку, аккуратно отжав фиксаторы отверткой, и немного наклонив крышку наружу.

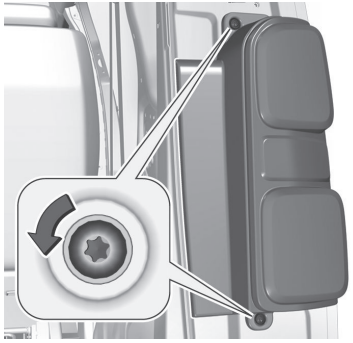

- Выкрутите и извлеките два винта.



- Автомобили с вентиляционной решеткой или крышкой за задним фонарем в декоративной панели: Снимите вентиляционную решетку или крышку.

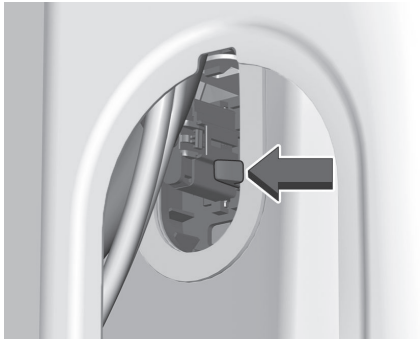

► Придерживая блок фонаря, отожмите фиксатор, удерживающий блок фонаря в кузове.

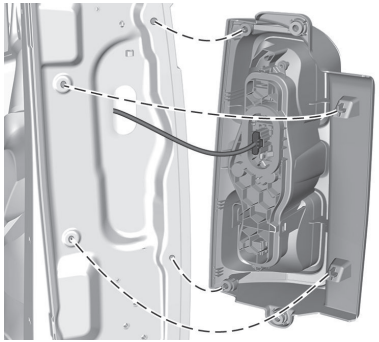

► Снимите задний фонарь в сборе, аккуратно вынув его из ниши. Следите за тем, чтобы жгут проводов оставался на своем месте.

► Отсоедините кабель от фиксатора в блоке фонаря.

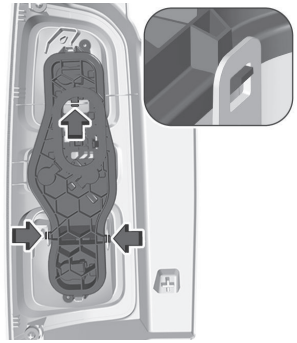

► Отсоедините центральный фиксатор, потяните за держатель лампы и высвободите остальные фиксаторы.

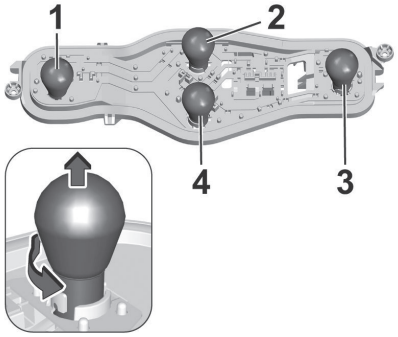

► Слегка утопите лампу, поверните и извлеките из держателя.
Замените лампу: Задний фонарь / стояночный фонарь (1) Фонарь заднего хода (2) Стоп-сигнал / стояночный фонарь (3) Указатель поворота / аварийная световая сигнализация (4)

► Установите патрон лампы в фонарь.

► Подключите жгут проводов.

► Установите фонарь на кузов и затяните оба винта крепления.

► Установите крышку, закрывающую винт блока нижнего заднего фонаря, если она предусмотрена.

► Установите на место крышку или вентиляционную решетку за задним фонарем, если они были сняты ранее.

Шасси с кабиной

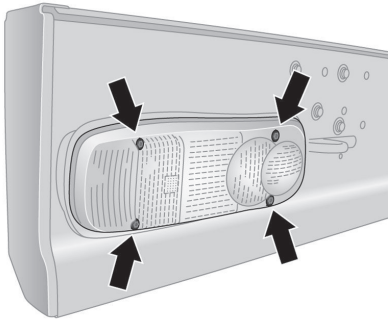

► Выкрутите четыре винта крепления рассеивателя.

▶ Снимите рассеиватель.

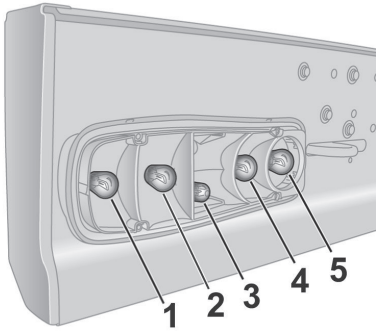

▶ Слегка прижмите лампу в патрон, поверните против часовой стрелки, извлеките и замените лампу.
Указатель поворота (1) Стоп-сигнал (2) Задний габаритный фонарь (3) Фонарь заднего хода (4) Задний противотуманный фонарь может устанавливаться только с одной стороны (5)

▶ Установите рассеиватель и закрепите его четырьмя винтами.

Повторители указателя поворота

Чтобы заменить лампу, снимите корпус фонаря:

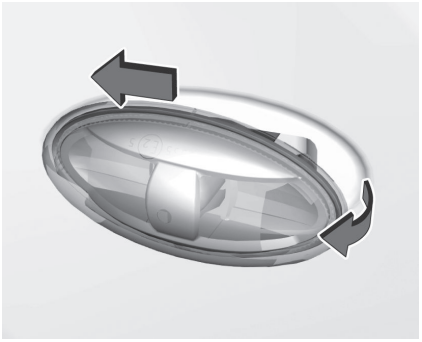

▶ Сдвиньте плафон вперед и снимите его, потянув за задний край. Для отсоединения корпуса блок-фары от кузова можно воспользоваться отверткой. Оберните конец отвертки тканью, чтобы не повредить краску.

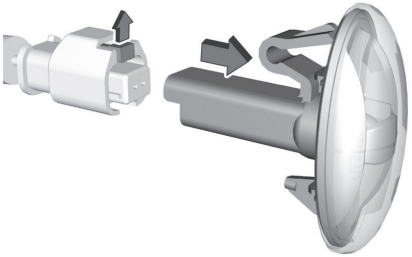

▶ Оттяните фиксатор вверх и отсоедините патрон лампы от разъема.

▶ Замените указатель поворота в сборе.

▶ Вставьте левый край плафона, сдвиньте плафон влево, после чего вставьте правый край.

Дополнительный стоп-сигнал

Автомобили с распашными дверями или задней подъемной дверью

▶ Откройте задние двери.

▶ а) автомобили с задней подъемной дверью:

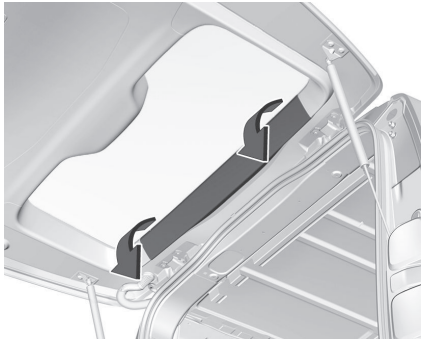

Снимите внутреннее обрамление с фиксаторов, наклонив его вверх и вниз. Аккуратно выньте обрамление.

b) автомобили с распашными дверями: Оберните плоское жало отвертки тряпкой, чтобы не повредить лакокрасочное покрытие. Снимите внутреннюю крышку или вентиляционную решетку с помощью отвертки.



- Аккуратно вытолкните блок стоп-сигналов наружу из ниши.
- Отсоедините кабель от фиксатора в блоке фонаря.

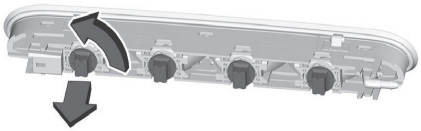

- Снимите патрон неисправной лампы, повернув его на четверть оборота против часовой стрелки.
- Заменить лампу.
- Установите блок стоп-сигналов, выполнив описанные выше операции в обратном порядке.

Освещение номерного знака

- a) автомобили с задней подъемной дверью:



Вставьте, например, тонкую отвертку в один из вырезов крышки и нажмите на нее наружу, чтобы отсоединить крышку.
Снимите крышку.

b) автомобили с распашными дверями:



Вставьте, например, тонкую отвертку в один из вырезов крышки и отсоедините крышку, пользуясь отверткой как рычагом.
Снимите крышку



▶ Выньте лампу из держателя и замените ее.

▶ Прикрепите крышку.

Освещение салона

Для замены ламп следующих световых приборов необходимо обращаться на станцию техобслуживания:

- плафон внутреннего освещения, лампы для чтения
- подсветка грузового отделения
- подсветка приборной панели

Шины и колеса

Информация о безопасном состоянии шин

Состояние шин, состояние колес

Переезжайте бордюры медленно и по возможности под прямым углом. При проезде по острым выступам можно повредить шину и колесо. Во время стоянки не «притирайтесь» шинами к бордюру.
Регулярно осматривайте колеса на предмет повреждений. При повреждении или повышенном износе обратитесь за помощью на станцию техобслуживания.

Зимние шины

Зимние шины позволяют повысить уровень безопасности движения при температурах ниже 7 °C и поэтому должны устанавливаться на все колеса.
В соответствии с правилами, действующими в стране эксплуатации, установите в поле зрения водителя наклейку с информацией о предельной скорости, если шифр скорости шины ниже максимальной скорости автомобиля.

Глубина протектора

Регулярно проверяйте глубину протектора. В целях безопасности рекомендуется следить, чтобы различие глубины протектора шин на одной оси не превышало 2 мм.



Установленной правилами минимальной глубине рисунка протектора (1,6 мм) соответствует появление индикаторов износа (TWI). Места индикаторов отмечены на боковине покрышки.
Если износ передних шин больше износа задних шин, следует периодически менять колеса местами. Направление вращения колес при этом не должно меняться.
Старение шин происходит даже в том случае, если они не используются.
Мы рекомендуем заменять комплект шин каждые шесть лет.

Допустимые размеры шин и колесных дисков

Если шины по размеру отличаются от оригинальных, может потребоваться перепрограммировать систему контроля потери давления воздуха в шинах и внести другие изменения на автомобиле.
Замените табличку, содержащую сведения о давлении в шинах.

Предупреждение
Использование неподходящих шин или колес может привести к несчастным случаям и аннулирует разрешение на эксплуатацию транспортного средства.

Колпаки колес

Используйте оригинальные колесные колпаки и шины, рекомендуемые для соответствующего автомобиля и отвечающие всем предъявляемым к комбинациям дисков и шин требованиям.
При выборе других крышек и шин следите, чтобы у шины не было защитных утолщений. Колпаки не должны ухудшать условия охлаждения тормозных механизмов.

Предупреждение
Использование неподходящих шин или колпаков для колес может привести к внезапной потере давления и, как следствие, к несчастному случаю.

Автомобили с легкосплавными дисками колес: При использовании гаек-секреток не устанавливайте колпаки колес.

Цепи противоскольжения

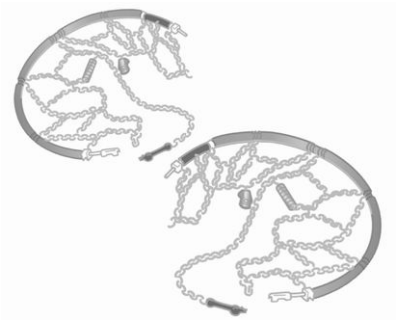

Цепи противоскольжения можно устанавливать только на передние колеса. Запрещается использовать цепь противоскольжения на запасном колесе. Используйте только цепи противоскольжения, предназначенные для применения с типом шин автомобиля:

- Для 16-дюймовых шин используйте только цепи противоскольжения со звеньями 12 мм.
- Для 17-дюймовых шин используйте только цепи противоскольжения König K-Summit Van K84.

ПРИМЕЧАНИЕ:

Использование цепей противоскольжения и максимально допустимая скорость движения регулируются законодательством конкретной страны.

Предупреждение
Повреждения могут привести к разрыву шины.

При установке цепей противоскольжения соблюдайте инструкции, предоставленные изготовителем цепи противоскольжения. После установки цепей противоскольжения остановите автомобиль, проехав небольшое расстояние, и убедитесь, что цепи противоскольжения имеют надлежащее натяжение.

Замена колеса

Выполните следующие подготовительные работы и соблюдайте следующие указания:

- ▶ Установите автомобиль на ровной, прочной и нескользкой поверхности. Передние колеса должны быть направлены прямо вперед.
- ▶ При необходимости установите противооткатный упор под колесо, расположенное по диагонали от того колеса, которое требуется заменить.
- ▶ Включите стояночный тормоз, первую передачу, передачу заднего хода или установите селектор передач в положение **P**.
- ▶ Если автомобиль находится на мягком грунте, под домкрат следует подложить прочную доску (толщиной не более 1 см).
- ▶ Прежде чем поднимать автомобиль домкратами, выгрузите тяжелые грузы.
- ▶ В вывешенном автомобиле не должно быть людей или животных.
- ▶ Не влезайте под поднятый на домкрате автомобиль.
- ▶ Не включайте на поднятом автомобиле двигатель.
- ▶ Прежде чем вкручивать колесные болты, их необходимо очистить.

Предупреждение
Не смазывайте колесные болты.

Места для установки домкрата

На иллюстрации показаны места под установку лап подъемника или домкрата при замене зимних/летних шин.

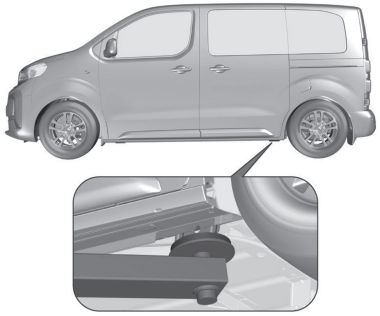

Место установки задней лапы подъемника — по центру в предусмотренном для этого месте на кузове.



Место установки передней лапы подъемника — по центру в предусмотренном для этого месте на кузове.

Хранение автомобиля

Длительное хранение (автомобилей с ДВС)

Если автомобиль не будет использоваться несколько месяцев:

- Залейте в топливный бак одну бутылку присадки Unik+ Diesel.
- Заполните топливный бак полностью.
- Проедьте 35 км, чтобы заполнить топливопровод смесью.
- Вымойте автомобиль.
- Проверьте слой воска в моторном отсеке и на днище автомобиля.
- Очистите и выполните консервацию резиновых уплотнений.
- Замените моторное масло.
- Слейте жидкость из бачка омывателя.
- Проверьте морозостойкость и антикоррозионные свойства охлаждающей жидкости.
- Отрегулируйте давление в шинах до указанного для полной загрузки.
- Припаркуйте автомобиль в сухом хорошо проветриваемом месте. Включите первую передачу или задний ход или установите селектор передач в положение **P**. Примите меры, чтобы автомобиль не скатывался.
- Не затягивайте стояночный тормоз.
- Откройте капот, закройте все двери и заприте автомобиль.
- Снимите зажим с "отрицательного" контакта аккумуляторной батареи автомобиля. Обратите внимание, что все системы, в том числе противоугонная, будут отключены.

Длительное хранение электромобилей на аккумуляторах (BEV)

Если автомобиль не будет использоваться несколько месяцев:

- Вымойте автомобиль.
- Проверьте слой воска в моторном отсеке и на днище автомобиля.
- Очистите и выполните консервацию резиновых уплотнений.
- Слейте жидкость из бачка омывателя.
- Проверьте морозостойкость и антикоррозионные свойства охлаждающей жидкости.
- Отрегулируйте давление в шинах до указанного для полной загрузки.
- Припаркуйте автомобиль в сухом хорошо проветриваемом месте. Включите первую передачу или задний ход или установите селектор передач в положение P. Примите меры, чтобы автомобиль не скатывался.
- Не затягивайте стояночный тормоз.
- Откройте капот, закройте все двери и заприте автомобиль.

До четырех недель

Подключите зарядный кабель.

От четырех недель до двенадцати месяцев

- Разрядите тяговую аккумуляторную батарею так, чтобы индикатор запаса хода на электроприводе в комбинации приборов показывал 30%.
- Не подключайте зарядный кабель.
- Храните автомобиль в месте с температурой от −10 °C до 30 °C.
- Воздействие очень высоких или низких температур может привести к выходу тяговой аккумуляторной батареи из строя.
- Отсоедините черный отрицательный (**−**) провод от АКБ 12 В и подключите к клеммам АКБ устройство капельной зарядки, либо не отключайте провода АКБ 12 В и подключите устройство капельной зарядки к положительной (**+**) и отрицательной (**−**) клеммам в моторном отсеке.
- Каждые три месяца проверяйте уровень заряда АКБ. Если уровень заряда АКБ опустился ниже 30 %, подзарядите ее до 30 %.

Возврат в эксплуатацию (автомобилей с ДВС)

Когда вы захотите снова воспользоваться автомобилем:

- Подключите зажим к отрицательной клемме аккумуляторной батареи автомобиля. выполните инициализацию электрических стеклоподъемников.
- проверьте давление воздуха в шинах;
- заполните бачок стеклоомывателя;
- проверьте уровень моторного масла.
- Проверьте уровень охлаждающей жидкости.
- При необходимости установите номерные знаки.

Возврат в эксплуатацию электромобилей на аккумуляторах (BEV)

Когда вы захотите снова воспользоваться автомобилем:

- Подключите зажим к отрицательной клемме аккумуляторной батареи автомобиля на 12 В. Инициализируйте электрические стеклоподъемники.
- Проверьте давление воздуха в шинах.
- Заполните бачок стеклоомывателя.
- Проверьте уровень охлаждающей жидкости.
- При необходимости установите на место номерной знак.

Кузов - Внешний уход

Общие рекомендации

Чтобы не повредить автомобиль, придерживайтесь следующих рекомендаций.

Предупреждение
Во избежание выхода из строя электронных систем строго запрещается мыть моторный отсек и двигатель струей под высоким давлением.
Не мойте автомобиль на открытом солнце или в условиях очень низких температур.

ПРИМЕЧАНИЕ:

При мойке автомобиля в автоматической мойке с роликовой щеткой обязательно закройте двери и, в зависимости от версии, уберите электронный ключ. При использовании мойки высокого давления держите форсунку на расстоянии не менее 30 см от автомобиля (особенно при очистке участков со сколами лакокрасочного покрытия, датчиками или уплотнениями). Тщательно очищайте любые пятна, содержащие химические вещества, которые могут повредить лакокрасочное покрытие автомобиля (включая древесную смолу, птичий помет, выделения насекомых, пыльцу и смолу). В зависимости от окружающей среды мойте автомобиль достаточно часто, чтобы удалить налеты соли (в прибрежных районах), сажи (в промышленных зонах) и грязи/соли (во влажных или холодных местностях). Эти вещества могут быть высококоррозионными. Обратитесь к дилеру или в специализированный техцентр за консультацией по удалению стойких пятен, требующих специальных продуктов (например, смол или выделений насекомых). Для подкраски рекомендуется обращаться к дилеру или на специализированную СТОА.

Замки

Замки смазаны на заводе высококачественной смазкой для цилиндров замков. Используйте размораживающую жидкость только в случае крайней необходимости, поскольку она разрушает смазку цилиндра замка и может нарушить его работу. После применения размораживающей жидкости обязательно смажьте замки на станции техобслуживания.

Мойка

Окружающая среда влияет на лакокрасочное покрытие.
Птичий помет, мертвых насекомых, древесную смолу, пыльцу цветов и другие загрязнения необходимо тут же удалять, поскольку содержащиеся в них активные вещества могут повредить краску.
При использовании мойки следуйте инструкциям по мойке автомобиля производителя. Стеклоочистители ветрового и заднего стекол должны быть выключены.
Снимите антенну и внешнее оборудование, например багажник на крыше и т.д.
При ручной мойке тщательно промойте колесные ниши.
Очистите края и пазы открытых дверей и капота, а также закрываемые ими участки кузова.
Блестящие металлические детали необходимо чистить рекомендованным чистящим раствором, подходящим для ухода за алюминиевыми поверхностями, чтобы избежать их повреждения.

Внимание
Используйте только чистящее средство со значением pH от 4 до 9.
Не используйте чистящие средства для мойки горячих поверхностей.

Запрещается очищать моторный отсек с помощью пароструйного аппарата или мойки высокого давления.
Тщательно вымойте и протрите автомобиль замшей. Промывайте замшевую тряпку как можно чаще. Для окрашенных поверхностей и стекол пользуйтесь разными тряпками: при попадании воска на стекла, видимость через них ухудшается.
Необходимо смазывать петли всех дверей автомобиля (выполняется на станции техобслуживания).
Не пытайтесь соскоблить смолу твердыми предметами. На окрашенных поверхностях пользуйтесь спреем для удаления смолы.

Наружное освещение

Крышки передних фар и других осветительных приборов выполнены из пластмассы. Для чистки не рекомендуется использовать абразивные, едкие или агрессивные средства, скребки для удаления льда и допускать чистки всухую.

Полировка

Полировка необходима только в том случае, если краска стала матовой или покрыта твердыми наслоениями.
Не обрабатывайте воском или полиролем пластмассовые детали.

Окна и щетки стеклоочистителей

Выключите стеклоочистители, прежде чем выполнять какие-либо операции в зоне работы щеток.
Очищайте мягкой тканью без волокон или замшей для протирки стекол вместе со средствами для чистки стекол и удаления насекомых.
Протирайте заднее стекло с внутренней стороны только параллельно нагревательным элементам, чтобы не повредить их.
Для механического удаления льда используйте скребок с острой кромкой.
Скребок следует вплотную прижимать к стеклу, чтобы под него не попадала грязь, которая может поцарапать стекло.
Смазывающие щетки стеклоочистителя очищайте мягкой тканью и средством для чистки окон. Также очистите окно от следов воска, насекомых и других загрязнений.
Наледь и грязь на стеклах и постоянная работа всухую приводят к повреждению и даже полному разрушению щеток стеклоочистителя.

Прозрачный люк

Для очистки прозрачного люка пользуйтесь безворсовой мягкой тканью или замшей и средством для протирки стекол.

Колеса и шины

Не очищайте струей под высоким давлением.
Для мытья дисков применяйте специальные чистящие средства, pH-нейтральные.
Диски окрашены и для их очистки могут использоваться те же средства, что и для очистки кузова.

Повреждения лакокрасочного покрытия

Небольшие повреждения лакокрасочного покрытия устраняются с помощью специального карандаша для предотвращения образования ржавчины.
Большие дефекты лакокрасочного покрытия, а также ржавчину необходимо устранять на станции техобслуживания.

Днище

Днище кузова частично покрыто защитной мастикой на основе ПВХ, а в критических местах нанесен прочный слой защитного воска.
Проверьте днище кузова после его мойки и при необходимости нанесите воск.
Материалы, содержащие битум или резину, могут повредить полихлорвиниловое покрытие. Работы по обслуживанию днища выполняйте на станции техобслуживания.
Мойте днище до и после зимы, периодически проверяйте состояние защитного воскового покрытия.

Система питания сжиженным газом

Опасность
Сжиженный газ тяжелее воздуха и может накапливаться в приемниках.
Будьте осторожны при выполнении работ на днище кузова в яме.

При проведении покрасочных работ, а также при помещении автомобиля в сушильную камеру с температурой более 60 °C баллон с газом необходимо снять.
Запрещается вносить какие-либо изменения в конструкцию газотопливной системы.

Тягово-сцепное устройство

Запрещается очищать тягово-сцепное устройство с шаровой опорой с помощью пароструйного аппарата или мойки высокого давления.

Наклейки

Предупреждение
Не мойте автомобиль под струей высокого давления — риск повреждения или отслоения наклеек!

ПРИМЕЧАНИЕ:

Используйте шланг с обильной струей (при температуре от 25°C до 40°C).
Струя воды должна быть перпендикулярна поверхности.
Мойте автомобиль смягченной водой.

Уход за салоном

Общие рекомендации

Чтобы не повредить автомобиль, придерживайтесь следующих рекомендаций.

Предупреждение
В ходе мойки автомобиля запрещается использовать шланг или моечный пистолет высокого давления для очистки салона.
Жидкости, перевозимые в чашках или других открытых контейнерах, могут пролиться, что может привести к повреждению органов управления и контрольных приборов, расположенных на центральной консоли. Соблюдайте осторожность!
Для очистки панелей приборов, сенсорных и других экранов осторожно протрите их мягкой сухой тканью. Не наносите средства (к примеру, спирт или дезинфицирующее средство) или мыльную воду непосредственно на эти поверхности — опасность повреждения!

Очищайте салон автомобиля, включая облицовку приборной панели и обшивку, только сухой тряпкой или специальным очистителем для салона.

Обслуживание ремней безопасности

Для очистки ремней безопасности пользуйтесь теплой водой или средством для чистки салона.

Внимание
Фиксируйте застежки-липучки на одежде, так как в открытом виде они могут повредить обивку сидений.
То же самое касается элементов одежды с острыми краями, например, молний, ремней или джинсов с заклепками.

Пластиковые детали и детали с покрытием

Пластмассовые и резиновые детали можно чистить теми же очистителями, что и кузов.
При необходимости, используйте очиститель для салона. Другие средства применять не следует. Прежде всего, это относится к растворителям и бензину. Не очищайте струей воды под высоким давлением.

Приборная панель и дисплеи

Стекла приборной панели и дисплеев чистятся смоченной мягкой тканью. При

необходимости используйте слабый мыльный раствор.

Стеклянные поверхности

Для очистки прозрачного люка пользуйтесь безворсовой мягкой тканью или замшей и средством для протирки стекол.

Тканевая обивка

Тканевые обивки следует очищать с помощью пылесоса и щетки. Пятна следует удалять с помощью средства для очистки обивки.
Ткань одежды может окрашивать обивку. Это может привести к появлению видимых пятен, особенно на светлой обивке. Смываемые пятна следует удалять как можно скорее.

Кожаная обивка

Обивку из кожи следует очищать чистой водой и мягкой тряпкой. В случае сильного загрязнения необходимо использовать специальные продукты для ухода за кожаными изделиями.

Напольные коврики

Предупреждение
Если напольный коврик имеет неправильный размер или неправильно установлен, он может мешать ходу педалей, что может привести к непреднамеренному ускорению или увеличению тормозного пути, что может стать причиной аварии и травм.

Соблюдайте следующие рекомендации по использованию напольных ковриков.

- Оригинальные напольные коврики предназначены специально для вашего автомобиля. Если напольные коврики нужно заменить, рекомендуется приобрести сертифицированные напольные коврики, которые должным образом подходят и крепятся фиксаторами со стороны водителя. Обязательно проверьте, чтобы напольные коврики не мешали ходу педалей.
- Кладите напольные коврики правильной поверхностью вверх. Не переворачивайте их.
- Не кладите ничего на напольный коврик на водительском месте.
- Используйте со стороны водителя только один напольный коврик.
- Не кладите напольные коврики один на другой.

Укладка и снятие напольных ковриков

Напольный коврик со стороны водителя удерживается двумя фиксаторами.
Для укладки напольного коврика со стороны водителя:

- Переместите водительское сиденье назад насколько это возможно.

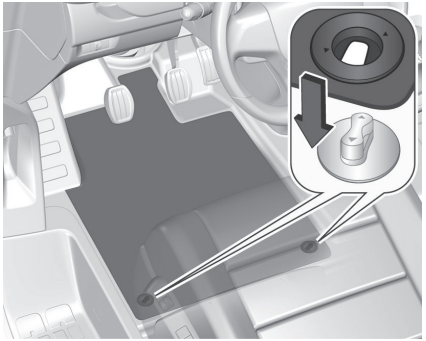

- Совместите прорези в ковриках с фиксаторами, как показано на иллюстрации.

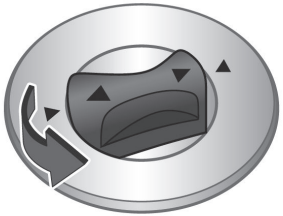

- Поверните фиксаторы против часовой стрелки на четверть оборота.
- Переместите водительское сиденье назад насколько это возможно.

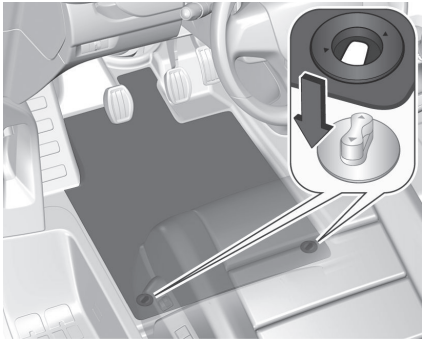

► Совместите прорези в ковриках с фиксаторами, как показано на иллюстрации.

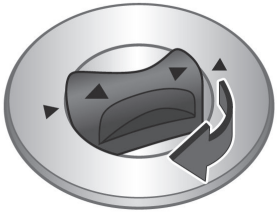

► Поверните фиксаторы по часовой стрелке на четверть оборота.

Снятие

► Переместите водительское сиденье назад насколько это возможно

► Поверните фиксаторы на четверть оборота в направлении, обратном направлению поворота при установке.

► Снимите коврик.

Идентификационные данные автомобиля

Идентификационный номер автомобиля (VIN)

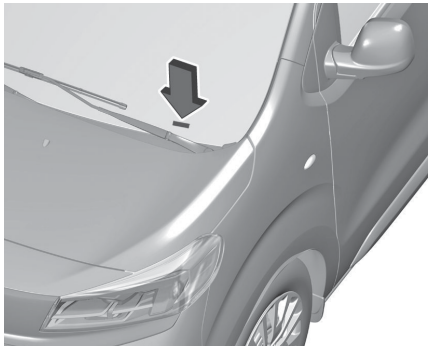

Идентификационный номер автомобиля может быть выштампован на приборной панели и виден через ветровое стекло.

Номерной знак

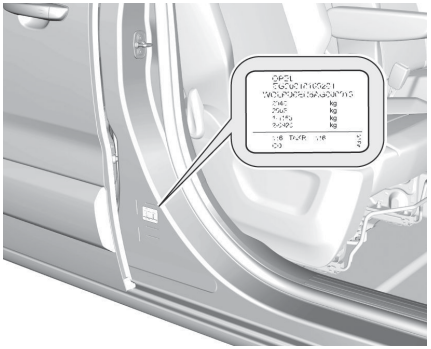

Паспортная табличка расположена на раме передней левой или правой двери. Для некоторых стран экспорта компоновка и расположение отличаются.

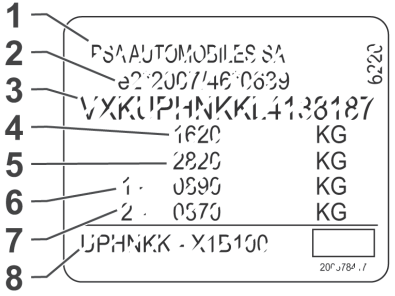

Информация на наклейке с обозначением:

1: изготовитель

2: номер одобрения типа

3: идентификационный номер автомобиля

4: допустимая полная масса автомобиля, кг

5: допустимая полная масса автомобиля с прицепом, кг

6: максимально допустимая нагрузка на переднюю ось, кг

7: максимально допустимая нагрузка на заднюю ось, кг

8: адрес изготовителя, индивидуальные данные автомобиля или данные, специфические для страны

Суммарная нагрузка на переднюю и заднюю оси не должна превышать допустимую полную массу.
Масса снаряженного автомобиля зависит от технических характеристик автомобиля, например, от наличия на нем дополнительного оборудования и аксессуаров.
См. сертификат соответствия, прилагаемый к автомобилю, или другие документы государственной регистрации.
Технические данные определены в соответствии с действующими в Европейском сообществе стандартами. Мы сохраняем за собой право вносить изменения.
Технические данные, приведенные в документах на автомобиль, имеют приоритет по сравнению с данными, приведенными в настоящем руководстве.

Идентификационные данные двигателя

В таблицах с техническими характеристиками двигателя указан его идентификационный код.
Чтобы узнать модель двигателя своего автомобиля, см. его мощность в сертификате соответствия или в других документах государственной регистрации.

Информационная этикетка для шин



Табличка с указанием давления воздуха в шине указывает на давление воздуха в шинах для порожнего и груженого автомобиля.
Эта табличка прикреплена в проеме двери водителя.

Данные автомобиля

Габаритные размеры

При сложенных зеркалах

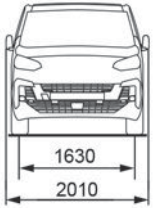

Распашные двери

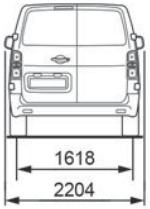

Задняя дверь

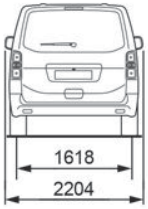

Standard

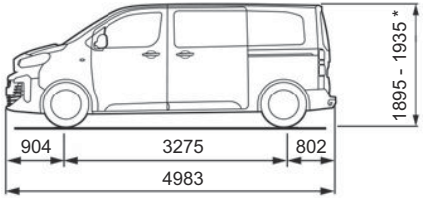

Long

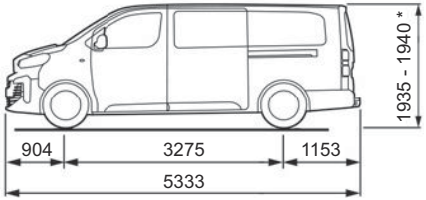

* В зависимости от страны реализации автомобиля.

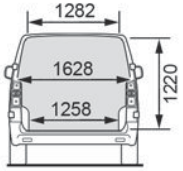

Standard

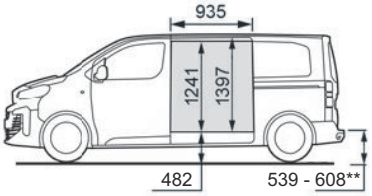

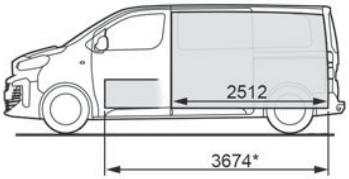

Long

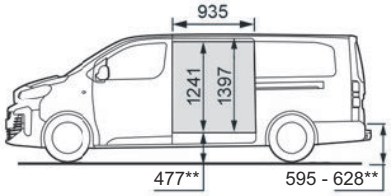

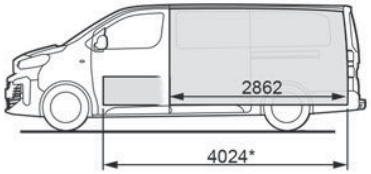

*C Moduwork, люк-перегородка снята.
** Автомобиль пуст и не загружен.



При сложенных зеркалах

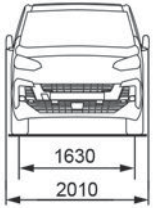

Распашные двери

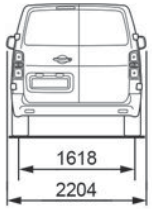

Задняя дверь

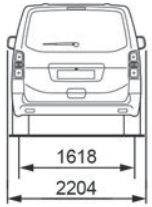

Standard

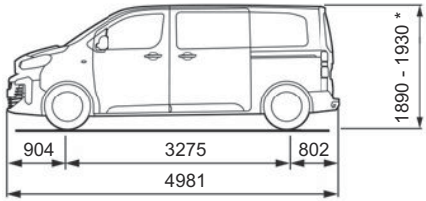

Long

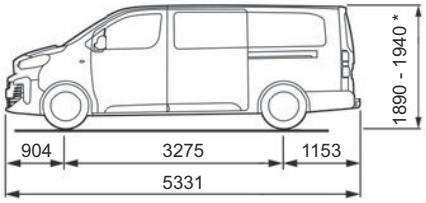

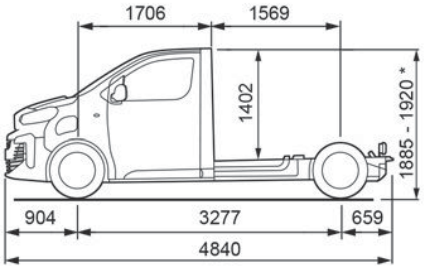

* В зависимости от страны реализации автомобиля.

Шасси с кабиной

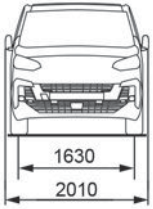

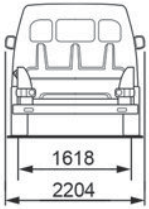

Данные двигателей



Двигатели	**BlueHDi 120 S&S BVM6**		**HDi 150 BVM6**		**HDi 150 EAT8**	
Коробки передач	**Механическая, 6-ступ.**		**Механическая, 6-ступ.**		**Автоматическая, 8-ступ.**	
Код	**DV5RUC - ML6 - STT**		**DW10FD (Полный привод)**			
Рабочий объем двигателя (см3)	1 499		1 997			
Макс. мощность: По стандарту ЕС (кВт)	88		110			
Топливо	Дизельное		Дизельное			
Длина	Стандартный/ Удлиненный (L2/L3)	Стандартный*/ Удлиненный* (L2/L3)*	Стандартный/ Удлиненный (L2/L3)	Стандартный*/ Удлиненный* (L2/L3)*	Стандартный/ Удлиненный (L2/L3)	Стандартный*/ Удлиненный* (L2/L3)*

Двигатели		**BlueHDi 120 S&S BVM6**		**HDi 150 BVM6**	**HDi 150 EAT8**
Коробки передач		**Механическая, 6-ступ.**		**Механическая, 6-ступ.**	**Автоматическая, 8-ступ.**
Код		**DV5RUC - ML6 - STT**		**DW10FD (Полный привод)**	
Масса прицепа с тормозной системой (в пределах разрешенной максимальной массы автопоезда GTW) (кг) на склоне с крутизной 10% или 12%	6-7-8-9 мест	1 800	2 000	1 100	800
Максимальная масса прицепа без тормозной системы (кг)		750	750	750	750
Максимальная разрешенная нагрузка на буксирное устройство (кг)		72	80	44	32



Двигатели		**BlueHDi 140 S&S BVM6**		**BlueHDi 180 S&S EAT8**	
Коробки передач		**Механическая, 6-ступ.**		**Автоматическая, 8-ступ.**	
Код		**DW10FDDU - ML6 - STT**		**DW10FDCU - AMN8 - STT**	
Рабочий объем двигателя (см3)		1 997		1 997	
Макс. мощность: По стандарту ЕС (кВт)		103		130	
Топливо		Дизельное		Дизельное	
Длина		Стандартный/Удлиненный (L2/L3)	Стандартный*/Удлиненный* (L2/L3)*	Стандартный/Удлиненный (L2/L3)	Стандартный*/Удлиненный* (L2/L3)*
Масса прицепа с тормозной системой (в пределах разрешенной максимальной массы автопоезда GTW) (кг) на склоне с крутизной 10% или 12%	6-7-8-9 мест	1 900	1 800	1 900	1 800
Максимальная масса прицепа без тормозной системы (кг)		750	750	750	750
Максимальная разрешенная нагрузка на буксирное устройство (кг)		84	80	84	80



Двигатели		**BlueHDi150 S&S BVM6**		**BlueHDi180 S&S AT8**	
Коробки передач		**Механическая, 6-ступ.**		**Автоматическая, 8-ступ.**	
Код		**B22LDH0 — ML6C**		**B22LCH0 - AMN8**	
Рабочий объем двигателя (см3)		2 184		2 184	
Макс. мощность: По стандарту ЕС (кВт)		110		132	
Топливо		Дизельное		Дизельное	
Длина		Стандартный/ Удлиненный (L2/L3)	Стандартный*/ Удлиненный* (L2/L3)*	Стандартный/ Удлиненный (L2/L3)	Стандартный*/ Удлиненный* (L2/L3)*
Масса прицепа с тормозной системой (в пределах разрешенной максимальной массы автопоезда GTW) (кг) на склоне с крутизной 10% или 12%	6-7-9 мест	1 900		1 900	1 800
Максимальная масса прицепа без тормозной системы (кг)		750			
Максимальная разрешенная нагрузка на буксирное устройство (кг)		80			



Двигатели		**BlueHDi150 S&S BVM6**
Коробки передач		**Механическая, 6-ступ.**
Код		**B22LDH0 — ML6C**
Рабочий объем двигателя (см3)		2 184
Макс. мощность: По стандарту ЕС (кВт)		110
Топливо		Дизельное
Масса прицепа с тормозной системой (в пределах разрешенной максимальной массы автопоезда GTW) (кг) на склоне с крутизной 10% или 12%	2-3 места	1 900
Максимальная масса прицепа без тормозной системы (кг)		750
Максимальная разрешенная нагрузка на буксирное устройство (кг)		88



Двигатели		**BlueHDi150 S&S BVM6**		**BlueHDi150 S&S AT8**	**BlueHDi180 S&S AT8**
Коробки передач		**Механическая, 6-ступ.**		**Автоматическая, 8-ступ.**	
Код		**B22LDH0 — ML6C**		**B22LDH0 - AMN8**	**B22LCH0 - AMN8**
Рабочий объем двигателя (см3)		2 184		2 184	
Макс. мощность: По стандарту ЕС (кВт)		110		110	132
Топливо		Дизельное		Дизельное	
Длина		Long (L3)	Удлиненный* (L3)*	Long (L3)	Удлиненный* (L3)*
Масса прицепа с тормозной системой (в пределах разрешенной максимальной массы автопоезда GTW) (кг) на склоне с крутизной 10% или 12%	5 мест	2500			
Максимальная масса прицепа без тормозной системы (кг)		750			
Максимальная разрешенная нагрузка на буксирное устройство (кг)		100			



Двигатели		**BlueHDi150 S&S BVM6**		**BlueHDi150 S&S AT8**	**BlueHDi180 S&S AT8**
Коробки передач		**Механическая, 6-ступ.**		**Автоматическая, 8-ступ.**	
Код		**B22LDH0 — ML6C**		**B22LDH0 - AMN8**	**B22LCH0 - AMN8**
Рабочий объем двигателя (см3)		2 184		2 184	
Макс. мощность: По стандарту ЕС (кВт)		110		110	132
Топливо		Дизельное		Дизельное	
Длина		Стандартный/Удлиненный (L2/L3)	Стандартный*/Удлиненный* (L2/L3)*	Стандартный/Удлиненный (L2/L3)	Стандартный*/Удлиненный* (L2/L3)*
Масса прицепа с тормозной системой (в пределах разрешенной максимальной массы автопоезда GTW) (кг) на склоне с крутизной 10% или 12%	2-3 места	2300	2500	2300/2500	2300/2500
Максимальная масса прицепа без тормозной системы (кг)		750			
Максимальная разрешенная нагрузка на буксирное устройство (кг)		92	100	92	100

Высоковольтная аккумуляторная батарея

Двигатель	**Электрический двигатель**	**Автомобиль на топливных элементах**
Емкость аккумуляторной батареи [кВт-ч]	50 / 75	11,3

Электрический двигатель

Электрический двигатель	
Тип	Синхронный, с возбуждением от постоянных магнитов
Макс. мощность: По стандарту ЕС (кВт)/(л.с.)	100/136
Тяговая аккумуляторная батарея	
Тип	Литий-ионная
Батарейный блок	S: 15 модулей (L2/L3) XL: 27 модулей (L2/L3)
Номинальная емкость (кВт-ч)	49 или 75
Зарядка от бытовой сети	**Режим 2**
Напряжение переменного тока (AC) Номинал (A)	230 8 или 16
Ускоренная зарядка	**Режим 3**
Напряжение переменного тока (AC) Номинал (A)	230 (однофазный или трехфазный) 16 или 32
Сверхбыстрая зарядка	**Режим 4**
Напряжение постоянного тока (DC)	400

Буксируемые прицепы



Коды модификаций:	**ZZKXZ**
Масса прицепа с тормозной системой (в пределах разрешенной максимальной массы автопоезда GTW) (кг) на склоне с крутизной 10% или 12%	1 000
Максимальная масса прицепа без тормозной системы (кг)	750
Максимальная разрешенная нагрузка на буксирное устройство (кг)	60



Коды модификаций:		**V1ESZ/V1EZZ/VZESZ/VZEZZ**
Код:		**ZLE ZE BL6S** **ZLE ZE BL6XL**
Длина		M, XL (L2/L3)
Масса прицепа с тормозной системой (в пределах разрешенной максимальной массы автопоезда GTW) (кг) на склоне с крутизной 10% или 12%	5-6-7-8-9 мест	1 000
Максимальная масса прицепа без тормозной системы (кг)		750
Максимальная разрешенная нагрузка на буксирное устройство (кг)		60

Данные по максимальной массе автомобиля и буксируемых прицепов приведены в регистрационных документах автомобиля, а также в рекламных брошюрах.
Эти данные также указываются на бирке или этикетке производителя.
За дополнительной информацией обращайтесь в сервисную сеть или в специализированный техцентр.
Указанные параметры разрешенной максимальной массы автопоезда (РММА) и масс буксируемых прицепов допустимы для условий вождения на высоте над уровнем моря до 1000 метров. Массу буксируемого прицепа следует уменьшать на 10 % при подъеме на каждую последующую 1000 метров.
Максимальная нагрузка на буксирное устройство соответствует параметру, допустимому для буксирного устройства.

Предупреждение
При высоких температурах окружающего воздуха некоторые эксплуатационные и рабочие характеристики автомобиля могут автоматически снижаться, чтобы предохранить двигатель от перегрузки. При температуре за бортом выше 37 °C следует уменьшить массу буксируемого прицепа.

Предупреждение
Буксировка даже на слегка нагруженном транспортном средстве может отрицательно повлиять на сцепление с дорогой.

При буксировке прицепа тормозной путь автомобиля увеличивается.
В случае буксировки прицепа никогда не превышайте скорость 100 км/ч (соблюдайте действующие в данной местности правила).

Заправочные емкости

Моторное масло

Двигатель	DV5RUCd (Полный привод) DV5RUC	DW10FDU DW10FDCU DW10FDDU
включая фильтр [л]	5,75	6,0
между отметками MIN и MAX [л]	1	1,2

Топливный бак

Дизельное топливо, объем заправки [л]	69
Водород, норма заправки (кг)	5,2

Бак AdBlue

AdBlue, заправочный объем [л]	19 / 20

Колеса и шины

Совместимость колес и шин

225/55 R 18 98 V

225	: ширина шины в мм
55	: отношение высоты поперечного сечения шины к ширине профиля в %
R	: тип корда: радиальный
RF	: тип: RunFlat
18	: диаметр обода колеса в дюймах
98	: коэффициент грузоподъемности, например, 98 соответствует 750 килограммам
V	: индекс скорости

Шифр скорости:

Q	: до 160 км/ч
S	: до 180 км/ч
T	: до 190 км/ч
H	: до 210 км/ч
V	: до 240 км/ч
W	: до 270 км/ч

Выбирайте шины, индекс скорости которых соответствует максимальной скорости движения вашего автомобиля.

См. сертификат соответствия, прилагаемый к автомобилю, или другие документы государственной регистрации.
Наличие дополнительного оборудования может привести к снижению максимальной скорости автомобиля.

Шины с направленным рисунком протектора

Колеса с направленным рисунком протектора шин необходимо устанавливать с учетом ориентации рисунка. Направление вращения шины указывается символом (например, стрелкой) на боковине шины.

Моменты затяжки

Внимание
Если автомобиль оснащен стальными колесными дисками, затягивайте колесные болты вручную как минимум первые пять оборотов.

В зависимости от материала колесного диска используются два разных типа болтов с различными рекомендованными моментами затяжки.

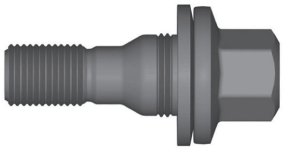

Момент затяжки болтов крепления легкосплавных дисков — 125 Нм.

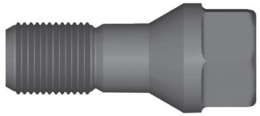

Момент затяжки болтов крепления стальных дисков — 125 Нм.
Для каждого типа диска необходимо использовать свой тип колесных болтов.

Давление в шинах

Проверяйте давление в холодных шинах каждые 14 дней и перед каждой длительной поездкой. Не забудьте про запасное колесо. Это также относится к автомобилям, оснащенным системой контроля давления в шинах.
На табличке с информацией о давлении в шинах, расположенной на раме левой или правой двери, указаны шины оригинальной комплектации и соответствующее давление в шинах.
Данные о давлении приведены для холодных шин. Это относится к летним и зимним шинам.
Запасную шину накачивайте до давления, указанного для полной нагрузки.
При неправильном давлении в шинах снижается безопасность, ухудшаются ходовые качества, комфортность, расход топлива и увеличивается износ шин.
Давление воздуха в шинах может быть различным в зависимости от комплектации.
Чтобы узнать, какое давление воздуха необходимо поддерживать в шинах, действуйте следующим образом:

- Определите нагрузку.

- Определите тип шины.

В таблицах указано давление воздуха в шинах для всех возможных комбинаций. Характеристики шин для вашей модели указаны в сертификате соответствия вашего автомобиля или в других документах государственной регистрации.
Водитель обязан следить за давлением воздуха в шинах и поддерживать его на рекомендуемом уровне.

Предупреждение
Если давление слишком низкое, это может привести к значительному нагреву шины и ее внутреннему повреждению, что приведет к отслоению протектора и даже к разрыву шины на высоких скоростях.

Предупреждение
Для определенных шин рекомендуемое давление, указанное в таблице давления в шинах, может превышать максимальное давление, указанное на шине.
Никогда не превышайте максимальное давление, указанное на шине.

Зависимость от температуры

Давление воздуха зависит от температуры шин. Во время движения шина нагревается, и давление в ней увеличивается. Давление в шинах, указанное на наклейке и в таблице с данными о давлении в шинах, приводится для температуры 20 °C.
При увеличении температуры на 10 °C давление возрастает почти на 10 кПа. Это необходимо учитывать при проверке нагретых шин.

Информация о клиенте

Декларация о соответствии

Сертификаты на системы радиопередачи доступны по следующему интернет-адресу: http://public.servicebox.peugeot.com/APddb/

Радиопередающие системы

Информационно-развлекательная система Multimedia Navi

Континентальная
LCIE Bureau Veritas-Site de Fontenay aux Roses, 33 avenue du général Leclerc, 92260 Fontenay aux Roses, Рабочая частота во Франции (МГц) Максимальная мощность (дБм)
2400.0 - 2483.5 2,2
2400.0 - 2483.5 15

Информационно-развлекательная система/радиоприемник

Clarion
244 rue du Pré à Varois, 54670 Custines, France
Рабочая частота:
2400–2480 МГц
Максимальная мощность: 4 дБм

Информационно-развлекательная система Multimedia

Robert Bosch Car Multimedia GmbH
Robert-Bosch-Straße 200, 31139 Hildesheim, Germany
Рабочая частота, МГц, макс. мощность, (дБм)
2402.0 - 2480.0 17
2412.0 - 2472.0 4.15

Модуль BTA

Magneti Marelli S.p.A.
Viale A. Borletti 61/63, 20011 Corbetta, Italy
Рабочая частота, МГц, макс. мощность, (дБм)
880 -915 33
1710 - 1785 24
1850 - 1910 24
1920 - 1980 24
2500 - 2570 23

Модуль антенны

Hirschmann Car Communication GmbH
Stuttgarter Strasse 45-51, 72654 Neckartenzlingen, Germany
Рабочая частота: Нет данных
Максимальная мощность: Нет данных

Передатчик системы дистанционного радиоуправления (ПДУ)

Hülsbeck & Fürst GmbH & Co. KG Steeger Straße 17, 42551 Velbert, Germany
Рабочая частота: 433,92 мГц Максимальная мощность: 10 дБм

Приемник системы дистанционного радиоуправления (ПДУ)

Delphi European, Middle Eastern & African Regional Offices Customer Technology Center Avenue de Luxembourg, L-4940 Bascharage, G.D. of Luxembourg
Рабочая частота: 119 - 128,6
Максимальная мощность:
16 дБмкА/м на 10 м

Передатчик электронного ключа

Valeo
43 Rue Bayen, 75017 Paris, рабочая частота для Франции: 433,92 МГц
Максимальная мощность: 10 дБм

Радиолокационный датчик

ZF TRW Autocruise SAS
Secteur de la Pointe du Diable, Avenue du technopôle, 29280 Plouzane, France
Рабочая частота: 24.15 - 24.25 ГГц
Максимальная мощность: 20 дБм

Иммобилайзер

KOSTAL of America, Inc.
350 Stephenson Hwy, Troy MI 48083, USA
Рабочая частота: 125 кГц
Максимальная мощность: 5 дБмкА/м на 10 м

Номера сертификатов одобрения типа ICASA

Перечень номеров всех сертификатов одобрения типа Независимого агентства по связи Южной Африки (ICASA): TA-2016/121, TA-2016/3261, TA-2017/2387,TA-2017/2745, TA-2013/430, TA-2017/1106, TA-2016/929, TA-2017/3180

Расход топлива - выбросы CO^2

ICE (ДВС) Расход топлива (суммарный) составляет от 8,2 до 6,5 л на 100 км.
Выброс CO2 составляет от 216 до 171 г/км.
Общий пробег без дозаправки (подзарядки) транспортного средства на топливных элементах (высоковольтная аккумуляторная батарея и водородный бак): около 400 км.

Общая информация

Характеристики вашей модели указаны в сертификате соответствия вашего автомобиля или в других документах государственной регистрации.

Порядок определения расхода топлива регламентируется Европейской директивой R (ЕС) № 715/2007 и № 2017/1151 (в актуальной редакции).
Кроме того, составной частью директивы являются технические требования по выбросам CO2.
Приводимые данные не могут рассматриваться в качестве гарантии фактического расхода топлива для каждого автомобиля.
Более того, расход топлива в значительной степени определяется персональным стилем вождения, дорожными условиями и плотностью потока автомобилей.
Все значения определены для базовой модели ЕС со стандартным оборудованием.
В расчете расхода топлива учитывается масса снаряженного автомобиля, установленная в соответствии с действующими правилами. В разных исполнениях расход топлива и выбросы CO2 могут быть немного выше, а максимальная скорость - ниже.

Зарегистрированные товарные знаки

Apple Inc.

Apple CarPlay™ является товарным знаком Apple Inc.
App Store® и iTunes Store® являются зарегистрированными товарными знаками Apple Inc.
iPhone®, iPod®, iPod touch®, iPod nano®, iPad® и Siri® являются зарегистрированными товарными знаками Apple Inc.

Bluetooth SIG, Inc.

Bluetooth® является зарегистрированным товарным знаком Bluetooth SIG, Inc.

DivX, LLC

Обозначения DivX® и DivX Certified® являются зарегистрированными товарными знаками компании DivX, LLC.

Google Inc.

Android™ и Google Play™ Store являются товарными знаками Google Inc.

Verband der Automobilindustrie e.V.

AdBlue® является зарегистрированным товарным знаком VDA.

Запись данных экстренного вызова и конфиденциальность

Обработка данных

Вся обработка личных данных при использовании функции экстренного вызова соответствует принципам защиты личной информации, установленным регламентом 2016/679 (GDPR) и директивой 2002/58/EC Европейского парламента и Совета, и, в частности, направлена на защиту жизненно важных интересов субъекта данных в соответствии с регламентом 2016/679, статья 6.1, пункт d).
Обработка личных данных строго ограничена требованиями функции экстренного вызова, используемой с европейским номером экстренного вызова.
Функция экстренного вызова может собирать и обрабатывать только следующие данные, относящиеся к автомобилю: номер шасси, тип (легковой автомобиль или легкий коммерческий автомобиль), тип топлива или источник питания, три последних местоположения и направление движения, количество пассажиров и файл журнала с отметками времени, в котором записаны технические данные о работе системы.
Получателями обработанных данных являются центры обработки экстренных вызовов, назначенные соответствующими национальными властями на территории, где они расположены, что обеспечивает приоритетную маршрутизацию и обработку вызовов на номер экстренной помощи.

Хранение данных

Данные, хранящиеся в памяти системы, недоступны за пределами системы, пока не будет выполнен вызов. В обычном режиме работы система недоступна для отслеживания и постоянный контроль системы не выполняется.
Данные во внутренней памяти системы непрерывно автоматически стираются. Сохраняются только сведения о трех последних местоположениях автомобиля, необходимые для надлежащей работы системы.
При экстренном вызове журнал данных сохраняется не более, чем на 13 часов.

Доступ к данным

Вы имеете право получить доступ к данным и, при необходимости, отправить запрос

на исправление, удаление или ограничение обработки любой личной информации, не обработанной в соответствии с положениями Регламента 2016/679 (GDPR). Третьи лица, которым были переданы данные, должны быть уведомлены о любом исправлении, удалении или ограничении, которые выполнены в соответствии с вышеупомянутой директивой, за исключением случаев, когда это невозможно или требует несоразмерных усилий.
Вы также имеете право подать жалобу в соответствующий орган по защите данных.
Если вы хотите заявить о своих вышеупомянутых правах, свяжитесь с нами по адресу электронной почты privacyrights@mpsa.com.
Для получения дополнительных сведений о наших контактных данных ознакомьтесь с нашей Политикой конфиденциальности и использования файлов cookie на нашем веб-сайте.

Регистраторы данных о событиях

В вашем автомобиле установлены электронные блоки управления. Они обрабатывают данные, полученные от датчиков или сгенерированные ими самими или другими блоками управления. Одни блоки управления нужны для безопасной работы различных систем автомобиля, другие помогают водителю управлять автомобилем (системы помощи водителю), третьи обеспечивают повышенный комфорт и всевозможные информационно-развлекательные функции.

Ниже приводится общая информация о том, как в автомобиле происходит обработка данных. Более подробные сведения о том, какие данные загружаются, хранятся и передаются третьим сторонам и с какой целью, можно найти в Руководстве по эксплуатации автомобиля или в общих условиях продажи по ключевой фразе «Защита данных» и по ссылкам для соответствующих функциональных характеристик. Эти сведения также доступны в Интернете.

Эксплуатационные данные автомобиля

Блоки управления обрабатывают данные, чтобы обеспечить работу различных систем автомобиля.
К таким данным могут относиться, например:

- сведения о параметрах движения автомобиля (например, скорость движения, задержка перемещения, поперечное ускорение, скорость вращения колес, индикация непристегнутых ремней)
- сведения о параметрах окружающей среды (например, сигналы датчиков температуры, дождя, расстояния)

Как правило, такие данные не хранятся длительное время (за пределами текущего ездового цикла) и обрабатываются непосредственно в самом автомобиле.
Во многих блоках управления (в том числе в радиобрелоке) есть встроенная память. Она используется для временного или постоянного хранения информации о состоянии автомобиля, усталости отдельных компонентов, истории обслуживания, событиях технического характера и ошибках. В зависимости от уровня комплектации в них могут храниться следующие данные:

- рабочее состояние отдельных компонентов систем (например, данные об уровне эксплуатационных жидкостей, давлении в шинах, состоянии АКБ)
- сведения о сбоях и выходе из строя важных деталей и узлов (например, световых приборов, тормозных механизмов)
- сведения о поведении систем автомобиля в различных ситуациях (например, информация о срабатывании надувных подушек безопасности, включении системы динамической стабилизации)
- информация о событиях, приведших к повреждению автомобиля,
- уровень заряда высоковольтной аккумуляторной батареи, запас хода (на электрифицированных автомобилях).

В отдельных случаях (например, при обнаружении неисправности) необходимо сохранять данные, которые в противном случае будут стерты.
В случае обращения в сервисный центр (например, для проведения ремонта или обслуживания) идентификационный номер автомобиля и сохраненные данные о работе систем автомобиля могут быть считаны и при необходимости использованы. Сотрудники предприятий сети сервисного обслуживания (например, сервисного центра, автопроизводителя), а также третьи лица (например
эвакуационные службы) могут считывать данные из памяти блоков управления

автомобиля. Это же касается и гарантийных работ и мероприятий по улучшению качества продукции.
Для считывания данных обычно используется разъем системы бортовой диагностики (OBD), параметры которого определены законодательно. Считываемые данные описывают техническое состояние автомобиля или его отдельных компонентов и помогают эффективно провести диагностику, обеспечить выполнение гарантийных обязательств и повысить качество. Эти данные, в частности информация об усталости отдельных компонентов, событиях технического характера, ошибках оператора и прочих сбоях, при необходимости передаются автопроизводителю вместе с идентификационным номером автомобиля (VIN-кодом). Автопроизводитель несет ответственность за свою продукцию. Эти данные могут быть использованы им для проведения кампаний по отзыву. Они могут использоваться для проверки гарантийных рекламаций.
Диагностические коды неисправностей можно стереть из памяти блоков управления автомобиля во время проведения обслуживания или ремонта в сервисном центре, а также по вашему требованию.

Функции повышения комфорта и информационно-развлекательные возможности

Настройки систем повышения комфорта и пользовательские настройки параметров могут храниться в памяти автомобиля и изменяться или сбрасываться в любое время. В зависимости от комплектации автомобиля к ним могут относиться:

- настройки положения сиденья и рулевого колеса
- настройки параметров подвески и системы кондиционирования воздуха
- пользовательские настройки, такие как подсветка салона

Вы также можете загружать в информационно-развлекательную систему свои данные.
В зависимости от комплектации автомобиля к ним могут относиться:

- мультимедийные данные, такие как музыка, видео и фотографии, для воспроизведения через интегрированную мультимедийную систему
- данные из книги контактов для использования с помощью интегрированной системы голосового управления или навигационной системы
- места назначения для системы навигации
- данные об использовании онлайн-сервисов

Данные систем повышения комфорта и информационно-развлекательной системы могут храниться в памяти автомобиля или на подключаемом к нему внешнем устройстве (например, на смартфоне, USB-накопителе или Mp3-плеере). Введенные вами данные можно удалить в любой момент.
Передача этих данных из памяти автомобиля вовне может быть осуществлена только по вашему запросу, в частности при обращении к онлайн-сервисам, использующим выбранные вами настройки.

Интеграция со смартфонами через Android Auto и Apple CarPlay

соответственно, вы можете подключить смартфон или другое мобильное устройство к автомобилю и управлять им с помощью бортовых органов управления автомобилем. В этом случае изображения и звук со смартфона могут выводиться через мультимедийную систему автомобиля. При этом в смартфон также передаются некоторые данные.
В зависимости от типа интеграции, это могут быть данные о положении автомобиля, дневном/ночном режиме и другие общие сведения. Дополнительные сведения см. в руководстве по эксплуатации автомобиля и инструкции на информационно-развлекательную систему.
Подключение позволяет использовать в автомобиле некоторые из установленных на смартфоне приложений, например систему навигации или музыкальный проигрыватель. Никаких дополнительных возможностей интеграции смартфона, в частности активного доступа к данным автомобиля, не предусмотрено. То, каким образом будут обрабатываться передаваемые данные, определяет разработчик используемого приложения. Сможете ли вы изменять настройки и какие именно, зависит от конкретного приложения и операционной системы вашего смартфона.

Онлайн-сервисы

Если ваш автомобиль оснащен системой радиосвязи, это позволяет вашему автомобилю обмениваться данными с другими системами. Для связи с сетью используется установленный в автомобиле передатчик или ваше мобильное устройство (например, смартфон). Связь через сеть сотовых операторов позволяет использовать функции онлайн-сервисов. К ним относятся как сами онлайн-сервисы, так и приложения, разработанные автопроизводителем и другими компаниями.

Фирменные сервисы

Функции онлайн-сервисов автопроизводителя описываются в соответствующих документах (например, в руководстве по эксплуатации, на сайте автопроизводителя), при этом автопроизводитель также обеспечивает защиту персональных данных. Персональные данные могут потребоваться для предоставления онлайн-сервисов. Обмен данными в этом случае происходит по защищенному каналу, например через специально разработанные для этого ИТ-системы автопроизводителя. Сбор, обработка и использование персональных данных для предоставления сервисов осуществляются исключительно в рамках действующего законодательства, например, в предписанной законом системе аварийной связи, в соответствии с условиями контракта или по соглашению.
Вы можете активировать или деактивировать отдельные сервисы и функции (могут быть платными), а в некоторых случаях и полностью отключить автомобиль от сотовой сети. Это не распространяется на предусмотренные законом функции и услуги, такие как система экстренной связи

Бортовой расходомер топлива (OBFCM)

Эта функция будет доступна в течение всего срока эксплуатации автомобиля.
В соответствии со статьей 9 Регламента о внедрении (ЕС) 2021/392 ("OBFCM") данная нормативная услуга предоставляет Европейскому агентству по охране окружающей среды (EEA) право собирать данные об использовании автомобиля (например, VIN, общее пройденное расстояние, общее количество потребленного топлива, общее количество энергии, поступающей в батарею, если это применимо).
Эти данные используются EEA для мониторинга реального потребления топлива и энергии, а также выбросов CO2 новыми автомобилями в анонимном и агрегированном виде.
Сбор и передача данных об автомобиле для целей регулирования OBFCM могут быть отключены. Это можно сделать, обратившись в Центр обслуживания клиентов (контактная информация доступна на веб-сайте бренда).

Сервисы третьих лиц

Если вы используете онлайн-сервисы сторонних провайдеров (третьих лиц), ответственность за их предоставление и защиту персональных данных несет соответствующий провайдер, который также определяет условия использования его сервисов.

В таких случаях автопроизводитель не может влиять на то, какие данные будут передаваться.
Поэтому следует обращать особое внимание на то, какие данные, в каком объеме и с какой целью будут собираться и использоваться, если сервисы предоставляют третьи лица.

В случае аварии

Этот автомобиль оснащен регистратором данных о событиях. Эта система собирает и записывает определенные данные об автомобиле в течение короткого периода времени (несколько секунд) до таких событий, как авария или столкновение, во время и после них. Чтобы лучше понять обстоятельства события, система записывает данные о работе различных систем автомобиля во время события, в том числе:

- любое срабатывание удерживающей системы (подушка безопасности, ремень безопасности и пр.)
- состояние ремней безопасности (пристегнуты / не пристегнуты)
- контакт или интенсивность давления водителем на педаль или педали
- скорость автомобиля
- состояние некоторых систем управления автомобилем и помощи водителю.

Перечисленные ниже данные не записываются:

- данные о нормальных условиях вождения, другими словами, данные, не имеющие прямого отношения к событию
- персональные данные водителя или пассажиров

- географическое местоположение автомобиля на момент события.

Для считывания данных о событии, записанных регистратором, необходимо следующее:

- доступ в салон автомобиля или же к регистратору данных о событиях
- специальное оборудование, которое можно приобрести у изготовителя Bosch.
- Доступ к этим данным для анализа события может получить не только изготовитель автомобиля, но и другие лица, такие как правоохранительные органы.

Материалы вторичной переработки/вышедшие из употребления транспортные средства
Компания Automobiles PEUGEOT свидетельствует, что в соответствии с Правилами Европейского Сообщества (Директива 2000/53) и Директивой 2010 № 1094 (ответственность производителя) (поправка), касающейся вышедших из употребления транспортных средств, она отвечает предписанным этими документами задачам и что в производстве реализуемой ею продукции используются материалы вторичной переработки.
Настоящий документ не может быть воспроизведен или переведен, полностью или частично, без письменного разрешения Automobiles PEUGEOT.

AUTOMOBILES PEUGEOT - Siège Social: rue Jean-Pierre TIMBAUD, 78300 POISSY, FRANCE
http://www.peugeot.com
Société anonyme au capital de 172.711.770 € - R.C.S. VERSAILLES: 552 144 503

Напечатано в ЕС
07/2025

Индекс

A

AdBlue® 196

G

Guide Me Home 64

A

Аварийные световые сигнализаторы 2, 178
Аварийные сигналы 63
Автоматическая коробка передач 121
Автоматическая система помощи при парковке 164
Автоматическое запирание 1, 11
Автоматическое освещение 63
Автоматическое переключение дальнего света фар 64
Автоматическое управление климатической системой 95
Автоматическое управление освещением 61
Адаптивный круиз-контроль (ACC) 148
Аккумуляторная батарея 12 В 199
Антиблокировочная тормозная система (ABS)/Электронное распределение тормозного усилия (EBFD) 158

Б

Багажное отделение 71
Бак AdBlue 237
Беспроводное зарядное устройство для телефона 70
Ближний свет 204
Блокировка задних дверей от открывания изнутри 14
Блокировка рулевого колеса 57
Боковые подушки безопасности 37
Бортовой компьютер 80
Буксировка автомобиля 2, 189
Буксировка прицепа 2, 140

B

Введение к Техническому обслуживанию и уходу за автомобилем 2, 191
Вещевое отделение в спинке сиденья 68
Включение и выключение кондиционера 92
Включение освещения при выходе из автомобиля 65
Внешнее освещение 1, 60
Внешние устройства 112
Внутреннее зеркало заднего вида 23
Воздушный фильтр двигателя 202
Выбор мультимедиа 109
Выбор радиостанции 109
Выбор радиочастоты 109
Высоковольтная аккумуляторная батарея 2, 230
Высоковольтная система 138
Выхлопные газы 2, 126

Г

Габаритные размеры 220
Галогенные фары 204
Глубина протектора 211
Голосовые команды 113

Д

Давление в шинах 238
Дальний свет 61, 205
Данные автомобиля 2, 220
Данные двигателей 2, 223
Датчик уровня водородного топлива 79
Датчик уровня моторного масла 81
Датчик уровня топлива 78
Двери 1, 14
Двигатели 198
Декларация о соответствии 240
Детские удерживающие устройства 1, 39
Дефлекторы 99
Дисплей технического обслуживания 81
Дневные ходовые огни и стояночные огни 205
Добро пожаловать 1, 3
Дополнительные функции дистанционного управления 3
Допустимые размеры шин и колесных дисков 211
Доступ к моторному отсеку 198
Дублирование экрана 114

Ж

Жидкости для тормозной системы и сцепления 197

З

Загрузка автомобиля 2, 139
Заднее окно 20
Задние противотуманные фонари 64
Задняя блок-фара 207
Замена батареи в пульте дистанционного управления 7
Замена батарейки электронного ключа 7
Замена колеса 212
Замена ламп 204
Замена светового прибора 2, 204
Замена щеток стеклоочистителя 200
Замок зажигания 58
Запасные ключи 6
Запись данных экстренного вызова и конфиденциальность 2, 241
Заправка водородом 127
Заправка дизельным топливом 126
Заправка топливом 128
Заправочные емкости 2, 234
Заправьте AdBlue® (жидкость для очистки выхлопных газов) 201
Запуск и остановка двигателя 116
Запуск от внешнего источника 2, 185
Зарегистрированные товарные знаки 2, 241
Зарядка 2, 130, 133
Зарядка 12-вольтной аккумуляторной батареи 186
Зарядные кабели 131
Звуковой сигнал 58
Зеркала 1, 22
Зеркала с подогревом 23
Зеркало заднего вида с функцией дисплея камеры заднего вида 24
Зимние шины 211
Знак аварийной остановки 2, 179

И

Идентификационные данные двигателя 220
Идентификационный номер автомобиля (VIN) 219
Иммобилайзер 14
Индивидуальные настройки 2, 107
Индикатор расхода электроэнергии системами обеспечения комфорта 80
Индикатор температуры охлаждающей жидкости двигателя 81
Индикация 1, 100
Информационный дисплей 101
Информация о безопасном состоянии шин 211
Информация о клиенте 2, 240
Информация по обслуживанию 191

К

Камера заднего вида (RVC) 169
Камера со стороны пассажира 160
Каталитический нейтрализатор 126
Климат-контроль 1, 92
Ключи 1, 6
Кнопка питания 58
Колпаки колес 212
Комплект для ремонта шины 2, 182
Коробка передач 2, 121
Круговой обзор 167
Круиз-контроль 146
Кузов - Внешний уход 2, 214

Л

Лампы для чтения 66
Лобовое стекло 21
Люк в крыше 1, 67

М

Масляный фильтр двигателя 202
Меню 2, 104
Места для установки детских удерживающих устройств 41
Места для установки домкрата 213
Механическая коробка передач 123
Мигание фарами 62
Мини-приложения 82
Многофункциональные клавиши 4
Мойка двигателя 200
Моменты затяжки 238
Моторное масло 192, 195, 235
Моторный отсек 2, 198
Мультимедийная система 2, 112

Н

Набор инструментов для замены колес 180
Навигационная система/Multimedia 101
Навигация 113
Наружные зеркала с электроприводом ... 22

Настройки аудио 110
Неисправность системы подушек безопасности 38
Неподвижные вентиляционные отверстия 100
Номерной знак 219

О

Обновление системы 2, 107
Обогрев рулевого колеса 58
Обращение в службу помощи 179
Ограничитель скорости 145
Одометр 77
Окна 1, 19
Омывающая жидкость 193, 196
Описание ремней безопасности 33
Оптимизированная функция посадки 29
Органы управления на рулевом колесе 57, 112
Освещение багажного отделения 66
Освещение салона 1, 65, 211
Отключение 137
Отключение подушки безопасности переднего пассажира 38
Отсек для хранения вещей/ Оборудование салона 1, 67
Отсоединение/подсоединение аккумуляторной батареи 187
Охлаждающая жидкость с пониженной температурой замерзания 197
Очистители и омыватели 1, 58
Очиститель и омыватель ветрового стекла 58
Очиститель и омыватель заднего стекла 60

П

Панель приборов 1, 76
Передние противотуманные фары ..63, 206
Передние сиденья с ручной регулировкой 27
Передние сиденья с электроприводом ... 27
Передние указатели поворота 206
Передний подлокотник 30
Передний ящик для хранения вещей 68
Передовые системы помощи при вождении (ADAS) 2, 145–177
Периодические проверки 192
Перчаточный ящик 67
Плафоны подсветки 65
Повторители указателя поворота 209
Подача воздуха в салон 202
Подголовники 1, 25
Подключение 114, 136
Подключение к приложению и веб-сайту компании 1, 3
Подрулевые лепестки переключения передач 57
Подсветка на солнцезащитном козырьке 66
Подсветка салона 66
Подстаканники 67
Положение задних сидений 30
Положение переднего сиденья 26
Положение подголовников 25
Помощь и SOS 2, 178
Порты USB 69
Порядок пользования настоящим руководством 1, 3
Преднатяжители ремней безопасности 1, 35
Предохранители 2, 203
Предупреждающие световые сигнализаторы, индикаторы и сообщения 1, 82
Приборная панель 1, 77, 100
Приветственная подсветка 65
Проверка приводного ремня 203
Проверка уровней жидкостей 192
Программируемая зарядка 135
Противобуксовочная система (ASR) 156
Противоугонная сигнализация 12
Противоугонная система 12
Профили 2, 107
Процедура зарядки АКБ 130
Процедура ремонта шин 2, 182
Пуск двигателя от АКБ другого автомобиля 185

Р

Работа двери багажника 17
Работа раздвижной двери 15
Радио 2, 109
Радиоприемник (Информационно-развлекательная система) 101
Расход топлива - выбросы CO^2 240
Регистраторы данных о событиях 2, 242
Регулировка положения рулевого колеса 57
Регулировка угла наклона фар головного света 62
Режим разгрузки бортовой электросети 140
Режимы вождения 2, 125
Рейлинги для перевозки багажа на крыше 139
Рекомендованные детские кресла 40
Рекуперативное торможение 121
Ремни безопасности 1, 33

Розетки питания 12 В 69
Рулевое колесо 1, 57

С

Сажевый фильтр 126
Салонный фильтр 203
Светодиодные фары 206
Селектор режимов вождения 125
Селектор режимов движения (электрический) 123
Сиденья 1, 26
Сиденья с подогревом 28
Сиденья с функцией массажа 29
Система автоматического контроля устойчивости на спуске (HDC) 172
Система автоматического экстренного торможения (AEB) 153
Система безопасности автомобиля 1, 12
Система контроля давления в шинах (TPMS) 176
Система обогрева и вентиляции 94
Система освещения поворотов 65
Система подушек безопасности 1, 35
Система помощи при движении на подъеме (HSA) 173
Система помощи при экстренном торможении (BA) 156
Система предупреждения о выходе из занимаемой полосы (LKA) 161
Система предупреждения о выходе из полосы движения (LDW) 163
Система предупреждения о помехах в боковых мертвых зонах (SBSA) 158
Система распознавания дорожных знаков (TSA) 174
Система управления электронным ключом 1, 7
Система Stop & start 117
Складной ключ 6
Складывающиеся зеркала 23
Складывающиеся передние сиденья 29
Снятие/установка колес 181
Совершение экстренного вызова 179
Совместимость колес и шин 238
Солнцезащитные козырьки 22
Сообщение о соблюдении мер безопасности 4
Состояние заряда высоковольтной батареи 79
Сохранение радиостанции в памяти 110
Спидометр 77
Стояночный тормоз 119
Счетчик текущего пробега 78

Т

Табличка с информацией о шинах 220
Тахометр 78
Телефон 110, 114
Техническое обслуживание автомобиля 2, 200
Техническое обслуживание кондиционера 203
Тип силовой установки 1, 4
Типы зарядки 130
Топливный бак 236
Топливо 2, 126
Тормозная жидкость 193
Тормозная система 2, 119
Тягово-сцепное устройство 141
Тяговые режимы 125

У

Удаление влаги и инея со стекол 93
Указатели поворота 62
Управление включением и выключением максимальных температурных режимов кондиционера . 93
Управление рециркуляцией 94
Управление с помощью сенсорного дисплея 2, 108
Управление световыми приборами 60
Управление стеклоочистителями с помощью датчика дождя 59
Управление температурным режимом 98
Уровень охлаждающей жидкости - автомобили на аккумуляторных батареях 195
Уровень охлаждающей жидкости - автомобили с ДВС 195
Уровень охлаждающей жидкости - высоковольтные компоненты 194
Уровень охлаждающей жидкости - топливная ячейка 194
Утилизация автомобиля после окончания срока его эксплуатации 191
Уход за салоном 2, 216

Ф

Фары, включаемые при езде в светлое время суток 64
Фильтр дизельного топлива 203
Фонари заднего хода 64
Фронтальные подушки безопасности 36
Функция дистанционного радиоуправления 1, 6

Функция обнаружения усталости водителя (DDD) 2, 171
Функция SOS вызова 178

Х

Хранение автомобиля 2, 213

Ц

Центральный замок 1, 8
Цепи противоскольжения 212

Ш

Шины и колеса 2, 211
Шторки 22

Э

Экстренный вызов 178
Экстренный вызов (eCall) 178
Электрические стеклоподъемники 19
Электрический двигатель 2, 231
Электронная система динамической стабилизации (ESC) и система контроля тягового усилия (TC) 157
Энергопоток 80





PEUGEOT и TotalEnergies,
партнеры в достижении высоких результатов!

За более чем 25 лет партнерства TotalEnergies и PEUGEOT расширили границы возможностей в спортивных соревнованиях, одерживая исторические победы как в гонках на выносливость, так и в ралли. Сегодня эти два бренда продолжают свой общий путь в автоспорте, поставив перед собой цель победить в гонках «24 часа Ле-Мана» и чемпионат мира по автогонкам на выносливость в категории гиперкаров. PEUGEOT рекомендует использовать исключительно высокотехнологичные смазочные материалы Quartz исключительно для защиты своих двигателей на протяжении всего срока службы. Поэтому TotalEnergies использует для автомобилей PEUGEOT смазочные материалы Quartz, начиная с первой заправки на заводе и заканчивая авторизованными сетями технического обслуживания, чтобы обеспечивать оптимальную эксплуатацию каждый день. PEUGEOT и TotalEnergies: официальные партнеры в достижении высоких результатов!

Поддерживайте двигатель своего автомобиля в идеальном состоянии как можно дольше!

Quartz Ineo HTC 5W-30 – машинное масло с очень высокими эксплуатационными характеристиками, являющееся результатом совместной работы отделов НИОКР компаний PEUGEOT и TotalEnergies. Специально разработанная для двигателей Peugeot инновационная технология продлевает срок службы вашего двигателя, обеспечивает исключительную защиту от износа и оптимизирует работу двигателя, снижая выбросы CO_2 даже в самых тяжелых условиях*.

*** Информация о данном машинном масле приведена исключительно для ознакомления.**
См. регламент технического обслуживания для проверки специфических требований к машинному маслу Вашего автомобиля.

PEUGEOT RECOMMENDS TotalEnergies

ОФИЦИАЛЬНЫЕ ПАРТНЕРЫ

PEUGEOT



PEXTRCO2505ru -1