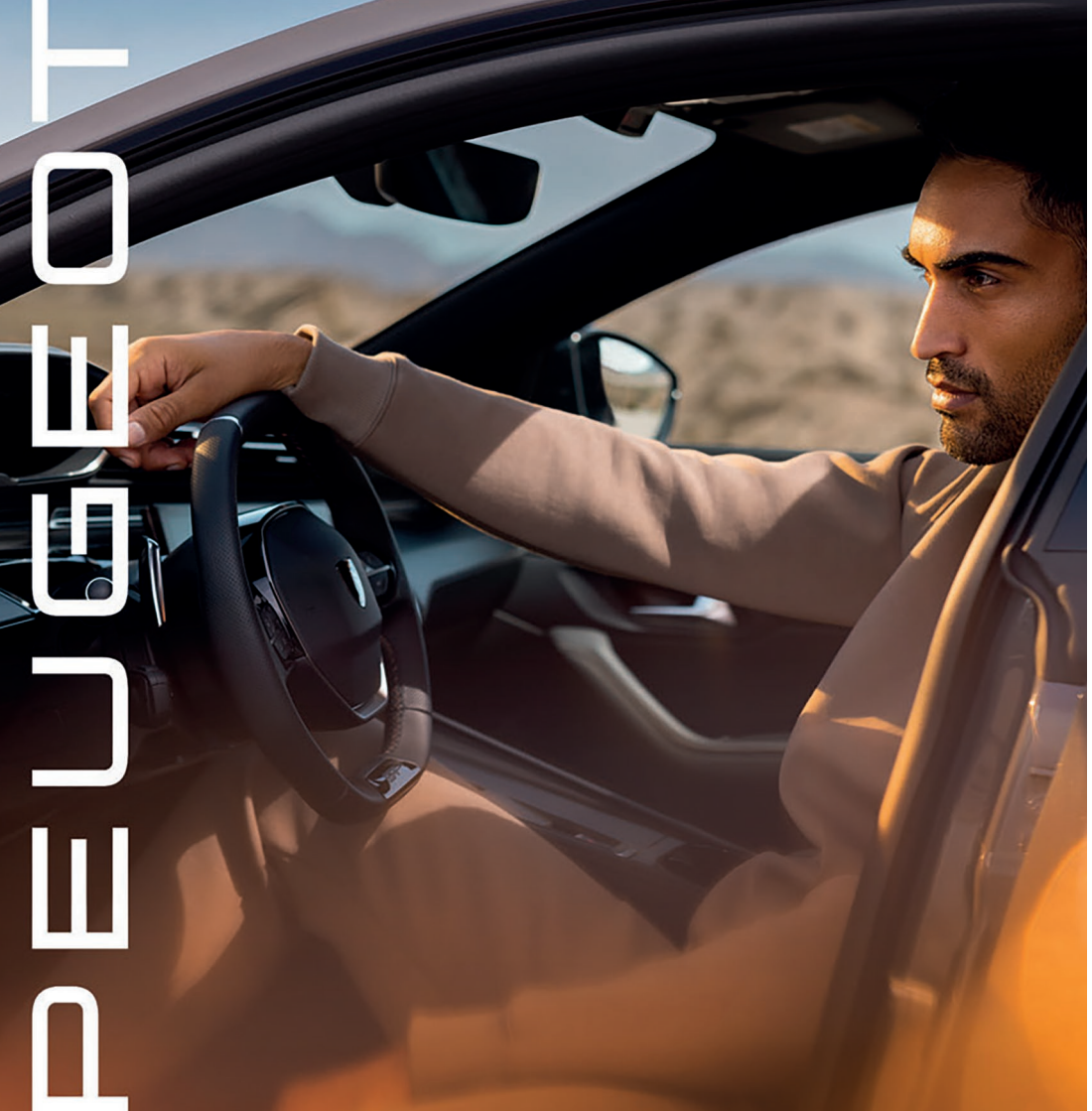

MANUAL DE USO Y MANTENIMIENTO

308

Download on the App Store

GET IT ON Google Play

Bienvenido/a

Le agradecemos que haya elegido un Peugeot 308.
Este **Manual de instrucciones** contiene la información clave y las recomendaciones necesarias para que pueda explorar su vehículo con total seguridad.
Le recomendamos encarecidamente familiarizarse con este y, asimismo, con el Folleto de servicio.
Cada modelo puede llevar solo una parte del equipamiento mencionado, en función del nivel de acabado, de la versión y de las características propias del país de comercialización.
Las descripciones e ilustraciones son únicamente orientativas.
Automobiles PEUGEOT se reserva el derecho de modificar las especificaciones técnicas, el equipamiento y los accesorios sin obligación de actualizar este documento.
Si se transfiere la propiedad del vehículo, asegúrese de que este **Manual de Instrucciones** se entrega al nuevo propietario.

Enlace a la aplicación y al sitio web de la empresa

Instalación de la app con el siguiente código QR:

GET IT ON Google Play

Download on the App Store

OBTENER EL MANUAL DE INSTRUCCIONES COMPLETO:

EN LÍNEA

Consulte o descargue el Manual de Instrucciones en la siguiente dirección:
http://public.servicebox.peugeot.com/APddb/

Escanee este código QR para acceder directamente.
Seleccione:
– el idioma,
– el vehículo y la carrocería,
– el periodo de edición de la guía de utilización que corresponde a la fecha de la 1ª matriculación del vehículo.

VERSIÓN IMPRESA

Puede solicitar el Manual de Instrucciones en papel a un concesionario PEUGEOT.

INTRODUCCIÓN.....5 1
FAMILIARIZARSE CON SU VEHÍCULO.....12 2
INSTRUMENTOS Y CONTROLES DEL SALPICADERO.....86 3
SISTEMA DE INFOENTRETENIMIENTO 123 4
ARRANQUE Y MANEJO.....147 5
SISTEMA AVANZADO DE ASISTENCIA A LA CONDUCCIÓN (ADAS)..194 6
EN CASO DE EMERGENCIA 245 7
MANTENIMIENTO Y CUIDADO DEL VEHÍCULO 269 8
ESPECIFICACIONES TÉCNICAS.....302 9
INFORMACIÓN AL CLIENTE 313 10
ÍNDICE.....325 11

TABLA DE CONTENIDO

Introducción.....5
Ecoconducción.....5
Enlace a la app y el sitio web de la empresa.....7
Cómo usar este manual.....7
Tipo de propulsión.....8
Modificaciones / Alteraciones al vehículo.....10
Familiarizarse con su vehículo.....12
Llaves.....12
Sistema de seguridad para vehículos.....18
Puertas.....20
Ventanillas.....29
Retrovisores.....31
Reposacabezas.....33
Asientos.....34
Cinturones de seguridad.....41
Sistema de airbags.....44
Sistemas de retención infantil.....49
Volante.....57
Interruptor de encendido.....60
Limpiaparabrisas y lavaparabrisas.....60
Iluminación exterior.....64
Iluminación interior.....74
Techo corredizo.....75
Almacenaje interior-Características del interior.....77
Instrumentos y controles del salpicadero.....86
Cuadro de instrumentos.....86
Controles del grupo montado en la dirección.....87
Controles del panel izquierdo.....88
Controles del panel central.....88
Barras de mandos centrales.....88
Información mostrada en el cuadro de instrumentos.....89
Cuadro de instrumentos.....89
Testigos de alerta, indicadores y mensajes.....96
Mandos de climatización.....113
Pantalla táctil y pantalla de información.....119
Sistema de infoentretenimiento.....123
Introducción sobre el sistema de infoentretenimiento.....123
Radio.....128
Sistema multimedia.....131
Aplicaciones de terceros.....145
Arranque y manejo.....147
Procedimiento de arranque.....147
Sistema de aviso acústico para peatones.....152
Frenos.....152
Caja de cambios.....157
Modos de conducción.....163
Sistema de escape del motor.....165
Combustible.....166
Cargando.....169
Carga del vehículo.....184
Uso del remolque.....186
Consejos de conducción.....190
Sistema avanzado de asistencia a la conducción (ADAS).....194
Información general.....194
Sensores de detección.....196
Sistema de asistencia al limitador de velocidad.....197
Sistema de asistencia para evitar colisiones.....208
Sistema de asistencia para la estabilidad del vehículo.....213
Sistema de asistencia con rendimiento de frenada.....215
Sistema de asistencia de mejora a la visibilidad.....216
Sistema de asistencia de carril.....217
Sistema de asistencia a las operaciones de aparcamiento y marcha atrás.....226
Sistema de asistencia a la atención del conductor.....234
Sistema de asistencia a las operaciones offroad y marchas inferiores.....236
Características de ayuda a funciones públicas.....237
En caso de emergencia.....245
Luces de emergencia.....245
Asistencia y SOS.....245
Triángulo de advertencia.....248
Elevación del vehículo y cambio de ruedas.....249
Kit de reparación de neumáticos.....256
Arranque con cable.....260
Remolque.....264
Mantenimiento y cuidado del vehículo.....269
Introducción al mantenimiento y cuidado del vehículo.....269
Mantenimiento programado.....271
Líquidos, lubricantes y piezas recomendados.....274
Compartimento del motor.....277
Mantenimiento del vehículo.....284
Fusibles.....289
Sustitución de bombillas.....290
Neumáticos y ruedas.....292
Almacenamiento del vehículo.....296
Carrocería: cuidado exterior.....297
Cuidado del interior.....298
Especificaciones técnicas.....302
Identificación del vehículo.....302

Datos del vehículo..... 304
Líquidos y lubricantes..... 311
Capacidades del líquido 311
Ruedas y neumáticos..... 312
Información al cliente 313
Declaración de conformidad 313
Consumo de combustible y emisiones de CO 315
Prescripciones de eliminación 315
REACH..... 315
Grabación de datos del vehículo y privacidad 316
Grabadores de datos de eventos.....322
Identificación por radiofrecuencia (RFID) 322

INTRODUCCIÓN

Ecoconducción

La ecoconducción se refiere a una variedad de procedimientos diarios que permiten al conductor optimizar el consumo de energía del vehículo (tanto carburante como electricidad) y las emisiones de CO2.

Optimice la caja de cambios

Con caja de cambios automática, dé prioridad al modo automático. No pise el pedal del acelerador de forma brusca o repentina.
El indicador de cambio de marchas le indica que engrane la marcha más adecuada. Siempre que aparezca esta indicación en el cuadro de instrumentos, sígala inmediatamente.
Con una caja de cambios automática, este indicador solo se muestra en el modo manual.

Conduzca con suavidad

Mantenga una distancia de seguridad entre vehículos, utilice preferentemente el freno motor en lugar del pedal de freno y pise el acelerador gradualmente. Estos procedimientos contribuyen a reducir el consumo de energía, las emisiones de CO2 y el ruido general del tráfico.
Con un motor híbrido, el frenado del motor es más eficiente. Anticipe la desaceleración todo lo que pueda y, si es posible, favorezca la deceleración con el frenado del motor para cargar la batería de tracción, aumentar la conducción totalmente eléctrica y reducir el consumo de carburante.
Con tráfico fluido, seleccione el control de crucero.

Limite el uso del equipamiento eléctrico

Si, antes de iniciar la marcha, hace demasiado calor en el habitáculo, ventílelo bajando las ventanillas y abriendo los aireadores, antes de encender el aire acondicionado.
A velocidades superiores a 50 km/h (31 mph), cierre las ventanillas y deje las rejillas de ventilación abiertas.
Tenga en cuenta la utilización del equipamiento del vehículo, que puede ayudar a limitar la temperatura del habitáculo (por ejemplo, las persianas del techo solar y ventanillas).
Apague el aire acondicionado, a menos que sea de regulación automática, una vez que se haya alcanzado la temperatura deseada.
Apague las funciones de desempañado y desescarchado, si estas no se han gestionado automáticamente.
Apague lo antes posible los asientos calefactados.
Adapte el uso de los faros o las luces antiniebla al nivel de visibilidad, de conformidad con la legislación en vigor en el país por el que circula.
Evite arrancar el motor antes de iniciar la marcha, especialmente en invierno (excepto en condiciones invernales extremas por debajo de -23°C). La temperatura subirá más rápidamente en marcha.
Como ocupante, evite conectar dispositivos multimedia (por ejemplo, reproducir películas o música, videojuegos) para contribuir a reducir el consumo de energía.
Desconecte todos los dispositivos portátiles antes de abandonar el vehículo.

Limite las causas de consumo excesivo

Distribuya el peso en el vehículo. Coloque los objetos más pesados en el maletero lo más cerca posible de los asientos traseros.
Limite la carga del vehículo y minimice la resistencia aerodinámica (por ejemplo, barras de techo, baca, portabicicletas, remolque).
Utilice un cofre de techo en la medida de lo posible.
Retire las barras de techo o la baca después de utilizarlos.
Al finalizar el periodo invernal, cambie los neumáticos de nieve por los de verano.

Siga las instrucciones de mantenimiento

Revise con regularidad, con los neumáticos fríos, sus presiones de inflado, consultando la etiqueta situada en el lado del conductor.

Efectúe esta revisión especialmente:

- Antes de emprender un trayecto largo.
- En cada cambio de estación.
- después de un estacionamiento prolongado

No olvide revisar, también, la rueda de repuesto y los neumáticos del remolque o la caravana, si procede.
Lleve a cabo el mantenimiento del vehículo (por ejemplo, aceite del motor, filtro de aceite, filtrado de aire, filtro del habitáculo, etc.). Respete el calendario de operaciones del plan de mantenimiento del fabricante.
Cuando llene el depósito de carburante, no continúe después de la tercera parada de la boquilla, para evitar el desbordamiento.
El promedio de consumo de carburante correcto de un vehículo se obtiene solamente después de los primeros 3000 kilómetros (1900 millas).

Optimización de la autonomía de los vehículos eléctricos

El consumo de energía eléctrica del vehículo depende en gran medida del perfil de la ruta, la velocidad y el estilo de conducción, así como del uso de la calefacción y el aire acondicionado.
Favorezca las zonas **ECO** y **CHARGE** del indicador de potencia conduciendo suavemente y a velocidad constante.

Vehículos híbridos de 48 V

Maximice la inercia del vehículo soltando el pedal del acelerador para que el vehículo frene por sí mismo (por ejemplo, al conducir cuesta abajo o al acercarse a un semáforo).

Cuando se suelta el pedal del acelerador, siempre que la barra deslizante del indicador de potencia del cuadro de instrumentos siga moviéndose en la zona de **CHARGE** , la recuperación de energía es óptima.

La recuperación de energía permite aprovechar eficazmente las fases "pasivas" de la conducción (deceleración).
La energía recuperada se utiliza para recargar la batería de tracción y, a continuación, se emplea para la conducción totalmente eléctrica o para una mayor aceleración.
Cuando la batería de tracción está casi llena, la recuperación de energía se reduce gradualmente.

Vehículos PHEV

Conecte el vehículo lo antes posible.

Anticipe la reducción de velocidad al máximo y dé prioridad en la medida de lo posible a las desaceleraciones con la función de frenado regenerativo activada (indicador de potencia en la zona **CHARGE**).

Con el vehículo conectado, lleve a cabo el preacondicionamiento térmico antes de iniciar la marcha.
Para optimizar el consumo al circular:

- Programe un destino con el sistema de navegación GPS del vehículo.
- Seleccione el modo de conducción Híbrido.
- Asegúrese que el nivel de carga de la batería está próximo al máximo.
- No utilice la función e-Save durante la circulación.
- Utilice el sistema de aire acondicionado y calefacción de forma eficiente.

Geofencing (PHEV)

Durante la conducción, el vehículo detecta continuamente el tráfico en zonas de bajas emisiones o de tráfico restringido.

Al entrar en una de estas zonas, el vehículo pasa automáticamente al modo de conducción **eléctrica** , si el estado de carga de la batería de tracción es suficiente.

Vehículos BEV

Programe un destino con el sistema de navegación GPS del vehículo para optimizar el consumo al circular.

Anticípese a la necesidad de reducir la marcha y frene con suavidad, siempre que sea posible, utilice el freno motor con la función de freno regenerativo, que desplazará el indicador de potencia a la zona **"CHARGE"**.

Use el aire acondicionado en lugar de la calefacción para desempañar el habitáculo.

Enlace a la app y el sitio web de la empresa

Instalación de la app con el siguiente código QR:

Download on the App Store

GET IT ON Google Play

Cómo usar este manual

- Este manual describe todas las opciones y funciones disponibles para este modelo. **Algunas descripciones, incluidas las de la pantalla y las funciones del menú, pueden no ser válidas para su vehículo a causa de la variante del modelo, las especificaciones del país, el equipamiento especial o los accesorios.**
- Las tablas de contenidos al principio del manual y de cada sección le ayudarán a localizar la información.
- El índice alfabético le permitirá buscar información específica.
- En este Manual de Instrucciones se representan vehículos con volante a la izquierda. El funcionamiento es similar para los vehículos con volante a la derecha.
- El Manual de Instrucciones utiliza el código de identificador del motor. La designación comercial y el código de ingeniería correspondientes se pueden encontrar en la sección "Especificaciones técnicas".
- Las indicaciones de dirección (p. ej. izquierda o derecha, delante o detrás) se refieren siempre al sentido de marcha.
- Es posible que la pantalla no sea compatible con su idioma específico.
- Los mensajes en pantalla y los rótulos interiores están impresos en **negrita**.

Leyenda símbolos

Nota

Característica de protección medioambiental

Vehículo con volante a la izquierda

Vehículo con volante a la derecha

Ubicación del equipamiento/botón que se indica mediante una zona negra

Las referencias a páginas se indican con ⇨.
⇨ significa "véase la página".
Las referencias de páginas y las entradas de índice hacen referencias a los encabezados que se proporcionan en la sección de índice.

Mensajes de seguridad

⚠ PELIGRO

El texto indicado con **Peligro**proporciona información sobre un riesgo de lesión mortal.

Ignorar dicha información puede poner en peligro la vida.

⚠ ADVERTENCIA

El texto indicado con **Advertencia**proporciona información sobre un riesgo de accidente o lesión.

Ignorar dicha información puede provocar lesiones.

⚠ PRECAUCIÓN

El texto indicado con **Atención**proporciona información sobre posibles daños para el vehículo.

Ignorar dicha información puede provocar daños en el vehículo.

Tipo de propulsión

Motor de combustión interna (ICE)

Un vehículo ICE se propulsa únicamente mediante un motor de combustión interna.

Híbrido de 48 V (MHEV)

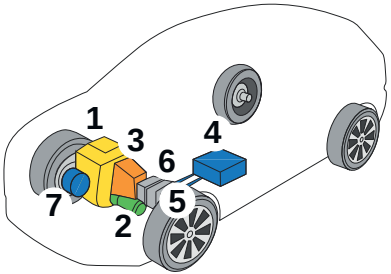

1 Motorización de gasolina

2 Motor eléctrico

3 Cambio automático

4 Batería de tracción de 48 V

5 Batería de 12 V para accesorios

6 Convertidor CC/CC

7 Arrancador de correa

La tecnología híbrida de 48 V no requiere conexión para cargar la batería de tracción.

El **sistema híbrido** no funciona de forma continua, sino que se activa en función del estado del vehículo, el estado de carga de la batería de tracción, el confort térmico del habitáculo (conexión de la calefacción o el aire acondicionado), las condiciones de conducción (aceleración, deceleración, frenado, arranque del motor) y las condiciones de la carretera (cuesta arriba, cuesta abajo):

- El vehículo arranca siempre con el motor de gasolina para garantizar la eficacia del catalizador y la disponibilidad de la asistencia a la frenada.
- En conducción normal, el motor de gasolina y el motor eléctrico trabajan juntos o, por separado, para optimizar el consumo de carburante y energía eléctrica o para cargar la batería de tracción.
- Durante las fases de aceleración, el motor eléctrico proporciona un impulso adicional para alcanzar el par necesario lo antes posible y mejorar la aceleración a baja velocidad.
- Durante las fases de deceleración, el motor eléctrico carga la batería de tracción aprovechando la inercia del vehículo.
- La conducción totalmente eléctrica es posible para maniobras de aparcamiento, para zonas de velocidad de 30 km/h en ciudad, en carreteras urbanas y rurales con conducción suave y en autopistas en ligera desaceleración o cuesta abajo.

El motor eléctrico está integrado en la caja de cambios automática.

El convertidor CC/CC sirve de enlace entre la alimentación de 12 V de los accesorios y la alimentación de 48 V de la tracción.
El arrancador de correa vuelve a poner en marcha el motor de gasolina después de conducir en modo totalmente eléctrico.

Vehículo eléctrico híbrido enchufable (PHEV)

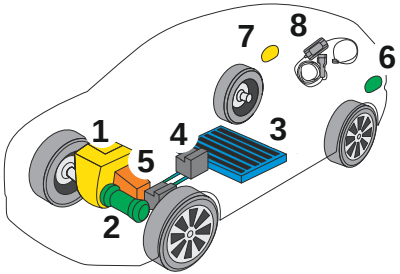

1 Motorización de gasolina

2 Motor eléctrico

3 Batería de tracción

4 Batería de 12 V para accesorios

5 Cambio automático

6 Trampilla de carga

7 Tapa del carburante

8 Cable de carga doméstica

La tecnología **PHEV** combina dos fuentes de energía: la del motor de gasolina y la del motor

eléctrico, que impulsan las ruedas delanteras (tracción).

Ambos motores pueden funcionar de forma alternativa o simultánea, según el modo de conducción seleccionado y las condiciones de circulación.
La energía eléctrica por sí sola proporciona el desplazamiento del vehículo en modo **eléctrico** y en modo **híbrido** en caso de un requerimiento moderado. Ayuda al motor de gasolina en las fases de arranque y aceleración.
La energía eléctrica se suministra por medio de una batería de tracción recargable.

Vehículo eléctrico de batería (BEV)

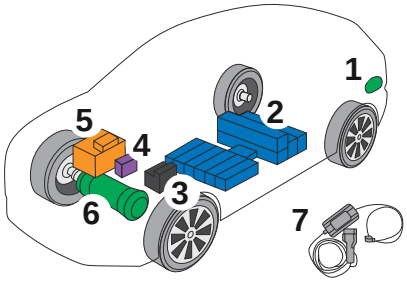

1 Conectores de carga

2 Batería de tracción

3 Batería para accesorios

4 Bomba de calor

5 Cargador integrado

6 Motor eléctrico

7 Cable de carga

Los conectores de carga **(1)** permiten tres tipos de carga:

- Carga doméstica en modo 2 con una toma doméstica y el cable de recarga asociado **(7)**.
- Carga acelerada en modo 3 utilizando una unidad de carga acelerada (**Wallbox**).
- Carga superrápida en modo 4 con una unidad de carga superrápida pública.

La batería de tracción de 400 V **(2)** utiliza una tecnología de iones de litio. Almacena y suministra la energía necesaria para el funcionamiento del motor eléctrico, el aire acondicionado y la calefacción. Su nivel de carga se representa mediante un indicador y un testigo de alerta de potencia de reserva en el cuadro de instrumentos.

La batería para accesorios de 12 V **(3)** alimenta el sistema eléctrico convencional de vehículo. Se recarga automáticamente con la batería de tracción a través del cargador integrado.

La bomba de calor **(4)** proporciona calefacción al habitáculo y regula la refrigeración de la batería de tracción y del cargador integrado.

El cargador integrado **(5)** gestiona la carga doméstica (modo 2) y la carga rápida (modo 3) de la batería de tracción y la recarga de la batería para accesorios de 12 V.

El motor eléctrico **(6)** proporciona propulsión en función del modo de conducción seleccionado y de las condiciones de conducción. Recupera energía durante las fases de desaceleración y frenado del vehículo.

Modo de ahorro de energía

Este sistema gestiona la duración del uso de determinadas funciones, con el fin de conservar un nivel de carga suficiente en la batería con el contacto apagado.
Después de parar el motor, aún puede utilizar, durante un tiempo acumulado máximo de aproximadamente 30 minutos, funciones como el sistema de audio y telemático, las luces de cruce o las luces de cortesía.

Selección del modo

Cuando se inicia el modo de economía de energía, se muestra un mensaje de confirmación y las funciones activas se ponen en espera.

NOTA

Si en ese momento hay una llamada telefónica en curso, está se prolongará durante 10 minutos mediante el sistema manos libres del sistema de audio.

Salida del modo

Estas funciones se reactivan automáticamente la siguiente vez que se utiliza el vehículo.

Para recuperar su disponibilidad de manera inmediata, arranque el motor y déjelo en marcha durante:

- Menos de diez minutos, para utilizar el equipamiento durante aproximadamente cinco minutos.
- Más de diez minutos, para utilizar el equipamiento durante aproximadamente treinta minutos.

Respete los tiempos indicados de funcionamiento del motor para obtener el nivel de carga de la batería necesario.
Para recargar la batería, evite arrancar el motor repetida o continuamente.

⚠ ADVERTENCIA

Cuando la batería está descargada, el motor no arranca.

Para más información relativa a la **Batería de 12 V / Batería de accesorios**, consulte el apartado correspondiente.

Modificaciones / Alteraciones al vehículo

⚠ ADVERTENCIA

No retire las etiquetas colocadas en distintos lugares de su vehículo. Incluyen advertencias de seguridad e información sobre la identificación del vehículo.

⚠ ADVERTENCIA

Instalación de accesorios eléctricos

La conexión de equipos o accesorios eléctricos no autorizados por el fabricante puede provocar un consumo de energía excesivo y averías y fallos de funcionamiento del sistema eléctrico del vehículo. Póngase en contacto con un concesionario para que le informe sobre la gama de accesorios homologados.

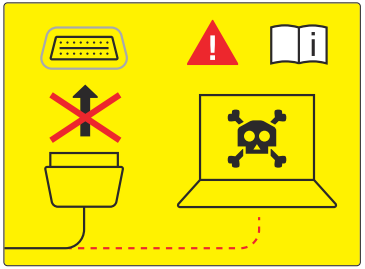

Por motivos de seguridad, el acceso a la **toma de diagnóstico** asociada a los sistemas electrónicos integrados en el vehículo queda estrictamente reservado a los concesionarios o a talleres cualificados autorizados que dispongan de las herramientas especiales necesarias, ya que, de lo contrario, existe el riesgo de que se produzcan fallos de funcionamiento en los sistemas electrónicos del vehículo que podrían ocasionar averías o accidentes graves. El fabricante no asumirá ninguna responsabilidad derivada del incumplimiento de esta recomendación.

Cualquier modificación o adaptación no prevista ni autorizada por el fabricante o realizada sin respetar los requisitos técnicos establecidos por éste supondrá la suspensión de la garantía comercial.

⚠ ADVERTENCIA

Instalación de radiotransmisores.

Antes de instalar un radiotransmisor con una antena externa, debe ponerse en contacto con un concesionario para que le informe de las especificaciones de los transmisores que se pueden montar (frecuencia, potencia máxima, posición de la antena y requisitos específicos de instalación), en virtud de la normativa UN ECE 10.

Accesorios adquiridos por el propietario

Si después de comprar el vehículo decide instalar accesorios eléctricos que requieran una alimentación eléctrica permanente (por ejemplo, radio, sistema antirrobo por satélite, etc.) o accesorios que, en cualquier caso, supongan una carga para la alimentación eléctrica, póngase en contacto con un concesionario, cuyo personal comprobará si el sistema eléctrico del vehículo puede soportar la carga requerida o si es necesario integrarlo con una batería convencional más potente.

⚠ ADVERTENCIA

Tenga cuidado al montar alerones adicionales, llantas de aleación o bujes no homologados, ya que podrían reducir la ventilación de los frenos y, en consecuencia, la eficacia en frenadas bruscas y repetidas o en descensos prolongados.

Asegúrese de que nada obstaculice el recorrido de los pedales, como, por ejemplo, una alfombrilla.

Instalación de dispositivos eléctricos

Los dispositivos eléctricos y electrónicos instalados después de la compra del vehículo en el marco del servicio posventa deben llevar la siguiente etiqueta. El fabricante autoriza la instalación de transceptores siempre que la realice personal cualificado en un centro especializado y de conformidad con las especificaciones del fabricante.

⚠ ADVERTENCIA

Puede que la policía de tráfico prohíba la circulación del vehículo en caso de que los dispositivos instalados modifiquen las características del vehículo.

Esto también puede invalidar la garantía por los fallos de funcionamiento provocados por la modificación, ya sea de manera directa o indirecta.

El fabricante queda eximido de cualquier responsabilidad por los daños causados por la instalación de accesorios no suministrados o recomendados por el fabricante y/o no instalados de conformidad con la instrucciones proporcionadas.

Instalación de equipos radiotransmisores

Los equipos radiotransmisores (teléfonos móviles de vehículos, radios CB, de radioaficionados) no se pueden utilizar en el interior del vehículo, salvo en caso de disponer de una antena separada montada en el techo.

FAMILIARIZARSE CON SU VEHÍCULO

Llaves

⚠ PRECAUCIÓN

Los componentes electrónicos en el interior de la llave pueden resultar dañados, si la llave recibe impactos fuertes. Con el fin de garantizar la eficiencia completa de los dispositivos electrónicos en el interior de la llave, no se debe exponer nunca a la luz solar directa.

Función de control remoto por radio





Bloqueo del vehículo



Desbloqueo - Apertura/Cierre del portón trasero



Desbloqueo del vehículo

El mando a distancia permite realizar las siguientes funciones, según versión:

- Desbloqueo/bloqueo/superbloqueo del vehículo.
- Desbloqueo/bloqueo del maletero.
- Plegado/desplegado de los retrovisores exteriores.
- Activación/desactivación de la alarma.
- Localización del vehículo.
- Cierre de las ventanillas.
- Cierre del techo solar.
- Activación del sistema electrónico de inmovilización del vehículo.

Los procedimientos de emergencia permiten bloquear o desbloquear el vehículo en caso de avería del mando a distancia, del cierre centralizado, de la batería, etc. Para obtener más información sobre los **procedimientos de emergencia**, consulte el apartado correspondiente ⇨17.

Sistema de llave electrónica

⚠ PELIGRO

La llave electrónica puede interferir con un marcapasos.
Mantenga la llave electrónica alejada del torso.

⚠ ADVERTENCIA

Antes de cerrar el vehículo, compruebe que no haya nadie (ni animales) en el interior, salvo si lleva una llave física consigo.

Manipúlelos con cuidado. Mantenga el dispositivo protegido de la humedad y del calor excesivo. Evite operaciones innecesarias para garantizar un rendimiento óptimo y una larga vida útil.

Llave integrada

La llave integrada en el mando a distancia permite realizar las siguientes operaciones:

- Activación/desactivación del seguro manual para niños.

- Activación/desactivación del airbag frontal del acompañante.
- Desbloqueo/bloqueo de emergencia de las puertas.



- Tire del botón (**1**) y manténgalo pulsado para extraer o volver a colocar la llave (**2**).

⚠ ADVERTENCIA

Una vez extraída la llave de emergencia, llévela siempre consigo para poder llevar a cabo los procedimientos de copia de seguridad correspondientes.

Desbloqueo del vehículo

El desbloqueo selectivo (puerta del conductor o maletero) se configura en la aplicación **Ajustes > Vehículo** de la pantalla táctil.

Desbloqueo completo

- Si el desbloqueo selectivo está desactivado, pulse el botón de desbloqueo.

Desbloqueo selectivo

Puerta del conductor

1. Pulse el botón de desbloqueo.

La puerta del conductor y la tapa del depósito de carburante se desbloquean (ICE o MHEV).
La puerta del conductor se desbloquea (PHEV).
La puerta del conductor y la trampilla de carga se desbloquean (BEV).

2. Pulse **otra vez** para desbloquear las otras puertas y el maletero.

La boquilla de carga se puede desconectar tras la segunda pulsación.
El desbloqueo completo o selectivo, así como la desactivación de la alarma (según la versión), se confirman mediante el parpadeo de los intermitentes y el encendido de las luces de circulación diurna.
Según versión, los retrovisores exteriores se despliegan.

Desbloqueo selectivo y apertura del portón trasero

El desbloqueo selectivo del portón trasero está desactivado y su apertura motorizada activada de forma predeterminada.

- **Con un portón trasero motorizado**: mantenga pulsado este botón para desbloquear el maletero y activar la apertura motorizada del portón trasero.
- **Con un portón trasero no motorizado**: mantenga pulsado este botón para desbloquear el maletero y abrir parcialmente el portón trasero.

Si el desbloqueo selectivo del portón trasero está activado, las puertas y la tapa del carburante permanecen cerradas.
Si el desbloqueo selectivo del portón trasero está desactivado, al pulsar el botón se desbloquea por completo el vehículo.

ⓘ NOTA

Si el funcionamiento motorizado del portón trasero está desactivado, al pulsar el botón se abre parcialmente el portón trasero.
Para bloquear el vehículo, es necesario cerrar el portón trasero de nuevo.

Bloqueo del vehículo

Bloqueo normal

- Pulse el botón de bloqueo .

El bloqueo y, según versión, la activación de la alarma, se confirman mediante la iluminación de los intermitentes.
Según versión, los retrovisores exteriores se pliegan.

NOTA

Un acceso (puerta o maletero) que no esté bien cerrado impide el bloqueo del vehículo. No obstante, si el vehículo está equipado con alarma, se activará al cabo de 45 segundos.
Si se desbloquea el vehículo pero no se abren posteriormente las puertas o el maletero, el vehículo volverá a bloquearse automáticamente al cabo de unos 30 segundos.
Si el vehículo está equipado con alarma, esta se reactivará automáticamente.

Bloqueo



ADVERTENCIA

El superbloqueo inhabilita los mandos interiores de las puertas. También inhabilita el botón de cierre centralizado.
El claxon se mantiene operativo.

No deje a nadie en el interior del vehículo cuando lo haya superbloqueado.

1. Pulse el botón de bloqueo.
2. Vuelva a pulsar el botón de bloqueo dentro de los 3 segundos posteriores para activar el superbloqueo del vehículo (se iluminan los intermitentes temporalmente a modo de confirmación).

En los vehículos equipados con el sistema de acceso y arranque sin llave por proximidad, una doble señal acústica indica que el vehículo no está bloqueado.

Cierre de las ventanillas y del techo solar

- Para cerrar completamente las ventanillas y, según versión, el techo solar, pulse el botón de bloqueo durante más de 2 segundos en la segunda pulsación.

Una señal acústica suena en el habitáculo antes del inicio del movimiento para avisar a los ocupantes.

- Pulse de nuevo para detener el cierre.

ADVERTENCIA

Asegúrese de que no haya ninguna persona ni objeto que impida el cierre correcto de las ventanillas y el techo solar.
En las versiones con alarma, para dejar las ventanillas, el techo solar o ambos entreabiertos, es necesario desactivar previamente la protección de la alarma volumétrica interior.

Para más información sobre la **Alarma**, consulte el apartado correspondiente.

Localización del vehículo

Esta función le ayuda a ubicar el vehículo desde la distancia, con el vehículo bloqueado:

- Los intermitentes parpadean durante 10 segundos aproximadamente.
- Los reflectores de los retrovisores exteriores se encienden.
- Las luces de cortesía se encienden.



Haga una pulsación prolongada de este botón.

ADVERTENCIA

Mando a distancia

El mando a distancia es un dispositivo sensible de alta frecuencia; evite manipularlo en el bolsillo por el riesgo de desbloquear el vehículo accidentalmente.
Evite pulsar los botones del mando a distancia mientras se encuentre fuera del alcance del vehículo por el riesgo de que el mando a distancia deje de funcionar. En tal caso sería necesario reinicializarlo.

ADVERTENCIA

Protección antirrobo

No modifique el inmovilizador electrónico del vehículo, ya que podría provocar fallos de funcionamiento.

⚠ ADVERTENCIA

Bloqueo del vehículo.

Circular con las puertas bloqueadas podría dificultar el acceso de los servicios de emergencia al habitáculo en caso de emergencia.
Como precaución de seguridad, llévese la llave electrónica cuando salga del vehículo, aunque sea por un breve periodo de tiempo.

i NOTA

Adquisición de un vehículo de ocasión

Haga que realicen una memorización de los códigos de las llaves en la red para asegurarse de que sus llaves son las únicas capaces de arrancar el vehículo.

Sistema de fijación centralizado



manual

- Pulse estos botones para bloquear o desbloquear el vehículo (puertas y maletero) desde el interior del habitáculo.

El testigo se enciende para confirmar el cierre centralizado del vehículo.

⚠ ADVERTENCIA

Si alguna de las puertas está abierta, no funcionará el cierre centralizado.

i NOTA

En caso de bloqueo/superbloqueo desde el exterior

Cuando el vehículo ha sido bloqueado o superbloqueado desde el exterior, el testigo rojo parpadea y el botón está desactivado.
► Tras un bloqueo normal, tire de la manecilla interior de una de las puertas para desbloquear el vehículo.
► Tras un superbloqueo, debe utilizar el mando a distancia, el sistema de "entrada y arranque manos libres" o la llave integrada para desbloquear el vehículo.

Automático (seguridad antirrobo)

Las puertas y el maletero se bloquean automáticamente durante la conducción (velocidad superior a 10 km/h (6 mph)).
Para desactivar/reactivar esta función (que está activada por defecto):

- Pulse el botón hasta que aparezca un mensaje de confirmación.

i NOTA

Transporte de objetos largos o voluminosos

Pulse el mando del cierre centralizado para conducir con el maletero abierto y las puertas bloqueadas.
De lo contrario, cada vez que el vehículo supere los 10 km/h, se oirá el sonido las

cerraduras rebotando y se mostrará una alerta.

Sustitución de la pila

Sustituya la pila en cuanto el sistema no funcione correctamente o se reduzca el alcance. Cuando es necesario cambiar la pila, se muestra un mensaje en el cuadro de instrumentos.



Las pilas no deben arrojarse a la basura doméstica. Deben desecharse en un punto de recogida autorizado para su reciclaje.

Tipo de pila: CR2032/3 voltios.

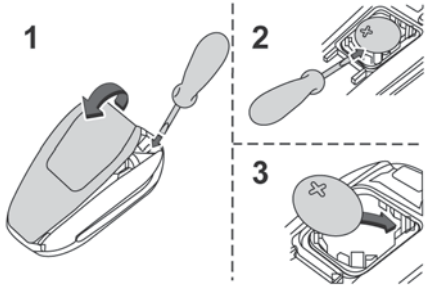

1. Suelte la tapa introduciendo un destornillador pequeño en la ranura y levántela.
2. Extraiga la pila descargada de su alojamiento.
3. Coloque la nueva pila respetando la polaridad. Primero insértela en los contactos situados en la esquina y, a continuación, acople la tapa en la unidad.
4. Reinicialice el mando a distancia.

Para obtener más información relativa a la **Reinicialización del mando a distancia**, consulte el apartado correspondiente.

No tire a la basura las pilas del mando a distancia: contienen metales nocivos para el medio ambiente. Llévelas a un punto limpio autorizado.

⚠ ADVERTENCIA

Este equipo contiene una pila de botón.
No ingiera la pila. Existe riesgo de sufrir quemaduras químicas. La ingesta de la pila puede provocar quemaduras internas graves en tan solo 2 horas e incluso la muerte.
Si la pila ha sido ingerida o introducida en alguna parte del cuerpo, solicite consejo médico de inmediato.
Mantenga las pilas nuevas y usadas fuera del alcance de los niños.
Si el compartimento de la pila no cierra correctamente, deje de usar el producto y manténgalo fuera del alcance de los niños.

⚠ ADVERTENCIA

Existe riesgo de explosión en caso de sustituir la pila por otra de un tipo incorrecto. Reemplácela por una del mismo tipo.

⚠ ADVERTENCIA

Existe riesgo de explosión, o fuga de gas o líquido inflamable.
No la use, almacene o coloque en un entorno expuesto a temperaturas extremadamente altas o a una presión extremadamente baja a causa de una altitud muy elevada.
No intente quemar, triturar o cortar una pila usada.

Llave de emergencia

Pérdida de llaves, mando a distancia, llave electrónica

Acuda a un concesionario autorizado con el permiso de circulación del vehículo, su carné de identidad y, si es posible, la etiqueta donde figura el código de la llave.
El concesionario autorizado podrá obtener tanto el código de la llave como del transpondedor para poder solicitar una nueva llave.

Desbloqueo/bloqueo total del vehículo mediante la llave

Emplee este procedimiento en los siguientes casos:

- Pila del mando a distancia descargada.
- Fallo de funcionamiento del mando a distancia.
- Batería del vehículo descargada.
- Vehículo en una zona con fuertes interferencias electromagnéticas.

En el primer caso, cambie la pila del mando a distancia.
En el segundo caso, reinicialice el mando a distancia.
Consulte los apartados correspondientes.

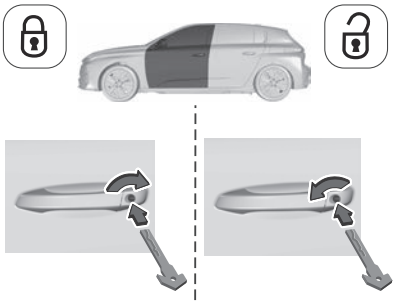

1. Inserte la llave en la cerradura de la puerta.
2. Gire la llave hacia la parte delantera o trasera para desbloquear o bloquear el vehículo.

NOTA

Si el vehículo está equipado con alarma, no se activará al realizar el bloqueo con la llave.
Si la alarma está activada, la sirena sonará al abrir la puerta; se apagará al dar el contacto.

El cierre centralizado no funciona

Siga estos procedimientos en los siguientes casos:

- Fallo de funcionamiento del cierre centralizado.
- Batería desconectada o descargada.

ADVERTENCIA

En caso de fallo de funcionamiento del sistema de cierre centralizado, es imprescindible desconectar la batería para asegurarse de ese modo que el vehículo está completamente bloqueado.

Puerta delantera izquierda

- Inserte la llave en la cerradura y gírela hacia la parte delantera o trasera para bloquear o desbloquear la puerta.

Otras puertas

Desbloqueo

- Tire del mando interior de apertura de la puerta.

Bloqueo

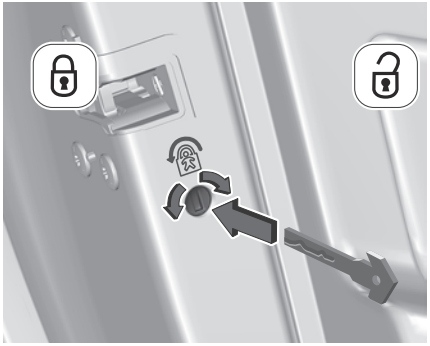

- Abra las puertas.

- En las puertas traseras, compruebe que el seguro para niños no está activado.

Seguros para niños traseros ⇨ 21

1. Introduzca con cuidado la llave en el cierre que se encuentra en el enganche de la puerta y gírela un octavo de vuelta hacia la parte exterior de la puerta.
2. Cierre las puertas y compruebe desde el exterior que el vehículo está bloqueado.

Reinicialización del mando a distancia

Después de cambiar la pila o si se produce un fallo de funcionamiento, puede ser necesario reinicializar el mando a distancia.

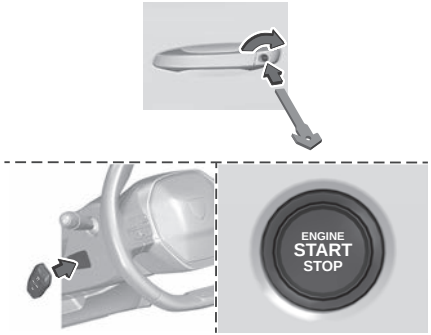

1. Introduzca la llave mecánica (integrada en el mando a distancia) en la cerradura para abrir el vehículo.
2. Coloque la llave electrónica contra el lector de emergencia situado en la columna de dirección y manténgala en esa posición hasta que se encienda el contacto.
3. **Con una caja de cambios automática o un selector de marchas**, en el modo **P**, pise el pedal del freno.
4. Active el encendido pulsando el botón **START/STOP**.

Si el fallo de funcionamiento persiste después de la reinicialización, póngase en contacto lo antes posible con un concesionario autorizado o con un taller cualificado.

Sistema de seguridad para vehículos

Sistema de alarma antirrobo

La alarma ofrece un potente sistema de disuasión acústico contra los robos y las intrusiones mediante la supervisión de:

- Las puertas y el portón trasero para evitar que se abran sin autorización.
- El habitáculo para desplazarse.
- La posición del vehículo a la hora de intentar levantarlo o moverlo.

Disparo de la alarma

Consiste en la activación del sonido de la sirena y el parpadeo de los intermitentes durante 30 segundos.
Según el país de comercialización, ciertas funciones de vigilancia permanecen activas hasta que la alarma se haya disparado once veces consecutivas.
Al desbloquear el vehículo con el mando a distancia o con el sistema de entrada y arranque sin llave, el parpadeo rápido del testigo rojo del botón informa al conductor de que la alarma se ha disparado durante su ausencia. Al dar el contacto, el parpadeo se interrumpe inmediatamente.

Activación automática

(según versión)
El sistema se activa automáticamente 2 minutos después de cerrar la última puerta o el maletero.

- Para evitar que se active la alarma al entrar en el vehículo, pulse previamente el botón de desbloqueo del mando a distancia o desbloquee el vehículo con el sistema de "acceso y arranque sin llave".

Avería del mando a distancia

Para desactivar las funciones de vigilancia:

1. Desbloquee el vehículo con la llave en la cerradura de la puerta delantera izquierda.
2. Abra la puerta. Se activa la alarma.
3. Dé el contacto. Esto detiene la alarma. El testigo del botón se apaga.

Desactivación de las vigilancias volumétrica interior y antilevantamiento

Desactive la vigilancia volumétrica del interior y la vigilancia antilevantamiento para evitar que la alarma se active en casos no deseados, como:

- Presencia de un ocupante o de un animal de compañía.
- Ventana ligeramente abierta.
- Lavado del vehículo.

- Cambio de una rueda.
- Cuando se remolca el vehículo.
- Transporte marítimo.

1. Quite el contacto y, en los siguientes 10 segundos, pulse el botón de alarma hasta que el testigo rojo se encienda de manera fija.
2. Salga del vehículo.
3. Bloquee inmediatamente el vehículo con el mando a distancia o el sistema de acceso y arranque sin llave. Solo se activa la vigilancia perimétrica exterior; el testigo rojo en el botón parpadea una vez por segundo.

NOTA

Para que tenga efecto, la desactivación debe realizarse cada vez que se quite el contacto.

Reactivación de las vigilancias volumétrica y antilevantamiento

1. Desactive la vigilancia del perímetro exterior desbloqueando el vehículo con el mando a distancia o con el sistema de acceso y arranque sin llave.
   El testigo del botón se apaga.
2. Reactive toda la vigilancia cerrando el vehículo con el mando a distancia o con el sistema de acceso y arranque sin llave.

El testigo rojo del botón vuelve a parpadear una vez por segundo.

Bloqueo del vehículo sin activar la alarma

- Bloquee el vehículo con la llave (integrada en el mando a distancia) en la cerradura de la puerta delantera izquierda.

Función de autoprotección

El sistema comprueba si alguno de sus componentes deja de funcionar.
La alarma se dispara en caso de que se desconecten o se dañen la batería, el mando central o los cables de la sirena.

PRECAUCIÓN

Intervención en el sistema de alarma

Póngase en contacto con un concesionario o taller cualificado.

PRECAUCIÓN

No cuelgue ropa ni objetos del reposacabezas ni del perchero.
No ciegue el sensor de intrusión cubriéndolo o colocando objetos sobre él (por ejemplo, una funda de gafas).

Fallo

Al dar el contacto, si el testigo rojo del botón se enciende de forma fija, significa que existe un fallo de funcionamiento del sistema.
Acuda a un concesionario o taller cualificado para proceder a su revisión.

Vigilancia perimétrica exterior

El sistema controla la posible apertura del vehículo.
La alarma se dispara si alguien intenta abrir una puerta, el maletero o el capó, por ejemplo.

Vigilancia volumétrica interior

El sistema controla una posible variación del volumen en el compartimento de los pasajeros.
La alarma se dispara si alguien rompe una luna, entra en el compartimento de los pasajeros o se desplaza por el interior del vehículo.

Vigilancia antilevantamiento

El sistema controla cualquier cambio en la posición del vehículo.
La alarma se dispara si se levanta o se desplaza el vehículo.

NOTA

Con el vehículo estacionado, la alarma no se dispara si el vehículo sufre algún golpe.

NOTA

Vehículos PHEV o BEV

Según versión, la vigilancia volumétrica interior y antilevantamiento pueden disminuirse e incluso suspenderse durante las secuencias de preacondicionamiento térmico.

Sistema antirrobo

Bloqueo del vehículo

1. Quite el contacto y salga del vehículo.
2. Bloquee o superbloquee el vehículo con el mando a distancia o pulsando sobre la manecilla de una de las puertas frontales.

El sistema de vigilancia también se activa cuando el conductor se aleja del vehículo.
Cuando el sistema de vigilancia está activado, el testigo rojo del botón parpadea una vez por segundo y los intermitentes se encienden durante aproximadamente 2 segundos.
La vigilancia perimétrica exterior se activa a los cinco segundos y las vigilancias volumétrica interior y antilevantamiento, al cabo de 45 segundos.

⚠ ADVERTENCIA

Puerta, maletero o capó

Si no se ha cerrado bien algún acceso, el vehículo no se bloquea, pero la vigilancia perimétrica exterior se activa al cabo de 45 segundos, al mismo tiempo que la vigilancia volumétrica interior y la vigilancia antilevantamiento.

⚠ ADVERTENCIA

Techo solar

Si el techo solar se queda abierto, el vehículo se bloquea con la vigilancia perimétrica exterior activada, pero sin la vigilancia perimétrica interior o la vigilancia antilevantamiento.

Desbloqueo del vehículo

- Pulse uno de los botones de desbloqueo del mando a distancia:



Pulsación breve



Pulsación prolongada.

o

- Desbloquee el vehículo con el mando a distancia o presionando uno de los tiradores de las puertas delanteras.

El sistema de vigilancia también se desactiva cuando el conductor se acerca al vehículo.
El sistema de vigilancia se desactiva: el testigo del botón se apaga y los intermitentes parpadean durante aproximadamente 2 segundos.

ⓘ NOTA

Tras el desbloqueo con el mando a distancia

Si el vehículo se vuelve a bloquear automáticamente (como ocurre si transcurren 30 segundos tras el desbloqueo sin abrir ninguna puerta ni el maletero), el sistema de vigilancia se reactiva automáticamente.

Bloqueo del vehículo solo con vigilancia perimétrica

Desactive la vigilancia volumétrica del interior y la vigilancia antilevantamiento para evitar que la alarma se active en casos no deseados, como:

- Ventana ligeramente abierta.
- Lavado del vehículo.
- Cambio de una rueda.
- Cuando se remolca el vehículo.
- Transporte marítimo.

Inmovilizador

Las llaves contienen un código, que el vehículo debe reconocer para poder arrancarlo.
Si el sistema falla, cosa que se muestra con un mensaje, el motor no arranca.
Póngase en contacto con un concesionario.

Puertas

Apertura manual de puertas

Desde el exterior

- Tras desbloquear el vehículo o una vez que la llave electrónica del sistema de "**Acceso y arranque sin llave**" se encuentre dentro de la zona de reconocimiento, tire del tirador de la puerta.

Desde el interior

- Tire del mando interior de apertura de una de las puertas. El vehículo se desbloqueará por completo.

NOTA

Con el desbloqueo selectivo activado:

- Al abrir la puerta del conductor solo se desbloquea la puerta del conductor (si el vehículo no se ha desbloqueado totalmente previamente).
- Al abrir una de las puertas de los pasajeros se desbloquea el resto del vehículo.

Bloqueo manual de puertas

Si una puerta no está bien cerrada, se enciende este testigo, acompañado de un mensaje si el motor está en marcha, y de una señal acústica cuando el vehículo circula a más de 10 km/h (6 mph).

Seguros para niños traseros

El sistema impide que se pueda abrir una puerta trasera con su tirador interior.
El mando rojo está situado en el borde de cada puerta trasera (marcado con una etiqueta).

Activación/Desactivación

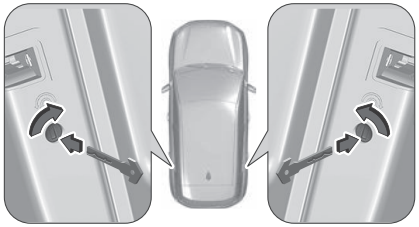

- Para activar el seguro para niños, gire todo lo posible la llave integrada en el mando **rojo**:
  - Hacia la derecha en la puerta trasera izquierda.
  - Hacia la izquierda en la puerta trasera derecha.
- Para desactivar el seguro para niños, gire la llave a la inversa.

ADVERTENCIA

No confunda el mando del seguro para niños, de color rojo, con el mando de bloqueo alternativo, de color negro.

Acceso pasivo

(Según versión)
Este es un sistema de acceso y arranque sin llave.
Permite bloquear o desbloquear el vehículo automáticamente solo con detectar la llave electrónica.

Siempre que el conductor lleve la llave electrónica consigo, el vehículo se desbloqueará a medida que este se acerque y se bloqueará cuando este se aleje.
Zonas de reconocimiento de la llave:

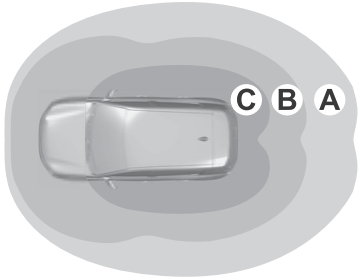

Zona A: iluminación de bienvenida al acercarse al vehículo (entre 2 y 5 metros del vehículo).

Zona B: bloqueo automático al alejarse del vehículo (a unos 2 metros del vehículo).

Zona C: desbloqueo automático al acercarse al vehículo (entre 1 y 2 metros del vehículo).

Las funciones automáticas se configuran en la aplicación **Ajustes > Vehículo** de la pantalla táctil.

Desbloqueo del vehículo

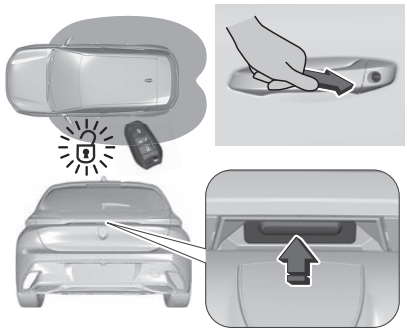

El desbloqueo selectivo (puerta del conductor o maletero) se configura en la aplicación **Ajustes > Vehículo** de la pantalla táctil.

Desbloqueo completo

El vehículo (puertas y maletero) se desbloquea:

- Bien automáticamente, a medida que el conductor se acerca a la zona **C**, si las funciones automáticas están activas.
- O bien, mediante una ligera presión sobre un tirador.

El desbloqueo y la desactivación de la alarma, según versión, se confirma mediante el parpadeo de los intermitentes.
Los tiradores y, según versión, los retrovisores se despliegan.

NOTA

Si la llave permanece cerca del vehículo (zonas **A**, **B** o **C**) durante más de 15 minutos sin ninguna acción, las funciones automáticas se desactivan. Para desbloquear o bloquear el vehículo, utilice el mando a distancia o pulse el tirador de una de las puertas.
Si la utilización del tirador de una puerta no bloquea o desbloquea el vehículo, acerque más la llave y repita la acción deseada.

Desbloqueo selectivo

Puerta del conductor

Funciona:

- Automáticamente al acercarse a la puerta del conductor, si las funciones automáticas están activas.
- O bien presionando ligeramente el tirador.

La puerta del conductor y la tapa del depósito de carburante se desbloquean (ICE o MHEV).
La puerta del conductor se desbloquea (PHEV).
La puerta del conductor y la trampilla de carga se desbloquean (BEV).

- Una vez dentro del vehículo, con la puerta del conductor cerrada, para desbloquear todos los accesos, pulse el botón del cierre centralizado o tire del mando de apertura de cualquier puerta.

Desbloqueo selectivo del portón trasero

El portón trasero se desbloquea automáticamente a medida que se acerca a la parte trasera del vehículo.

- Pulse el mando del portón trasero para abrir el maletero.

Las puertas permanecen bloqueadas.
Tras un desbloqueo selectivo del portón trasero, si el vehículo no se ha desbloqueado completamente, el portón volverá a bloquearse automáticamente después de cerrarse.

NOTA

Si el usuario está fuera de la zona **A** y pulsa una vez el botón de desbloqueo de la llave electrónica, solo se desbloqueará la puerta del conductor y la tapa del carburante si el modo selectivo está activado.
Pulsando de nuevo el botón se desbloquea el resto del vehículo.

Bloqueo del vehículo

Bloqueo normal



Con el contacto desconectado y las puertas y el portón trasero cerrados, el vehículo se bloquea:

- Bien automáticamente, tras abandonar la zona de reconocimiento **B**, si las funciones automáticas están activas.
- O bien presionando ligeramente un tirador.

Cuando el conductor se aleja del vehículo, este se bloquea y dicho bloqueo se confirma mediante la iluminación de los intermitentes y una doble señal acústica.
No es posible bloquear el vehículo si se deja la llave electrónica dentro del mismo.

Superbloqueo

ADVERTENCIA

El superbloqueo inhabilita los mandos interiores de las puertas. También inhabilita el botón de cierre centralizado.
El claxon se mantiene operativo.

No deje a nadie en el interior del vehículo cuando lo haya superbloqueado.

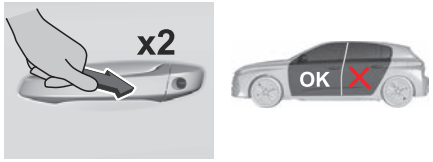

1. Contacto quitado, presione ligeramente el tirador de la puerta del conductor para bloquear el vehículo.
2. Vuelva a presionarla dentro de los 3 segundos posteriores para activar el superbloqueo del vehículo (se iluminan los intermitentes temporalmente a modo de confirmación).

Una doble señal acústica indica que el vehículo no está superbloqueado.

NOTA

Si una de las puertas o el maletero todavía está abierto o si la llave electrónica del sistema de entrada y arranque manos libres se ha quedado en el interior del vehículo, no se llevará a cabo el cierre centralizado.

NOTA

Si el vehículo se desbloquea pero las puertas o el portón trasero no se abren con posterioridad, el vehículo se bloqueará automáticamente de nuevo tras unos 30 segundos.
Si el vehículo está equipado con alarma, ésta se reactiva automáticamente (si se activó previamente).

NOTA

El plegado o desplegado automático de los retrovisores exteriores se configura en la pantalla táctil.

Para obtener más información **Retrovisores**, consulte el apartado correspondiente.

ADVERTENCIA

Como medida de seguridad, nunca deje el vehículo, incluso por poco tiempo, sin llevarse la llave electrónica del sistema de entrada y arranque manos libres.
Tenga en cuenta el riesgo de robo del vehículo si la llave se encuentra en una de las zonas definidas cuando el vehículo está desbloqueado.

⚠ PRECAUCIÓN

Con el fin de prolongar la vida útil de la batería de la llave electrónica y de la batería del vehículo:

- La función de desbloqueo por aproximación (zona C) cambia automáticamente a modo hibernación tras varios días (una semana, aproximadamente) sin utilizarse. Para desbloquear el vehículo, use el mando a distancia o pulse el tirador de una de las puertas. Las funciones de desbloqueo y bloqueo automáticas se reactivarán la próxima vez que se arranque el vehículo.
- Si se activa el alumbrado de acogida varias veces de forma sucesiva sin que a continuación se arranque el vehículo, se desactivará.
- Todas las funciones "manos libres" cambian a modo hibernación tras 21 días sin utilizarse. Para restaurar estas funciones, desbloquee el vehículo utilizando el mando a distancia y arranque el motor.
- Los retrovisores laterales solo se despliegan al arrancar el motor.

ⓘ NOTA

Interferencias eléctricas

Es posible que la llave electrónica no funcione si está cerca de un dispositivo electrónico como, por ejemplo, un teléfono móvil (encendido o en espera), un portátil o campos magnéticos intensos. Si esto sucede, aleje la llave electrónica del dispositivo electrónico.

Funcionamiento del portón trasero

⚠ ADVERTENCIA

No conduzca con el portón trasero abierto o entreabierto, por ejemplo, al transportar objetos voluminosos, porque gases tóxicos del escape, que no pueden verse u olerse, podrían penetrar en el vehículo. Esto puede causar la pérdida de conciencia e incluso la muerte.

Apertura del portón trasero

1. Con el vehículo desbloqueado o con la llave electrónica dentro de la zona de reconocimiento, pulse el mando central del portón trasero.
2. Levante el portón trasero.

ⓘ NOTA

Cuando el desbloqueo selectivo está activado, la llave electrónica debe encontrarse cerca de la parte trasera del vehículo.

⚠ ADVERTENCIA

El portón trasero no está diseñado para soportar un portabicicletas.

Cierre del portón trasero

1. Baje el portón trasero utilizando las asas interiores.
2. Suelte las asas y empuje hacia abajo sobre el exterior del portón trasero para cerrarlo.

⚠ ADVERTENCIA

En caso de fallo de funcionamiento o si tiene dificultades para abrir o cerrar el portón trasero, acuda a un concesionario o a un taller cualificado para proceder a su revisión sin retrasos para evitar que el problema empeore y prevenir cualquier riesgo de desprendimiento del portón que pueda causar lesiones graves.

Liberación de emergencia

Para desbloquear manualmente el maletero en caso de fallo de la batería o del cierre centralizado.

Desbloqueo

1. Abata los asientos traseros con el fin de poder acceder a la cerradura desde el interior del maletero.

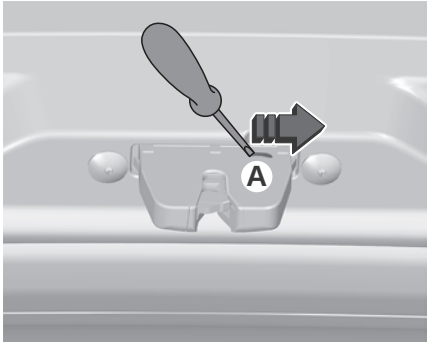

2. Introduzca un destornillador pequeño en el orificio **A** de la cerradura para abrir el maletero.
3. Desplace el cierre hacia la izquierda.

Bloqueo tras cierre

Si el problema persiste tras volver a cerrar el maletero, este permanecerá bloqueado.

Portón trasero motorizado (familiar)

(Según versión)
El portón trasero motorizado solo debe accionarse con el vehículo parado.

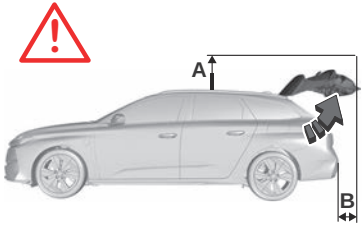

⚠ ADVERTENCIA

Compruebe que haya suficiente espacio para el movimiento del portón trasero motorizado.

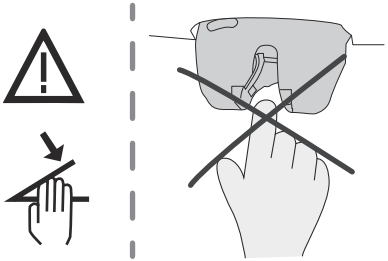

⚠ ADVERTENCIA

¡No introduzca nunca un dedo en el sistema de bloqueo del portón trasero motorizado, ya que podría sufrir heridas graves!

⚠ ADVERTENCIA

Para evitar el riesgo de lesiones por pinzamiento, antes y durante las maniobras del portón trasero motorizado:

- Asegúrese de que nadie se encuentre cerca de la parte trasera del vehículo.
- Supervise la actividad de los ocupantes traseros, en especial de los niños.

Portabicicletas/enganche de remolque

El portón trasero motorizado no está diseñado para soportar un portabicicletas.
Si instala un portabicicletas en el enganche de remolque con conexión del cable a la toma del enganche de remolque, el funcionamiento motorizado del portón trasero se desactivará automáticamente.

⚠ ADVERTENCIA

En caso de utilización de un enganche de remolque o un portabicicletas no recomendado por el fabricante, se debe desactivar el funcionamiento motorizado del portón trasero.

Funcionamiento motorizado

El funcionamiento motorizado del portón trasero se configura en la aplicación **Ajustes > Vehículo de** la pantalla táctil.

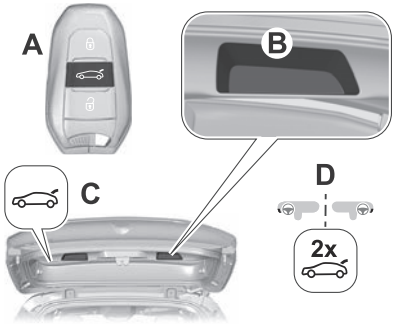

Existen varias maneras de accionar el portón trasero:

A Mediante la llave electrónica del sistema de acceso y arranque sin llave.

B Mediante el mando exterior del portón trasero.

C Mediante el mando interior del portón trasero.

D Mediante el mando del salpicadero.

NOTA

Si la operación motorizada no está activada, la solicitud de apertura con esta función libera la puerta levadiza (posición parcialmente abierta).

Apertura

- Una pulsación prolongada en el botón central **A** de la llave electrónica,

o

- Una pulsación corta en el mando exterior del portón trasero **B** (con la llave electrónica en su poder, si el vehículo o el portón trasero están bloqueados).

o

- Dos pulsaciones consecutivas en el mando **D** del salpicadero.

NOTA

La puerta levadiza se abre, ya sea completamente por defecto, o a la posición memorizada de antemano.
Si la operación motorizada no está activada, estas acciones liberan la puerta trasera (posición parcialmente abierta).
Cuando el vehículo está bloqueado, la solicitud de abrir la puerta levadiza con uno de los controles **A** o **B** desbloquea el vehículo, o solo la puerta levadiza si se activa el desbloqueo selectivo, antes de la apertura de la puerta levadiza.

Cierre

- Una pulsación prolongada en el botón central **A** de la llave electrónica,

o

- Una pulsación corta en el mando exterior **B** del portón trasero.

o

- Una pulsación corta en el mando interior **C** del portón trasero.

o

- Dos pulsaciones consecutivas en el mando **D** del salpicadero.

NOTA

Se puede interrumpir el funcionamiento del portón trasero en cualquier momento.
Una nueva pulsación de uno de los mandos interrumpe la maniobra en curso.
Después de una interrupción de la maniobra, una nueva pulsación de uno de los mandos invierte la maniobra.
Si el portón trasero se deja abierto durante un periodo de tiempo prolongado, puede ser necesario cerrarlo manualmente para restablecer la funcionalidad del portón trasero eléctrico.

Función manos libres (Acceso manos libres al portón trasero)

Llevando consigo la llave electrónica, esta función permite abrir, cerrar o detener el portón trasero motorizado "**al pasar el pie por debajo**" del parachoques trasero.

La función "Apertura de maletero manos libres" se configura en la aplicación de la pantalla táctil **Ajustes > Vehículo**.

⚠ ADVERTENCIA

Asegúrese de tener una posición estable antes de efectuar el movimiento del pie. Tenga cuidado de no tocar el sistema de escape, ya que puede estar caliente y podría quemarse.

NOTA

Vehículos PHEV

La función no está disponible cuando el vehículo está conectado.

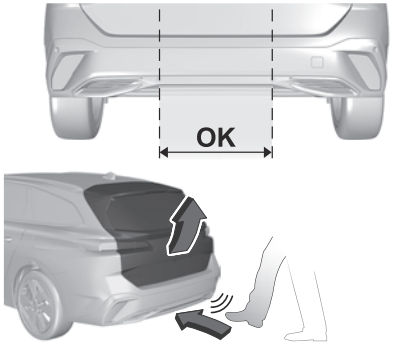

- Colóquese detrás del vehículo junto a la matrícula y realice un movimiento de "**pasar el pie**" por la zona de detección **"OK"**.

El movimiento de "**pasar el pie**" debe hacerse hacia delante, suavemente, no demasiado deprisa y con una trayectoria vertical de abajo arriba. Levante el pie lo suficiente y retírelo inmediatamente.

La detección del movimiento de **pasar el pie** se confirma mediante la iluminación de los intermitentes.

⚠ ADVERTENCIA

El movimiento de pasar el pie lateralmente no surte efecto. Si no se detecta el movimiento de pasar el pie, espere al menos 2 segundos antes de intentarlo de nuevo.
No pase el pie varias veces seguidas.

Si el portón trasero motorizado no ha comenzado a abrirse o cerrarse, compruebe que:

- La función está activada.
- Lleva consigo la llave electrónica, estando fuera del vehículo y próxima a la zona de reconocimiento.
- El movimiento de "**pasar el pie debajo**" se realizó en la zona de detección, suficientemente cerca del parachoques.
- El pie se retiró de debajo del parachoques con suficiente rapidez.

NOTA

Cuando el vehículo está bloqueado, la solicitud de abrir el portón trasero con esta función desbloquea el vehículo o solo el portón trasero si el desbloqueo selectivo está activado antes de abrir el portón trasero.

El cierre del portón trasero con la función "Acceso manos libres al portón trasero" le permite bloquear el vehículo.

Recomendaciones sobre la función manos libre (acceso manos libres al portón trasero)

Si no funciona, compruebe que la llave electrónica no ha quedado expuesta a una fuente de interferencia electromagnética (teléfono móvil, etc.).
Esta función puede desactivarse o no funcionar con normalidad si llueve o nieva.
La función puede verse alterada si se utiliza una prótesis de pierna.
En algunos casos, es posible que el portón trasero se abra o se cierre solo, en particular al:

- enganchar o desenganchar un remolque.
- accionar un enganche de remolque,
- montar o desmontar un portabicicletas.
- cargar o descargar bicicletas del portabicicletas.
- depositar o levantar algo detrás del vehículo.
- aproximarse un animal al parachoques trasero.
- lavar el vehículo.
- llevar a cabo el mantenimiento del vehículo.
- Acceder a la rueda de repuesto.

Para evitar este tipo de problemas de funcionamiento, aleje la llave electrónica de la zona de reconocimiento o desactive la función manos libres.

⚠ ADVERTENCIA

Dispositivo de enganche de remolque

La instalación de un dispositivo de remolcado puede in alterar el sistema de detección.

- Pase el pie por el lado derecho del enganche de remolque.

Memorización de una posición de apertura

Para limitar el ángulo de apertura de la compuerta trasera motorizada:

1. Lleve el portón trasero hasta la posición deseada manualmente o pulsando el botón.
2. Pulse durante más de 3 segundos el botón **C** o el mando exterior **B** (la memorización se confirma mediante una breve señal acústica).

Una nueva operación de memorización cancela la anterior.

ⓘ NOTA

La memorización no está disponible hasta que la altura de la apertura no sea igual o superior a 1 metro desde la posición inferior a la superior del portón trasero.

Funcionamiento manual

El portón trasero puede maniobrarse a mano, incluso con el funcionamiento motorizado activado.

El portón trasero debe estar inmóvil.

- Desplace el portón trasero tan lenta y suavemente como sea posible.

Al abrir y cerrar manualmente el portón trasero motorizado, no se cuenta con la ayuda de los resortes de gas.
Es por tanto normal que haya resistencia al abrir y cerrar.

ⓘ NOTA

En el caso de sobrecalentamiento del motor

En caso de maniobras sucesivas de apertura y cierre del portón trasero motorizado, puede que el recalentamiento del motor eléctrico impida la apertura o el cierre.
Espere al menos 10 minutos para que el motor eléctrico se enfríe antes de volver a operar la puerta levadiza.
Si no puede esperar, manióbrelo manualmente.

Cierre manual del portón trasero motorizado en caso de avería

Esta operación **solo es necesaria en caso de avería o desinicialización/pérdida del motor del portón trasero.**

Si el origen del fallo es la batería, se recomienda recargarla o sustituirla con el portón trasero **cerrado.**

En tal caso, es posible que sea necesaria una fuerza considerable para cerrar el portón trasero.

- Ciérrelo suavemente, sin dar portazo, tan despacio como sea posible, empujando sobre el centro del portón trasero.

⚠ ADVERTENCIA

No baje el portón trasero empujando por uno de sus lado, podría estropearse.

Precauciones de uso

ⓘ NOTA

En condiciones invernales

Para evitar problema de funcionamiento, retire la nieve o espere a que el hielo se derrita antes de accionar la apertura motorizada del portón trasero.

ⓘ NOTA

Durante el lavado

Cuando lave el vehículo en un túnel de lavado automático, no olvide bloquearlo y alejarse del vehículo para evitar el riesgo de que se abra accidentalmente.

Ventanillas

Elevalunas eléctricos

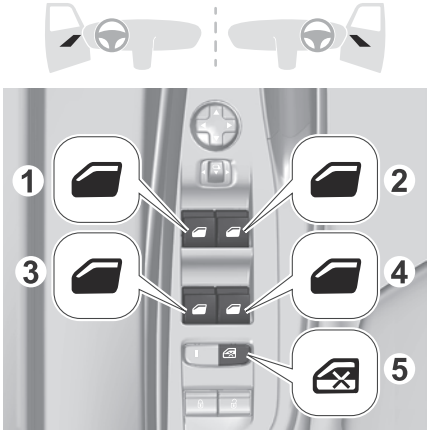

1. Delantero izquierda.
2. Delantero derecha.
3. Trasero izquierdo.
4. Trasero derecho.
5. Desactivación de los mandos elevalunas eléctricos ubicados junto a los asientos traseros Bloqueo de las puertas traseras (según versión).

Funcionamiento manual

- Para abrir o cerrar la ventanilla, pulse o tire del interruptor sin rebasar el punto de resistencia. La ventanilla se detiene en cuanto suelte el interruptor.

Funcionamiento automático

- Para abrir o cerrar la ventanilla, pulse o tire del interruptor venciendo su punto de resistencia: la ventanilla se abre o cierra totalmente al soltar el interruptor.

Si se vuelve a accionar el interruptor, se interrumpe el movimiento de la ventanilla.

NOTA

Los mandos de los elevalunas se mantienen operativos durante unos 45 segundos después de quitar el contacto o de cerrar el vehículo.
Transcurrido ese tiempo los mandos se desactivan.
Pare reactivarlos, ponga el contacto o abra el vehículo.

Antipinzamiento

Si la ventanilla encuentra un obstáculo mientras sube se detiene y baja parcialmente de forma inmediata.

NOTA

Omisión del antipinzamiento

Después de activar el antipinzamiento, compruebe que no haya obstáculos que bloqueen el movimiento de la ventana.
Intente cerrar la ventana de nuevo.
Si el cierre de la ventana es interrumpido por el antipinzamiento 3 veces seguidas (máx. 10 segundos entre cada acción), la función antipinzamiento queda inoperativa.
Sin esta protección, la ventanilla solo puede cerrarse manualmente: ¡riesgo de lesiones!

Desactivación de los mandos traseros de los elevalunas eléctricos traseros



- Para la seguridad de sus hijos, pulse el mando **5** para desactivar los elevalunas eléctricos traseros.

La luz indicadora del botón se enciende, acompañada de un mensaje que confirma la activación.
Con el contacto dado, permanece encendido mientras que el seguro para niños esté activado.
Los elevalunas eléctricos traseros pueden seguir controlándose con los mandos del conductor.

Reinicialización de los elevalunas eléctricos

Tras volver a conectar la batería o en el caso de un desplazamiento anormal de la ventanilla, debe reinicializarse la función antipinzamiento.

NOTA

El cierre automático de las ventanillas ya no está disponible, solo es posible el cierre manual.
El cierre a distancia de las ventanillas con la llave electrónica tampoco está disponible en este caso.

La función antipinzamiento está inoperable durante la siguiente secuencia de funcionamiento.

En cada ventanilla:

1. Pulse el mando hasta que la ventanilla esté totalmente cerrada.
2. Suelte el mando y, a continuación, vuélvalo a pulsar durante al menos un segundo.

ADVERTENCIA

Si un elevalunas eléctrico encuentra un obstáculo durante la operación, se debe invertir el movimiento de la ventanilla. Para hacerlo, pulse el mando pertinente.
Cuando el conductor accione los mandos del elevalunas eléctrico de los pasajeros, debe asegurarse de que nada impida que la ventanilla se cierre correctamente.
Es importante asegurarse que los pasajeros utilizan correctamente los elevalunas. Preste especial atención a los niños cuando accione las ventanillas.
Tenga en cuenta los pasajeros y otras personas presentes al cerrar las ventanillas mediante la llave o el sistema "Acceso y arranque sin llave".
No saque la cabeza o los brazos por las ventanillas abiertas con el vehículo circulando, ya que existe el riesgo de sufrir lesiones graves.

Ventanilla trasera

Luneta térmica trasera

El desempañado y desescarchado solo funciona con el motor en marcha.
Según versión, también desempaña y desescarcha los retrovisores exteriores.



- Pulse este botón para activar o desactivar la función (confirmación mediante el encendido o apagado del testigo).

La función puede activarse sea cual sea la temperatura exterior.
La duración del funcionamiento depende de la temperatura exterior.
El desempañado/desescarchado se desconecta automáticamente para evitar un consumo excesivo de corriente eléctrica.

Parabrisas

ADVERTENCIA

En condiciones invernales, antes de iniciar la marcha, es necesario quitar la nieve o el hielo acumulados en el limpiaparabrisas alrededor de la cámara.
En caso contrario, puede verse afectado el funcionamiento del equipamiento que utiliza la cámara.

Parabrisas calefactado

(Según las versiones)

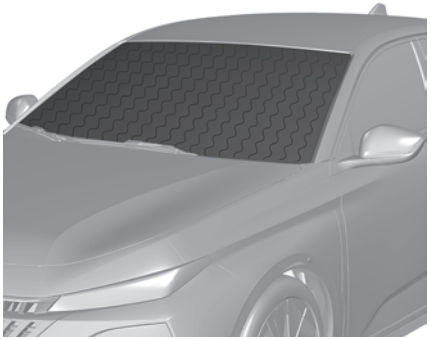

Cuando hace frío, esta función calienta todo el parabrisas y complementa el programa de visibilidad automática para acelerar la evacuación de los elementos que interfieren en la visibilidad (por ejemplo, rocío, niebla, escarcha, nieve), situados a ambos lados del parabrisas.

Puede utilizarse tanto antes de iniciar la marcha como al circular.

Encendido/apagado



- Con el motor en marcha, pulse este botón para activar/desactivar la función (confirmado por un testigo luminoso).

La duración del funcionamiento depende de la temperatura exterior.
La función se desactiva automáticamente para evitar un consumo excesivo de corriente.

Desempañado/desescarchado delantero

Este modo permite desempañar o descongelar el parabrisas y las ventanillas laterales lo más rápidamente posible.



- Pulse este botón en la **Barra de mandos centrales** para activar o desactivar el modo (confirmado por la iluminación o el apagado del testigo).

El modo gestiona automáticamente el aire acondicionado, el caudal de aire, la entrada de aire y distribuye la ventilación de forma óptima por el parabrisas y las ventanillas laterales.

El caudal de aire se puede cambiar manualmente sin necesidad de desactivar este modo.

NOTA

Con Stop & Start, cuando el desempañado está activo, el modo STOP no está disponible.

Parasol

- Con el contacto puesto, levante la tapa de protección. Dependiendo de la versión, el espejo se ilumina automáticamente.

El parasol tiene también un portatarjetas.

Retrovisores

Retrovisores exteriores manuales

ADVERTENCIA

Por motivos de seguridad, los retrovisores deben ajustarse para reducir los "ángulos muertos". Los objetos que se ven en el retrovisor están en realidad más cerca de lo que parecen. Tenga esto en cuenta para calcular correctamente la distancia con respecto a los vehículos que se acerquen por detrás.

Retrovisores exteriores eléctricos

Retrovisores

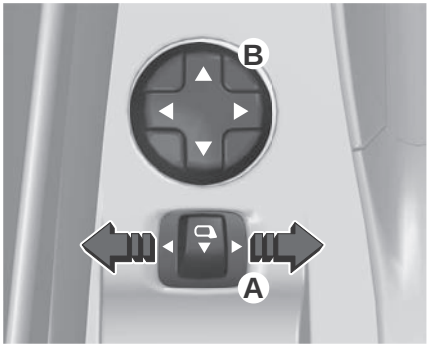

- Mueva el mando **A** hacia la derecha o hacia la izquierda para seleccionar el retrovisor correspondiente.
- Mueva el mando **B** en cualquiera de las cuatro direcciones para realizar el ajuste.
- Vuelva a colocar el mando **A** en su posición central.

Espejos retrovisores plegables

Plegado manual

Los retrovisores exteriores se pueden plegar manualmente (entorpecimiento para estacionar, garaje estrecho, etc.).

- Empuje el retrovisor hacia el vehículo.

Plegado eléctrico

Según equipamiento, los retrovisores exteriores se pliegan de forma eléctrica.

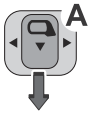

1. Desde el interior, con el contacto puesto, coloque el mando **A** en posición central.
2. Tire del mando **A** hacia atrás.
3. Bloquee el vehículo desde el exterior.

NOTA

Si los retrovisores se han plegado con el mando **A**, no se desplegarán al desbloquear el vehículo.

Despliegue eléctrico

- Desde el exterior: desbloquee el vehículo.
- Desde el interior: con el contacto dado, coloque el mando **A** en la posición central y, a continuación, tire de él hacia atrás.

NOTA

El plegado o desplegado automático de los retrovisores exteriores se configura en la aplicación **Ajustes > Vehículo** de la pantalla táctil.

Pliegue los retrovisores antes de utilizar el túnel de lavado automático.

Inclinación automática al introducir la marcha atrás

Según versión, esta función permite inclinar automáticamente los retrovisores exteriores para ayudar en las maniobras de estacionamiento marcha atrás.
Con el motor en marcha, al engranar la marcha atrás, los espejos se inclinan hacia abajo. Cada uno vuelve a su posición original:

- Unos segundos después de desengranar la marcha atrás.
- Cuando el vehículo supera los 10 km/h (6 mph).
- Al apagar el motor.

Se puede activar o desactivar en la aplicación **Ajuses > Vehículo** de la pantalla táctil.

NOTA

La inclinación de los espejos es diferente en ambos lados. Es más importante en el lado del pasajero para mostrar más del suelo.

Retrovisores térmicos

El desempañado/desescarchado de los retrovisores exteriores funcionan con el desempañado/desescarchado de la luneta trasera.

Para obtener más información sobre el **Desempañado/desescarchado de la luneta trasera**, consulte el apartado correspondiente.

Espejos convexos

La forma del espejo hace que los objetos parezcan más pequeños, lo que afecta a la apreciación de las distancias.

Retrovisor interior



El sistema electrocrómico emplea un sensor que detecta el nivel de luminosidad exterior y la procedente de la parte trasera del vehículo, con el fin de conmutar automática y gradualmente entre el uso diurno y nocturno.

NOTA

Para garantizar una visibilidad óptima durante las maniobras, el retrovisor se ilu-

mina automáticamente al activar la marcha atrás.
El sistema no funcionará si la carga del maletero supera la altura de la cubierta del maletero o si hay objetos colocados sobre dicha cubierta.

Reposacabezas

Posición del reposacabezas

⚠ ADVERTENCIA

Conduzca solamente con el reposacabezas situado en la posición adecuada.

El borde superior del reposacabezas debe estar alineado con la parte superior de su cabeza. Si esto no es posible, ajústelo en la posición más alta para ocupantes muy altos, o en la posición más baja para personas más bajas.

Reposacabezas delanteros

Ajuste de la altura

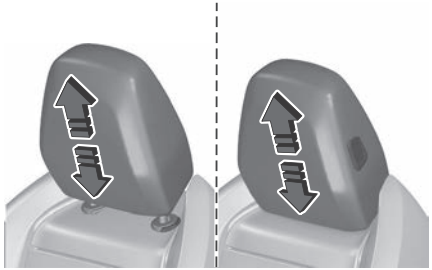

Hacia arriba

- Tire del reposacabezas hacia arriba hasta la posición deseada. Sentirá que el reposacabezas se encaja en la posición.

Hacia abajo

- Según equipación, apriete la pestaña **A** o el botón **B** y, a continuación, sin dejar de apretar, baje el reposacabezas.

ⓘ NOTA

Para un ajuste correcto del reposacabezas, la parte superior debe estar al mismo nivel que la parte superior de la cabeza del ocupante.

Desmontaje de un reposacabezas

1. Levante el reposacabezas al máximo.
2. Presione la pestaña **A** para liberar el reposacabezas y levántelo completamente.
3. Guarde el reposacabezas de forma segura.

Montaje de un reposacabezas

1. Introduzca las varillas del reposacabezas en las guías del respaldo correspondiente.
2. Empuje el reposacabezas totalmente hacia abajo.
3. Presione la pestaña **A** para liberar el reposacabezas y empújelo hacia abajo.
4. Proceda al ajuste de la altura del reposacabezas.

⚠ ADVERTENCIA

No circule nunca con los reposacabezas desmontados; deben estar montados en su sitio y regulados en función del ocupante del asiento.

Reposacabezas traseros

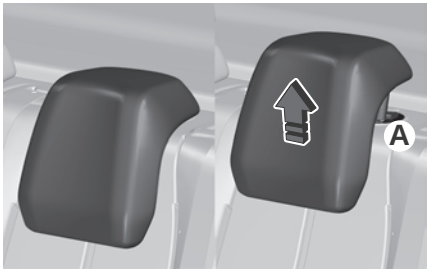

Cuentan con dos posiciones:

- Una **posición alta**, en caso de utilización del asiento:
  - Levante el reposacabezas al máximo.
- Una **posición baja**, de almacenamiento, cuando el asiento no se utiliza:
  - Presione la pestaña **A** para liberar el reposacabezas y empújelo hacia abajo.

Los reposacabezas traseros pueden desmontarse.

Desmontaje de un reposacabezas

1. Desbloquee el respaldo con el mando **1**.
2. Incline el respaldo ligeramente hacia delante.
3. Levante el reposacabezas al máximo.
4. Presione la pestaña **A** para liberar el reposacabezas y retírelo completamente.

Montaje de un reposacabezas

1. Inserte las varillas del reposacabezas en las guías del respaldo correspondiente.
2. Empuje el reposacabezas totalmente hacia abajo.
3. Presione la pestaña **A** para liberar el reposacabezas y empújelo hacia abajo.

⚠ ADVERTENCIA

Nunca circule con los reposacabezas desmontados si viajan pasajeros en los asientos traseros. Los reposacabezas deben estar montados y en posición alta.

El reposacabezas del asiento central no puede instalarse en un asiento lateral, y a la inversa.

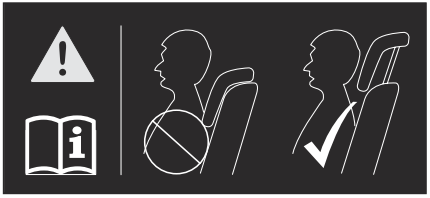

Asientos

Posición asiento delantero

⚠ PELIGRO

No se siente a menos de 25 cm del volante para permitir el despliegue del airbag de seguridad.

⚠ ADVERTENCIA

Por razones de seguridad, el ajuste solo debe realizarse con el vehículo parado.

⚠ ADVERTENCIA

Antes de mover el asiento hacia atrás, asegúrese de que no haya personas u objetos que puedan impedir el desplazamiento completo del asiento. En caso de haber pasajeros en los asientos traseros, existe el riesgo de que estos puedan quedar atrapados o sufrir algún pellizco o bien de que el asiento se atasque si hay objetos grandes situados en el suelo detrás del asiento.

⚠ ADVERTENCIA

Una vez realizados estos ajustes, compruebe que desde su posición de conducción vea bien el cuadro de instrumentos.

Posición correcta al volante

La adopción de una buena posición de conducción contribuye a mejorar la comodidad y protección del conductor.
Esto también optimiza la visibilidad interior y exterior así como la accesibilidad a los mandos.
Algunos ajustes del asiento descritos en esta sección dependen del nivel de acabado y del país de comercialización del vehículo.

Lado del conductor

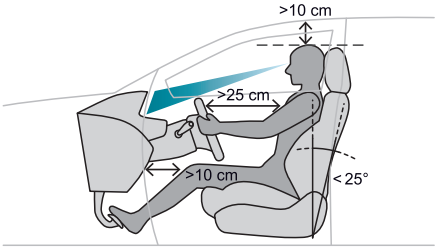

- Siéntese hacia atrás del asiento, con la pelvis, la espalda y los hombros pegados contra el respaldo.
- Regule la altura del cojín del asiento de modo que sus ojos queden nivelados con el centro del parabrisas.
- La cabeza debe encontrarse a una distancia mínima de 10 cm del techo.
- Ajuste la posición longitudinal del asiento de manera que pueda pisar a fondo los pedales con las piernas ligeramente flexionadas.
- La distancia entre las rodillas y el salpicadero debe ser de al menos 10 cm para un cómodo acceso a los mandos del salpicadero.
- Ajuste el ángulo del respaldo en la posición más vertical posible, y nunca con una inclinación mayor de 25°.
- Ajuste el reposacabezas de manera que el borde superior se encuentre a la altura de la parte superior de la cabeza.
- Ajuste la longitud del cojín de asiento para apoyar los muslos.
- Ajuste el apoyo lumbar de forma que se adapte a la columna vertebral.
- Ajuste la distancia del volante para que esté al menos a 25 cm del esternón y pueda sujetarlo con los brazos ligeramente flexionados.
- Ajuste la altura del volante de modo que no se interponga a la información mostrada en el cuadro de instrumentos.

⚠ ADVERTENCIA

Como medida de seguridad, ajuste los asientos solo con el vehículo parado.

ⓘ NOTA

Asientos con ajuste eléctrico

Dé el contacto para poder realizar los ajustes.

Lado del acompañante

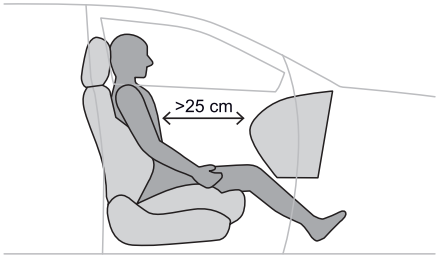

- Siéntese hacia atrás del asiento, con la pelvis, la espalda y los hombros pegados contra el respaldo.
- Ajuste la posición longitudinal del asiento de manera que esté a una distancia de al menos 25 cm con respecto al salpicadero.
- Ajuste el reposacabezas de manera que el borde superior se encuentre a la altura de la parte superior de la cabeza.

Antes de iniciar la marcha

1. Ajuste los retrovisores exteriores e interior de manera que se reduzcan los ángulos muertos.
2. Abróchese el cinturón de seguridad: coloque la correa diagonal del cinturón en el centro del hombro y ajuste la correa que queda a la altura del vientre de modo que quede correctamente tensada sobre la pelvis.
3. Asegúrese de que los demás pasajeros se han abrochado correctamente el cinturón.

ⓘ NOTA

Retrovisores exteriores eléctricos

Dé el contacto para poder realizar los ajustes.

Al conducir

Mantenga una buena posición de conducción y sujete el volante con las dos manos en una posición "9:15 h", de manera que pueda acceder rápidamente a los mandos situados detrás del volante y cerca de este.

⚠ ADVERTENCIA

No ajuste nunca los asientos ni el volante durante la conducción. Mantén siempre los pies en el suelo.

Asientos delanteros manuales

Ajuste longitudinal



1. Levante la barra de mando y deslice el asiento hacia delante o hacia atrás.
2. Suelte la barra de mandos para bloquear la posición del asiento en una de las muescas.

Altura

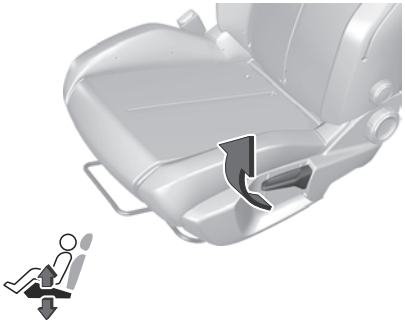

- Tire del mando hacia arriba para subir o empújelo hacia abajo para bajar, hasta obtener la posición deseada.

Ángulo del respaldo

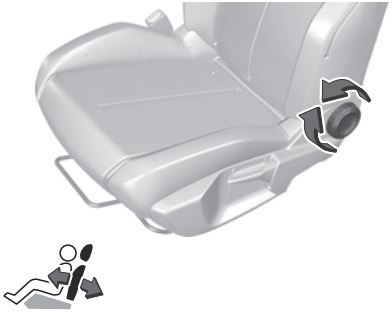

- Gire la ruedecilla para obtener el ángulo deseado.

Lumbar

(Según las versiones)

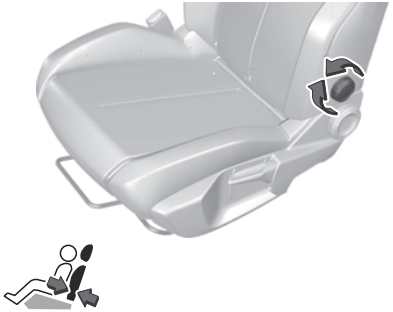

- Gire la ruedecilla hasta obtener el nivel de apoyo lumbar deseado.

Asientos delanteros eléctricos

Ajuste longitudinal



- Empuje el mando hacia delante o hacia atrás para deslizar el asiento.

Altura e inclinación del cojín

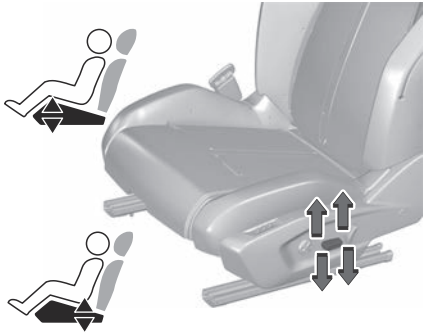

- Incline la parte trasera del mando hacia arriba o hacia abajo para obtener la altura deseada.
- Incline la parte delantera del mando hacia arriba o hacia abajo para obtener la inclinación deseada.

Inclinación del respaldo

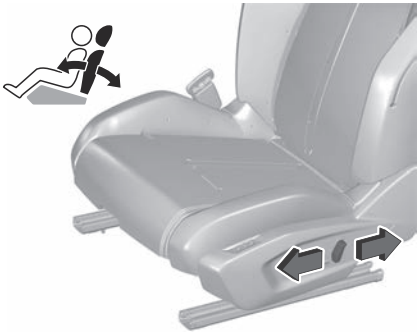

- Incline el mando hacia delante o hacia atrás.

Apoyo lumbar



El mando permite ajustar independientemente la profundidad y la altura del apoyo lumbar.

- Mantenga accionado el mando en la parte delantera o trasera para aumentar o reducir el apoyo lumbar.
- Mantenga accionado el mando en la parte superior o inferior para subir o bajar el apoyo lumbar.

Memorización de las posiciones de conducción

Esta función, asociada a los ajustes eléctricos del asiento del conductor, permite memorizar dos posiciones de conducción, para facilitar estos ajustes en caso de cambio frecuente de conductor.
Registra los ajustes eléctricos realizados en el asiento y los retrovisores exteriores (según versión).



Con los botones 1/2/M

1. Entre en el vehículo y dé el contacto.
2. Regule la posición del asiento y los retrovisores exteriores.
3. Pulse el botón **M** y, en el plazo de 4 segundos, pulse el botón **1** o **2**.

Una señal acústica confirma la memorización.
La memorización de una nueva posición anula la anterior.

Recuperación de una posición memorizada

⚠ ADVERTENCIA

Durante el desplazamiento del asiento, asegúrese de que nadie ni nada obstaculice el movimiento automático del asiento.

Con el contacto dado o el motor en marcha

- Pulse el botón **1** o **2** para recuperar la posición correspondiente.

Una señal acústica indica el fin del ajuste.
Puede interrumpir el movimiento en curso pulsando los botón **M**, **1** o **2**, o si utiliza uno de los mandos de ajuste del asiento.
Durante la circulación no es posible recuperar una posición memorizada.
La recuperación de las posiciones memorizadas se desactiva 45 segundos después de quitar el contacto.

Asientos calefactados

(Según las versiones)
La función de calefacción se activa solo con el motor en marcha y con una temperatura exterior inferior a 20 ºC.

Sin i-Toggles



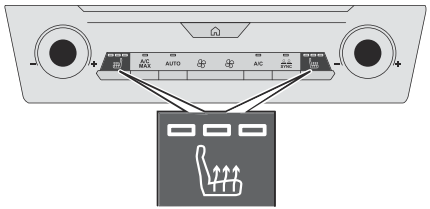

- Pulse el botón correspondiente al asiento.
- Cada pulsación modifica el nivel de calor. Se enciende el número correspondiente de los indicadores luminosos.
- Para apagar la calefacción, pulse el botón hasta que todas las luces indicadoras se apaguen.

El estado del sistema se memoriza al quitar el contacto.

Con i-Toggles

Activación/Desactivación



En la aplicación de la pantalla táctil **Asientos**, seleccione la pestaña **Asientos**.

- Seleccione el asiento del conductor o del acompañante.

Se muestra la página correspondiente con el último ajuste programado.



Si el ajuste es adecuado, pulse para activar o desactivar la función en la aplicación **Asientos**.

Si no se realiza ninguna acción, la pantalla vuelve a su estado inicial.
El estado de la función no se memoriza al quitar el contacto.

Cambiar los ajustes

- En la página **Asientos**, seleccione el asiento en cuestión.
- Seleccione una intensidad entre los tres niveles preestablecidos: **"1"** (Bajo),**"2"** (Normal) o**"3"** (Alto).

Los ajustes quedan memorizados al desconectar el encendido.

No utilice la función cuando el asiento no esté ocupado.
Reduzca lo antes posible la intensidad del calefactado.
Cuando el asiento y el habitáculo han alcanzado una temperatura conveniente, apague

esta función: una reducción del consumo eléctrico también disminuye el consumo de energía.

⚠ ADVERTENCIA

Se desaconseja un uso prolongado de los asientos térmicos para las personas con piel sensible.
Existe el riesgo de sufrir quemaduras en el caso de las personas cuya percepción del calor esté alterada (por ejemplo, enfermedad, medicación...).
Para mantener la esterilla térmica intacta y evitar un cortocircuito:
– No coloque objetos pesados o afilados sobre el asiento.
– No se suba de rodillas ni de pie al asiento.
– No derrame líquidos en el asiento.
– No utilice nunca la función de calefacción si el asiento está húmedo.

Asientos con masaje

(Según las versiones)
Sistema que permite seleccionar el tipo de masaje y ajustar su intensidad.
Este sistema funciona cuando el motor está en marcha así como en modo STOP de Stop and Start.

Activación/Desactivación



En la aplicación de la pantalla táctil **Asientos**, seleccione la pestaña **Asientos**.

- Seleccione el asiento del conductor o del acompañante.

Se muestra la página correspondiente con el último ajuste programado.



Si el ajuste es adecuado, pulse para activar o desactivar la función en la aplicación **Asientos**.

Si no se realiza ninguna acción, la pantalla vuelve a su estado inicial.
El estado de la función no se memoriza al quitar el contacto.

Cambiar los ajustes

- En la página Masaje, seleccione el asiento en cuestión.
- Seleccione una intensidad de masaje entre los tres niveles preestablecidos: "**1**" (Bajo),"**2**" (Normal) o"**3**" (Alto).
- Seleccione otro tipo de masaje de entre los propuestos.

Las modificaciones se tienen en cuenta de inmediato y se memorizan al quitar el contacto.
Una vez activado, el sistema inicia un ciclo de masaje de una hora, compuesto por secuencias de 6 minutos de masaje seguidos de 3 minutos de pausa.
El sistema se para automáticamente al final del ciclo.

Plegado de los asientos traseros

Abatimiento de los respaldos

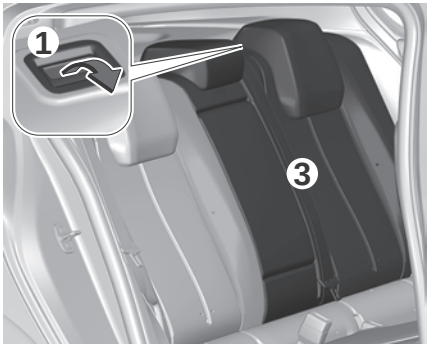

Cada parte del respaldo incluye uno o dos mandos de desbloqueo:

- Un agarre **1** en el borde exterior del respaldo.
- Una palanca **2** en el embellecedor lateral del maletero (familiar).

⚠ ADVERTENCIA

Los respaldos sólo se deben manipular con el vehículo detenido.

Primeros pasos:

1. Baje los reposacabezas o retírelos con cargas pesadas.
2. Levante el reposabrazos trasero.
3. Si es necesario, desplace hacia delante los asientos delanteros.

4. Compruebe que nada ni nadie pueda interferir en el abatimiento de los respaldos (por ejemplo, ropa, equipaje...).
5. Compruebe que los cinturones de seguridad laterales estén correctamente colocados planos a lo largo de los respaldos.

NOTA

El abatimiento del respaldo va acompañado de una ligera bajada del cojín de asiento correspondiente.
Para obtener una superficie plana, es necesario colocar el suelo regulable del maletero en la posición alta.
El indicador rojo de la empuñadura de desbloqueo es visible al liberar el respaldo.

Desde el habitáculo

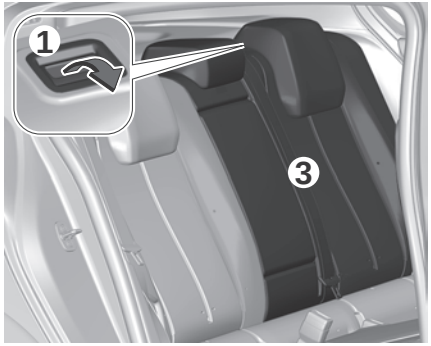

1. Presione la palanca de liberación del respaldo **1**.

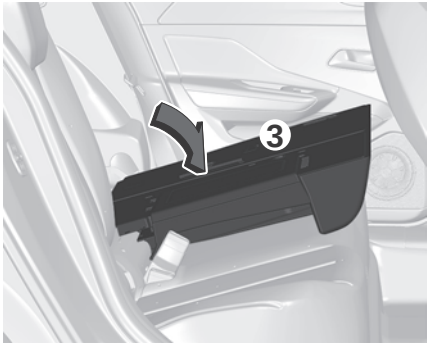

2. Acompañe el respaldo **3** hasta la horizontal.

Desde el maletero (familiar)

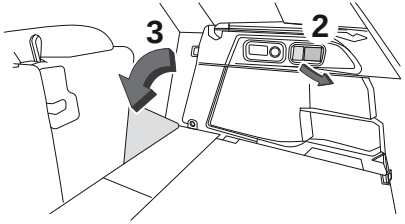

- Tire de la palanca de desbloqueo del respaldo **2** hacia usted.

El respaldo **3** se abate completamente sobre el cojín.

NOTA

En el lado izquierdo, la palanca se emplea también para abatir la sección central del respaldo.

Respaldo central (familiar)

La parte central del respaldo se puede abatir independientemente de las partes laterales.

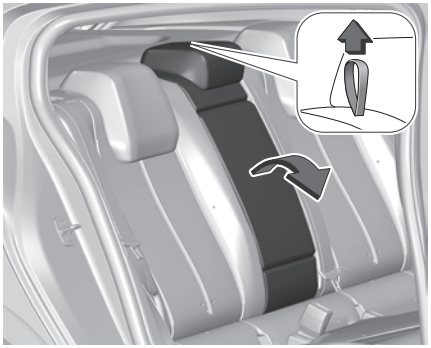

- Compruebe primero que el reposabrazos trasero no esté bajado y que el reposacabezas central no esté levantado.
- Desde el interior del habitáculo o desde el maletero, tire de la correa para desbloquearlo.
- Pliegue el respaldo completamente contra el cojín del asiento.
- Al volverlo a su posición, levante completamente el respaldo hasta su bloqueo.

Reposicionamiento de los respaldos

⚠ ADVERTENCIA

Compruebe previamente que los cinturones de seguridad laterales estén correctamente colocados verticalmente planos junto a las anillas de bloqueo de los respaldos.

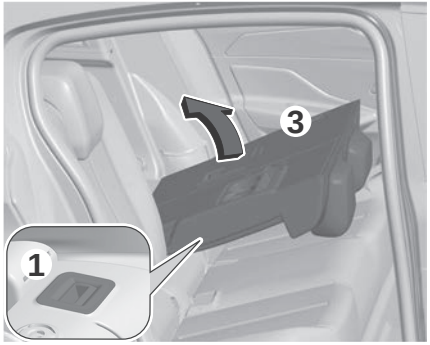

1. Enderece el respaldo **3** y empújelo con firmeza para bloquearlo.
2. Verifique que el indicador rojo de la empuñadura **1** de desbloqueo no quede visible.
3. Compruebe que los cinturones de seguridad laterales no se han quedado pinzados durante la operación.

⚠ ADVERTENCIA

Tenga en cuenta que un respaldo bloqueado incorrectamente compromete la seguridad de los pasajeros en caso de frenado brusco o accidente.
El contenido del maletero puede salir proyectado hacia la parte delantera del vehículo y podría causar heridas graves.

Reposabrazos trasero



El reposabrazos tiene dos portavasos.
Los soporte para bebidas cuentan con un reductor desmontable para adaptarse al diámetro de latas y vasos.
El portabolígrafos puede también albergar un smartphone.

Cinturones de seguridad

⚠ ADVERTENCIA

Antes de iniciar la marcha, el conductor debe asegurarse de que los pasajeros estén utilizando correctamente los cinturones de seguridad y de que todos ellos estén bien abrochados. El cinturón de seguridad debe estar abrochando siempre que esté sentado en el vehículo, incluso en los trayectos cortos. No invierte los enganche de los cinturones, ya que de lo contrario no cumplirán adecuadamente su función. Para garantizar el funcionamiento adecuado de los enganches de los cinturones, asegúrese de que no haya cuerpos extraños (por ejemplo, monedas) antes de abrocharlos. Antes y después de su uso, asegúrese de que el cinturón esté correctamente recogido. Después de abatir o desplazar un asiento o la banqueta trasera, asegúrese de que el cinturón quede correctamente colocado y recogido.

Cinturones de seguridad Introducción

⚠ ADVERTENCIA

Abróchese el cinturón de seguridad antes de cada viaje.
En caso de accidente, las personas, que no lleven los cinturones de seguridad, ponen en peligro la vida de los demás ocupantes del vehículo y la suya.

Carrete de inercia

Los cinturones de seguridad están equipados con un carrete de inercia que permite adaptar la longitud de la correa automáticamente a la talla del usuario. El cinturón de seguridad

se recoge automáticamente en su alojamiento cuando no se usa.
Los carretes de inercia cuentan con un dispositivo que bloquea automáticamente la correa si se produce una colisión, un frenado de emergencia o un vuelco del vehículo. Para desbloquearla, tire con firmeza de la correa y suéltela para que se enrolle ligeramente.

Pretensado pirotécnico.

Este sistema mejora la seguridad en caso de colisión frontal o lateral.
En función de la gravedad del impacto, el sistema de pretensión pirotécnica tensa instantáneamente el cinturón contra el cuerpo del ocupante del asiento.
Los cinturones con pretensor pirotécnico están activos cuando el contacto está dado.

Sistema limitador de esfuerzo progresivo

Este sistema atenúa la presión del cinturón contra el tórax del ocupante, teniendo en cuenta su estatura, mejorando así su protección.

⚠ ADVERTENCIA

En caso de colisión

En función de la naturaleza y la gravedad de los impactos, el dispositivo pirotécnico puede activarse antes e independientemente del despliegue del airbag. La activación de los pretensores va acompañada de un ligero desprendimiento de humo inofensivo y de un ruido, debidos a la activación del cartucho pirotécnico integrado en el sistema.

En todos los casos, el testigo de alerta del airbag se enciende.
Después de sufrir una colisión, lleve el vehículo a un concesionario autorizado o a un taller cualificado para revisar y, llegado el caso, sustituir el sistema de los cinturones de seguridad.

Cinturones de seguridad delanteros

Los cinturones de seguridad delanteros están equipados con un sistema de pretensión pirotécnica y un sistema de limitación de esfuerzo progresivo.

Cinturones de seguridad traseros

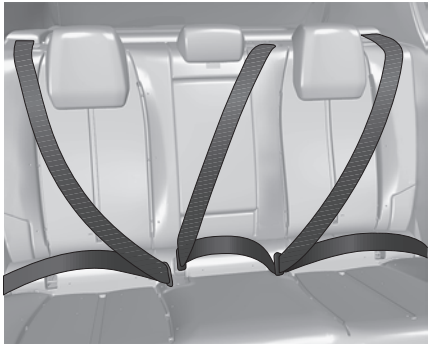

Los asientos traseros cuentan con cinturones de seguridad de tres puntos con carrete de inercia.

Las plazas laterales están equipadas con un sistema de pretensión pirotécnica y con un limitador de esfuerzo.

Abrochado

1. Tire de la correa e inserte la hebilla en el enganche.
2. Compruebe que el cinturón de seguridad está ajustado correctamente tirando de la correa.

Desabrochado

1. Pulse el botón rojo del enganche.
2. Guíe el movimiento del cinturón mientras se enrolla.

Alertas de cinturón no abrochado o desabrochado



1. Indicador luminoso del cinturón de seguridad delantero izquierdo
2. Indicador luminoso del cinturón de seguridad delantero derecho
3. Indicador luminoso del cinturón de seguridad trasero izquierdo
4. Luz indicadora del cinturón de seguridad central trasero
5. Indicador luminoso del cinturón de seguridad trasero derecho

Testigo de alerta de no abrochado

Se enciende en rojo tanto en el cuadro de instrumentos como en la pantalla de testigos de alerta de los cinturones, una vez que el sistema detecta que un cinturón no está abrochado o se ha desabrochado.

Alerta de cinturón delantero no abrochado



Cuando se enciende el contacto, si el conductor o el pasajero delantero no se han abrochado el cinturón de seguridad, la luz indicadora correspondiente (**1** o **2**) se enciende en rojo.

A una velocidad superior a 20 km/h (12 mph), el testigo de alerta y el indicador luminoso correspondiente parpadean en rojo, acompañados de una señal acústica durante unos 2 minutos. Una vez transcurrido este tiempo, la luz indicadora permanecerá encendida en rojo hasta que se abroche el cinturón de seguridad.

Alerta de cinturón trasero no abrochado



Cuando se enciende el contacto, si uno de los pasajeros traseros no se ha abrochado el cinturón de seguridad, la luz de advertencia correspondiente (**3**, **4** o **5**) se enciende en rojo durante 1 minuto.

Alerta de cinturón de seguridad desabrochado



Después de que se enciende el contacto, si el conductor o un pasajero se desabrochan el cinturón de seguridad, la luz indicadora correspondiente (**1**, **2**, **3**, **4** o **5**) se enciende en rojo.

CINTURÓN DE SEGURIDAD NO ABROCHADO

A una velocidad superior a 20 km/h (12 mph), el testigo de alerga y la luz indicadora correspondiente parpadean, acompañadas de una señal audible durante unos 2 minutos. Una vez transcurrido este tiempo, la luz indicadora permanecerá encendida hasta que vuelva a abrocharse el cinturón de seguridad.



Con el contacto dado, si el conductor o un pasajero se abrochan el cinturón de seguridad, el testigo de alerta correspondiente (**1**, **2**, **3**, **4** o **5**) se enciende en verde en la pantalla.



Con el contacto dado, si se detecta que uno de los asientos delanteros o traseros está desocupado, el testigo de alerta correspondiente (**2**, **3**, **4** o **5**) se enciende en gris en la pantalla.

Cuando dejan de haber alertas de cinturones no abrochados o desabrochados, los testigos de alerta verdes o grises permanecen encendidos durante unos 30 segundos, apagándose después.

⚠ ADVERTENCIA

Antes de iniciar la marcha, el conductor debe asegurarse de que los pasajeros estén utilizando correctamente los cinturones de seguridad y de que todos ellos estén bien abrochados. El cinturón de seguridad debe estar abrochando siempre que esté sentado en el vehículo, incluso en los trayectos cortos. No invierte los enganche de los cinturones, ya que de lo contrario no cumplirán adecuadamente su función. Para garantizar el funcionamiento adecuado de los enganches de los cinturones, asegúrese de que no haya cuerpos extraños (por ejemplo, monedas) antes de abrocharlos. Antes y después de su uso, asegúrese de que el cinturón esté correctamente recogido. Después de abatir o desplazar un asiento o la banqueta trasera, asegúrese de que el cinturón quede correctamente colocado y recogido.

⚠ ADVERTENCIA

Instalación

La parte de la correa debe colocarse lo más baja posible sobre la pelvis. La parte alta debe pasar por el hueco del hombro. Para ser eficaz, un cinturón de seguridad:

- Debe estar tensado lo más cerca posible del cuerpo.
- Debe colocarse tirando por delante del cuerpo con un movimiento regular, comprobando que no se tuerce.
- Debe sujetar a una sola persona.
- No debe mostrar indicios de desgaste o deterioro.
- No debe transformarse ni modificarse, a fin de no alterar su eficacia.

⚠ ADVERTENCIA

Recomendaciones para niños.

Utilice una silla infantil adecuada si el pasajero tiene menos de 12 años o mide menos de un 1,5 metros.
Nunca utilice el mismo cinturón para sujetar a más de un niño.
Nunca lleve a un niño sentado en sus rodillas.

Para obtener más información sobre las **Sillas infantiles**, consulte el apartado correspondiente.

⚠ ADVERTENCIA

Mantenimiento

En cumplimiento de la normativa de seguridad vigente, para realizar cualquier tipo de intervención en los cinturones de seguridad del vehículo, acuda a un taller cualificado que disponga de las competencias y el material adecuados, como los que puede proporcionarle un concesionario autorizado.
Lleve a revisar periódicamente los cinturones de seguridad a un concesionario o taller cualificado, sobre todo si las correas presentan signos de deterioro.
Limpie las correas de los cinturones de seguridad con agua jabonosa o con un producto limpiador de textiles, a la venta en los concesionarios autorizados.

Cinturones de seguridad de tres puntos

Los sistemas de retención infantil se pueden fijar utilizando un cinturón de seguridad de tres puntos. Después de abrochar el cinturón del sistema de retención infantil, es necesario tensar el cinturón de seguridad.

Sistema de airbags

⚠ PELIGRO

El sistema de airbags se despliega en un modo explosivo y las reparaciones pueden ser efectuadas solamente por personal cualificado.

⚠ PELIGRO

Añadir accesorios, que cambian el bastidor del vehículo, el sistema de parachoques, la altura, las chapas delanteras o laterales, puede impedir que el sistema de airbags funcione adecuadamente.
Asimismo, el funcionamiento del sistema de airbags puede verse afectado por el cambio de componentes en los asientos delanteros, los cinturones de seguridad, los sensores de los airbags y el módulo de diagnosis, el volante, el cuadro de instrumentos, las juntas internas de las puertas incluidos los altavoces, cualquier módulo airbag, el acabado del techo o pilares, los sensores delanteros, los sensores de impacto laterales o el cableado de los airbags.

⚠ ADVERTENCIA

Mantenga despejada el área donde el airbag se infla.

⚠ ADVERTENCIA

No coloque nada entre los pasajeros y los airbags (por ejemplo, un niño, un animal o un objeto) y no fije ni sujete nada cerca de los airbags o en su trayectoria, ya que esto podría ocasionar lesiones cuando se desplieguen.

No fije ni sujete nada en:

- El volante o el salpicadero.
- Los respaldos de los asientos (por ejemplo, prendas).
- El techo.

Introducción sobre el sistema de airbags

Información general

Este sistema diseñado para mejorar la seguridad de los pasajeros que ocupen los asientos delanteros y los laterales traseros en caso de un choque violento. Los airbags complementan el efecto de los cinturones de seguridad equipados con un sistema de limitación de esfuerzo.
Los detectores electrónicos registran y analizan los impactos frontales y laterales producidos en las zonas de detección de impacto:

- En caso de un impacto violento, los airbags se despliegan instantáneamente y contribuyen a una mayor protección de los ocupantes del vehículo. Inmediatamente después del impacto, los airbags se desinflan rápidamente para no obstaculizar la visibilidad ni la posible salida de los ocupantes.
- En caso de un impacto leve, un impacto trasero o determinadas circunstancias de vuelco, es posible que los airbags no se desplieguen. En esas situaciones solamente contará con la protección del cinturón de seguridad.

La gravedad del impacto depende de la naturaleza del obstáculo y de la velocidad del vehículo en el momento de la colisión.

⚠ ADVERTENCIA

Los airbags no funcionan al desconectar el encendido.

Este equipamiento solo se despliega una vez. Si se produce un segundo impacto (durante el mismo accidente o en otro), el airbag no se volverá a desplegar.

Zonas de detección de impacto

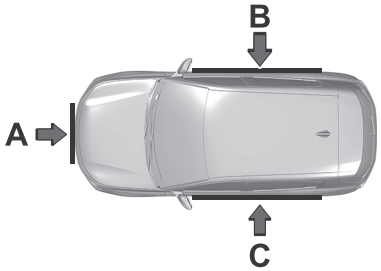

A. Zona de impacto frontal

B. Zona de impacto lateral

i NOTA

Cuando uno o más airbags despliegan, la detonación de la carga pirotécnica incorporada en el sistema hacer ruido y emite una pequeña cantidad de humo.
Este humo no es nocivo, pero puede causar irritación a personas sensibles.
El ruido de la detonación asociado al despliegue de uno o varios airbags puede ocasionar una ligera disminución de la capacidad auditiva durante un breve lapso de tiempo.

Airbags frontales

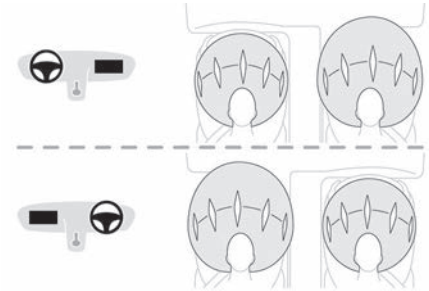

Este sistema protege al conductor y al acompañante en el caso de un choque frontal grave y limita el riesgo de sufrir lesiones en la cabeza y el pecho.
El airbag del conductor está instalado en el centro del volante; el del acompañante, en el salpicadero, encima de la guantera.

Despliegue

Se despliegan, excepto el airbag del acompañante si está desactivado[1], en caso de impacto frontal violento aplicado a toda o parte de la zona de impacto frontal **A**.

El airbag frontal se interpone entre el tórax y la cabeza del ocupante del vehículo y el volante, en el lado del conductor, y el salpicadero, en el lado del acompañante, para amortiguar su proyección hacia adelante.

Airbags laterales

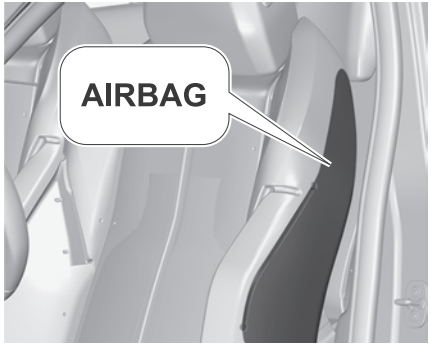

Este sistema protege al conductor y al acompañante en caso de choque lateral grave, limitando los riesgos de traumatismo en el tórax, entre la cadera y el hombro.
Los airbags laterales están integrados en el armazón del respaldo del asiento, en el lado de la puerta.

Despliegue

Los airbags laterales se despliegan en un lado en el caso de un impacto lateral considerable total o parcial contra la zona de impacto **B**.

El airbag lateral se infla entre el torso de los ocupantes del vehículo y el panel de la puerta correspondiente.

Airbags de cortina

Este sistema contribuye a reforzar la protección del conductor y de los ocupantes (excepto del ocupante de la plaza central del asiento trasero), en caso de choque lateral violento para limitar el riesgo de traumatismo en el lateral de la cabeza.
Los airbags de cortina están integrados en los montantes y en la parte superior del habitáculo.

Despliegue

Se despliega simultáneamente con el airbag lateral correspondiente en caso de colisión lateral grave aplicada a toda o parte de la zona de impacto lateral **B**.

El airbag de cortina se infla entre los ocupantes delanteros y traseros del vehículo y las ventanillas correspondientes.

Fallo de funcionamiento del sistema de airbags



En caso de fallo, este testigo de alerta se enciende en el cuadro de instrumentos.

Póngase en contacto con un concesionario o taller autorizado para inspeccionar el sistema.
Los airbags podrían no desplegarse en caso de impacto violento.

⚠ ADVERTENCIA

En caso de impacto o golpe ligero en el lateral del vehículo o en caso de vuelco, los airbags podrían no desplegarse.
En caso de colisión trasera o frontal, los airbags laterales no se desplegarán.

⚠ ADVERTENCIA

Para que los airbags sean plenamente eficaces, respete las siguientes medidas de seguridad.

Siéntese en posición erguida, con normalidad.
Abróchese el cinturón de seguridad y colóquelo correctamente.
No coloque nada entre los pasajeros y los airbags (por ejemplo, un niño, un animal o un objeto) y no fije ni pegue nada cerca de los airbags o en su trayectoria, ya que esto podría ocasionar lesiones cuando se desplieguen.
No modifique la disposición original del vehículo, en especial en el entorno directo de los airbags.
Incluso si se observan todas las precauciones mencionadas, no puede descartarse el riesgo de lesiones o de quemaduras leves en la cabeza, el tórax o los brazos cuando se despliega un airbag. La bolsa se infla casi instantáneamente (en pocos milisegundos) y luego se desinfla en el mismo

[1] Para más información sobre la Desactivación del airbag frontal del acompañante, consulte el apartado correspondiente.

tiempo, descargando el gas caliente por las aberturas previstas a tal efecto.
Después de un accidente o de recuperar el vehículo en caso de robo, es necesario realizar una revisión de los sistemas de airbag. Toda intervención debe realizarla exclusivamente un concesionario o taller cualificado.

⚠ ADVERTENCIA

Airbags frontales

No conduzca sujetando el volante por los radios ni apoyando las manos en la parte central del volante.
Los pasajeros no deben apoyar los pies en el salpicadero.
No fume, ya que el despliegue de los airbags puede provocar quemaduras o riesgo de lesiones con un cigarrillo o una pipa.
No desmonte ni perfore nunca el volante, ni lo golpee violentamente.
No fije ni sujete nada en el volante ni en el salpicadero, ya que podría provocar lesiones al desplegarse los airbags.

⚠ ADVERTENCIA

Airbags laterales

Utilice únicamente fundas de asiento homologadas compatibles con el despliegue de estos airbags. Para obtener información sobre la gama de fundas de asiento adecuadas para su vehículo, póngase en contacto con un concesionario de STELLANTIS.

No fije ni coloque nada en los respaldos de los asientos (por ejemplo, ropa), ya que se podrían producir lesiones en el tórax o el brazo al desplegarse el airbag.
No se siente con la parte superior del cuerpo más cerca de la puerta de lo necesario. Los paneles de las puertas delanteras del vehículo incluyen sensores de impacto lateral.
Una puerta dañada o cualquier intervención no autorizada o incorrecta (modificación o reparación) en las puertas delanteras o en su guarnecido interior puede comprometer el funcionamiento de estos sensores, dando lugar a un riesgo de fallo de funcionamiento de los airbags laterales. Toda intervención debe realizarla exclusivamente un concesionario o taller cualificado.

⚠ ADVERTENCIA

Airbags de cortina

No fije ni pegue nada en el techo, ya que se podrían producir lesiones en la cabeza al desplegarse el airbag de cortina.
No quite los asideros instalados en el techo.

Desactivación del airbag del acompañante

El airbag del acompañante debe ajustarse de acuerdo con el tipo de sistema de retención infantil utilizado. Siga la tabla de instalación de los sistemas de protección infantil. ⇨ 54

Los sistemas de airbags laterales y de airbags de cortina, los pretensores del cinturón y todos los sistemas de seguridad del conductor permanecerán activados. El sistema de airbag delantero del acompañante se puede desactivar mediante un interruptor accionado con la llave en el lado del acompañante, en el lado del salpicadero.

⚠ ADVERTENCIA

Desactive el airbag del acompañante solo en combinación con el uso de un sistema de retención infantil, sujeto a las instrucciones y restricciones de la Tabla de instalación de sistemas de protección infantil.
De lo contrario, subsiste el riesgo de lesiones mortales para el ocupante de un asiento con el airbag acompañante frontal desactivado.

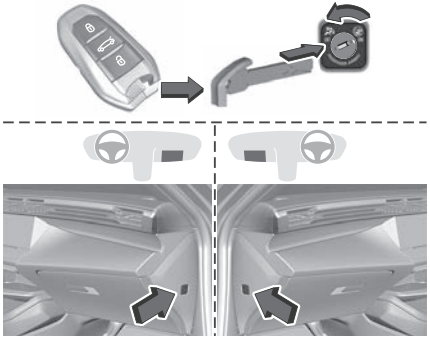

Utilice la llave del encendido para seleccionar la posición:

OFF 

El airbag del acompañante está desactivado y no se inflará en caso de colisión.
El indicador de control se ilumina continuamente en la consola central

ON 

El airbag delantero del acompañante está activado.

Active/desactive el airbag **solo cuando el vehículo esté parado con el contacto desconectado**.

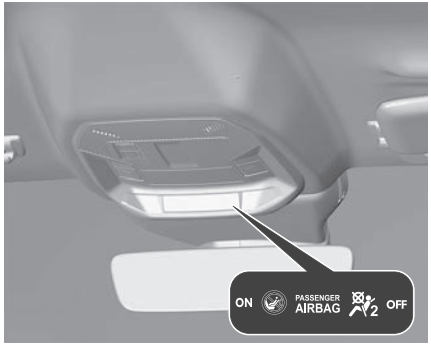

Después de conectar el encendido:

- Si el indicador de control **ON** se ilumina durante unos 60 segundos, el sistema de airbag del acompañante se inflará en caso de colisión.
- Si el indicador de control **OFF** se ilumina, el sistema de airbag del acompañante se desactiva. Permanece encendido mientras el airbag este desactivado.

Consulte a un taller de inmediato:

- Si no se enciende ninguno de los dos indicadores de control.
- Si los dos indicadores de control se encienden a la vez, hay un error del sistema. No se puede determinar el estado del sistema. No se debe permitir que ninguna persona ocupe el asiento del pasajero delantero.

Etiqueta de advertencia: airbag de acompañante

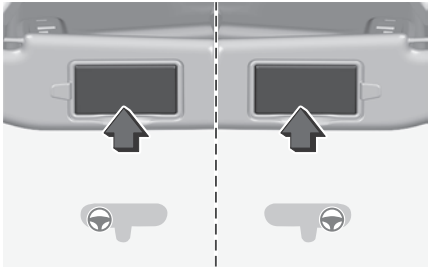

Debe cumplir con las siguientes instrucciones, como se recuerda en las etiquetas de advertencia en ambos lados del parasol del acompañante:



⚠ PELIGRO

NO INSTALAR NUNCA un sistema de retención para niños de espaldas al sentido de la marcha en un asiento protegido mediante un AIRBAG frontal ACTIVADO, ya que podría causar lesiones GRAVES o incluso la MUERTE del niño.

EN: NEVER use a rearward-facing child restraint on a seat protected by an ACTIVE AIRBAG in front of it, DEATH or SERIOUS INJURY to the CHILD can occur.
DE: Montieren Sie auf einem Sitz mit AKTIVIERTEM Front-Airbag NIEMALS einen Kindersitz oder eine Babyschale entgegen der Fahrtrichtung, das Kind Könnte schwere oder sogar tödliche Verletzungen erleiden.
FR: NE JAMAIS installer de système de retenue pour enfants faisant face vers l'arrière sur un siège protégé par un COUSSIN GONFLABLE frontal ACTIVÉ. Cela peut provoquer la MORT de l'ENFANT ou le BLESSER GRAVEMENT.
ES: NO INSTALAR NUNCA un sistema de retención para niños de espaldas al sentido de la marcha en un asiento protegido mediante un AIRBAG frontal ACTIVADO, ya que podría causar lesiones GRAVES o incluso la MUERTE del niño.
IT: NON installare MAI seggiolini per bambini posizionati in senso contrario a quello di marcia su un sedile protetto da un AIRBAG frontale ATTIVATO. Ciò potrebbe provocare la MORTE o FERITE GRAVI al bambino.

Sistemas de retención infantil

Recomendaciones generales

⚠ ADVERTENCIA

Cuando lleve niños en el vehículo, debe instalarlos en un asiento adecuado. **Nunca lleve a un niño sentado en sus rodillas.**

⚠ ADVERTENCIA

La instalación incorrecta de una silla para niños en un vehículo puede poner en peligro la seguridad del niño en caso de accidente. Asegúrese de seguir las instrucciones que se indican a continuación y las que se entregan con la silla infantil.

ⓘ NOTA

Las normativas para el transporte de niños son específicas de cada país. Consulte la legislación vigente en su país.

Para la máxima seguridad, siga estas recomendaciones:

- En virtud de la legislación europea, **todos los niños menores de 12 años o que midan menos de 1,5 metros deben viajar en sillas infantiles homologadas adecuadas a su tamaño o peso** e instaladas en los asientos del vehículo equipados con cinturón de seguridad o fijaciones ISOFIX.
- **Los niños de 15 meses o menores deben viajar en la posición "de espaldas al sentido de la marcha", tanto en la parte delantera como trasera del vehículo.** Se recomienda el uso de asientos "de espaldas al sentido de la marcha" para los niños hasta los 3 años.
- **Estadísticamente, las plazas más seguras para instalar a los niños son las plazas traseras del vehículo.**

⚠ ADVERTENCIA

No fije nada en los sistemas de retención infantil ni los tape con ningún material. Un sistema de retención infantil, que ha sido sometido a estrés en un accidente se ha de sustituir.

ⓘ NOTA

Cinturones de seguridad

Compruebe que no haya ningún cinturón de seguridad o enganche debajo de la silla infantil, ya que ello podría desestabilizarla. Cuando instale una silla infantil en un asiento trasero, asegúrese de que la silla no interfiere con el funcionamiento del cinturón de seguridad del asiento central trasero.

Asegúrese de que el cinturón de seguridad esté situado correctamente y fíjelo o de que el arnés de la silla infantil, limitando al máximo su holgura respecto al cuerpo del niño, incluso para trayectos cortos.

⚠ ADVERTENCIA

Reposacabezas

Retire el reposacabezas antes de instalar una silla infantil con respaldo o un sistema Top Tether en un asiento de un pasajero. Asegúrese de que el reposacabezas está correctamente guardado o fijado para evitar que salga despedido por el interior del vehículo en caso de frenada brusca. Vuelva a colocar el reposacabezas cuando retire la silla infantil.

⚠ ADVERTENCIA

Protecciones adicionales.

Para impedir la apertura accidental de las puertas y las ventanillas traseras, utilice el seguro para niños.
Procure no abrir más de un tercio las ventanillas traseras.
Para proteger a los niños de los rayos del sol, instale persianas laterales en las ventanillas traseras.
Como medida de seguridad, nunca deje:

- A un niño solo y sin supervisión dentro de un vehículo.
- A un niño o un animal en un vehículo que esté expuesto al sol con las ventanillas cerradas.
- Las llaves al alcance de los niños en el interior del vehículo.

Instalación del sistema de retención infantil en un asiento delantero



⚠ ADVERTENCIA

Es imprescindible activar el airbag del acompañante antes de instalar una silla infantil en el sentido de la marcha.

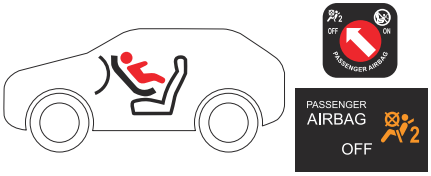

ⓘ NOTA

Coloque el asiento del acompañante en la **posición longitudinal totalmente hacia atrás y más alta, con el respaldo recto.**



Instalación del sistema de retención infantil en un asiento trasero

En el sentido de la marcha o de espaldas al sentido de la marcha

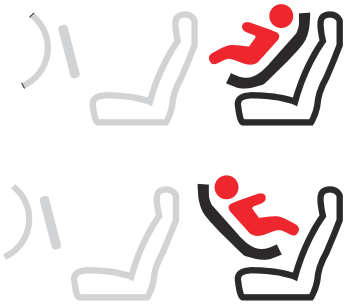

1. Mueva el asiento delantero del vehículo y sitúe los respaldos en posición vertical para que las piernas del niño en la silla infantil situada en el sentido de la marcha

o de espaldas a este no estén en contacto con el asiento delantero del vehículo.

2. Compruebe que el respaldo de la silla infantil situada en el sentido de la marcha está lo más cerca posible al respaldo del asiento trasero del vehículo (idealmente debería estar en contacto con este).

Asiento trasero central

En la plaza trasera central no deben instalarse sillas infantiles con pata de apoyo.

Recomendaciones específicas para los asientos

⚠ ADVERTENCIA

Instalación de un cojín elevador.

La parte torácica del cinturón debe estar colocada sobre el hombro del niño sin tocar el cuello.
Compruebe que la parte abdominal del cinturón queda correctamente colocada por encima de los muslos del niño.
Utilice un cojín elevador con respaldo, equipado con una guía de cinturón a la altura del hombro.

⚠ ADVERTENCIA

Instalación de una silla infantil con pata de apoyo.

Asegúrese de que la pata de apoyo está en contacto firme y estable con el suelo.

No instale nunca una silla infantil con pata de apoyo en el asiento del pasajero trasero central.

⚠ ADVERTENCIA

Cuando no se utilice el sistema de retención infantil, fíjelo con el cinturón de seguridad o con los anclajes ISOFIX, o retírelo del vehículo. No lo deje sin asegurar dentro del habitáculo. De este modo, en caso de frenazo brusco o accidente, no causará lesiones a los ocupantes.

⚠ ADVERTENCIA

El reposacabezas ha de estar siempre presente en el vehículo y montado, si el asiento se usa con un pasajero adulto o en caso de una silla infantil en sistema de retención sin respaldo.

⚠ ADVERTENCIA

Después de instalar un sistema de protección para niños en el vehículo, no mueva el asiento hacia delante o hacia atrás, ya que podría aflojar las sujeciones. Retire el sistema de protección para niños cuando ajuste la posición del asiento. Vuelva a instalar el sistema de protección para niños una vez que haya ajustado el asiento.

Instalación del cinturón de seguridad

Los sistemas de retención infantil se pueden fijar utilizando un cinturón de seguridad. Después de instalar una silla infantil fijada mediante el cinturón de seguridad, compruebe que este último queda bien posicionado y tensado sobre la silla infantil y que sujeta al niño firmemente contra el asiento del vehículo.

Conectores anclaje ISOFIX

Las posiciones específicas del vehículo para los sistemas de retención infantil ISOFIX están marcadas en la tabla de instalación de los sistemas de retención infantil.
Los asientos traseros exteriores cuentan con puntos de anclaje compatibles con ISOFIX.

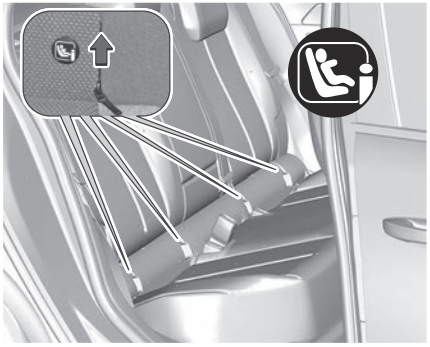

Los puntos de anclaje se encuentran detrás de las cremalleras situadas entre el respaldo

y el cojín del asiento del vehículo. Se indican mediante la etiqueta situada en el respaldo. Abra la cremallera para acceder a las fijaciones.

NOTA

Al anclar sistemas de retención infantil ISOFIX compatibles en asientos de pasajeros ajustables, incline primero el respaldo hacia atrás lo que sea preciso, para acceder a los conectores de anclaje ISOFIX.
Una vez anclado correctamente el sistema de protección para niños con ISOFIX, vuelva a disponer el respaldo hacia delante.

Anclajes Top-Tether

Además de los anillos ISOFIX, los asientos Top-tether deben asegurarse a un anillo adicional, ubicado detrás del asiento.

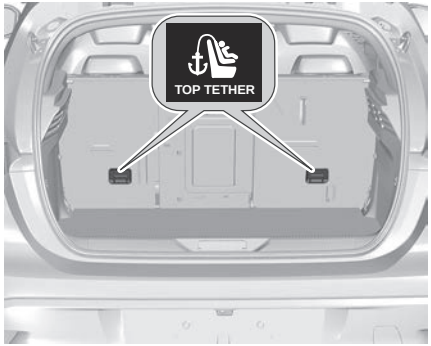

Antes de instalar un asiento Top-Tether:

1. Retire y guarde el reposacabezas del asiento antes de instalar la silla infantil.
2. Instale la silla infantil en las fijaciones ISOFIX.
3. Pase la correa de la silla infantil por encima del respaldo y fíjela a las anillas Top-Tether;
4. Apriete la correa según las instrucciones del manual suministrado con la silla infantil.

Las posiciones de la categoría universal para los sistemas de retención infantil ISOFIX están marcadas en la tabla de instalación de los sistemas de retención infantil.

Sillas infantiles i-Size

Un sistema de retención infantil i-Size es un sistema de retención infantil ISOFIX universal de acuerdo con la Regulación UN N.º 129. Todos los sistemas de retención infantil i-Size se pueden utilizar en cualquier asiento de vehículo adecuado para i-Size, como se indica en tabla de instalación de sistemas de retención infantil.

NOTA

Para evitar que el asiento vuelque hacia delante en caso de colisión, además de los soportes ISOFIX, debe utilizarse una correa de sujeción superior o una pata de apoyo.

i-Size Las sillas infantiles y los asientos de vehículo homologados según la norma i-Size llevan el símbolo i-Size.

Sillas infantiles recomendadas

Talla del niño (ECE R129)	Tipo de instalación	Sistema de sujeción de niños	Comentario
Tamaño: 40-85 cm (Desde el nacimiento hasta los 15 meses) (Hasta 13 kg)	De espaldas al sentido de la marcha 	**"RÖMER Baby-Safe PRO"**	Recomendado con su base ISOFIX(**RÖMER Vario Base 5Z**)
Tamaño: 61-105 cm (De 3 meses a 4 años) (Hasta 18 kg)	De espaldas al sentido de la marcha Tamaño: 61-105 cm  En el sentido de la marcha Tamaño: 76-105 cm 	**"RÖMER Dualfix 5Z"**	Instalado con su base ISOFIX(**RÖMER Vario Base 5Z**) Se recomienda la instalación orientada hacia atrás
Tamaño: 100-150 cm (De 3,5 a 12 años) (Hasta 36 kg)	En el sentido de la marcha 	**"RÖMER KidFix Pro"**	Puede instalarse con o sin fijaciones ISOFIX. El niño queda sujeto mediante el cinturón de seguridad. **Comprado en Stellantis & You, Ventas y Servicios** **Recomendamos utilizar una silla infantil con respaldo. Si se retira el respaldo para niños de más de 138 cm, también debe retirarse la protección de seguridad.**

⚠ PELIGRO

Si un sistema de retención infantil ISOFIX Universal no se fija en los tres anclajes, no podrá proteger al niño correctamente. Si se produce un accidente, el niño podría resultar grave o mortalmente herido.

NOTA

Siga las instrucciones del fabricante del sistema de retención infantil para instalar el sistema de retención infantil adecuado en el vehículo.

NOTA

Para el sistema de retención infantil semiuniversal o específico del vehículo (ISOFIX o sistema de retención infantil tipo cinturón), consulte la lista de vehículos que figura en el manual del usuario del sistema de retención infantil.

NOTA

Asegúrese de que el lugar de instalación del sistema de retención infantil dentro del vehículo es el correcto.
Consulte la tabla resumen para la instalación de asientos infantiles.

Posición de montaje del sistema de retención infantil

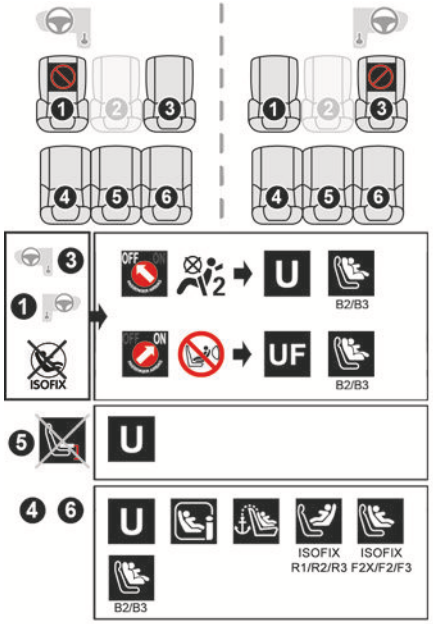

⚠ ADVERTENCIA

Respete las restricciones e indicaciones de la Tabla de instalación de sistemas de retención infantil del Reglamento europeo.



Posición del asiento en la que se prohíbe la instalación de una silla infantil.



Airbag del acompañante **desactivado**.





Airbag del acompañante **activado**.





Posición del asiento adecuada para la instalación de una silla infantil, fijada mediante el cinturón de seguridad y homologada universalmente **"en sentido contrario al de marcha"** y/o **"en sentido de la marcha"** (**U**) para los grupos **0, 0+, 1, 2** o **3**, o dedicada a niños de 40 a 150 cm de altura.



Posición del asiento adecuada para la instalación de una silla infantil fijada mediante el cinturón de seguridad y **homologada universalmente "en el sentido de la marcha" (UF)** para los grupos **1**, **2** o **3**, o dedicada únicamente a niños de entre 76 y 150 cm de altura.



Plaza autorizada para la instalación de una silla infantil **i-Size**.



Plaza inadecuada para la instalación de una silla infantil con pata de apoyo.



Presencia de un punto de anclaje **Top Tether** en la parte trasera del respaldo, lo que permite instalar una **silla infantil ISOFIX universal**.



Silla infantil **ISOFIX** para su uso de espaldas al sentido de la marcha:

– R1: Silla infantil ISOFIX para bebés.
– R2: Silla infantil ISOFIX de tamaño reducido.
– R3: Silla infantil ISOFIX de tamaño grande.



Silla infantil ISOFIX para su uso en el sentido de la marcha:
– F2X: Silla infantil ISOFIX para niños pequeños.
– F2: Asiento infantil ISOFIX de altura reducida.
– F3: Asiento infantil ISOFIX de altura completa.



Asiento intantil **Booster**:

– B2: asiento elevador de anchura reducida.
– B3: asiento elevador de anchura completa.



Plaza autorizada para la instalación de una silla infantil **ISOFIX**.



Plaza en la que se prohíbe instalar una silla infantil **ISOFIX**.

Para el ajuste de los asientos, consulte la tabla resumen que figura en la **Tabla de ubicaciones para la instalación de sistemas de retención infantil.**

De acuerdo con la normativa europea, esta tabla indica las opciones de instalación de las sillas infantiles aseguradas con el cinturón de seguridad y homologadas universalmente **(a)**, así como las sillas para niños mayores **ISOFIX** e **i-Size** en las plazas de asiento equipadas con fijaciones **ISOFIX** en el vehículo.

	Número de plaza					
	Asientos delanteros (d)			**Asientos traseros (d)**		
	**1**	**3**		**4**	**5**	**6**
	**3**	**1**		**4**	**5**	**6**
Airbag del acompañante		Desactivado "OFF" **(b)**	Activado "ON" **(c)**			
Plaza compatible con una silla infantil **universal (a)**	no	sí **(f) (i)**	sí **(f) (j)**	sí	sí **(e)**	sí
Plaza compatible con silla infantil **i-Size** Orientado hacia adelante y hacia atrás	no	no		sí	no	sí
Posición equipada con gancho **TOP TETHER**	no	no		sí	no	sí
Asiento infantil tipo "capazo"	no	no		no	no	no
Silla infantil ISOFIX de espaldas al sentido de la marcha	no	no	no	R3 (**g**) (**h**)	no	R3 (**g**) (**h**)
Silla infantil ISOFIX en el sentido de la marcha	no	no		F3	no	F3
Asiento infantil "Booster"	no	B3		B3	no	B3

Reglas

- Una plaza compatible con **i-Size** también es compatible con **R1, R2**y **F2X, F2, B2.**
- Una plaza compatible con **R3** también es compatible con **R1** y **R2**.
- Una plaza compatible con **R2** también es compatible con **R1**.
- Una plaza compatible con **F3** también es compatible con **F2X** y **F2**.
- Una plaza compatible con **B3** también es compatible con **B2**.

(a) Silla infantil universal: silla infantil que se puede instalar en todos los vehículos mediante el cinturón de seguridad.

(b) Para instalar una silla infantil de **espaldas al sentido de la marcha** en esta plaza, el airbag del acompañante debe estar desactivado (posición "**OFF**").

(c) Con el airbag del acompañante activado "**ON**", solo se autoriza el uso de una silla infantil **en el sentido de la marcha** en este asiento.

(d) Según versión, consulte la legislación vigente en su país antes de instalar un niño en esta plaza.

(e) No instale nunca una silla infantil con pie de apoyo en el asiento trasero central.

(f) En asientos con altura ajustable, coloque el asiento en la posición más alta y desplácelo completamente hacia atrás.

(g) Ajuste del asiento del conductor en la posición más alta.

(h) Ajuste del asiento del acompañante en la posición longitudinal intermedia hacia delante.

(i) Para un asiento infantil universal "**orientado hacia atrás**" y/o "**orientado hacia adelante**" (**U**) en los grupos **0, 0+, 1, 2** o **3**.

(j) Para un asiento infantil universal "**orientado hacia adelante**" (**UF**) en los grupos **1, 2** o **3**.

Volante

Ajuste del volante

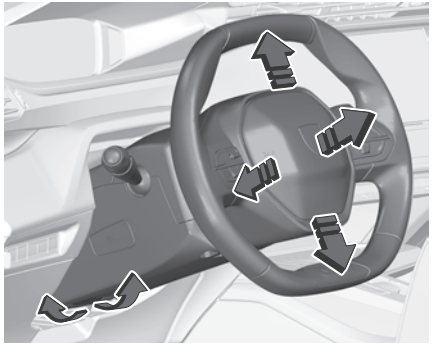

1. Con el vehículo parado, tire del mando para liberar el volante.
2. Regule la altura y la profundidad para adaptarlas a su posición de conducción.
3. Presione el mando para bloquear el volante.

⚠ ADVERTENCIA

Por razones de seguridad, estos ajustes sólo deben realizarse con el vehículo parado.

NOTA

PEUGEOT i-Cockpit®

La información del cuadro de instrumentos es visible por encima del volante para una mayor seguridad y comodidad de conducción.
Ajuste la altura del volante de modo que no se interponga al cuadro de instrumentos.

Mandos del volante



1 Mandos de las luces exteriores/Intermitentes/Página de visualización del cuadro de instrumentos/Indicador de mantenimiento

2 Mandos de limpia/lavaparabrisas/ordenador de a bordo

3 Levas de control de la caja de cambios automática (MHEV, PHEV) / Levas de control de nivel de frenado regenerativo (BEV)

4 Limitador de velocidad/Control de crucero/Control de crucero adaptativo/ Drive Assist Plus

A Ajuste aumentar/disminuir la velocidad / Visualización y regulación del ajuste de la distancia respecto del vehículo de delante (Regulador de velocidad adaptativo)

B Seleccionar/deseleccionar el control de crucero / Seleccionar/deseleccionar el control de crucero adaptativo/ Drive Assist Plus

C Iniciar o pausar el limitador de velocidad o control de crucero con la velocidad programada guardada / Confirmación de rearranque del vehículo tras una parada automática (Regulador de velocidad adaptativo con función Stop&Go)

D Activación o desactivación del limitador de velocidad

E Activación del limitador de velocidad o control de crucero con la velocidad programada guardada / Utilice la velocidad sugerida por la función de reconocimiento de señales de tráfico

5 Claxon/ Airbag frontal del conductor

6 Mandos de ajuste del sistema de audio

F Pulse: Visualización de las emisoras favoritas o medios
Arriba o abajo: selección anterior o posterior de radio, medio o teléfono
Pulsar: validar una selección

G Subir o bajar el volumen

H Descolgar o colgar una llamada
Acceso al registro de llamadas de la aplicación Teléfono

I Pulsación corta: comandos de voz del sistema
Pulsación larga: comandos de voz del teléfono

⚠ ADVERTENCIA

Si se descarga la batería, el vehículo no podrá remolcarse ni arrancarse, dado que no podrá desactivarse el bloqueo del volante.

⚠ ADVERTENCIA

En caso de un funcionamiento incorrecto de la pila de la llave, el volante permanece bloqueado. No intente arrancar el vehículo empujándolo ni lo remolque.

Levas del volante

(Según equipamiento)
En el modo **M** o **D**, se pueden utilizar las levas de los mandos en el volante para cambiar de marcha de forma manual.
Sin embargo, no se pueden utilizar para seleccionar el punto muerto ni para engranar o desengranar la marcha atrás.



- Tire de la leva **"+"** o **"-"** hacia usted y suéltela para cambiar a una marcha más larga o más corta, respectivamente.

Volante térmico

Cuando la temperatura es baja, esta función calienta la parte circular del volante.
Se puede activar cuando la temperatura exterior es inferior a 20 ºC.

Sin i-Toggles

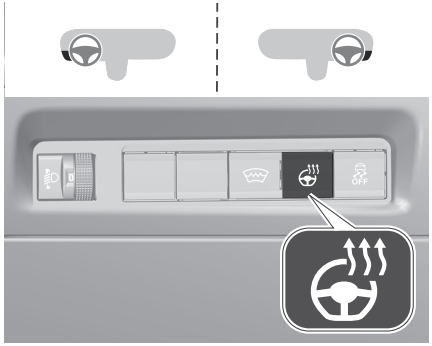

- Con el motor en marcha, pulse este botón para activar/desactivar la función (confirmado por el encendido u oscurecimiento del indicador luminoso).

El sistema se desactiva automáticamente al quitar el contacto.

Con i-Toggles



- En la aplicación de la pantalla táctil **Climatizador**, seleccione la pestaña **Asientos y volante**.



- Pulse para activar o desactivar la función.

La función se memoriza cada vez que se detiene el motor.

Claxon



- Pulse en la parte central del volante.

Aviso acústico para peatones (MHEV, PHEV o BEV)

Este sistema alerta a los peatones de que el vehículo se aproxima (BEV), cuando circula en modo totalmente eléctrico (MHEV) o en modo de conducción **BEV** (PHEV).

El aviso acústico para peatones funciona una vez que el vehículo está en movimiento y a velocidades de hasta 30 km/h (19 mph), en marcha adelante o marcha atrás.
Esta función no puede desactivarse.

Fallo de funcionamiento



En caso de funcionamiento incorrecto, este testigo se enciende en el cuadro de instrumentos.

Acuda a un concesionario o taller cualificado para proceder a su revisión.

Interruptor de encendido

⚠ ADVERTENCIA

Nunca quite el contacto antes de inmovilizar completamente el vehículo.
Al apagar el motor, las funciones de asistencia a la frenada y la dirección también se interrumpen, por lo que podría perder el control del vehículo.

⚠ ADVERTENCIA

Abandone el vehículo únicamente con el sistema de propulsión apagado, el freno de estacionamiento accionado y, dependiendo de la transmisión, con la primera marcha engranada o con **P** seleccionado.

Botón de encendido

Consulte **Arranque y parada del motor.**

1. Mantenga pisado el pedal de freno.
2. Pulse el botón "START/STOP".

El motor arranca.

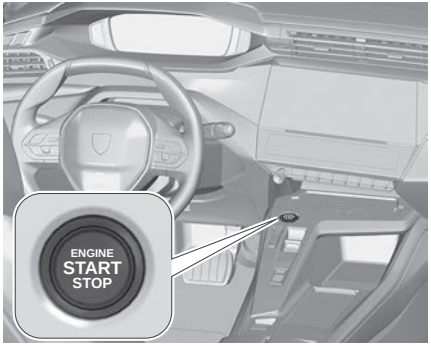

Consulte la sección **Arranque y parada del motor** ⇨ 147

Limpiaparabrisas y lavaparabrisas

Limpia y lavaparabrisas

ⓘ NOTA

Antes de accionar los limpiaparabrisas en condiciones invernales, retire la nieve, el hielo o la escarcha del parabrisas y de las proximidades del limpiaparabrisas y las escobillas.

⚠ ADVERTENCIA

No accione el limpiaparabrisas con el parabrisas seco. En condiciones muy cálidas o frías, compruebe que las escobillas de los limpiaparabrisas no estén adheridas al parabrisas antes de accionar los limpiaparabrisas.

ⓘ NOTA

Tras pasar por una estación de lavado, es posible que se detecten ruidos anómalos y una reducción en la eficacia del barrido. No es necesario reemplazar las escobillas de los limpiaparabrisas.

Con limpiaparabrisas intermitentes



Con barrido automático



Barrido delantero intermitente

En modo intermitente, el conductor puede ajustar la frecuencia de barrido girando el mando circular hasta una de las 5 posiciones disponibles.

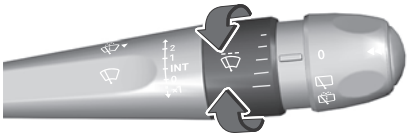

La primera posición (superior) corresponde al intervalo más largo entre dos barridos para lluvia ligera.
La última posición (inferior) corresponde al intervalo más corto entre dos barridos para lluvia intensa.
El giro del mando circular de una posición superior a una inferior activa un barrido de confirmación.

NOTA

Tras quitar el contacto durante más de 1 minuto con la palanca de mando del limpiaparabrisas en posición **INT**, **1** o **2**, al volver a dar el contacto:
– El sistema funciona en cuanto el vehículo sobrepasa los 10 km/h si la temperatura exterior es inferior a +3°C.
– El sistema funciona inmediatamente si la temperatura exterior es superior a +3°C.

Limpiaparabrisas automático

En modo **AUTO**, los limpiaparabrisas delanteros funcionan automáticamente y se adaptan a la intensidad de la precipitación según la sensibilidad seleccionada del sensor.

La función de detección de lluvia usa un sensor de lluvia/solar ubicado en la parte superior central del parabrisas, detrás del retrovisor interior.

NOTA

En determinadas condiciones meteorológicas (por ejemplo niebla, nieve,fragmentos en carreteras con sal...), es posible que el conductor tenga que volver al barrido manual.

Encendido/apagado

Para encender:

1. Coloque la palanca de mando del limpiaparabrisas en la posición "**AUTO**".
2. Gire el mando circular para ajustar la sensibilidad del sensor.

Un ciclo de barrido acompañado por la visualización de un mensaje, confirma que se ha tenido en cuenta la petición.

Para apagar, coloque la palanca de mando del limpiaparabrisas en otra posición en la posición **0.**

Ajuste de la sensibilidad

La primera posición (superior) corresponde a la sensibilidad más baja del sensor.
La última posición (inferior) corresponde a la sensibilidad más alta del sensor.
Cuanto mayor es la sensibilidad, más rápidamente reacciona el sistema aumentando la frecuencia de barrido.
El giro del mando circular de una posición superior a una inferior activa un barrido de confirmación.

NOTA

Tras quitar el contacto durante más de 1 minuto con la palanca de mando del limpiaparabrisas en posición **AUTO**, al volver a dar el contacto:

- El sistema funciona, según el volumen de lluvia detectado, en cuanto el vehículo sobrepasa los 10 km/h (6 mph), si la temperatura exterior es inferior a +3 °C.
- El sistema funciona inmediatamente, según el volumen de lluvia detectado, si la temperatura exterior es superior a +3°C.

ADVERTENCIA

No cubra el sensor de lluvia/luminosidad.
Cuando utilice un túnel de lavado automático, desconecte los limpiaparabrisas automáticos y el encendido.

En invierno, espere a que el parabrisas esté completamente libre de hielo antes de activar los limpiaparabrisas automáticos.

Fallo

En caso de producirse un fallo del limpiaparabrisas automático, este funciona de manera intermitente.
Acuda a un concesionario o taller cualificado para proceder a su revisión.

Limpiaparabrisas

- Para seleccionar la velocidad de barrido: suba o baje la palanca hasta la posición deseada.

2	Barrido rápido
1	Barrido normal (lluvia moderada)
INT	Barrido intermitente (proporcional a la velocidad del vehículo)
AUTO	Barrido automático
0	Apagado
x1	Manual

NOTA

Tras quitar el contacto, es posible que los limpiaparabrisas se desplacen ligeramente en la base del parabrisas.

NOTA

En la posición **1** o **2**, la frecuencia de barrido se reduce automáticamente cuando la velocidad del vehículo desciende por debajo de 5 km/h.
Cuando la velocidad vuelve a ser superior a 10 km/h, la frecuencia de limpieza vuelve a ser la original (rápida o normal).

Barrido único

Si la palanca de mando del limpiaparabrisas está:

- En la posición **INT** o **AUTO**, tire brevemente de la palanca hacia usted y suéltela a continuación.
- En la posición **0**, pulse brevemente sobre la palanca y suéltela a continuación.

Manteniéndola pulsada se activa el barrido continuo a la velocidad normal de funcionamiento.

Lavaparabrisas

- Mantenga accionada la palanca de mando del limpiaparabrisas hacia usted.

Se realiza un ciclo de barrido final cuando finaliza el lavaparabrisas.

NOTA

Los surtidores del limpiaparabrisas están incorporados en el extremo de cada brazo limpiaparabrisas.
Un surtidor adicional se encuentran debajo del punto medio del brazo en el lado del conductor.
El líquido lavaparabrisas se pulveriza a lo largo de toda la escobilla del limpiaparabrisas. De este modo se mejora la visibilidad y se reduce el consumo de líquido lavaparabrisas.

NOTA

Con aire acondicionado automático, cualquier acción sobre el mando del lavaparabrisas conllevará el cierre de la entrada de aire para evitar cualquier olor en el habitáculo.

ADVERTENCIA

Para evitar que las escobillas del limpiaparabrisas sufran daños, no accione el lavaparabrisas si el depósito del lavaparabrisas está vacío.

Accione el lavaparabrisas solo si no existe el riesgo de que el líquido se congele en el parabrisas, ya que se dificultaría la visibilidad. Durante el invierno, utilice productos clasificados para "climas muy fríos".
Nunca reponga con agua.

Posición especial de los limpiaparabrisas

Esta posición de mantenimiento se usa mientras se limpian o sustituyen las escobillas de los limpiaparabrisas. También puede resultar útil con tiempo invernal, cuando hay hielo o nieve, para despegar las escobillas del parabrisas.
Para conservar la eficacia de las escobillas planas de los limpiaparabrisas, se aconseja lo siguiente:

- Manipularlas con cuidado.
- Limpiarlas regularmente con agua jabonosa.
- Evite utilizarlas para sujetar cartones en el parabrisas
- Sustituirlas en cuanto aparezcan los primeros signos de desgaste.

Antes de desmontar una escobilla del limpiaparabrisas

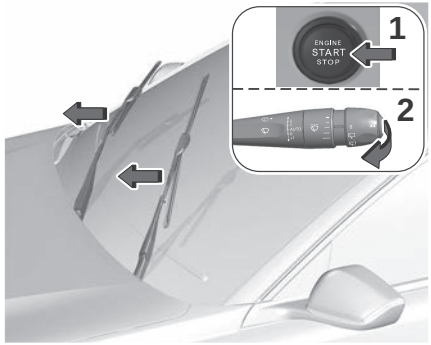

Accione la palanca de mando del limpiaparabrisas inmediatamente después de quitar el contacto para que las escobillas se coloquen en posición vertical.

- Continúe con la operación deseada o con la sustitución de las escobillas de los limpiaparabrisas.

Para más información sobre la **Sustitución de las escobillas**, consulte el apartado correspondiente. ⇨ 284

Después de montar una escobilla del limpiaparabrisas

- Para volver a colocar las escobillas del limpiaparabrisas en la posición inicial tras su uso, dé el contacto y accione la palanca de mando del limpiaparabrisas.

Mando limpiaparabrisas detección de lluvia

En modo **AUTO**, los limpiaparabrisas delanteros funcionan automáticamente y se adaptan a la intensidad de la precipitación según la sensibilidad seleccionada del sensor.

La función de detección de lluvia usa un sensor de lluvia/solar ubicado en la parte superior central del parabrisas, detrás del retrovisor interior.

NOTA

En determinadas condiciones meteorológicas (por ejemplo niebla, nieve,fragmentos en carreteras con sal...), es posible que el conductor tenga que volver al barrido manual.

Limpiaparabrisas y lavaparabrisas traseros



- Gire el mando circular para que el símbolo deseado quede frente a la marca de referencia.

Apagado

Barrido intermitente

Barrido del lavaparabrisas

NOTA

Si se ha quitado el contacto con el limpialuneta en funcionamiento, accione el mando circular para reactivar el barrido cuando vuelva a dar el contacto (a menos que el contacto esté quitado durante menos de un minuto).
La primera rotación del mando circular hasta la posición lavaparabrisas activa un único barrido. Si el mando circular se deja a continuación en la posición de barrido intermitente, la escobilla trasera adopta una velocidad de barrido acorde con los limpiaparabrisas y la velocidad del vehículo.

Marcha atrás

Al introducir la marcha atrás, el limpiaparabrisas trasero se pondrá en marcha automáticamente si los limpiaparabrisas delanteros están funcionando.

Se configura en la aplicación de la pantalla táctil **Ajustes > Vehículo**.

ADVERTENCIA

En caso de acumulación de nieve o escarcha dura, o si hay un portabicicletas fijado a un sistema de remolque, desactive el limpiaparabrisas trasero automático a través de la aplicación **Ajustes >Vehículo** de la pantalla táctil.

Lavaparabrisas trasero

- Gire el mando circular al máximo y manténgalo en esa posición.

El lavaparabrisas y el limpiaparabrisas funcionan mientras el mando circular está girado.
Se realiza un ciclo de barrido final cuando finaliza el lavado de la luneta.
Hay otro surtidor montado encima de la matrícula para limpiar la cámara de visión trasera (según versión).

Con la marcha atrás engranada, el lavado de la cámara de marcha atrás se activa pulsando este botón en el menú lateral derecho de la pantalla táctil.

Iluminación exterior

Mandos de las luces



AUTO — Encendido automático de las luces/ Luces diurnas

Luces largas /Luces cortas

Faros

ADVERTENCIA

Debido a la intensidad de la luz, evite mirar directamente a los faros cuando pase por delante del vehículo, ya que puede causar lesiones oculares.

NOTA

El interior de las luces puede empañarse con tiempo frío y húmedo, lluvia intensa o después de lavar el vehículo. Esta neblina

desaparece rápidamente por sí misma. Para ayudar, encienda los faros.

Pantalla

La iluminación del testigo correspondiente en el cuadro de instrumentos confirma que la iluminación seleccionada está encendida.

El fallo de funcionamiento de una luz se indica mediante el encendido permanente de este testigo de alerta, acompañado de un mensaje y de una señal acústica.

Luz de carretera

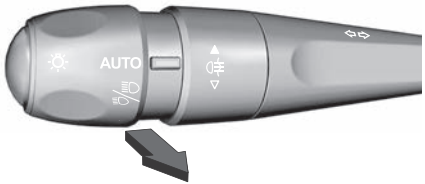

Tire del mando de las luces para cambiar entre las luces de cruce y las de carretera.

En los modos de luces apagadas o **"AUTO"**, según versión, y en el modo de luces de posición, tire del mando de las luces para encender directamente las luces de carretera (Ráfagas).

Luces de carretera automáticas

El sistema cambia automáticamente entre luces de cruce y de carretera para evitar deslumbrar a otros vehículos. Utiliza una cámara, situada en la parte superior del parabrisas, para detectar las condiciones del entorno.
Una vez activada, la función de luces largas automáticas permanece activa y ajusta el haz de luz según sea necesario.
El último ajuste se memoriza y permanecerá activo la próxima vez que se conecte el encendido.
El testigo de control verde se enciende de forma permanente cuando el asistente de luz de carretera está activado, el azul se enciende cuando la luz de carretera está encendida.
La función de luces de carretera automáticas se puede activar y desactivar por medio del menú de ajustes del vehículo en la pantalla táctil.

Regulación de la altura de los faros

Ajuste manual de los faros

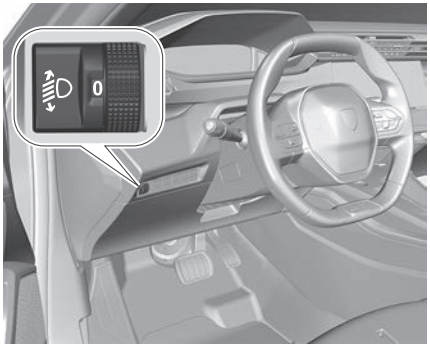

Para ajustar manualmente el alcance de los faros en función de la carga del vehículo y evitar el deslumbramiento, gire el mando giratorio a la posición adecuada.

0	**(Ajuste inicial)** Solo conductor o conductor + acompañante
1	5 ocupantes
2	5 ocupantes + carga en el maletero
3	Solamente conductor + carga en el maletero
4 5 6	No se usa

Esta información se proporciona solamente como orientación.
Según versión, puede que resulten necesarias las posiciones no utilizadas.

Regulación automática de los faros LED Peugeot Matrix

Este sistema ajusta automáticamente la altura de los haces de los faros en función de distintos parámetros (por ejemplo, la carga del vehículo).

En el caso de un fallo de funcionamiento, se enciende este testigo de alerta en el cuadro de instrumentos, acompañado de la visualización de un mensaje y de una señal acústica.

El sistema ajusta el haz de los faros a la posición más baja.
Acuda a un concesionario o taller cualificado para proceder a su revisión.

⚠ ADVERTENCIA

No toque los faros LED Peugeot Matrix: ¡riesgo de electrocución!

Intermitentes

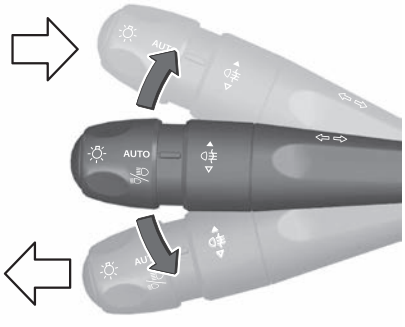

- Izquierda o derecha: baje o suba la palanca de las luces rebasando el punto de resistencia.

NOTA

Si los intermitentes permanecen activados durante más de 20 segundos a una velocidad superior a 80 km/h, el volumen de la señal acústica aumentará.

Tres parpadeos

- Presione brevemente hacia arriba o hacia abajo, sin sobrepasar el punto de resistencia. Los intermitentes parpadearán 3 veces.

Señalización luminosa

(Según versión)

Señalización del lateral del vehículo mediante el encendido de las luces de posición solo del lado de la circulación.

- Suba o baje la palanca de las luces durante el minuto siguiente a quitar el contacto, según el lado en el que se encuentre el tráfico (por ejemplo, al estacionar a la derecha, baje la palanca de las luces para encender el lado izquierdo).

Esto se confirma mediante una señal acústica y el encendido en el cuadro de instrumentos del testigo del intermitente correspondiente.

- Para apagar las luces de estacionamiento, vuelva a colocar la palanca de las luces en la posición central.

Luces de emergencia

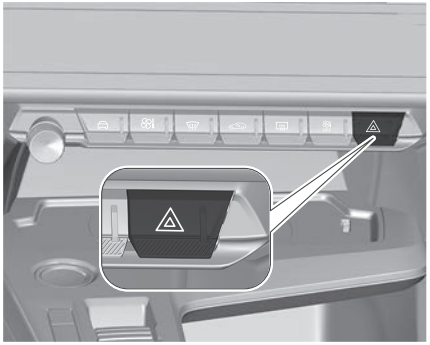

- Al pulsar este botón comienzan a parpadear todos los intermitentes.

Pueden activarse con el contacto quitado.

Encendido automático de las luces de emergencia

En un frenado de emergencia, en función de la desaceleración, las luces de emergencia se encienden automáticamente. Se apagan automáticamente al volver a acelerar.
Pueden apagarse pulsando el botón.

Iluminación automática

Recomendaciones generales

Los sistemas de iluminación automática emplean una cámara detectora situada en la parte superior del parabrisas.

NOTA

Límites de funcionamiento

El sistema puede verse interrumpido o puede no funcionar correctamente:

- Si las condiciones de visibilidad son malas (por ejemplo, nieve, lluvia intensa...).
- Si el parabrisas está sucio, empañado o cubierto (por ejemplo, una pegatina) frente a la cámara.
- Si el vehículo se encuentra frente a señales o vallas de seguridad muy reflectantes.

El sistema no puede detectar:

- A los usuarios que no tienen iluminación propia, como los peatones.
- A los vehículos con iluminación oculta (por ejemplo, circulando al otro lado de una valla de seguridad en una mediana).
- A los vehículos que se encuentran en la parte superior o inferior de un cambio de rasante, en curvas sinuosas o en cruces de carreteras.

ADVERTENCIA

Mantenimiento.

Limpie regularmente el parabrisas, en particular, la zona situada delante de la cámara.
La superficie interior del parabrisas también se puede empañar en la zona que rodea la cámara.
Desempañe el parabrisas con regularidad cuando haga humedad o frío.
No deje que la nieve se acumule en el capó o en el techo del vehículo, puesto que podría obstruir la cámara.

Funcionamiento

Con la palanca de mando de las luces en la posición "**AUTO**" y si el sensor de lluvia/solar detecta poca luminosidad exterior, las luces de posición y de cruce se encienden, automáticamente, sin intervención por parte del conductor. También, pueden encenderse si se detecta lluvia, a la vez que se activan los limpiaparabrisas automáticamente.

En cuanto la luminosidad vuelve a ser suficiente o después de parar los limpiaparabrisas, las luces se apagan automáticamente.

Si las condiciones de luz son suficientes y/o las condiciones no permiten encender las luces de carretera, se mantienen las luces de cruce.



Estos testigos de alerta se encienden en el cuadro de instrumentos.





Encendido parcial o total de las luces de carretera.





Si no se cumplen todas las condiciones de funcionamiento, el testigo del cuadro de instrumentos se ilumina en gris. La función está activada, pero no disponible.

Fallo



Si se produce un fallo de funcionamiento del sensor de lluvia/solar, las luces del vehículo se encienden y este testigo de alerta se muestra en el cuadro de instrumentos acompañado de una señal acústica o la visualización de un mensaje.

Acuda a un concesionario o taller cualificado para proceder a su revisión.

⚠ ADVERTENCIA

No cubra el sensor de lluvia/luminosidad situado en la parte superior central del parabrisas, detrás del retrovisor interior; las funciones asociadas dejarían de funcionar.

NOTA

En condiciones de niebla o nieve, el sensor de lluvia/luminosidad puede detectar una luz suficiente. Por este motivo, las luces no se encenderán automáticamente.

NOTA

La superficie interior del parabrisas puede empañarse y afectar el correcto funcionamiento del sensor de lluvia/luminosidad. Desempañe el parabrisas con regularidad cuando haga humedad o frío.

Sistema de iluminación delantera adaptativa

Activación/Desactivación

- Coloque el mando circular de la palanca de mando de las luces en la posición "**AUTO**".

Se configura en la aplicación de la pantalla táctil **Ajustes > Vehículo**.

NOTA

Cuando se circula por países con tráfico en sentido contrario, se recomienda desactivar el Sistema de faros adaptativos, ya que algunos modos están orientados hacia el exterior de la calzada y podrían deslumbrar a otros usuarios de la vía cuando se circula en sentido contrario.

Funcionamiento

Modo "Ciudad"

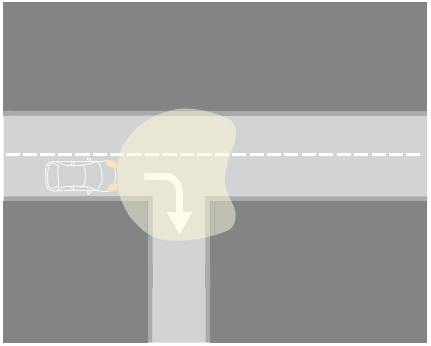

Los faros proporcionan una iluminación de intensidad media, y los módulos están orientados hacia afuera.
La anchura del haz aumenta, permitiéndole poder distinguir mejor los peligros al borde de la carretera (peatones, intersecciones...).
Esta iluminación tiene un alcance de aproximadamente 230 m. Este modo se activa cuando el vehículo ha estado circulando durante más de 3 segundos a una velocidad entre 0 y 50 km/h (0 y 31 mph).

Modo "Carretera"

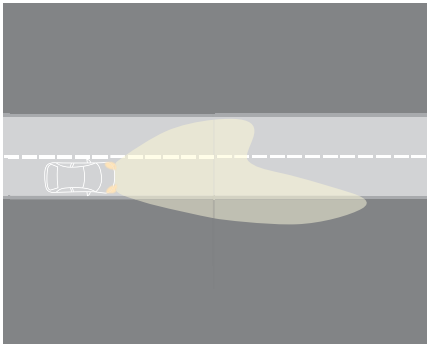

Esta iluminación proporciona un haz de luz más elevado, una mayor intensidad de los faros y una menor intensidad de los módulos. Esta iluminación tiene un alcance de aproximadamente 240 m. Este modo se activa cuando el vehículo ha estado circulando durante más de 2 segundos a una velocidad entre 50 y 110 km/h (31 y 68 mph).

Modo "Lluvia"

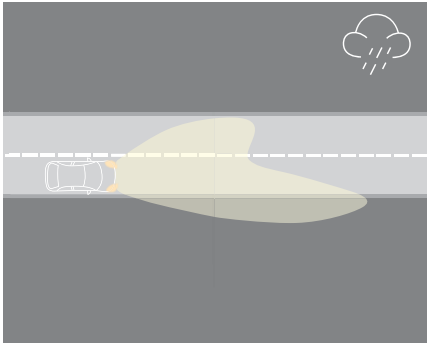

Este modo se activa cuando el vehículo ha estado circulando a una velocidad entre 0 y 70 km/h (0 y 43 mph) y 2 minutos después de activar los limpiaparabrisas.
El haz de luz se ensancha. La potencia de los módulos aumenta para que el conductor pueda distinguir mejor las líneas de la carretera, al tiempo que se reduce la intensidad de los faros para mejorar la visión del conductor (teniendo en cuenta el reflejo causado por la humedad de la carretera).
Esta iluminación tiene un alcance de aproximadamente 220 m. La función cambia al modo "carretera" o "autopista" por encima de 70 km/h (43 mph) incluso si los limpiaparabrisas están activados.

Modo "Niebla"

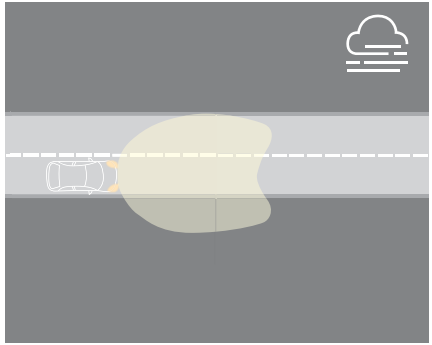

Este modo se activa cuando el vehículo ha estado circulando a una velocidad entre 0 y 70 km/h (0 y 43 mph) y las luces antiniebla traseras están encendidas.
Esta iluminación tiene un alcance de aproximadamente 180 m.
La función cambia al modo "carretera" o "autopista" por encima de 70 km/h (43 mph) incluso si las luces antiniebla traseras están encendidas.

Peugeot Matrix LED

⚠ ADVERTENCIA

Para obtener más información, consulte las **Recomendaciones generales para los sistemas de iluminación automática.**

Si la visibilidad es escasa y las condiciones lo permiten, las luces de carretera se encienden automáticamente.
Las luces de carretera pueden encenderse completamente, por ejemplo, cuando no hay otros vehículos cerca, o parcialmente cuando hay otros vehículos cerca.
En este caso, los píxeles LED se encienden y apagan gradualmente, segmento a segmento, en función de las condiciones del tráfico, con el fin de mantener la máxima iluminación para el conductor sin deslumbrar a los demás usuarios de la carretera. Estos indicadores se encienden en el salpicadero.
Si la luminosidad es suficiente y/o las condiciones no permiten encender las luces de carretera, las luces de cruce permanecen encendidas.

⚠ ADVERTENCIA

El conductor es siempre responsable de la iluminación del vehículo y de su adecuación a las condiciones de luminosidad, visibilidad y tráfico, así como de respetar el código de circulación.

ⓘ NOTA

El sistema se activa a partir de 45 km/h (28 mph) y se desactiva por debajo de 35 km/h (21 mph).

Activación/Desactivación

- Coloque el mando circular de la palanca de mando de las luces en la posición "**AUTO**".



Estos testigos de alerta se encienden en el cuadro de instrumentos.



Encendido parcial o total de las luces de carretera.



Si no se cumplen todas las condiciones de funcionamiento, el testigo del cuadro de instrumentos se ilumina en gris. La función está activada, pero no disponible.



Se configura en la aplicación de la pantalla táctil **Ajustes > Vehículo**.

Cuando se desactiva, el sistema de iluminación pasa al modo "iluminación automática de las luces".
Si no se cumplen todas las condiciones de funcionamiento, el indicador luminoso del cuadro de instrumentos se iluminará en gris. La función está activa pero no disponible.
El estado del sistema permanece en la memoria al quitar el contacto.

NOTA

Se recomienda que desactive la función cuando haya niebla o nieve, o en caso de vaho intenso.
La función se desactiva temporalmente cuando el sistema detecta niebla intensa o cuando las luces antiniebla se encienden manualmente. Se indica mediante el apagado del testigo en el cuadro de instrumentos.

Vehículo de delante

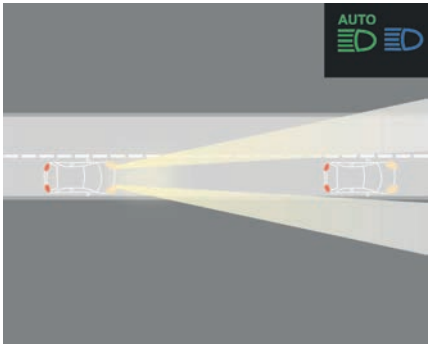

Al acercarse a un vehículo por detrás, solo los segmentos de los faros dirigidos hacia el vehículo que le precede se apagan, formando así un "túnel" para no deslumbrar a su conductor.

Vehículo aproximándose

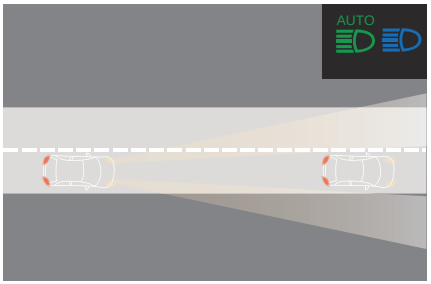

Cuando se aproxima un vehículo en sentido contrario, solo se encienden los segmentos luminosos dirigidos a este vehículo, creando así un "túnel" durante la aproximación.

Acceso a un área iluminada

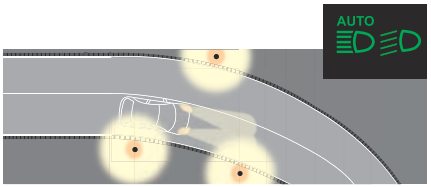

Al entrar en una zona iluminada (por ejemplo, una ciudad), los segmentos luminosos se apagan gradualmente de afuera hacia adentro para pasar a luces de cruce.

Salida de un área iluminada

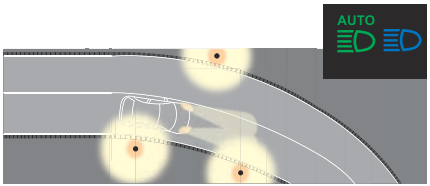

Los segmentos luminosos se iluminan gradualmente de dentro hacia fuera para pasar a luz de carretera con o sin "túnel" en función de las condiciones del tráfico.

Restricción en carreteras

El sistema no puede detectar la presencia de vehículos en sentido contrario en una calzada separada por un muro bajo o una barandilla de seguridad.
Por lo tanto, el sistema reduce el haz luminoso en el lado de la separación central para no deslumbrar al conductor de un vehículo que circula en sentido contrario. En una situación de curva, el ángulo de restricción se ajusta en función del radio de la curva.

Antideslumbrante para señales de tráfico

Algunas señales de tráfico pueden deslumbrar más al conductor debido al reflejo de la luz de los faros LED.
El sistema puede modular la intensidad luminosa enviada a las señales de tráfico y reducir así el reflejo de la luz para evitar el deslumbramiento del conductor.

Pausa

Si la situación requiere un cambio del estado de las luces, el conductor puede intervenir en cualquier momento.

- Conmute manualmente las luces de cruce/de carretera para poner en pausa la función.

El sistema de iluminación cambia al modo "Iluminación automática de las luces".

- Para reactivar la función, vuelva a encender manualmente las luces de cruce/de carretera.

Fallo de funcionamiento

En el primer caso, este testigo de alerta aparece en el cuadro de instrumentos, acompañado de un mensaje si el sensor está enmascarado.

Se trata de un comportamiento normal que no requiere la asistencia de un taller cualificado.
Detenga el vehículo y compruebe si la cámara frontal está cubierta por suciedad, barro, arena, nieve, hielo o cualquier elemento que impida la detección.
El sistema vuelve a estar operativo después de limpiar el campo de detección.

En el segundo caso, este testigo de alerta aparece en el cuadro de instrumentos, acompañado de una señal acústica y de un mensaje si se produce una avería en el faro adaptativo o en la cámara.
Acuda a un concesionario o taller cualificado para proceder a su revisión.

⚠ ADVERTENCIA

No cubra el sensor de lluvia/luminosidad situado en la parte superior central del parabrisas, detrás del retrovisor interior; las funciones asociadas dejarían de funcionar.

Luces antiniebla traseras

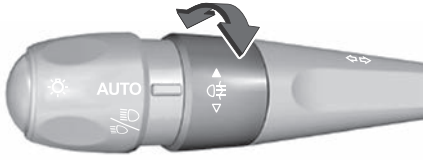

Encendido/apagado de luces antiniebla traseras

- Gire el mando circular hacia adelante para encenderla y hacia atrás para apagarla.

Si se produce el apagado automático de las luces (posición **AUTO**) o las luces de cruce se apagan manualmente, la luz antiniebla y las de posición permanecen encendidas.

⚠ ADVERTENCIA

Está prohibido encender los faros antiniebla con tiempo despejado o con lluvia, tanto de día como de noche. En estas situaciones, la potencia de sus haces puede deslumbrar a otros conductores. Solo deben utilizarse con niebla o nieve (las normas pueden variar según el país).
No olvide apagar las luces antiniebla en cuanto dejen de ser necesarias.

NOTA

Apagado de las luces al quitar el contacto

Cuando se quita el contacto, todas las luces se apagan inmediatamente, excepto las luces de cruce, en caso de que esté activada la iluminación de acompañamiento automática.

NOTA

Encendido de las luces después de quitar el contacto. Para reactivar el mando de las luces, gire el mando circular hasta la posición "**AUTO**" y, a continuación, gírelo hasta la posición que desee. Las luces se apagarán automáticamente después de un periodo de tiempo que depende del nivel de carga de la batería (entra en modo de economía de energía).

NOTA

Con determinadas condiciones meteorológicas (por ejemplo, bajas temperaturas y humedad), es normal la aparición de vaho en la cara interior del cristal de los faros y de las luces traseras, que desaparecerá unos minutos después de encender las luces.

⚠ ADVERTENCIA

No mire nunca muy de cerca el haz luminoso de las luces con tecnología LED, ya que corre el riesgo de sufrir lesiones oculares graves.



NOTA

Desplazamientos al extranjero

Vehículos equipados con reglaje manual de la altura los faros: Si está pensando en conducir el vehículo en un país en el que el sentido de la circulación es inverso al del país de comercialización del vehículo, es necesario adaptar el reglaje de las luces de cruce para no deslumbrar a los usuarios que circulen en sentido contrario. Póngase en contacto con un concesionario o taller cualificado.

Luces de circulación diurna (DRL)

Estas luces LED situadas en la parte delantera del vehículo se encienden automáticamente al arrancar el motor.
Llevan a cabo las siguientes funciones:

- Luces de circulación diurna (palanca de mando de las luces en la posición "**AUTO**" con una luz ambiente adecuada).
- Luces de posición (palanca de mando de las luces en la posición "**AUTO**" con poca luz ambiente o "**Solo luces de posición**" o "**Luces de cruce/de carretera**").

NOTA

En las luces diurnas, los diodos tienen más intensidad.

Conmutación de los faros automática

⚠ ADVERTENCIA

Para obtener más información, consulte las **Recomendaciones generales para los sistemas de iluminación automática.**

Solo disponible en versiones equipadas con faros de tecnología Full LED.

Con el mando circular de la palanca de mando de las luces en la posición "**AUTO**" y la función activada en la pantalla táctil, este sistema cambia automáticamente entre las luces de carretera y las de cruce, según las condiciones de luminosidad y tráfico, mediante una cámara ubicada en la parte superior del parabrisas.

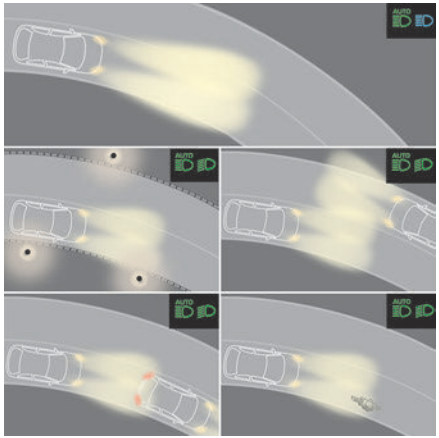

ADVERTENCIA

Este sistema es una ayuda a la conducción. El conductor es siempre responsable de la iluminación del vehículo y de su adecuación a las condiciones de luminosidad, visibilidad y tráfico, así como de respetar el código de circulación.

NOTA

El sistema entra en funcionamiento cuando el vehículo supera los 45 km/h (28 mph). Cuando la velocidad cae por debajo de los 35 km/h (22 mph), el sistema deja de estar operativo.

Activación/Desactivación

Se configura en la aplicación de la pantalla táctil **Ajustes > Vehículo**.

El estado del sistema se guarda al quitar el contacto.

NOTA

Cuando el sistema detecta niebla intensa, desactiva temporalmente la función.

Funcionamiento

Si la luminosidad es muy baja y las condiciones de circulación lo permiten:



Las luces de carretera se encienden automáticamente.

Estos testigos se encienden en el cuadro de instrumentos.

Si la luz ambiental es suficiente y/o si las condiciones de circulación no permiten el encendido de las luces de carretera:



Las luces de cruce permanecen encendidas.

Estos testigos se encienden en el cuadro de instrumentos.
La función se desactiva si se encienden las luces antiniebla o si el sistema detecta condiciones de mala visibilidad (por ejemplo, niebla, lluvia intensa, nevada).
Cuando se apagan los faros antiniebla o cuando las condiciones de visibilidad vuelven a ser favorables, la función se reactiva automáticamente.



Este testigo se apaga cuando la función está desactivada.

Pausa

Si la situación requiere un cambio del estado de las luces, el conductor puede intervenir en cualquier momento.

- Cambie manualmente entre las luces de cruce y carretera para desactivar la función.

Si los testigos "**AUTO**" y "**Luces de cruce**" estaban encendidos, el sistema cambiará a las luces de carretera.

Si los testigos "**AUTO**" y de "**Luces de carretera**" estaban encendidas, el sistema cambia a luz de cruce.

- Para reactivar la función, cambie otra vez manualmente entre las luces de cruce y carretera.

Fallo de funcionamiento



Si se produce una avería en el sistema o en la cámara, se enciende este testigo en el cuadro de instrumentos, acompañado de una señal acústica y de un mensaje.

Acuda a un concesionario o taller cualificado para proceder a su revisión.

Iluminación de bienvenida

Cuando se desbloquea el vehículo en condiciones de poca luz y se activa la función "Iluminación automática de los faros", este sistema se enciende automáticamente:

- En el exterior, luces de posición, luces de cruce y proyectores en los retrovisores exteriores.
- En el interior, luces de cortesía e iluminación de los pies.

Reflectores de los retrovisores exteriores

Estos focos facilitan el acceso al vehículo al iluminar el suelo cerca de las puertas delanteras. Las luces se encienden automáticamente:

- cuando se desbloquea el vehículo
- cuando hay una puerta abierta
- cuando se solicita la localización del vehículo mediante el mando a distancia

También se encienden con las funciones de alumbrado de acogida y de alumbrado de acompañamiento.
Las luces se apagan automáticamente después de 30 segundos.

Iluminación interior

Luces de cortesía

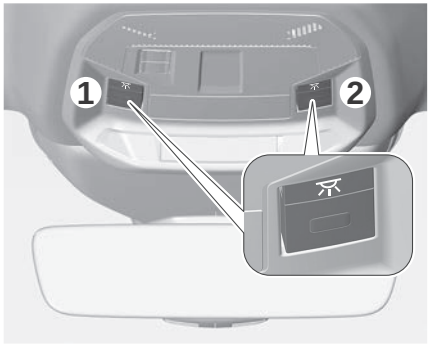

1 Luz de cortesía delantera

2 Luces de lectura delanteras

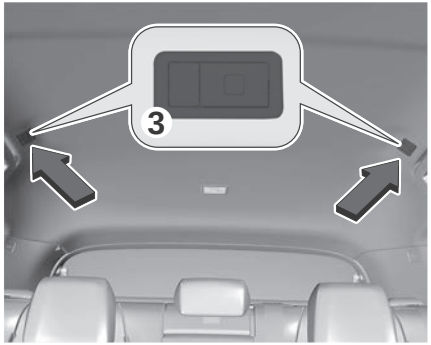

3. Luces de lectura traseras

Luces de lectura



Con el contacto dado, accione el interruptor correspondiente.

⚠ ADVERTENCIA

Nada debe entrar en contacto con las luces de cortesía.

Luz de cortesía sensible al tacto

Esta se enciende progresivamente:

- cuando se desbloquea el vehículo.
- cuando se quita el contacto.
- cuando hay una puerta abierta.
- el botón de bloqueo del mando a distancia se activa para localizar el vehículo

Esta se apaga:

- cuando se bloquea el vehículo.
- al dar el contacto
- 30 segundos después cerrar la última puerta

Las luces de lectura sensibles al tacto delantera y trasera se encienden y se apagan al mismo tiempo que la luz de cortesía.

NOTA

Una pulsación larga en la luz de cortesía delantera sensible al tacto la desactiva completamente (se confirma con el símbolo "**OFF**").

Las luces de lectura sensibles al tacto delantera y trasera permanecen operativas.

Iluminación ambiental interior

La iluminación ambiental interior proyecta una iluminación suave y coloreada en el habitáculo al detectarse una situación de baja iluminación. De forma predeterminada, el color de la iluminación ambiental interior está vinculada al de las pantallas, según el modo de conducción seleccionado.

La activación o desactivación y el ajuste de la luminosidad se realizan a través de la aplicación **Ajustes > Brillo** de la pantalla táctil.

El color se selecciona a través de la aplicación de la pantalla táctil **Ajustes > Personalización**.

Techo corredizo

El techo solar consiste en un panel de cristal móvil que se desliza por encima del techo y de una persiana que se puede abrir de forma independiente. Cuando se abre el techo solar, la persiana de ocultación se abre automáticamente.

- Para accionar el techo solar panorámico, utilice el botón en la consola del techo.

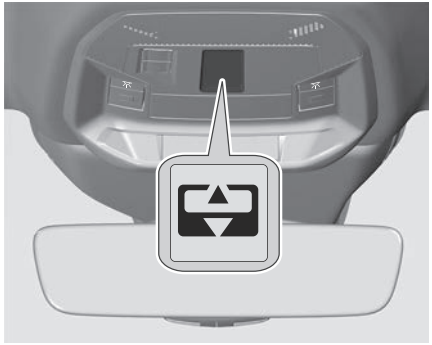

El techo solar se puede accionar con el contacto dado (si la batería tiene suficiente carga), con el motor en marcha, en el modo "**STOP**" de Stop & Start y hasta 45 segundos después de haber quitado el contacto.

ADVERTENCIA

No saque la cabeza o los brazos por el techo solar con el vehículo circulando ya que existe el riesgo de sufrir lesiones graves.

ADVERTENCIA

No accione el techo solar con las barras de techo transversales montadas, ya que existe riesgo de daños graves. No aplique cargas pesadas sobre el panel de cristal móvil del techo solar.

ADVERTENCIA

Si el techo solar está mojado, tras una lluvia o lavado del vehículo, espere a que se seque completamente antes de accionarlo.
No accione el techo solar si está cubierto de nieve o hielo, ya que podría resultar dañado.
Para retirar la nieve o el hielo del techo solar, utilice solo rascadores de plástico.

ADVERTENCIA

Compruebe con regularidad el estado de las juntas del techo solar (por ejemplo, presencia de polvo, hojas secas...).
Si utiliza una estación de lavado, compruebe de antemano que el techo esté cerrado correctamente y no acerque la

manguera de alta presión a menos de 30 centímetros de las juntas.

⚠ ADVERTENCIA

No salga del vehículo dejando el techo solar abierto.

Funcionamiento

Cuando se abre por completo el techo solar, el panel de cristal móvil se desplaza hasta la posición de apertura parcial, y luego se desliza por encima del techo. Todas las posiciones intermedias están permitidas.

⚠ ADVERTENCIA

Antes de accionar el botón de mando del techo, asegúrese de que nada ni nadie impida el desplazamiento.
Preste especial atención a los niños cuando accionen el techo solar.
En caso de pinzamiento de algún objeto al accionar el techo solar, invierta el desplazamiento del mismo y pulse el botón de mando en cuestión.
La persona al volante debe asegurarse de que los pasajeros utilicen correctamente el techo solar.
Cualquier intervención manual en la posición del techo solar puede alterar el dispositivo antipinzamiento.
Lleve a cabo una reinicialización.

Sistema antipinzamiento

Si el techo encuentra un obstáculo durante una maniobra de cierre, el movimiento se invierte automáticamente.

Apertura/cierre del techo solar

1. Para abrir el techo solar, utilice la parte del botón situada hacia la parte trasera.
2. Para cerrar el techo solar, utilice la parte del botón situada hacia la parte delantera.

Accionamiento del botón

1. Pulsando el botón más allá del punto de resistencia, el techo se abre o se cierra por completo.
2. Pulsando de nuevo el botón se detiene el desplazamiento en curso.
3. Manteniendo pulsado el botón sin rebasar el punto de resistencia, el desplazamiento del cristal se detiene al soltar el botón.
4. Cuando el techo solar está cerrado, al pulsar una vez sin sobrepasar el punto de resistencia se desplaza a la posición parcialmente abierta.

ⓘ NOTA

El techo solar y las ventanas se pueden cerrar manteniendo pulsado el botón de bloqueo del mando a distancia.
Pulse de nuevo para detener la maniobra.

Apertura/cierre de la persiana

1. Para abrir la persiana, tire de su tirador hacia atrás hasta la posición deseada.
2. Para cerrar la persiana, empuje de su tirador hacia delante hasta la posición deseada.

Reinicialización

La reinicialización es necesaria tras volver a conectar la batería o si el techo solar presenta una anomalía o se desplaza irregularmente.

- Compruebe que no hay nada que impida el desplazamiento del techo solar y que las juntas están limpias.

ⓘ NOTA

El cierre automático del techo solar ya no está disponible, solo es posible el cierre manual.
El cierre a distancia del techo solar con la llave electrónica tampoco está disponible en este caso.



- Con el contacto dado, mantenga pulsada la parte frontal del botón para cerrar el techo solar.

El techo solar se cierra paso a paso: Cuando se cierra totalmente, realiza un ligero movimiento de apertura y cierre.

- Suelte el botón 1 segundo después del finalizado el movimiento.

Almacenaje interior- Características del interior

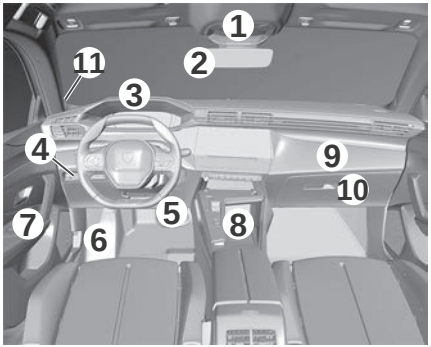

1 Llamada de emergencia / Llamada de asistencia, Techo solar, Alarma, Luz de cortesía / Luz de lectura delantera, Visualización de testigos de alerta de cinturones de seguridad y airbag frontal del acompañante

2 Retrovisor interior

3 Cuadro de instrumentos

4 Barra de control lateral / Portamonedas

5 Caja de fusibles

6 Apertura capó

7 Retrovisores exteriores, Elevalunas eléctricos, Cierre centralizado

8 Tomas USB en el reposabrazos delantero

9 Airbag del acompañante

10 Guantera

11 Cámara de vigilancia del conductor

Parasol

- Con el contacto dado, levante la tapa del espejo que, según versión, se ilumina automáticamente.

El parasol tiene también un portatarjetas.

Guantera

1. Para abrir la guantera, levante el tirador.
2. Con el contacto dado, la guantera se ilumina al abrirse.

Según versión, cuenta con una boquilla de ventilación ajustable que hace circular el mismo aire acondicionado que las toberas del habitáculo.

⚠ ADVERTENCIA

No conduzca nunca con la guantera abierta si hay algún ocupante delante. Puede provocar lesiones en el caso de una desaceleración brusca!

Portavasos

Los portavasos están situados en la consola central entre los asientos delanteros.

Compartimento reposabrazos

Incluye un compartimento de almacenamiento que se ilumina al abrir la tapa (según versión).

Apertura



- Pulse la palanca debajo de la cubierta: la cubierta se abre en dos partes.

Cierre

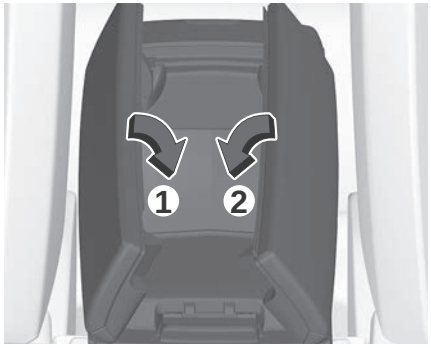

- Pliegue de nuevo las dos partes de la cubierta.

Tomas de corriente de 12 V.



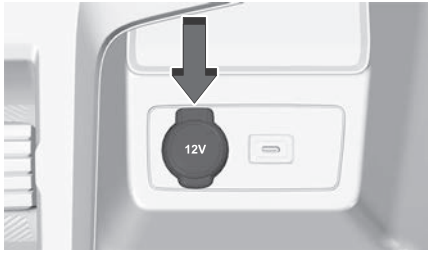

- Conecte un accesorio de 12 V (con una potencia nominal máxima de 120 W) utilizando un adaptador adecuado.

⚠ ADVERTENCIA

Tenga en cuenta la potencia máxima nominal para evitar dañar el accesorio.

⚠ ADVERTENCIA

La conexión de un dispositivo eléctrico no autorizado por el fabricante, como un cargador USB, como un cargador USB, puede provocar interferencias en el funcionamiento de los sistemas eléctricos del vehículo, como una mala recepción de la señal de radio o interferencias con las indicaciones de las pantallas.

Puertos USB

Estos símbolos determinan el tipo de utilización de una toma USB:

Fuente de alimentación y recarga.

Además, intercambio de datos multimedia con el sistema de audio.

Además, utilización de las aplicaciones del móvil en la pantalla táctil.

Delantera

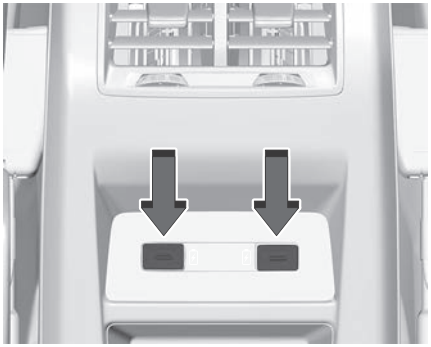

Las tomas USB permiten conectar un dispositivo portátil.

Trasera



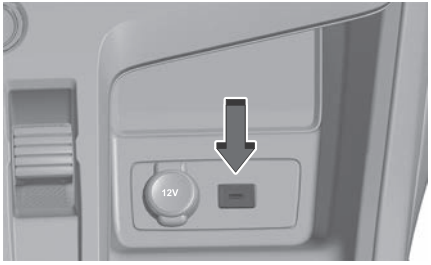

Cada toma USB está destinada únicamente a la alimentación o carga de un dispositivo portátil.

La toma USB, situada en la parte delantera del lado derecho, también permite conectar un teléfono móvil mediante Android Auto® o CarPlay®, para poder utilizar algunas aplicaciones del teléfono móvil en la pantalla táctil.

Para obtener los mejores resultados, use un cable fabricado u homologado por el fabricante del dispositivo.
Estas aplicaciones pueden gestionarse mediante los mandos en el volante o los mandos de ajuste del sistema de audio.

NOTA

Cuando se utiliza la toma USB, el dispositivo portátil se carga automáticamente.
Durante la carga, aparece un mensaje si el consumo del dispositivo portátil es superior a la corriente suministrada por el vehículo.
Para más información sobre cómo usar este equipo, consulte los apartados en los que se describen los sistemas de audio y telemático.

Cargador inalámbrico de teléfono

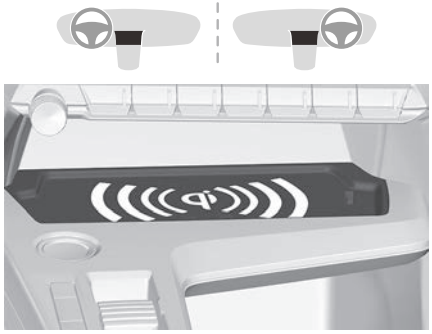

Este sistema permite la carga inalámbrica de dispositivos portátiles, como un smartphone, mediante el principio de inducción magnética conforme a la norma Qi.
El dispositivo portátil que se va a cargar debe ser compatible con la norma , por su propio diseño o empleando un estuche o una carcasa compatible.
También se puede utilizar una alfombrilla si está aprobada por el fabricante.
El área de carga está identificada con el símbolo Qi.
La carga funciona con el motor en marcha y el sistema Stop & Start en modo STOP.
La carga se gestiona desde el smartphone.
Con el sistema de entrada y arranque sin llave, el funcionamiento del cargador puede interrumpirse brevemente cuando se abre una puerta o se quita el contacto.

Cargando

- Con la zona de carga despejada, coloque un dispositivo en su centro.



Cuando se detecta el dispositivo portátil, la luz indicadora del cargador se ilumina en verde. Permanece encendido durante el tiempo de carga de la batería del dispositivo.

ADVERTENCIA

Es posible que el sistema no funcione correctamente si el smartphone lleva una carcasa protectora.

ADVERTENCIA

El sistema no está diseñado para cargar varios dispositivos a la vez.

ADVERTENCIA

No coloque objetos metálicos (por ejemplo, monedas, llaves, mando a distancia del vehículo...) en el área de carga mientras haya algún dispositivo cargándose; existe riesgo de sobrecalentamiento o de interrupción de la carga.



⚠ ADVERTENCIA

Al utilizar aplicaciones durante mucho tiempo junto con la carga inalámbrica, algunos teléfonos pueden cambiar al modo de seguridad térmica, por lo que se pueden detener algunas funciones.

Control de funcionamiento

El estado del testigo permite supervisar el funcionamiento del cargador.

Estado del indicador luminoso	Significado
Apagado	Motor apagado. No se ha detectado ningún dispositivo compatible. Carga completada.
Verde fija	Detección de un dispositivo portátil compatible. Cargando.
Naranja intermitente	Detección de un objeto extraño en la zona de carga. El dispositivo portátil no está bien centrado en la zona de carga.
Naranja fijo	Fallo de funcionamiento del indicador de carga de la batería
	del dispositivo portátil. La temperatura de la batería del dispositivo es demasiado elevada. Fallo de funcionamiento del cargador.



Si el testigo se enciende fijo en color naranja:

- Retire el dispositivo y vuelva a colocarlo en el centro de la zona de carga.

o

- Retire el dispositivo e inténtelo de nuevo un cuarto de hora más tarde.

Si el problema persiste, lleve el vehículo a un concesionario autorizado o a un taller cualificado para proceder a la revisión del sistema.

Alfombrillas

Montaje

Al realizar el montaje en el lado del conductor, use solo las fijaciones existentes en la moqueta (un "clic" indica que ha encajado correctamente).
Las demás alfombrillas simplemente se colocan sobre la moqueta.

Desmontaje / montaje

1. Para desmontarla del lado del conductor, mueva el asiento hacia atrás y desenganche las fijaciones.
2. Para volverla a montar, coloque la alfombrilla y sujétela presionando hacia abajo.
3. Compruebe que la alfombrilla esté bien fijada.

⚠ ADVERTENCIA

Para evitar el riesgo de bloqueo de los pedales:

- Utilice exclusivamente alfombrillas adecuadas para las fijaciones que dispone el vehículo (el uso de las fijaciones es obligatorio).
- Nunca superponga varias alfombrillas.

El uso de alfombrillas no autorizadas por el Fabricante puede obstaculizar el acceso a los pedales y entorpecer el funcionamiento del regulador/limitador de velocidad.
Las alfombrillas autorizadas están provistas de dos fijaciones situadas bajo el asiento.

Compartimento de carga

Acondicionamiento del maletero

Hatchback

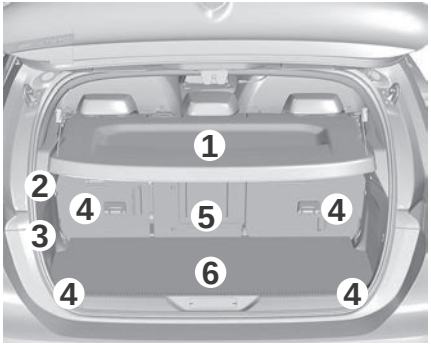

1. Cubre-equipaje de bandeja
2. Luz del maletero
3. Red de almacenamiento
4. Anillas de anclaje
5. Suelo de maletero rígido o moqueta de maletero abatible (PHEV o BEV)
6. Compartimento de almacenamiento bajo la alfombrilla

Familiar

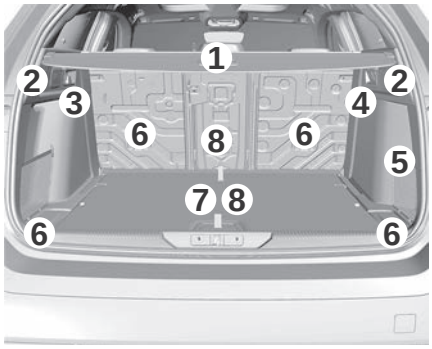

1. Cubre-equipaje enrollable
2. Mandos de abatimiento de asiento trasero
3. Gancho para bolsas
4. Toma de 12 V/Luz del maletero
5. Red de almacenamiento o correa de sujeción (según versión)
6. Anillas de anclaje
7. Piso del maletero rígido, piso del maletero de 2 posiciones o moqueta del maletero abatible (PHEV o BEV)
8. Compartimento de almacenamiento bajo la alfombrilla

NOTA

Las anillas de anclaje están diseñadas para sujetar el equipaje con distintos tipos de red de retención o cintas adecuadas.
Para obtener más información, póngase en contacto con un concesionario o taller cualificado.

Suelo de maletero de 2 posiciones (familiar)

(Según versión) Este suelo de dos posiciones permite optimizar el espacio del maletero utilizando los topes laterales de los extremos:

- Posición alta (**100 kg máximo**): se obtiene un suelo plano hasta los asientos delanteros, cuando los asientos traseros están abatidos.
- Posición baja (**150 kg máx.**): volumen máximo del maletero

NOTA

En determinadas versiones, el suelo regulable del maletero no se puede instalar en la posición baja.

Para cambiar la altura:

1. Levante y tire del suelo hacia usted utilizando el asa central y, a continuación, utilice los topes laterales para moverlo.
2. Empuje el suelo completamente hacia delante para colocarlo en la posición que desee.

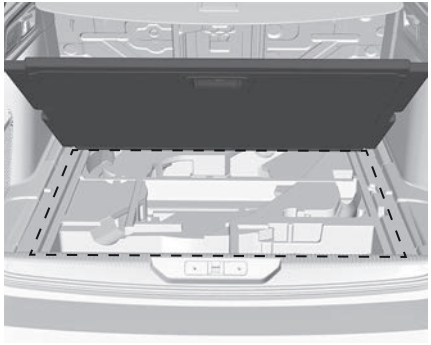

Para mantenerlo en la posición inclinada:

1. Desde la posición alta, suba el suelo hacia el cubre-equipaje.
2. Fíjelo en posición inclinada con los topes laterales para inmovilizarlo en esta posición.

Toma para accesorios de 12 V

1. Para conectar un accesorio de 12 V (potencia máxima: 120 W), levante la tapa y enchufe un adaptador adecuado.
2. Dé el contacto.

⚠ ADVERTENCIA

La conexión de un dispositivo eléctrico no autorizado por el fabricante, como un cargador USB, como un cargador USB, puede provocar interferencias en el funcionamiento de los sistemas eléctricos del vehículo, como una mala recepción de la señal de radio o interferencias con las indicaciones de las pantallas.

Luz del maletero

Se enciende automáticamente al abrir el maletero y se apaga automáticamente al cerrarlo. El tiempo de encendido varía según la situación:

- Con el contacto quitado, aproximadamente 10 minutos.
- Con el modo de ahorro de energía, aproximadamente 30 segundos.
- Con el motor en marcha, ilimitado.

Compartimento de almacenamiento

1. Levante el suelo rígido del maletero todo lo que pueda o levante la alfombrilla articulada del maletero (según versión) para acceder perfectamente al compartimento de almacenamiento.
2. Con el suelo del maletero de 2 posiciones (familiar), levante el suelo del maletero lo máximo posible o la cubierta en la parte trasera del maletero para acceder a uno u otro de los compartimentos de almacenamiento.

También, se puede acceder a la cubierta de la parte trasera del maletero desde los asientos de la segunda fila, si los respaldos de la banqueta trasera están abatidos.
Según la versión, se incluye:

- Un triángulo de emergencia.
- Un kit de reparación provisional de neumáticos con el kit de herramientas.
- Una rueda de repuesto con el kit de herramientas.
- Los cables de carga de la batería de tracción (PHEV o BEV).

El cubre-equipaje también se puede guardar aquí (familiar).

Sistema Hi-Fi FOCAL®

(Según las versiones)
El vehículo está equipado con un sistema de audio de alta fidelidad de la marca francesa FOCAL®.

- Los 10 altavoces, que incorporan tecnologías exclusivas de FOCAL®, le ofrecen el placer de disfrutar de una experiencia musical única en el interior del vehículo:
- Amplificación activa total de 12 canales, 690 vatios, tecnología de amplificador Clase D: potencia significativa de audio disponible en todo momento a pesar del bajo consumo.
- Altavoz central Polyglass: inmersión sonora y espacialización.
- Altavoces woofer y medios Polyglass con suspensión TMD: equilibrio, dinamismo y precisión de sonido.
- Tweeter TNF de tecnología de cúpula invertida de aluminio: dispersión óptima del sonido y agudos detallados.
- Subwoofer de alta oscilación con triple bobina Power Flower™: reproducción profunda y controlada de las bajas frecuencias.

Dispone de dos modos de escucha personalizables:

- **"Todos los pasajeros"**: un servicio optimizado para cada ocupante del vehículo, tanto delantero como trasero.
- **"Optimizado para la parte delantera"**: una experiencia envolvente y aumentada, compartida entre el conductor y el acompañante.

Tapa del compartimento de carga (SW)

⚠ ADVERTENCIA

En caso de desaceleración brusca, los objetos colocados sobre la bandeja cubre-equipaje pueden salir despedidos.

Enrollado

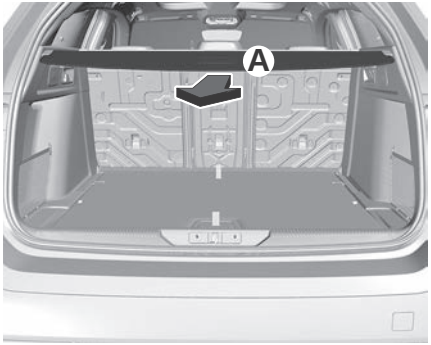

- Tire de la manecilla hacia usted y hacia abajo para que el cubre-equipaje se enrolle automáticamente.

La parte móvil **A** puede plegarse contra los respaldos de los asientos traseros.

Desmontaje

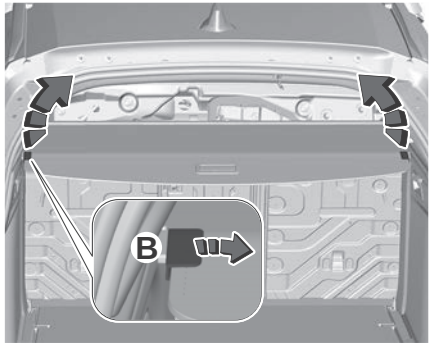

- Comprima el control **B** y levante la cubierta del espacio de carga a la derecha y luego a la izquierda para retirarla.

Almacenamiento

Se puede utilizar un rebaje bajo el suelo del maletero para almacenar el cubre-equipaje.

- Diagonalmente con un suelo del maletero rígido.
- Transversalmente con un suelo del maletero de 2 posiciones.

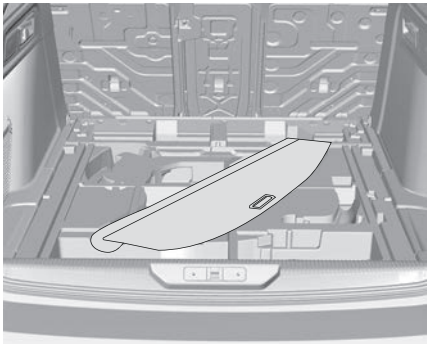

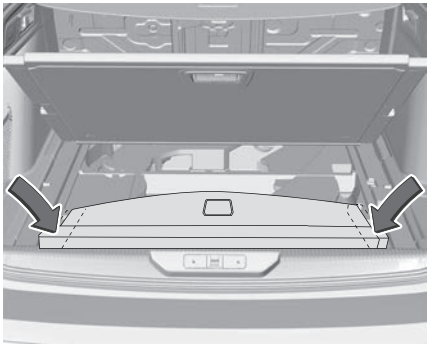

- Con el suelo del maletero de 2 posiciones, retire primero las dos tapas a cada lado del alojamiento.

Instalación

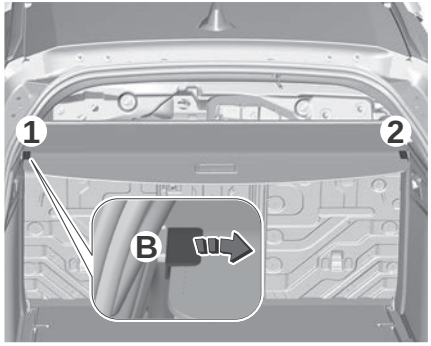

1. Coloque el extremo izquierdo del rodillo de la cubierta del espacio de carga en su ubicación **1** detrás del asiento trasero izquierdo
2. Comprima el mando del rodillo **B** y coloque el rodillo en su lugar **2** a la derecha.
3. Suelte el mando para fijar el cubre-equipaje.
4. Desenróllello hasta encajarlo en los pilares del maletero.

Red de retención de cargas elevadas (familiar)

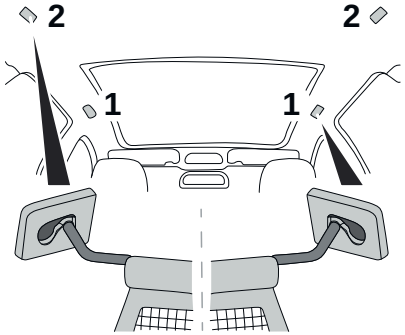

Esta red desmontable, enganchada en las fijaciones específicas superiores e inferiores, permite utilizar todo el espacio de carga hasta el techo:

- Detrás de los asientos delanteros (fila 1) cuando los asientos traseros están abatidos.
- Detrás de los asientos traseros (fila 2) cuando el cubre-equipaje está retirado.

⚠ ADVERTENCIA

Protege a los pasajeros en caso de una frenada repentina.

Detrás de los asientos delanteros

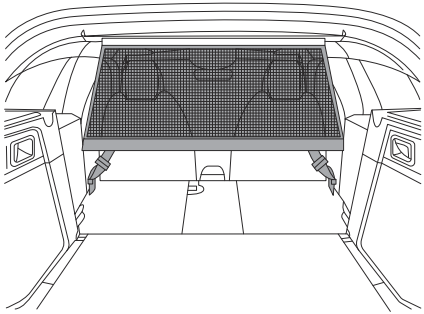

1. Abata la banqueta trasera.
2. Introduzca los extremos de la barra, uno después del otro, en los puntos de anclaje del techo.
3. Fije las correas de la red a los puntos de anclaje inferiores, situados en las fijaciones del respaldo de la banqueta trasera.
4. Tire de las correas para tensar la red.

Detrás de la banqueta trasera

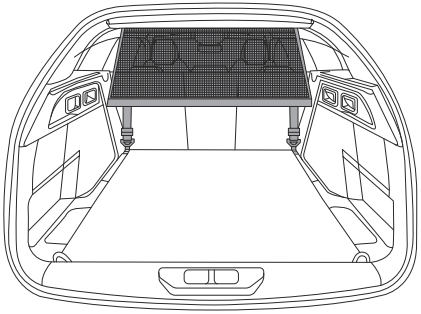

1. Retire el cubre-equipaje enrollable.
2. Introduzca los extremos de la barra, uno después del otro, en los puntos de anclaje del techo.
3. Fije las correas de la red en las anillas inferiores, situadas en el acabado lateral a cada lado del maletero.
4. Tire de las correas para tensar la red.

INSTRUMENTOS Y CONTROLES DEL SALPICADERO

Cuadro de instrumentos

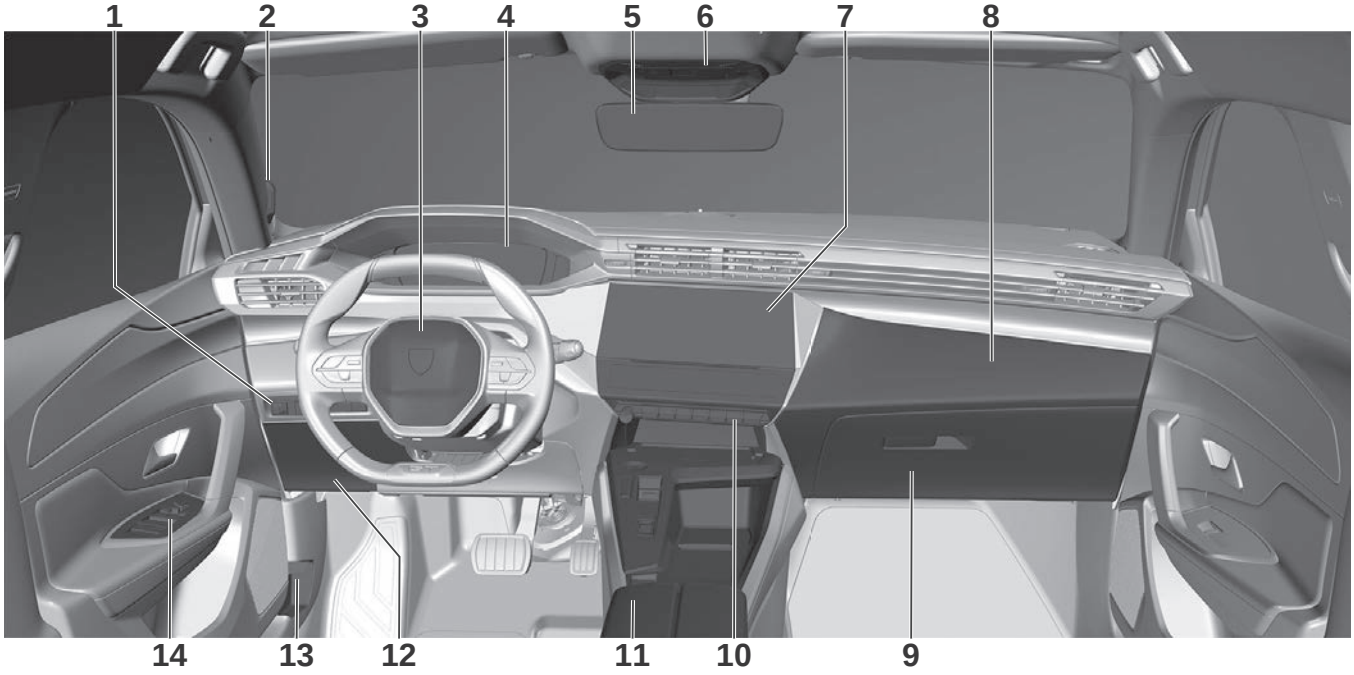

1 Barra de control lateral

2 Cámara de asistencia a la atención del conductor

3 Airbag frontal del conductor

4 Cuadro de instrumentos

5 Retrovisor interior / Recordatorio de cinturón de seguridad y luces de alerta de desactivación del airbag

6 Llamada de emergencia / Llamada de asistencia / Accionamiento techo solar / Alarma / Luces de lectura delantera y de cortesía

7 Pantalla táctil de 10 pulgadas

8 Airbag del acompañante

9 Guantera

10 Consola central / Barra de mandos central

11 Reposabrazos delantero / Tomas USB

12 Caja de fusibles

13 Palanca de desbloqueo del capó

14 Retrovisores exteriores / Elevalunas eléctrico / Interruptor de cierre centralizado

Controles del grupo montado en la dirección



1 Mandos de las luces exteriores/intermitentes/página de visualización del cuadro de instrumentos/indicador de mantenimiento

2 Mandos de limpia/lavaparabrisas/ordenador de a bordo

3 Paletas de cambio de la caja de cambios automática (MHEV, PHEV) o selección del nivel de frenado (BEV)

4 Limitador de velocidad/Control de crucero/Control de crucero adaptativo/ Drive Assist Plus

5 Claxon/Airbag frontal del conductor

6 Mandos de ajuste del sistema de audio

A Ajuste aumentar/disminuir la velocidad Visualización y regulación del ajuste de la distancia respecto del vehículo de delante (Control de crucero adaptativo)

B Mando seleccionar/deseleccionar el control de crucero Mando seleccionar/deseleccionar el control de crucero adaptativo/ Drive Assist Plus

C Iniciar o pausar el limitador de velocidad o control de crucero con la velocidad programada guardada Confirmación de rearranque del vehículo tras una parada automática (Control de crucero adaptativo con función Stop&Go)

D Activación o desactivación del limitador de velocidad

E Activación del limitador de velocidad o control de crucero con la velocidad programada guardada Utilice la velocidad sugerida por la función de reconocimiento de señales de tráfico

F Pulse: Mostrar emisoras de radio/medios favoritos Arriba/Abajo: radio/medio precedente/siguiente/ selección teléfono Pulse: validación de una selección

G Subir o bajar el volumen

H Descolgar o colgar una llamada Acceso al registro de llamadas de la aplicación Teléfono

I Pulsación corta: comandos de voz del sistema
Pulsación larga: comandos de voz del teléfono

Controles del panel izquierdo

Dependiendo de la versión, varios controles pueden estar presentes.



1 Ajuste de la altura de las luces largas / Portón trasero eléctrico (pulse dos veces para abrir)

2 Indicador de funcionamiento de preacondicionamiento de temperatura (solamente para PHEV y BEV)

3 Apertura de la tapa del depósito de combustible (solamente PHEV)

4 Parabrisas calefactado

5 Volante calefactado

6 Antideslizamiento de las ruedas (ASR)

Controles del panel central

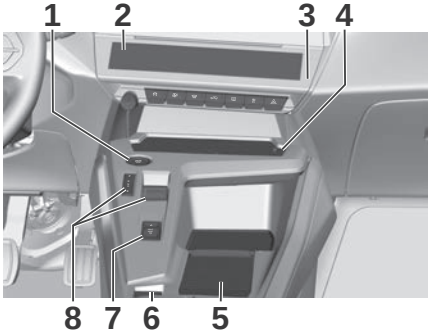

1 Interruptor de encendido del motor

2 Mandos de infoentretenimiento o climatización (según versión)

3 Barra de mandos central

4 Cargador inalámbrico de teléfonos

5 Compartimento portaobjetos / toma USB / toma de 12 V / Portavasos

6 Freno de estacionamiento eléctrico

7 Selector de modo de conducción

8 Selector de marchas

Barras de mandos centrales

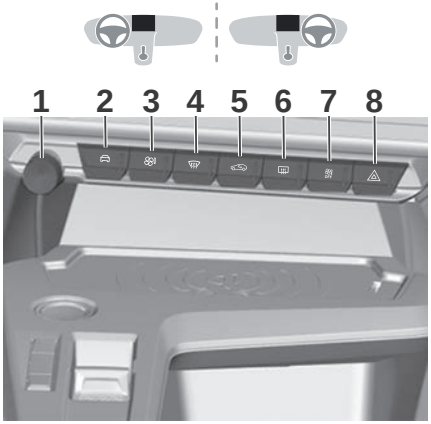

1 Encendido/apagado de la pantalla táctil / Mando de ajuste de volumen

2 Accesos directos a las ayudas a la conducción

3 Acceso a la aplicación Climate

4 Desempañado del parabrisas y las ventanillas delanteras

5 Recirculación de aire interior

6 Deshielo/desempañado de la luneta trasera

7 Interruptor de apagado del aire acondicionado automático

8 Luces de emergencia

Información mostrada en el cuadro de instrumentos

La información mostrada en el cuadro de instrumentos (por ejemplo, testigo de alerta o indicadores) pueden tener una ubicación fija o variable, según la página o la asistencia a la conducción activada.
Para las funciones, que disponen tanto de un testigo de funcionamiento como de desactivación, solo hay una ubicación específica.

NOTA

Idioma y unidades de visualización.
Estos dependen de los ajustes de la pantalla táctil. Al viajar al extranjero, la velocidad se debe indicar en las unidades oficiales del país en el que está conduciendo (km/h, km o mph, millas).

Elección de la página mostrada

De forma predeterminada, las páginas están memorizadas en el cuadro de instrumentos.



- Pulse el botón que se encuentra en el extremo del mando de las luces para desplazarse por las distintas páginas.

La nueva página se muestra inmediatamente.

NOTA

Cuando se muestra un mensaje en una ventana temporal, ésta desaparecerá de inmediato al pulsar este botón.

Configuración de las páginas mostradas

Las opciones de configuración disponibles son: adición, eliminación, y disposición de las páginas y utilidades "widget".
Es posible memorizar hasta cinco páginas.
Cada página puede contener **1** o **2** widgets:

- Con **1** widget, gran pantalla en posición central.
- Con **2** widgets, visualización reducida en posición lateral.

Se puede personalizar el color de cada modo de conducción. De forma predeterminada, se sugiere una configuración.
La configuración también coincide con la iluminación ambiental interior (según disponibilidad).

Los ajustes se modifican a través de la aplicación de la pantalla táctil **Ajustes > Personalización**.

Para obtener más información sobre **Personalización - Cuadro de instrumentos**, consulte el apartado correspondiente relativo a los sistemas del equipo de audio y telemática.

Cuadro de instrumentos

El cuadro de instrumentos muestra toda la información que el conductor necesita sobre el estado de los distintos sistemas del vehículo.
Esta información aparece en forma de luces y mensajes de advertencia e intermitentes.
El cuadro de instrumentos presenta la forma de una pantalla totalmente digital.
El cuadro de instrumentos digital se puede personalizar mediante un sistema de páginas.
Según la página mostrada, cierta información se oculta o se presenta de una forma diferente.

ICE



Híbrido de 48 V (MHEV)



Vehículo eléctrico híbrido enchufable (PHEV)



BEV

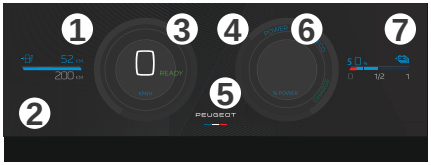

5



1 Indicador de temperatura del refrigerante (°C), Cuentakilómetros (km o millas) (ICE o MHEV) / Indicador de carga de batería (PHEV) / Indicador de autonomía restante, Autonomía restante (km o millas) (BEV)

2 Posición del selector y marcha en caja de cambios automática (ICE, MHEV, PHEV) / Autonomía restante (km o millas) (PHEV) / Cuentakilómetros (km o millas) (BEV)

3 Velocímetro (km/h o mph) / **READY** testigo (MHEV, PHEV, BEV)

4 Límite de velocidad (km/h o mph)

5 Ayuda a la conducción en pantalla reducida (si la función está activada)

6 Tacómetro (rpm) (ICE) / Indicador de consumo de potencia (MHEV, PHEV, BEV) / Modo de conducción seleccionado (salvo NORMAL, que no se muestra)

7 Indicador de combustible (ICE, MHEV, PHEV) / Porcentaje de carga de batería e indicador (BEV)

8 Autonomía restante (km o millas) (ICE, MHEV, PHEV)

La información que aparece en la página de personalización es la siguiente:

- Flujos de energía (MHEV, PHEV o BEV).
- Soporte multimedia en reproducción.
- Ayudas a la conducción (por ej. Reconocimiento de señales de tráfico ampliado).
- Navegación (según equipamiento).
- Temperaturas del motor (ICE o MHEV).
- Cuentarrevoluciones (ICE).

NOTA

MHEV o PHEV

En el modo de conducción todo-BEV, la velocidad se muestra en azul.

Indicador de marcha

(Según motorización)
Este sistema está diseñado para reducir el consumo de carburante mediante la recomendación de la marcha más conveniente.

Funcionamiento

Según las condiciones de conducción y el equipamiento del vehículo, el sistema puede recomendarle que se salte una o varias marchas. Las recomendaciones de engranaje de marchas no se deben considerar como obligatorias. De hecho, las condiciones de la vía, la densidad del tráfico y la seguridad siguen siendo factores determinantes para elegir la marcha más conveniente. Así pues, es responsabilidad del conductor seguir o no las indicaciones del sistema.
El sistema no se puede desactivar.

NOTA

Con una caja de cambios automática, el sistema solo está activo en funcionamiento manual **M**.



La información se muestra en el cuadro de instrumentos en forma de flecha y la marcha recomendada.

NOTA

El sistema adapta las instrucciones de cambio de marcha a las condiciones de conducción (p. ej., pendiente o carga) y al estilo de conducción (p. ej., demanda de potencia, aceleración y frenado).
El sistema no propone en ningún caso:
– Seleccionar la primera marcha.
– Seleccionar la marcha atrás.

Cuentakilómetros

El cuentakilómetros total mide la distancia total recorrida por el vehículo desde la primera matriculación.
Con el contacto dado, la distancia total se muestra en cualquier momento. Esta se sigue visualizando durante 30 segundos después de quitar el contacto. Aparece cuando se abre la puerta del conductor y cuando se bloquea o desbloquea el vehículo.

NOTA

Cuando viaje al extranjero, es posible que tenga que cambiar las unidades de distancia (millas o km):
la velocidad mostrada debe estar en la unidad oficial del país (mph o km/h).
La unidad se cambia mediante la aplicación de configuración de la pantalla con el vehículo detenido.

NOTA

Vehículos híbridos enchufables

Solo se puede acceder al cuentakilómetros total a través del ordenador de a bordo.

Para obtener más información sobre el **Ordenador de a bordo**, consulte el apartado correspondiente.

Indicador de nivel de combustible

El testigo de control se ilumina en amarillo si el nivel de combustible es bajo.
Nunca debe agotar el depósito de combustible.
La flecha indica el lado del vehículo donde se encuentra la tapa del depósito de combustible.
La cantidad de llenado puede ser inferior a la capacidad especificada del depósito de combustible, debido al combustible restante en el depósito.

Velocímetro

Indica la velocidad del vehículo.

Ordenador de viaje

Muestra información relacionada con el viaje actual (por ejemplo, autonomía, consumo medio, velocidad media, distancia recorrida).
Las páginas del **Viaje 1** y del **Viaje 2** muestran información relacionada con el viaje, que incluye:

- **Velocidad media;**
- **Consumo de carburante/energía medio;**
- **Distancia recorrida.**

En las versiones **BEV**, la autonomía de referencia mostrada se calibra en función del **80 % de la autonomía WLTP**.

Datos mostrados en el cuadro de instrumentos

Visualización de las diferentes pestañas



Si pulsa el botón situado en el extremo de la palanca de mando del limpiaparabrisas, se mostrarán sucesivamente las siguientes pestañas:
Información actual:

- Consumo instantáneo de energía;
- Autonomía en km (**BEV**);
- Distancia recorrida en modo totalmente eléctrico (**Híbrido de 48 V**).

Trayectos "**1**" y, a continuación, "**2**":

- Consumo medio;
- Velocidad media;
- Distancia recorrida.

Pantalla de triple autonomía (**BEV**):

- Muestra tres valores de la autonomía restante en función de las condiciones de conducción.

Fin de la página del viaje

(Según versión)
Al desconectar el contacto, el cuadro de instrumentos muestra automáticamente una página adicional del ordenador de a bordo que recapitula información sobre el último viaje.
La página de fin de trayecto contiene la siguiente información:

- Autonomía.
- Duración del viaje.
- Distancia recorrida.
- Porcentaje del trayecto actual recorrido en modo de conducción totalmente BEV (MHEV o PHEV).
- Consumo medio.

Puesta a cero del trayecto



Para restablecer el cálculo de la autonomía, utilice los mandos de la palanca del limpiaparabrisas en un plazo de 30 segundos:

1. Pulse el mando para desplazarse hasta la **página 1 de visualización de autonomía** y, a continuación, mantenga pulsado el mando para restablecer el valor de trayecto correspondiente a **0**;
2. Pulse el mando para desplazarse a la **página 2 de visualización de autonomía** y, a continuación, mantenga pulsado el mando para restablecer el valor de trayecto correspondiente a **0**.

En los vehículos **BEV**, cuando el nivel de la batería sea superior al 95 %, al restablecer ambos contadores de trayectos en un plazo de 30 segundos se restablecerá la **Pantalla triple de autonomía** ⇨ 93

Definiciones

Autonomía

(km o millas)
(Porcentaje de nivel de carga de la batería de tracción) (BEV)



Distancia que se puede recorrer con el carburante que queda en el depósito (en función del consumo medio de los últimos kilómetros (millas) recorridos).
Autonomía restante y nivel de carga real de la batería de tracción BEV. Este valor puede variar después de un cambio del estilo de conducción o del terreno que ocasione una variación significativa del consumo de carburante actual.

Para versiones ICE

Cuando la autonomía es inferior a 30 km (19 millas), aparecen guiones.
Tras repostar al menos 5 litros de combustible, la autonomía se recalcula y se muestra si supera los 100 km (62 millas).
La visualización permanente de guiones en lugar de números durante la conducción indica un fallo de funcionamiento.
Póngase en contacto con un concesionario o taller cualificado.

Para versiones BEV

Dos niveles de alerta sucesivos indican que la cantidad de energía disponible es baja.
Para obtener más información sobre los **Indicadores** y, en particular, sobre el **Indicador de nivel de carga**, consulte el apartado correspondiente.

Consumo actual

(l/100 km o km/l o mpg)
(kWh/100 km o km/kWh o millas/kWh) (BEV)



Calculado en los últimos segundos transcurridos.
Esta función sólo se muestra a velocidades superiores a 30 km/h (19 mph).

Consumo medio

(l/100 km o km/l o mpg)
(kWh/100 km o km/kWh o millas/kWh) (BEV)



Calculada desde la última puesta a cero del ordenador de a bordo.

Velocidad media

(km/h o mph)



Calculada desde la última puesta a cero del ordenador de a bordo.

Distancia recorrida

(km o millas)



Calculada desde la última puesta a cero del ordenador de a bordo.

Contador de tiempo para Stop & Start



(minutos/segundos u horas/minutos)

Si el vehículo dispone de la función de Stop & Start, un contador calcula el tiempo de funcionamiento del modo STOP durante un trayecto.
El contador de tiempo se pone a cero cada vez que se da el contacto.

Geofencing (PHEV)

Durante la conducción, el vehículo monitoriza continuamente el tráfico en zonas de bajas emisiones o de tráfico restringido.
Al entrar en una de estas zonas, el vehículo pasa, automáticamente, al modo de conducción BEV, si el estado de carga de la batería de tracción es suficiente.

Pantalla de autonomía (BEV)

El cuadro puede mostrar múltiples valores de autonomía que se calculan utilizando diferentes algoritmos para proporcionar al conductor la mejor información sobre la gestión de la energía restante del vehículo.
Dos de estos valores se calculan utilizando el método **WLTP**: Autonomía**MÍN.** y **MÁX.**

La prueba **WLTP** (Procedimiento de ensayo armonizado mundial para vehículos ligeros) es la norma internacional que se utiliza para medir el consumo de combustible, la autonomía (en el caso de los vehículos eléctricos) y las emisiones de escape de los automóviles en condiciones ideales (23 °C, climatización desactivada, velocidad media de 46 km/h en ciclo combinado).

Pantalla de triple autonomía



El widget de autonomía muestra tres valores:

MIN El peor de los casos, con un elevado consumo de energía (conducción por autopista a bajas temperaturas).

Autonomía principal Autonomía estimada basada en el consumo medio de energía de viajes anteriores. También se muestra de forma permanente en el cuadro de instrumentos.

MAX El mejor de los casos con un consumo energético mínimo. (Autonomía WLTP)

Tras reiniciar el ordenador de a bordo, el valor de **autonomía principal** coincidirá con el valor **MAX** hasta que se vuelvan a calcular los valores de consumo de energía. ⇨ 91

Estos valores ofrecen una estimación de la autonomía total del vehículo en función del nivel de carga restante.

El widget se puede seleccionar en la página del submenú correspondiente utilizando los controles de la **palanca del limpiaparabrisas** para desplazarse por los widgets disponibles. Dependiendo de la configuración del vehículo, puede permanecer visible de forma permanente.

NOTA

Cuando se remolca un remolque o una caravana con la conexión eléctrica activada, la autonomía WLTP indicada puede reducirse considerablemente. En determinadas condiciones, la autonomía real puede ser de un tercio de la autonomía de referencia WLTP o inferior.

NOTA

La autonomía real puede variar considerablemente en función del estilo de conducción y de las condiciones externas.
Reducir al mínimo las aceleraciones y frenadas bruscas y utilizar con moderación las funciones de climatización mejorará la autonomía.

Indicador de potencia (MHEV, PHEV o BEV)

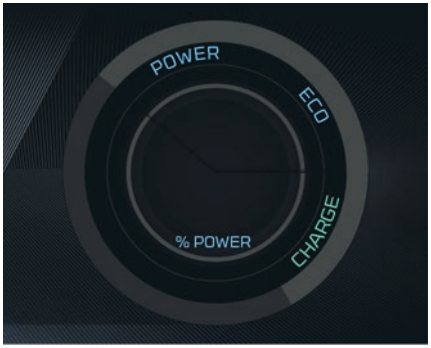

El indicador de potencia muestra en tiempo real la potencia demandada por el vehículo.

Existen 3 zonas:

Para versiones MHEV

POWER **Alta demanda de potencia, utilizando las capacidades combinadas del motor de gasolina y el motor eléctrico.**

El cursor se sitúa en esta zona durante las fases de conducción más dinámicas, cuando se demanden niveles altos de rendimiento.

ECO **Utilización óptima de la energía (combustión o eléctrico).**

El cursor se sitúa en esta zona al circular con corriente eléctrica y cuando se hace un uso óptimo del motor de gasolina, que se obtienen con un estilo de conducción adecuado.

CHARGE **Recuperación de energía para recargar la batería de tracción.**

El cursor se sitúa en esta zona durante la desaceleración: soltando el pedal del acelerador o frenando

NOTA

Cuando el contacto está conectado y antes de arrancar el motor, el indicador de encendido solo muestra **"OFF"**.

Para versiones PHEV

POWER **Alta demanda de potencia, utilizando las capacidades combinadas del motor de gasolina y el motor eléctrico.**

El cursor se sitúa en esta zona durante las fases de conducción más dinámicas, cuando se demanden niveles altos de rendimiento.

ECO **Utilización óptima de la energía (combustión o eléctrico).**

El cursor se sitúa en esta zona al circular con corriente eléctrica y cuando se hace un uso óptimo del motor de gasolina, que se obtienen con un estilo de conducción adecuado.
Un símbolo indica el umbral en el que el motor de gasolina arrancará de nuevo.
El conductor puede así moderar las aceleraciones para permanecer en el modo de circulación eléctrica

CHARGE **Recuperación de energía para recargar la batería de tracción.**

El cursor se sitúa en esta zona durante la desaceleración: soltando el pedal del acelerador o frenando

Para versiones BEV

CHARGE Carga de la batería de tracción durante la desaceleración y el frenado.

ECO Consumo de energía moderado y autonomía de conducción optimizada.

POWER Consumo de energía por el sistema de propulsión durante la aceleración.

NEUTRAL

Cuando se conecta el encendido, el tren motriz BEV del vehículo no consume ni genera energía; tras pasar por encima del indicador, el cursor vuelve a su posición "neutra": entre **ECO** y **CARGA**.

> **NOTA**
>
> Con el contacto quitado, al abrir la puerta del conductor, se activa el indicador, que se mueve a la posición "neutral": entre **ECO** y **CARGA**.

Uso de la electricidad

Esta página muestra los diferentes tipos de consumo del equipamiento del vehículo.



1. Energía consumida (%) por el motor eléctrico.
2. Energía recuperada (kWh) durante las fases de carga.
3. Electricidad consumida (kWh) por el motor eléctrico.
4. Electricidad consumida (%) por los equipos de confort térmico.
5. Electricidad utilizada (%) por otros accesorios eléctricos.

Estado de carga de la batería de 48 V

(versión MHEV)
En esta posición, el estado de carga de la batería auxiliar se indica mediante un porcentaje y una barra de anchura proporcional al estado de carga de la batería.
Las indicaciones de la escala gráfica indican la cantidad de carga:

- **1**= carga completa
- **0**= batería descargada

Modo de funcionamiento de la batería auxiliar

(Versión híbrida)
El indicador de potencia muestra en tiempo real la potencia demandada por el vehículo.
Hay dos zonas:

- **CARGA**: la batería se carga mientras el coche reduce la velocidad o frena (regeneración).
- **POTENCIA**: alta potencia solicitada a la batería

En modo de funcionamiento POWER

Alta demanda de potencia, utilizando las capacidades combinadas del motor de gasolina y el motor eléctrico. El cursor se sitúa en esta zona durante las fases de conducción más dinámicas, cuando se demanden niveles altos de rendimiento.

Testigos de alerta, indicadores y mensajes

Vista general

En forma de símbolos, los indicadores de alerta y testigos informan al conductor de la existencia de una avería (testigos de alerta) o del estado de funcionamiento de un sistema (luces indicadoras de funcionamiento o desactivación). Algunas luces se encienden de dos maneras (fijas o intermitentes) y/o en varios colores.

(1) Solo para información.

(2) Información y advertencia.

(3) Pida la ayuda de un taller.

(4) Pare el motor y recurra a la ayuda de un taller.

(5) Haga subsanar la causa de la avería en un taller inmediatamente.

Advertencias asociadas

La iluminación de una lámpara puede ir acompañada de una señal acústica y/o de un mensaje visualizado en una pantalla.
Relacionar el tipo de alerta con el estado de funcionamiento del vehículo permite determinar si la situación es normal o si se ha producido una avería: consulte la descripción de cada testigo para más información.

Al dar el contacto

Ciertos testigos de alerta rojos o naranjas se encienden durante unos segundos al conectar el encendido. Estos testigos de alarma deben apagarse en cuanto se arranca el motor.
Para obtener más información sobre algún sistema o función, consulte el apartado correspondiente.

Luces de advertencia e indicadoras rojas

Avería grave - Detener el vehículo



Fijo, asociado a otro testigo de alerta, acompañado de un mensaje y de una señal acústica.

Se ha detectado un fallo grave del motor, el sistema de frenos, la dirección asistida, la caja de cambios automática o una anomalía eléctrica importante.

Realizar y luego (**4**).

Sobrecalentamiento de la batería de tracción (MHEV, PHEV o BEV)





Fijo, en combinación con el testigo de alerta STOP, acompañado de la visualización de un mensaje y de una señal acústica.
La temperatura de la batería de tracción es demasiado alta.

Lleve a cabo (**4**).

Salga del vehículo lo antes posible alejándose hasta una distancia segura.

Mal funcionamiento de la batería de tracción (MHEV, PHEV o BEV)



Fijo.
La temperatura del circuito de refrigeración es demasiado elevada.



Fijo, en combinación con un testigo de alerta de mantenimiento y acompañado de la visualización de un mensaje.
La batería de tracción tiene una avería.

Lleve a cabo (**4**).

Temperatura máxima del líquido de refrigeración



Fijo.
La temperatura del circuito de refrigeración es demasiado elevada.

Detenga el vehículo y, si es necesario, espere hasta que el motor se haya enfriado antes rellenar el nivel (**2**). Si el problema persiste, lleve a cabo (**4**).

Presión del aceite del motor (ICE, MHEV o PHEV)



Fijo.

Hay un fallo en el sistema de lubricación del motor (**5**).

Mal funcionamiento del sistema (MHEV, PHEV o BEV)



Fijo.
Fallo en el sistema de propulsión eléctrico. Si afecta al rendimiento del vehículo, lleve a cabo (**5**) o (**4**).

Cable conectado (PHEV o BEV)



Permanezca estable al conectar el encendido (**2**).

El cable de carga está conectado al conector del vehículo.



Fijo, al dar el contacto, acompañado de un mensaje.

No se puede arrancar el vehículo si el cable de carga está conectado con el conector del vehículo.
Desconecte el cable de carga y cierre la trampilla de carga.

Carga de la batería de 12 V



Fijo.

Fallo en el circuito de carga de la batería (por ejemplo, bornes sucios, correa del alternador destensada o rota).
El nivel de carga de la batería de 12 V es bajo (**2**), si persiste (**5**) o (**4**).

Si el freno de estacionamiento eléctrico no funciona, inmovilice el vehículo

- Con caja de cambios automática eDSC6, coloque el selector de marchas en la posición **P**.

Limpie y apriete los bornes. Si el testigo de alerta no se apaga al arrancar el motor, lleve a cabo.

Frenos



Fijo.
El nivel de líquido de frenos del circuito de frenado se ha reducido significativamente.

Realizar (**2**), luego recargar con líquido que cumpla con las recomendaciones del fabricante. Si el problema persiste, lleve a cabo (**4**).
Fijo, en combinación con un testigo de alerta de mantenimiento y acompañado de la visualización de un mensaje.





Fijo.
Fallo en el sistema de distribución electrónica de la fuerza de frenado (EBFD).
Realizar (**2**) y luego (**4**).

Freno de estacionamiento eléctrico



Fijo.
El freno de estacionamiento eléctrico está aplicado.



Parpadeante.
La aplicación/liberación es incorrecta.

Realizar (**1**): aparcar en terreno llano (sobre una superficie nivelada).

Seleccione el modo **P** de la caja de cambios automática. Desconecte el encendido y lleve a cabo (**3**).

Servodirección



Fijo, acompañado de una señal acústica. La dirección asistida tiene un fallo (**4**).

Una o más puertas abiertas



Fijo, asociado a un mensaje de identificación del acceso.

Una puerta o el maletero no se ha cerrado correctamente (**2**).

Una señal acústica complementa la alerta si la velocidad es superior a 10 km/h (6 mph).
Una puerta o el maletero no está correctamente cerrado.

Cinturones de seguridad no abrochados o desabrochados



Fijo o parpadeante, acompañado de una señal acústica creciente.
Algún ocupante no se ha abrochado el cinturón de seguridad o se lo ha desabrochado.

Aviso de atención del conductor por cámara (alerta de somnolencia)



Si la cámara detecta somnolencia en el conductor al conducir a más de 65 km/h, se emite una señal luminosa y una señal acústica (en función de la duración del cierre continuo de los ojos). **(2)**

Testigos de alerta e indicadores naranja

Servicio



Temporalmente encendido, acompañado de un mensaje.

Se ha detectado una o varias anomalías leves, que no tienen testigo de alerta específico. Identifique la causa de la anomalía consultando el mensaje que aparece en el cuadro de instrumentos.
Es posible que pueda ocuparse de algunas anomalías usted mismo, como cambiar la pila del mando a distancia.

Para las demás anomalías como, por ejemplo, una anomalía en el sistema de detección de inflado de rueda insuficiente, lleve a cabo (**3**).



Fijo, acompañado de la visualización de un mensaje.

Se ha detectado una o varias anomalías importantes, que no tienen testigo de alerta específico. Identifique la causa de la avería mediante el mensaje que aparece en el cuadro de instrumentos y, a continuación, lleve a cabo (**3**).



Fijo, acompañado del mensaje **Fallo del sistema de advertencia acústica: Es necesario realizar una reparación**.

El sistema de aviso acústico presenta un fallo. Las siguientes ayudas a la conducción pueden estar perturbadas o no disponibles:

- Reconocimiento de señales de tráfico.
- Freno de seguridad activa/Alerta de riesgo de colisión.
- Ayuda para mantenimiento en el carril.
- Alerta de atención del conductor mediante cámara.

Lleve a cabo (3).



Fijo, acompañado del mensaje **Fallo del freno de estacionamiento**.

La liberación automática del freno de estacionamiento eléctrico no está disponible.

Lleve a cabo (**4**).



Testigo de mantenimiento fijo y llave de mantenimiento intermitente y después fijo.
Se ha superado el plazo de revisión.
Lleve a revisar el vehículo lo antes posible.
Solo en las versiones diésel BlueHDi.

Frenos



Fijo.
Se ha detectado un fallo leve en el sistema de frenado.

Circule con prudencia.
Lleve a cabo (3).

Fallo de funcionamiento (con freno de estacionamiento eléctrico)



Fijo, acompañado del mensaje **Fallo del freno de estacionamiento**.



El vehículo no se puede inmovilizar con el motor en marcha.
Si no funcionan los comandos de aplicación ni desactivación manuales, el mando del freno de estacionamiento eléctrico presenta un fallo.

Las funciones automáticas deben utilizarse todo el tiempo y se reactivan automáticamente en caso de fallo del mando.

Lleve a cabo (**3**).



Fijo, acompañado del mensaje **Fallo del freno de estacionamiento**.



El freno de estacionamiento eléctrico no funciona correctamente: las funciones manuales y automáticas podrían estar inoperativas.



Con el vehículo parado, para inmovilizarlo:

- Tire del mando del freno de estacionamiento eléctrico y manténgalo así entre 7 y 15 segundos aproximadamente, hasta que se encienda el testigo en el cuadro de instrumentos.

Si este procedimiento no da resultado, inmovilice el vehículo:

1. Estacione sobre suelo plano.
2. Seleccione el modo **P** en la caja de cambios automática y, a continuación, coloque el calzo suministrado contra una de las ruedas.

A continuación, lleve a cabo (**3**).

Funciones automáticas desactivadas (freno de estacionamiento eléctrico)



Fijo.
Las funciones de "aplicación automática" (al apagar el motor) y "liberación automática" (al acelerar) están desactivadas.

Si la aplicación/liberación automática ya no es posible:

1. Arranque el motor.
2. Utilice el mando para accionar el freno de estacionamiento eléctrico.
3. Suelte completamente el pedal del freno.
4. Mantenga el mando presionado en el sentido de liberación entre 10 y 15 segundos.
5. Suelte el mando.
6. Mantenga pisado el pedal del freno.
7. Tire del mando en el sentido de accionamiento durante 2 segundos.
8. Suelte el mando y el pedal del freno.

Si el indicador del freno de estacionamiento automático permanece iluminado, lleve a cabo (**3**).

Sistema antibloqueo de frenos (ABS)



Fijo.
Fallo del sistema de frenos antibloqueo.
El vehículo conserva un frenada convencional.

Conduzca con cuidado a velocidad moderada y, a continuación, lleve a cabo (**3**).

Airbags



Fijo, asociado al testigo de alerta Service y acompañado de la visualización de un mensaje.
Fallo de uno de los airbags o de los pretensores pirotécnicos de los cinturones de seguridad.

Lleve a cabo (**3**).

Servodirección



Fijo.
Se ha detectado un fallo leve de la dirección asistida.

Conduzca con cuidado a velocidad moderada y, a continuación, lleve a cabo (**3**).

Control dinámico de estabilidad (DSC)/ Antideslizamiento de las ruedas (ASR)



Fijo.
El sistema está desactivado.

El sistema de control de tracción se reactiva automáticamente al arrancar el vehículo y a velocidades superiores a unos 50 km/h (31 mph).
Con una velocidad inferior a 50 km/h, se puede volver a activar manualmente.



Parpadeante.
La regulación del sistema ESC/ASR se activa en el caso de pérdida de adherencia o de la trayectoria.



Fijo.
El sistema ESC/ASR tiene un fallo.

Lleve a cabo (**3**).

Fallo de funcionamiento del freno de emergencia (con freno de estacionamiento eléctrico)



Fijo, fallo del freno de estacionamiento.
El freno de emergencia no proporciona un rendimiento óptimo.

Si la desactivación automática no está disponible, use la desactivación manual o lleve a cabo (**3**).

Asistente de arranque en pendientes



Fijo, acompañado del mensaje **Fallo en el sistema antiretroceso**.

El sistema presenta un fallo.

Lleve a cabo (**3**).

Freno de seguridad postcolisión



Fijo, asociado al testigo de advertencia de servicio, acompañado de la visualización de un mensaje y de una señal sonora.
El sistema presenta un fallo.

Realizar (**3**) rápidamente.

Sistema de autodiagnóstico del motor (ICE, MHEV o PHEV)



Parpadeante.
Fallo del sistema de gestión del motor.

Existe el riesgo de que el catalizador se destruya.
Debe llevar a cabo (**5**).



Fijo.
Fallo del sistema de control de emisiones.

El testigo de alerta debe apagarse al arrancar el motor.

Realizar (**3**) sin demora.

AdBlue® (BlueHDi)



Encendido durante unos 30 segundos al arrancar el vehículo, acompañado de un mensaje.

La autonomía está comprendida entre 800 y 2400 km (1500 y 500 millas).
Rellene el AdBlue®.



Fijo al dar el contacto, acompañado de una señal acústica y de un mensaje.

La autonomía está comprendida entre 100 y 800 km (500 y 62 millas).
Recargue **rápidamente** el AdBlue® o lleve a cabo (**3**).



Intermitente, acompañado de una señal acústica y de un mensaje que indica la autonomía.

La autonomía es inferior a 100 km (62 millas).
Debe recargar el AdBlue® para **evitar que se impida el arranque del motor** o llevar a cabo (**3**).



Intermitente, acompañado de una señal acústica y de un mensaje que indica que se impide la puesta en funcionamiento.

El depósito de AdBlue® está vacío: el sistema inmovilizador del motor de uso obligatorio según lo dispuesto en la legislación evita el arranque del motor.

Para reiniciar el motor, recargue el AdBlue® o lleve a cabo (**2**).

Es **esencial** añadir una cantidad mínima de 10 litros de AdBlue® al depósito.

SCR sistema de control de emisiones (BlueHDi)



Fijo al dar el contacto, acompañado de una señal acústica.
Se ha detectado un fallo del sistema anticontaminación SCR.
Esta alerta desaparece cuando el nivel de emisiones del tubo de escape vuelve a ser adecuado.

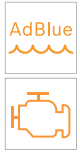

Parpadeante.
Testigo de alerta AdBlue® parpadeante al dar el contacto y testigo de alerta de autodiagnóstico del motor fijo, acompañados de una señal acústica y un mensaje que indica la autonomía.

Según el mensaje mostrado, es posible circular hasta 1100 km antes de que se active el dispositivo antiarranque. Realizar (**3**) sin demora, para **evitar que se impida el arranque**.

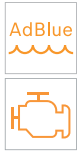

Parpadeante.
Testigo de alerta AdBlue® encendido al dar el contacto y testigo de alerta de autodiagnóstico del motor fijo, acompañados de una señal acústica y un mensaje indicando que se impide el arranque.
El sistema antiarranque impide que el motor vuelva a arrancar (se ha excedido el límite de circulación permitido después de la confirmación del fallo de funcionamiento del sistema anticontaminación).

Para arrancar el motor, lleve a cabo (**2**).

Precalentamiento del motor (diésel)



Temporalmente encendido (hasta 30 segundos aproximadamente en condiciones meteorológicas extremas).

Al dar el contacto, si las condiciones meteorológicas y la temperatura del motor lo requieren.
Espere a que el testigo de alerta se apague antes de arrancar.
Cuando el testigo de alerta se apaga, el arranque es inmediato, siempre que pise y mantenga pisado:

- el pedal de freno con una caja de cambios automática.

Si el motor no arranca, solicite de nuevo el arranque del mismo mientras mantiene pisado el pedal.

Sistema de control de presión de los neumáticos



Fijo.
La presión es insuficiente.

Controle la presión de los neumáticos lo antes posible.
Reinicialice el sistema de detección después de ajustar la presión.



Testigo de alerta parpadeante y testigo de mantenimiento fijo.
El sistema de control de la presión de los neumáticos presenta una anomalía.
La detección de inflado insuficiente ya no se controla.

Compruebe la presión de los neumáticos lo antes posible y lleve a cabo (**3**).

Ayuda al estacionamiento



Parpadeante.



Fijo, acompañado de la visualización de un mensaje y una señal acústica.
El sistema presenta un fallo.

Lleve a cabo (**3**).



Fijo, acompañado de la visualización del mensaje **Sensor de ayuda al aparcamiento ciego: Limpie el sensor, consulte el Manual del Propietario**.

El sensor está cubierto.

Detenga el vehículo en cuanto las condiciones de seguridad lo permitan y quite el contacto.
Limpie los sensores delanteros y/o traseros.

Airbag frontal del acompañante (activado)



Fijo.

El airbag del acompañante está activado. El mando está en la posición "**ON**".

En este caso, no instale una silla infantil de espaldas al sentido de la marcha en el asiento del acompañante, ya que existe el riesgo de lesiones graves.

Airbag del acompañante (Desact.)



Fijo.

El airbag frontal del acompañante está desactivado. El mando está en la posición **OFF**.

Se puede instalar una silla infantil **orientada hacia atrás**, salvo que se produzca un fallo en los airbags (luz de aviso de los airbags encendida).

Nivel bajo de combustible (ICE, MHEV o PHEV)



Fijo, acompañado de una señal acústica y un mensaje.

La primera vez que se enciende, la cantidad de carburante que queda en el depósito es de **unos 6 litros** (reserva).

Hasta que se reponga el nivel de carburante, esta alerta se repetirá cada vez que se dé el contacto, con un incremento de frecuencia a medida que el nivel de carburante baje y se aproxime a cero.
Reposte rápidamente carburante para evitar que se agote.

No conduzca nunca hasta vaciar por completo el depósito, puesto que puede dañar el sistema anticontaminación y el de inyección.

Nivel de la batería de tracción bajo



Fijo, acompañado de una señal acústica.

El nivel de carga de la batería de tracción es bajo.
Consulte la autonomía restante.
Ponga a cargar el vehículo lo antes posible.

Modo tortuga con autonomía limitada (BEV)



Fijo.
El nivel de carga de la batería de tracción es crítico.

La potencia del motor eléctrico se va reduciendo gradualmente.
Debe poner a cargar el vehículo.

Si el testigo de alerta permanece encendido, lleve a cabo (**2**).

Aviso acústico para peatones (MHEV, PHEV o BEV)



Fijo.
Se ha detectado un fallo en el aviso acústico.

Lleve a cabo (**3**).

Alerta de riesgo de colisión/Freno de seguridad activa



Parpadeante.

El sistema se activa y frena momentáneamente el vehículo para reducir la velocidad de colisión con el vehículo que le precede.

Para obtener más información, consulte el apartado **Arranque y funcionamiento**.



Fijo, acompañado de la visualización de un mensaje.

El sistema se ha desactivado a través de la pantalla táctil.



Fijo, acompañado de un mensaje y una señal acústica.
El sistema presenta un fallo.

Lleve a cabo **(3)**.



Fijo, acompañado de la visualización del mensaje "**Sensor de ayuda a la conducción ciego: Limpie el sensor, consulte el Manual del usuario**".

El sensor está cubierto.
Detenga el vehículo en cuanto las condiciones de seguridad lo permitan y quite el contacto.
Limpie la cámara frontal.



Fijo.
El sistema presenta un fallo.

Si estos testigos de alerta se encienden después de apagar el motor y volver a arrancarlo, lleve a cabo **(3)**.



Fijo.
El sistema se desactiva temporalmente porque se ha detectado la presencia del conductor, del acompañante o de ambos (según versión) pero el cinturón correspondiente no está abrochado.

Reconocimiento de señales de tráfico



Fijo, acompañado de la visualización de un mensaje y una señal acústica.

El sistema presenta un fallo.

Lleve a cabo (**3**).



Fijo, acompañado de la visualización del mensaje **Sensor de ayuda a la conducción ciego: Limpie el sensor, consulte el Manual del usuario**.

El sensor está cubierto.
Detenga el vehículo en cuanto las condiciones de seguridad lo permitan y quite el contacto.
Limpie la cámara frontal.

Ayuda para mantenimiento en el carril



Parpadeante.

Va a franquear una línea discontinua sin activar el intermitente.
El sistema se activa y corrige la trayectoria si detecta algún riesgo de franqueo no intencionado de una línea o del arcén (según versión).

Para obtener más información, consulte el apartado **Arranque y funcionamiento**.



Fijo.
El sistema se ha desactivado automáticamente o se ha dejado en espera.



Fijo, acompañado de la visualización del mensaje **Sensor de ayuda a la conducción ciego: Limpie el sensor, consulte el Manual del Propietario**.

El sensor está cubierto.

Detenga el vehículo en cuanto las condiciones de seguridad lo permitan y quite el contacto.
Limpie la cámara frontal.



Fijo, acompañado de la visualización de un mensaje y una señal acústica.
El sistema presenta un fallo.

Lleve a cabo (**3**).

Aviso de atención al conductor de la cámara (Detección de falta de atención)



Fijo.
El sistema está desactivado.



Fijo, acompañado de la visualización de un mensaje y una señal acústica.
El sistema presenta un fallo.

Lleve a cabo (**3**).



Fijo, acompañado de la visualización del mensaje **Sensor de ayuda a la conducción ciego: Limpie el sensor, consulte el Manual del Propietario**.

El sensor está cubierto.
Detenga el vehículo en cuanto las condiciones de seguridad lo permitan y quite el contacto.
Limpie la cámara frontal.

Stop & Start (ICE)



Fijo, acompañado de la visualización de un mensaje.
El sistema se ha desactivado manualmente.

El motor no se apagará en la siguiente parada del tráfico.



Fijo.
El sistema Stop & Start se ha desactivado automáticamente.

El motor no se apagará en la siguiente parada del tráfico, si la temperatura exterior es:

- Inferior a 0 °C.
- Superior a +35 °C.

Para más información, consulte el apartado **Arranque y funcionamiento**.



Intermitente y luego fijo, acompañado de un mensaje.
El sistema presenta un fallo.

Lleve a cabo (**3**).

Modo e-Auto (MHEV)



Fijo, acompañado de la visualización de un mensaje.

El modo e-Auto se ha desactivado manualmente.

El motor de gasolina no se apagará al volver a soltar el pedal del acelerador o en la siguiente parada de tráfico.
Reactive el modo a través de la pantalla táctil.

Luces antiniebla traseras



Fijo.
Las luces están encendidas.

Peugeot Matrix LED



Fijo, acompañado de una señal acústica y un mensaje.

Se ha detectado una avería en los faros LED del Peugeot Matrix o en la cámara.

Lleve a cabo (**2**).

Conmutación de los faros automática (cruce/carretera)



Fijo, acompañado de una señal acústica y un mensaje.

Detectado un fallo de funcionamiento en la función o en la cámara.

Lleve a cabo (**2**).

Testigos de alerta e indicadores verdes

Stop & Start (ICE)



Fijo.
Cuando el vehículo se detiene, el sistema Stop & Start pone el motor en modo STOP.



Parpadeo temporal.
El modo STOP no está disponible temporalmente o el modo START se ha activado automáticamente.

Para más información, consulte el apartado **Arranque y funcionamiento**.

Vehículo listo para circular (PHEV o BEV)



Fijo, acompañado de una señal acústica cuando se enciende.

El vehículo está listo para circular y los sistemas de confort térmico están disponibles.
La luz indicadora se apaga al alcanzar una velocidad aproximada de 5 km/h (3 mph) y se enciende de nuevo cuando el vehículo deja de moverse.
El testigo se apagará cuando apague el motor y salga del vehículo.

Asiento desocupado/Cinturón de seguridad no abrochado



Fijo.
(gris)

Con el contacto dado, indica que alguno de los asientos delanteros o traseros está desocupado.

Asiento ocupado/Cinturón de seguridad abrochado



Fijo.
Con el contacto dado, si el conductor o algún ocupante se han abrochado el cinturón de seguridad.

Intermitentes



Parpadeante, con señal acústica.
Los intermitentes están activados.

Luces diurnas/Luces de posición



Fijo.
Con una luz ambiental adecuada, se encienden las luces de circulación diurna.

Con una luz ambiental inadecuada, las luces de posición están encendidas.

Luces de cruce



Fijo.
Las luces están encendidas.

Peugeot Matrix LED



Fijo.
(gris)

La función está activada pero no disponible.
No se cumplen todas la condiciones de funcionamiento.



Fijo.
La función está activa.

Se cumplen todas las condiciones: el sistema está funcionando.

Para más información, consulte el apartado **Iluminación exterior**.

Conmutación de los faros automática (cruce/carretera)



Fijo.
La función se ha activado por medio de la pantalla táctil.



El mando de luces se encuentra en la posición "**AUTO**".

Para más información, consulte el apartado **Iluminación exterior**.

Testigos de alerta e indicadores azules

Luces de carretera



Fijo.
Las luces de carretera están encendidas.

Luces de advertencia e indicadoras blancas y negras

Pie sobre el freno



Fijo.
Presión insuficiente o nula sobre el pedal del freno.

Con el motor en marcha, antes de soltar el freno de estacionamiento, para salir del modo **P** con una caja de cambios automática.

Función e- Save (PHEV)



Fijo, acompañado de la gama BEV reservada.

La función está activada.

Indicador de mantenimiento

La información de mantenimiento se expresa en términos de distancia (kilómetros o millas) y/o tiempo (meses o días).
La alerta se activa cuando se alcanza el límite de distancia o de tiempo, lo que ocurra primero.
La información de mantenimiento aparece en el cuadro de instrumentos. En función de la versión del vehículo:

- La línea de visualización del cuentakilómetros total indica la distancia restante antes de que se tenga que realizar la siguiente revisión de mantenimiento, o la distancia recorrida desde que se alcanzó la fecha límite anterior precedida del signo " -".
- Un mensaje de alerta indica la distancia que falta, así como el periodo de tiempo restante hasta que venza o hace cuánto tiempo que se ha sobrepasado la próxima revisión de mantenimiento.

NOTA

El valor indicado se calcula con arreglo a la distancia recorrida y al tiempo transcurrido desde la última revisión.
La alerta también puede activarse cuando se aproxima una fecha límite.
De acuerdo con el plan de mantenimiento del vehículo, el servicio puede consistir en:

- Una visita anual.
- Un servicio completo.

Llave de mantenimiento



Se enciende temporalmente al dar el contacto.
Faltan entre 3.000 y 1.000 km o entre 60 y 21 días para la próxima revisión.



Fijo, al dar el contacto.
La siguiente revisión de mantenimiento debe realizarse en menos de 1000 km o 21 días.
El vehículo se deberá someter a la revisión de mantenimiento en breve.

Parpadeo del testigo de llave de mantenimiento





Intermitente y después fija, al dar el contacto.
(En los motores BlueHDi Diesel, asociado al testigo de servicio)
Se ha superado el plazo de revisión.
El vehículo debe someterse a la revisión de mantenimiento lo antes posible.

Puesta a cero del indicador de mantenimiento

El indicador de mantenimiento debe ponerse a cero después de cada revisión.
Si ha realizado el mantenimiento del vehículo usted mismo:

- Quite el contacto.



- Mantenga pulsado el botón situado en el extremo de la palanca de luces.
- Sin pisar el pedal de freno, pulse el botón **START/STOP** una vez; se mostrará una ventana temporal y empezará una cuenta atrás.
- Cuando aparezca **=0** en la pantalla, aparecerá un mensaje de confirmación; suelte el botón de la palanca de las luces y, a continuación, el símbolo de la llave desaparecerá.

NOTA

Si desconecta la batería después de esta operación, bloquee el vehículo y espere al menos 5 minutos para que se memorice la puesta a cero.

Recordatorio de la información de mantenimiento

Se accede a la información de mantenimiento mediante la aplicación **Ajustes > Vehículo** de la pantalla táctil.

- A continuación, seleccione **Seguridad > Diagnóstico**.

Indicador de nivel de aceite del motor

(Según versión)
En versiones equipadas con un indicador eléctrico del nivel de aceite, el estado del nivel de aceite del motor se muestra durante unos segundos en el cuadro de instrumentos al dar el contacto, después de la información de mantenimiento en forma de mensajes.

NOTA

El nivel sólo se leerá correctamente si el vehículo se encuentra en un terreno nivelado y con el motor apagado durante más de 30 minutos.

Falta de aceite

Esto se indica mediante el mensaje "**Nivel de aceite incorrecto**" en el cuadro de instrumentos, acompañado del encendido del testigo de servicio y de una señal acústica.

Si se confirma la falta de aceite con la varilla manual, se debe reponer el nivel para evitar que el motor se dañe.
Comprobación del nivel de líquidos ⇨280

Mal funcionamiento del indicador de aceite Se indica con el mensaje "**Medición del nivel de aceite no válida**" en el cuadro de instrumentos.

Consulte con un concesionario autorizado o taller cualificado.

ADVERTENCIA

En caso de fallo de funcionamiento del indicador eléctrico, el nivel de aceite deja de controlarse. Si el sistema está averiado, debe comprobar el nivel de aceite del motor utilizando la varilla manual situada en el compartimento del motor. Para más información sobre **Mantenimiento y cuidado del vehículo**, consulte el apartado correspondiente.

Indicador de temperatura del líquido de refrigeración

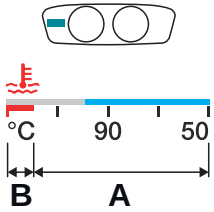

Con el motor en marcha:

- En la zona A, la temperatura es correcta.
- En la zona B, la temperatura es demasiado alta. El testigo asociado y el testigo STOP se encienden en rojo en el cuadro de instrumentos, acompañados de la visualización de un mensaje y de una señal sonora.

Deténgase inmediatamente cuando las condiciones de seguridad lo permitan.

Espere unos minutos antes de apagar el motor.

ADVERTENCIA

Después de quitar el contacto, abra con cuidado el capó y compruebe el nivel de líquido de refrigeración.

NOTA

Para obtener más información sobre la **Comprobación de niveles**, consulte la sección correspondiente.

Indicadores de autonomía de AdBlue® (BlueHDi)

Los motores diésel BlueHDi están equipados con un sistema que asocia el sistema de control de emisiones SCR (reducción catalítica selectiva) y el filtro de partículas diésel (DPF) para el tratamiento de los gases de escape. No pueden funcionar sin líquido AdBlue®.
Cuando el nivel de AdBlue® desciende por debajo del nivel de reserva entre 2.400 y 0 km (1.500 y 0 millas), al conectar el encendido se enciende un testigo de advertencia y en el cuadro de instrumentos aparece una estimación de la distancia que se puede recorrer antes de impedir el arranque del motor.

ADVERTENCIA

El sistema de prevención de arranque del motor exigido por la normativa se activa automáticamente una vez que el depósito de AdBlue® está vacío.
Entonces ya no es posible arrancar el motor hasta que se haya rellenado el nivel mínimo de AdBlue®.

Mostrar la autonomía manualmente

La autonomía no se muestra automáticamente mientras sea superior a 2400 km (1500 millas).

Se accede a la información de autonomía mediante la aplicación **Ajustes > Vehículo** de la pantalla táctil.

A continuación, seleccione **Seguridad > Diagnóstico.**

Acciones necesarias relacionadas con la falta de AdBlue®

Los siguientes testigos de alerta se encienden cuando la cantidad de AdBlue® está por debajo del nivel de reserva: autonomía de conducción de 2.400 km (1.500 millas).

Junto con las luces de advertencia, los mensajes le recuerdan periódicamente la necesidad de rellenar para evitar que se impida el arranque del motor. Consulte el apartado **Testigos de alerta y testigos** para obtener más información sobre los mensajes mostrados.

NOTA

Para obtener más información sobre el AdBlue® (motorizaciones BlueHDi) y, en particular, en relación con la reposición, consulte el apartado correspondiente.

Testigos de alerta/testigos encendidos	Medida a tomar	Autonomía restante
	Reponga el nivel.	Entre 2400 y 800 km (entre 1500 y 500 millas)
	Reponga el nivel lo antes posible.	Entre 800 y 100 km (entre 500 y 62 millas)
	**Es esencial reponer el nivel**, debido al riesgo de que se impida el arranque del motor.	Entre 100 km y 0 km (entre 62 y 0 millas)

AdBlue	Para poder volver a arrancar el motor, reponga al menos 10 litros de AdBlue® en el depósito.	0 km (0 millas)

NOTA

Detección de la reposición

Puede que no se detecte la reposición inmediatamente después de realizarla. De hecho, puede que no se detecte hasta que el vehículo lleve circulando unos minutos.

Detección de mal funcionamiento

AdBlue

Si se detecta un fallo de funcionamiento, estos testigos de control se encienden, acompañados de una señal acústica y de la visualización de un mensaje "**Avería anticontaminación**".

La alerta se activa durante la conducción cuando se detecta el fallo por primera vez y, posteriormente, cada vez que se dé el contacto en sucesivos trayectos mientras la causa del fallo persista.

NOTA

Si se trata de un fallo de funcionamiento temporal, la alerta desaparecerá durante el siguiente trayecto, después de los controles de autodiagnosis del sistema anticontaminación SCR.

Avería confirmada durante la fase de conducción permitida entre 1.100 km y 0 km (685 millas y 0 millas)

Si después de 50 km (31 millas) recorridos el testigo sigue encendido permanentemente, se confirma el fallo en el sistema SCR.

La luz de advertencia de AdBlue parpadea y aparece un mensaje ("**Fallo de control de emisiones: inicio impedido en X km (millas)**"), indicando la autonomía de conducción en millas o kilómetros.

Al circular, el mensaje se indicará cada 30 segundos. La alerta se repite cada vez que se dé el contacto.

Puede recorrer hasta 1100 km (685 millas) antes de que se active el sistema de **inhibición del arranque del motor**.

ADVERTENCIA

Acuda a un concesionario o taller cualificado para proceder a su revisión.

Arranque inhibido

Cada vez que se dé el contacto, se muestra el mensaje **"Fallo anticontaminación: arranque inhibido"**.

ADVERTENCIA

Para volver a arrancar el motor

Póngase en contacto con un concesionario o taller cualificado.

Indicador del nivel de carga (PHEV o BEV)

Para versiones PHEV



El nivel de carga de la batería de tracción y la autonomía restante en modo de conducción BEV se muestran permanentemente al encender el vehículo.

⚠ ADVERTENCIA

La autonomía mostrada depende del uso del vehículo (tipo de conducción y velocidad), la temperatura exterior y el equipamiento de confort activado.

Para versiones BEV

El nivel de carga real de la batería de tracción y la autonomía restante se muestran de forma continuada cuando se arranca el vehículo.

ⓘ NOTA

Con el contacto quitado, al abrir la puerta del conductor se activa el indicador.

Testigos de alerta asociados

Dos niveles de alerta sucesivos indican que la cantidad de energía disponible es baja:

1er nivel: Reserva



El nivel de carga de la batería de tracción es bajo.
Fijo e indicador en la zona roja, acompañado de una señal acústica.

- Consulte la autonomía restante en el cuadro de instrumentos.
- Ponga a cargar el vehículo lo antes posible.

2º nivel: Crítico



El nivel de carga de la batería de tracción es crítico.
Fijo, junto con la luz de advertencia de reserva, acompañado de una señal acústica.

- Debe poner a cargar el vehículo.

⚠ ADVERTENCIA

La autonomía restante ya no se calcula. La potencia del sistema de propulsión se va reduciendo gradualmente.

La calefacción y el aire acondicionado se apagan (incluso si la aguja o el cursor indican que su consumo no se encuentra en la posición **"ECO"**).

Indicador de consumo del confort térmico (BEV)



El indicador muestra el consumo de la energía eléctrica de la batería de tracción de los dispositivos de confort térmico del habitáculo.
Estos dispositivos son los sistemas de calefacción y aire acondicionado.
Este equipamiento puede usarse:

- Si el vehículo no está enchufado, cuando la luz **READY** se ilumina.
- Si el vehículo está enchufado, cuando el contacto está dado (modo "Reposo").

La selección del modo **ECO** limita el rendimiento de algunos de estos equipos. El indicador de consumo de confort térmico pasa a la zona "**ECO**".

ⓘ NOTA

Para calefactar o refrigerar el habitáculo rápidamente, no dude en seleccionar de forma temporal el nivel de calefacción o refrigeración máximo.
El uso excesivo del equipamiento de confort térmico, especialmente a baja velocidad, puede reducir significativamente la autonomía del vehículo.
Recuerde optimizar los valores del equipo tras lograr el nivel deseado de confort y ajústelos si es necesario siempre que arranque el vehículo.
Tras un período prolongado sin utilizar la calefacción, puede percibir un ligero olor durante los primeros minutos de uso.

Comprobación manual

Esta función permite comprobar algunos indicadores y visualizar el registro de alertas.



La comprobación se inicia en la aplicación **Ajustes > Vehículo** de la pantalla táctil.

- A continuación, seleccione **Seguridad > Diagnóstico.**

En el cuadro de instrumentos se muestra la siguiente información:

- Presiones de los neumáticos.
- Nivel de aceite en el motor (según motorización).
- Fecha límite para la revisión de mantenimiento.
- Autonomía asociada con el AdBlue® y el sistema SCR (diésel BlueHDi).
- Alertas actuales.

NOTA

Esta información también se muestra automáticamente cada vez que se da el contacto.

Reóstato de iluminación

Se usa para regular manualmente la luminosidad de los instrumentos y mandos para adaptarla al nivel de iluminación exterior.

Se configura en la aplicación de la pantalla táctil **Ajustes > Brillo**.

- En el apartado "**Puesto de conducción**", pulse o mueva el control deslizante a la opción deseada.

Testigo de alerta del control electrónico de estabilidad (ESC) activo

El programa de control de estabilidad electrónico integra los siguientes sistemas:

- Sistema de frenos antibloqueo (ABS) y distribución electrónica de la fuerza de frenado (EBFD).
- Asistencia al frenado de emergencia (EBA).
- Freno de seguridad postcolisión (PCSB).
- Antideslizamiento de las ruedas (ASR).
- Control dinámico de estabilidad (DSC).
- Asistencia a la estabilidad del remolque (TSA).

Testigo de alerta del sistema antibloqueo de frenos (ABS)

Estos sistemas mejoran la estabilidad y maniobrabilidad del vehículo durante el frenado y permiten un mayor control en curvas, en especial en carreteras con superficies en mal estado o resbaladizas.
El ABS impide el bloqueo de las ruedas en caso de frenado de emergencia.
El distribuidor electrónico de la fuerza de frenado (EBFD) gestiona la presión de frenado total de cada rueda.

- **Al realizar un frenado de emergencia, pise el pedal con mucha firmeza y manténgalo pisado.**

NOTA

El funcionamiento normal del sistema ABS puede manifestarse mediante ligeras vibraciones del pedal del freno.

El encendido fijo de este testigo de alerta indica un fallo de funcionamiento del sistema ABS.

El vehículo conserva un frenada convencional. Circule con precaución a velocidad moderada. Acuda a un concesionario o taller cualificado para proceder a su revisión.

Si este testigo se enciende junto con los de STOP y ABS, acompañado de un mensaje y una señal acústica, indica un mal funcionamiento del EBFD.

Debe detener el vehículo.

Detenga el vehículo en cuanto las condiciones de seguridad lo permitan y quite el contacto. Póngase en contacto con un concesionario o taller cualificado.

ADVERTENCIA

En caso de cambiar las ruedas (neumáticos y llantas), asegúrese de que estén autorizadas para su vehículo.

⚠ ADVERTENCIA

Después de un impacto

Haga que un concesionario autorizado o taller cualificado lo revise.

Testigo de alerta de recordatorio de los cinturones de seguridad

se ilumina o parpadea en el cuadro de instrumentos. Además, se muestra una indicación en la consola del techo.

Los símbolos grandes hacen referencia a los cinturones de seguridad de los asientos delanteros, mientras que los símbolos pequeños hacen referencia a los asientos traseros de la segunda fila.

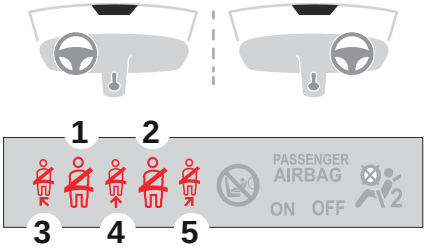

1 Testigo de alerta de cinturón de seguridad delantero izquierdo

2 Testigo de alerta de cinturón de seguridad delantero derecho

3 Testigo de alerta de cinturón de seguridad trasero izquierdo

4 Luz de advertencia del cinturón de seguridad central trasero

5 Testigo de alerta de cinturón de seguridad trasero derecho

No abrochados en la parte delantera

Al dar el contacto, el testigo de alerta y los testigos correspondientes se encienden si el conductor o el acompañante, o ambos, no se han abrochado los cinturones.
A una velocidad superior a 20 km/h, estos testigos de alerta parpadean acompañados de una señal acústica creciente durante unos dos minutos. Tras dos minutos, estos testigos de alerta permanecen encendidos mientras no se abrochen los cinturones delanteros.

No abrochados en la parte trasera

Con el contacto dado y el motor en marcha o el vehículo circulando a velocidades inferiores a 20 km/h, el testigo de alerta y los testigos correspondientes se encienden durante 1 minuto si uno o varios cinturones traseros no se han abrochado.

Desabrochado

Con el contacto dado, el testigo de alerta y los testigos correspondientes se encienden si el conductor o uno o más pasajeros se desabrochan los cinturones de seguridad.
A una velocidad superior a 20 km/h, estos testigos de alerta parpadean acompañados de una señal acústica durante unos 2 minutos. Transcurrido ese tiempo, los testigo de alerta permanecen encendidos mientras no se abrochen los cinturones delanteros.

⚠ ADVERTENCIA

Antes de iniciar la marcha, el conductor debe asegurarse de que los pasajeros estén utilizando correctamente los cinturones de seguridad y de que todos ellos estén bien abrochados. El cinturón de seguridad debe estar abrochando siempre que esté sentado en el vehículo, incluso en los trayectos cortos. No invierte los enganche de los cinturones, ya que de lo contrario no cumplirán adecuadamente su función. Para garantizar el funcionamiento adecuado de los enganches de los cinturones, asegúrese de que no haya cuerpos extraños (por ejemplo, monedas) antes de abrocharlos. Antes y después de su uso, asegúrese de que el cinturón esté correctamente recogido. Después de abatir o desplazar un asiento o la banqueta trasera, asegúrese de que el cinturón quede correctamente colocado y recogido.

⚠ ADVERTENCIA

Instalación.

La parte inferior de la correa debe colocarse lo más bajo posible sobre la pelvis.
La parte alta debe pasar por el hueco del hombro.
Para ser eficaz, un cinturón de seguridad:

- Debe estar tensado lo más cerca posible del cuerpo.
- Debe colocarse tirando por delante del cuerpo con un movimiento regular, comprobando que no se tuerce.
- Debe sujetar a una sola persona.
- No debe mostrar indicios de desgaste o deterioro.
- No debe transformarse ni modificarse, a fin de no alterar su eficacia.

⚠ ADVERTENCIA

Recomendaciones para niños

Utilice una silla infantil adecuada si el pasajero tiene menos de 12 años o mide menos de un metro y cincuenta centímetros.
Asegúrese de que el cinturón de seguridad esté bien colocado y tensado.
Nunca utilice el mismo cinturón para sujetar a más de un niño.
Nunca lleve a un niño sentado en sus rodillas.

Para obtener más información sobre las **Sillas infantiles**, consulte el apartado correspondiente.

Mandos de climatización

Mando de encendido y apagado de AC

Entrada de aire

El aire que circula en el habitáculo está filtrado y proviene o bien del exterior a través de la rejilla situada en la base del parabrisas, o bien del interior gracias al modo de recirculación de aire.

Mandos

Según versión, se puede acceder a ciertos mandos desde la aplicación **Climatizador** de la pantalla táctil y/o mediante la consola central.

Distribución de aire

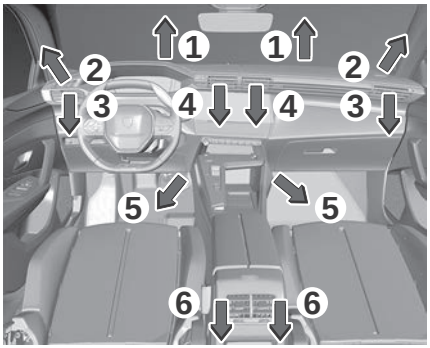

1 Rejillas de desempañado/desescharchado del parabrisas

2 Rejillas de desempañado y desescarchado de las ventanillas laterales delanteras

3 Toberas laterales que se pueden ajustar y cerrar

4 Salidas de aire centrales que se pueden ajustar y cerrar

5 Salidas de aire hacia los espacios delanteros para los pies

6 Salidas de aire hacia los espacios traseros para los pies

7 Rejillas de ventilación laterales que se pueden ajustar y cerrar

NOTA

Uso del sistema de ventilación y aire acondicionado

- Para asegurarse de que la distribución del aire sea homogénea, no obstruya las rejillas de entrada de aire exterior situadas en la base del parabrisas, los difusores, las toberas, las salidas de aire ni el extractor de aire situado en el maletero.
- No cubra el sensor solar, situado en el salpicadero 3, ya que este sensor interviene en la regulación del sistema de aire acondicionado automático.
- Ponga en funcionamiento el sistema de aire acondicionado durante un mínimo de 5 a 10 minutos, una o dos veces al mes, para mantenerlo en buen estado de funcionamiento.
- Si el sistema no produce aire frío, apáguelo y consulte con un concesionario PEUGEOT o un taller cualificado.

En caso de remolcar una carga pesada en una pendiente pronunciada y con temperaturas elevadas, la desconexión del aire acondicionado aumenta la potencia disponible del motor y, por tanto, favorece la capacidad de remolcado.

ADVERTENCIA

Evite circular durante mucho tiempo con la ventilación apagada o con un funcionamiento prolongado de la recirculación del aire interior. Existe el riesgo de vaho o de deteriorar la calidad del aire.

Si la temperatura interior es muy alta después de que el vehículo haya permanecido durante mucho tiempo al sol, airee el habitáculo durante unos instantes.
Coloque el mando de caudal de aire a un nivel suficiente para garantizar la renovación del aire del habitáculo.

NOTA

El agua de la condensación generada por el aire acondicionado se descarga por debajo del vehículo. Este hecho es completamente normal.

NOTA

Mantenimiento del sistema de ventilación y aire acondicionado

- Asegúrese de que el filtro del habitáculo esté en buen estado y haga sustituir periódicamente los elementos filtrantes.

Se recomienda el uso de un filtro del habitáculo compuesto. Su aditivo activo específico ayuda a proteger frente a gases contaminantes y malos olores.

- Para asegurarse el correcto funcionamiento del sistema de aire acondicionado, realice las revisiones según las recomendaciones del plan de mantenimiento del fabricante.

NOTA

Stop & Start / Modo e-Auto (donde esté presente). Los sistemas de calefacción y aire acondicionado solo funcionan con el motor en marcha. Desactive temporalmente el sistema correspondiente para mantener una temperatura agradable en el habitáculo. Para obtener más información, consulte el apartado correspondiente.

NOTA

Vehículos PHEV

El uso continuado del aire acondicionado reduce la autonomía del vehículo en modo Eléctrico.

NOTA

Vehículos BEV

Si se selecciona el modo de conducción ECO se reduce el consumo de energía eléctrica al restringir el rendimiento de los sistemas de calefacción y aire acondicionado, pero no los desactiva.

⚠ ADVERTENCIA

No fije objetos en las aletas de las salidas de aire. Riesgo de daños o lesiones en caso de accidente.

Ventilación con el contacto dado

Con el contacto dado, el sistema de ventilación, el caudal de aire **2** y la distribución de aire **3** en el habitáculo se activan durante un periodo que depende de la carga de la batería. Esta función no incluye el sistema del aire acondicionado.

AC automático de doble zona

El sistema controla automáticamente la activación del sistema de aire acondicionado mediante la regulación de la temperatura, del caudal de aire y de la distribución de aire dentro del habitáculo.
Este sistema funciona con el motor en marcha, pero también se pueden utilizar la ventilación y sus mandos con el contacto dado.

Pulse el botón de la aplicación **Clima** para visualizar la página de mandos del sistema.

(Según versión)

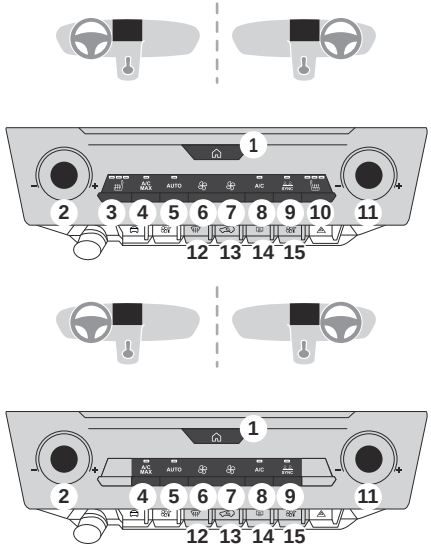

1 Botón Home (sistema de infoentretenimiento)

2 Perilla de ajuste de la temperatura del área del conductor

3 Asiento con calefacción del conductor (si está equipado)

4 Modo de aire acondicionado máximo (por ejemplo, para desempañar)

5 Modo climatizador automático

6 Disminución de la velocidad del ventilador de ventilación

7 Aumento de la velocidad del ventilador de ventilación

8 Encendido/apagado de AC

9 Sincronización clima de las áreas del conductor y del acompañante

10 Asiento con calefacción del acompañante (si está equipado)

11 Perilla de ajuste de la temperatura del acompañante

12 Desempañado y desescarchado delantero

13 Recirculación de aire interior

14 Deshielo/desempañado de la luneta trasera

15 Desconexión del sistema

Regulación de la temperatura

El conductor y el acompañante pueden ajustar la temperatura de forma independiente según su preferencia.
El valor indicado corresponde a un nivel de confort y no a una temperatura concreta.

- Gire uno de los mandos de ajuste de la temperatura **2** u **11** (+ o -) para aumentar o disminuir el valor.

Es posible sobrepasar los valores mínimo y máximo, seleccionando **Bajo** o **High** respectivamente.

Es recomendable que la diferencia entre el lado izquierdo y el derecho no sea superior a 3 ºC.

Sincronización de temperatura

El ajuste de la temperatura del lado del conductor se aplica al lado del acompañante.

- Pulse el botón **9-SYNC** para activar o desactivar la función.

La función se desactiva automáticamente cuando el acompañante utiliza los botones de su lado para ajustar la temperatura.

CA automática

Este modo automático garantiza la gestión óptima de la temperatura del habitáculo, del caudal de aire y de la distribución de aire, en función del nivel de confort seleccionado.

- Pulse el botón **5-AUTO** para activar o desactivar el modo automático del sistema de aire acondicionado.

El testigo del botón se ilumina cuando el sistema de aire acondicionado está funcionando automáticamente.
La intensidad del aire acondicionado automático se regula con la selección de alguno de los siguientes ajustes:

- **AUTO SOFT**: ofrece un funcionamiento suave y silencioso al limitar el caudal de aire.
- **AUTO NORMAL**: ofrece el mejor equilibrio posible entre confort térmico y funcionamiento silencioso (seleccionado en modo predeterminado).
- **AUTO FAST**: proporciona una distribución dinámica y eficaz del aire.

Para garantizar la comodidad de los pasajeros en los asientos traseros, favorezca los ajustes **NORMAL AUTOMÁTICO** y **RÁPIDO AUTOMÁTICO.**

NOTA

Cuando la temperatura es baja y el motor está frío, el caudal de aire aumenta progresivamente hasta alcanzar el ajuste de confort, para limitar el suministro de aire frío al habitáculo.
Al entrar en el vehículo, si la temperatura en el habitáculo es mucho más fría o más caliente que el ajuste de confort seleccionado, no es necesario modificar el valor indicado para alcanzar más rápidamente el nivel de confort deseado. El sistema corrige automáticamente la diferencia de temperatura lo más rápidamente posible.

Ajustes manuales del AC automático

Es posible regular manualmente una o varias de estas funciones, si bien el sistema controla automáticamente las demás funciones:

- Caudal de aire.
- Distribución de aire.

El testigo del botón "**AUTO**" se apaga si se modifica un ajuste.

- Vuelva a pulsar el botón **5-AUTO** de nuevo para reactivar el aire acondicionado automático.

Regulación del caudal de aire

Según versión:

- Pulse uno de los botones **6-7 (ventilador)** para disminuir o aumentar el caudal de aire.

También es posible pulsar directamente uno de los valores.

NOTA

Apagado del sistema de aire acondicionado

Al reducir al mínimo el caudal de aire, se detiene la ventilación.

"OFF" se indica al lado del ventilador.

Regulación de la distribución de aire

- Pulse los botones 3 para ajustar la distribución del caudal de aire dentro del habitáculo.



Parabrisas y ventanas laterales



Salidas de aire centrales y laterales



Espacios para los pies

Se activa un símbolo para indicar la presencia de aire impulsado en la dirección indicada.

Se pueden activar los tres botones simultáneamente para lograr una distribución uniforme en todo el habitáculo.

Encendido/apagado AC

El sistema de aire acondicionado se ha diseñado para que funcione eficazmente en todas las estaciones del año; con las ventanillas cerradas:

- Disminuye la temperatura en verano.
- En invierno, con una temperatura superior a 3 °C, aumenta la eficacia del desempañado.
- Pulse el botón 8-**A/C** para encender/apagar el aire acondicionado.

Cuando la función está activada, "**A/C**" cambia de color.

NOTA

El aire acondicionado no funciona cuando el caudal de aire está desactivado.
Para obtener aire frío más rápidamente, active la recirculación de aire interior durante un breve período de tiempo.
A continuación, abra de nuevo la entrada de aire exterior.
Apagar el aire acondicionado puede generar molestias (humedad o vaho).

AC máximo

Esta función ajusta automáticamente la temperatura con el valor mínimo posible, la distribución del aire hacia los aireadores central y laterales, el caudal del aire con el valor máximo y, si es necesario, activa la recirculación de aire interior.



Pulse este botón para activar o desactivar la función (confirmada por la iluminación o el apagado del testigo).

Cuando se desactiva la función, el sistema vuelve a la configuración anterior.

Apagado del sistema de AC

- Pulse el botón **12-OFF.**

Su indicador luminoso se enciende y todos los demás indicadores luminosos del sistema de aire acondicionado se apagan.
Esta acción desactiva todas las funciones del sistema de aire acondicionado.
Ya no se regula la temperatura. Se continuará percibiendo un ligero caudal de aire debido al desplazamiento del vehículo.

Recirculación de aire interior

La entrada de aire exterior evita la formación de vaho en el parabrisas y las ventanillas laterales.
La recirculación del aire interior aísla el habitáculo de los olores y humos del exterior y permite alcanzar más rápidamente la temperatura deseada en el habitáculo.



Pulse este botón para activar o desactivar la función (confirmada por la iluminación o el apagado del testigo).

NOTA

La función se activa automáticamente cuando se utiliza el lavaparabrisas delantero o se introduce la marcha atrás.

Desempañado o desescarchado delantero

Este modo permite desempañar o descongelar el parabrisas y las ventanillas laterales lo más rápidamente posible.



Pulse este botón para activar o desactivar el modo (confirmado por la iluminación o el apagado del testigo).

El modo gestiona automáticamente el aire acondicionado, el caudal de aire, la entrada de aire y distribuye la ventilación de forma óptima por el parabrisas y las ventanillas laterales.
El caudal de aire se puede cambiar manualmente sin necesidad de desactivar este modo.

NOTA

Con Stop & Start, cuando el desempañado está activo, el modo STOP no está disponible.

⚠ ADVERTENCIA

En condiciones invernales, antes de iniciar la marcha, es necesario quitar la nieve o el hielo acumulados en el parabrisas alrededor de la cámara.
En caso contrario, puede verse afectado el funcionamiento del equipamiento que utiliza la cámara.

Desempañado/desescarchado de la luneta trasera

El desempañado y desescarchado solo funciona con el motor en marcha.
Según versión, también desempaña y desescarcha los retrovisores exteriores.



Pulse este botón para activar/desactivar la función (lo confirma el encendido o el apagado del indicador luminoso)

La función puede activarse sea cual sea la temperatura exterior.
La duración del funcionamiento depende de la temperatura exterior.
El desempañado y desescarchado se desactiva automáticamente para evitar un consumo de corriente excesivo.

Preacondicionamiento de la temperatura (PHEV o BEV)

Esta función le permite programar la temperatura del habitáculo para que alcance una temperatura predefinida y no modificable (aprox. 21°C) antes de entrar en el vehículo, los días y a las horas que usted elija.
La función está disponible cuando el vehículo está conectado o desconectado.

Programación



En la aplicación de la pantalla táctil **Clima**, seleccione la pestaña **Preacondicionamiento**.

1. Pulse **+** para añadir una programación.
2. Seleccione la hora de entrada al vehículo y los días deseados. Pulse **OK.**
3. Pulse **ON** para activar este programa.

La secuencia de acondicionamiento previo comienza unos 45 minutos antes de la hora programada si el vehículo está conectado (20 minutos antes si no lo está) y continúa durante 10 minutos después.
Preacondicionamiento de batería ⇨ 183



Este indicador luminoso se enciende fijo cuando se programa un ciclo de preacondicionamiento de temperatura. Parpadea cuando el preacondicionamiento térmico está en curso.

NOTA

Puede establecer varias programaciones. Cada una de ellas se guarda en el sistema. Para optimizar la autonomía, recomendamos iniciar una programación mientras el vehículo está conectado.



La programación también puede hacerse con un teléfono móvil mediante la **aplicación MYPEUGEOT**.

Para obtener más información sobre las **Funciones adicionales controladas de forma remota**, consulte el apartado correspondiente.

NOTA

El sonido de ventilador que tiene lugar durante el preacondicionamiento térmico es totalmente normal.

NOTA

Vehículos equipados con sistema de alarma

Según versión, la vigilancia volumétrica interior y antilevantamiento pueden disminuirse e incluso suspenderse durante las secuencias de preacondicionamiento térmico.

Condiciones de funcionamiento

- La función solo se puede activar con el **contacto quitado** y el **vehículo bloqueado**.
- Cuando el vehículo no está conectado, la función solo se activa si el nivel de carga de la batería es superior al 20 % (PHEV) o al 30 % (BEV).
- Cuando el vehículo no está conectado y se activa una programación recurrente (por ejemplo, de lunes a viernes), si se realizan dos secuencias de preacondicionamiento térmico sin utilizar el vehículo, la programación se desactivará.

Pantalla táctil y pantalla de información

Pantalla táctil de 10 pulgadas

Este sistema permite acceder a los siguientes elementos:

- Hora y temperatura exterior.
- Mandos y recordatorios de ajustes del sistema de calefacción y aire acondicionado.
- Ajustes de las funciones de ayuda a la conducción, las funciones de confort y seguridad, equipo de audio y cuadro de instrumentos digital.
- Ajustes de las funciones específicas para vehículos PHEV.
- Configuración de funciones específicas para vehículos BEV.
- Visualización de las funciones de ayuda visual a las maniobras.
- Vídeos de tutoriales (por ejemplo, gestión de pantallas, ayudas a la conducción o reconocimiento de voz).
- Mandos de los equipos de audio y del teléfono con indicación de la información relacionada.
- Servicios conectados y visualización de la información relacionada.
- Mandos del sistema de navegación y visualización de la información relacionada (según equipamiento).
- Reconocimiento de voz (según equipamiento).

ADVERTENCIA

Por razones de seguridad, detenga siempre el vehículo antes de realizar operaciones que requieran una atención continuada.

Algunas funciones no son accesibles durante la marcha.

Recomendaciones

La pantalla táctil es capacitiva.
No toque la pantalla táctil con objetos puntiagudos.
No toque la pantalla táctil con las manos mojadas.

- Utilice un paño limpio y suave para limpiar la pantalla táctil.

Mandos principales



Acceder a una de las páginas principales
Volver a la primera página principal



Acceso directo al menú **Clima**



Acceso directo al menú de **Conducción**

- Deslice el dedo hacia abajo desde el borde superior de la pantalla táctil para acceder

a una lista de ajustes rápidos (por ejemplo, brillo, diagnosis).
- Según las páginas mostradas en la pantalla, con o sin el menú contextual, desplácese por el texto deslizándolo con el dedo, como en la pantalla de un smartphone.

Mostrar u ocultar el menú contextual

Volver a la página anterior

- Para cambiar el estado de una función, pulse la descripción de la línea correspondiente (cambio confirmado al desplazarse el control deslizante hacia la derecha, función activada, o hacia la izquierda, función desactivada).

Acceso a información adicional sobre la función

Acceder a los parámetros de la función

Añadir o quitar accesos directos

Pulsación corta, contacto quitado: encendido o apagado del sistema.
Pulsación corta, contacto dado: silenciar o restablecer el sonido.
Pulsación larga, contacto dado: activar el modo en espera (se silencia el sonido, se apagan las pantallas y el reloj).
Giro: ajuste del volumen.

Aplicaciones

Pulse este botón para acceder al panel de aplicaciones.
Para obtener información sobre las otras aplicaciones que no se indican aquí, consulte los apartados en los que se describen los sistemas de audio y telemático.

ADAS

Activación o desactivación y configuración de las funciones de ayuda a la conducción.

Clima

Ajustes para la temperatura, el caudal de aire, etc.

Para obtener más información sobre el **Climatizador bizona**, consulte el apartado correspondiente. Activación o desactivación del volante calefactado.

Asientos

Activación o desactivación y configuración de las funciones de confort de los asientos (calefacción, ventilación y masajes).

Asientos calefactados ⇨ 38
Masajes en varios puntos ⇨ 39

Ajustes

Ajustes principales del sistema de audio, la pantalla táctil y el cuadro de instrumentos digital.

Activación o desactivación y configuración de las funciones de iluminación exterior, acceso al vehículo y seguridad.

Energía

Para versiones PHEV

Acceso a las características del sistema PHEV (flujo de energía, estadísticas de consumo, carga programada, función e-SAVE).

Aplicación energética (PHEV)

Flujo de energía



La página muestra el funcionamiento del sistema PHEV en tiempo real. Los flujos de energía tienen un color diferente en función del tipo de conducción:

- Azul: 100% de energía eléctrica.
- Blanco: energía del motor de gasolina.
- Verde: recuperación de energía.

Estadísticas

Esta página muestra las estadísticas de consumo de energía eléctrica.

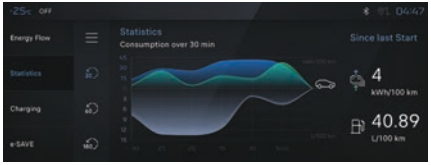

- Gráfico azul: energía consumida directamente de la batería de tracción.
- Gráfico verde: energía regenerada durante las fases de desaceleración y frenado, que se utiliza para recargar la batería de tracción.

El resultado promedio para el viaje actual se expresa en kWh/100 km.

Cargando

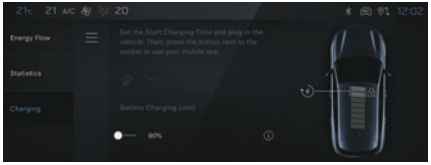

En esta página se puede programar la carga programada.

Para obtener más información sobre **Carga de la batería de tracción (BEV)**, consulte el apartado correspondiente.

e-SAVE (PHEV)

La función **e-SAVE** permite reservar una parte o toda la energía eléctrica de la batería de tracción para un uso posterior durante un trayecto (por ejemplo, atravesar una zona urbana o reservada a vehículos BEV).

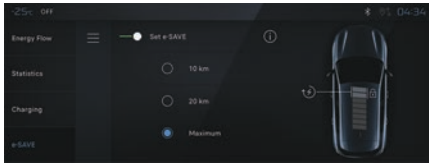

- Active la función pulsando **Ajustar e-SAVE** y, a continuación, seleccione la autonomía eléctrica que desea reservar (**10 km, 20 km** o la autonomía **máxima**).

La activación de la función se confirma mediante la activación de este testigo en el cuadro de instrumentos y la indicación de la reserva de energía en millas o kms.

- Para utilizar la reserva de energía, seleccione el modo de conducción **BEV** en el selector de modos.

⚠ ADVERTENCIA

Si la autonomía solicitada es mayor que la autonomía disponible (no recomendado), el motor de combustión interna comienza a recargar la batería de tracción hasta el umbral solicitado. Esto conlleva un consumo de carburante excesivo.

Aplicación energética (BEV)

Flujo de energía



La página muestra el funcionamiento del tren motriz eléctrico en tiempo real. Los flujos de energía tienen un color diferente en función del tipo de conducción:

- Azul: consumo de energía
- Verde: recuperación de energía

Estadísticas

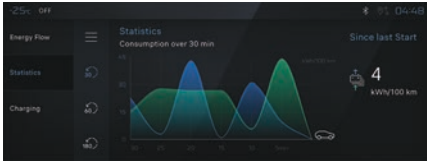

Esta página muestra el historial de consumo de energía eléctrica.

- Gráfico superior (azul): energía consumida directamente de la batería de tracción.

- Gráfico inferior (verde): energía regenerada durante las fases de desaceleración y frenado, que se utiliza para recargar la batería de tracción.

El resultado promedio para el viaje actual se expresa en kWh/100 km.
Es posible ver los datos de los últimos 500, 100 o 50 kilómetros (300, 60 o 30 millas) haciendo clic en el valor correspondiente a la izquierda del gráfico.

SISTEMA DE INFOENTRETENIMIENTO

Introducción sobre el sistema de infoentretenimiento

⚠ ADVERTENCIA

El sistema de infoentretenimiento se ha de usar para permitir que el vehículo se pueda conducir en seguridad en todo momento. En caso de duda, detenga el vehículo y accione el sistema de infoentretenimiento mientras que el vehículo permanece parado.

Menú

(Según versión)
De forma predeterminada, la barra de mandos Edge muestra los siguientes accesos directos.

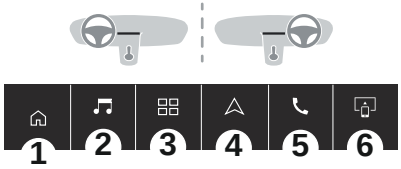

Con la excepción de la pantalla de Inicio, se pueden personalizar otros accesos directos.

La siguiente lista muestra las opciones disponibles.

- Pantalla de **inicio**
- Menú de audio
- Menú mural de la app
- Menú de navegación
- Menú de teléfono
- Menú de la pantalla espejo
- Menú de climatización
- Menú de Sistemas avanzados de asistencia a la conducción (ADAS)
- Menú de ajustes
- Menú de fecha y hora
- Menú de ayuda
- Menú de **OK Peugeot**

PEUGEOT i-Connect Advanced - PEUGEOT i-Connect

Navegador GPS - Aplicaciones - Sistema de audio multimedia - Teléfono Bluetooth®

NOTA

Las funciones y los reglajes descritos varían según versión y configuración del vehículo, así como del país de comercialización.

⚠ ADVERTENCIA

Por razones de seguridad y debido a que requieren una atención sostenida por parte del conductor, las siguientes operaciones deben realizarse con el vehículo parado y el contacto encendido:

- Vincular el smartphone al sistema en modo Bluetooth®.
- Conexión a las aplicaciones Apple CarPlay o Android Auto.
- Usar el móvil.
- Cambiar los ajustes y la configuración del sistema. Algunas funciones no son accesibles durante la conducción.

NOTA

Aparece el mensaje **Modo de ahorro de energía** cuando el sistema está a punto de entrar en modo en espera.

Para obtener más información sobre el modo de ahorro de energía, consulte el capítulo "Familiarizarse con su vehículo". ⇨ 12

NOTA

El modo de selección de banda AM no está disponible en vehículos eléctricos.

⚠ ADVERTENCIA

Advertencia La navegación es una ayuda a la conducción. No puede reemplazar al conductor. Todas las instrucciones de circulación deben ser comprobadas cuidadosamente por el usuario.
Al utilizar la navegación, acepta los siguientes términos y condiciones: https://www.tomtom.com/en_gb/legal/eula-automotive/?388448

i-Toggles

Este sistema es una pantalla táctil adicional asociada a PEUGEOT i-Connect Advanced. Está diseñado para proporcionar una visualización personalizada de los accesos directos a aplicaciones o configuraciones predefinidas.

De forma predeterminada, redirige a las aplicaciones principales: **Medios, Climatizador, Navegación, Teléfono, Mirror Screen,** etc.

Los accesos directos se pueden reemplazar por: emisoras presintonizadas, temperaturas, destinos, contactos o teléfonos preseleccionados, entre otros.
Para más información relativa al **Personalización i-Toggles**, consulte el apartado correspondiente. ⇨ 127

Primeros pasos



El sistema se activa al dar el contacto.

Pulsación corta, contacto quitado: encendido o apagado del sistema.
Pulsación corta, contacto dado: silenciar o restablecer el sonido.
Pulsación larga, contacto dado: activar el modo en espera (se silencia el sonido, se apagan las pantallas y el reloj).
Giro: ajuste del volumen.

Información

Este sistema permite acceder a los siguientes elementos:

- Mandos de los equipos de audio y del teléfono con indicación de la información relacionada.
- Servicios conectados y visualización de la información relacionada.
- Mandos del sistema de navegación y visualización de la información relacionada (según equipamiento).
- Reconocimiento de voz (según equipamiento).
- Hora y temperatura exterior.
- Mandos y recordatorios de ajustes del sistema de calefacción y aire acondicionado.
- Ajustes de las funciones de ayuda a la conducción, las funciones de confort y seguridad, equipo de audio y cuadro de instrumentos digital.
- Ajustes de las funciones específicas para vehículos híbridos enchufables.
- Ajustes de las funciones específicas para vehículos eléctricos.
- Visualización de las funciones de ayuda visual a la maniobra.

- Vídeos de tutoriales (por ejemplo, gestión de pantallas, ayudas a la conducción o reconocimiento de voz).

Perfiles

Configuración de perfiles



- Pulse la aplicación **"Ajustes"**.

- Seleccione en la lista la pestaña "**Perfil**".

En la pantalla se muestra un perfil de "invitado" integrado en el sistema, que permite crear y personalizar varios perfiles nuevos asociados o no con un dispositivo móvil.



El perfil **"Invitado"** ya está creado y se muestra por defecto, puede personalizar sus ajustes y restablecer los valores originales. Este perfil está integrado en el sistema y no se puede eliminar.



Cada perfil creado se puede asociar con un dispositivo móvil a elegir, conectado por Bluetooth®; la función Bluetooth® del dispositivo móvil debe activarse con anterioridad. Este emparejamiento permite al sistema detectar su presencia en el vehículo al arrancar y proponer la activación de su perfil personalizado.

Se resaltará el último perfil utilizado.



- Seleccione **"Crear perfil"** y siga el procedimiento.

La creación de un nuevo perfil le permite personalizar:

- Idioma, unidades, configuración de privacidad.
- Configuración de la pantalla, apariencia, SMART TOUCH (dependiendo del equipo).
- Ajustes de audio, emisoras de radio favoritas.
- Iluminación, ambiente interior (consulte la sección "**Facilidad de uso y confort**").
- Historial de navegación, puntos de interés (POIs) favoritos, ajustes de navegación.
- Algunas ayudas a la conducción y lista de favoritos.



- Para eliminar un perfil, selecciónelo en la lista de perfiles y pulse la papelera a continuación.

Actualización del sistema

Por vía inalámbrica (OTA)

La gestión y actualización del software y el firmware se realizan a distancia con la tecnología Over the Air. Esto actualiza el vehículo a través de una conexión segura con el servidor del fabricante (red móvil o Wi-Fi).
Con independencia de que exista una suscripción válida a un servicio conectado, la gestión remota de dispositivos relacionados o vinculados con la seguridad de los dispositivos y la actualización del software y firmware se realizarán cuando sea necesario, para cumplir una disposición legal aplicable al fabricante (por ejemplo, la ley aplicable relativa a la responsabilidad de productos y los reglamentos que rigen las llamadas de emergencia desde el vehículo), o cuando sea necesario para proteger los intereses vitales de los usuarios y los ocupantes del vehículo.
Asegúrese de que:

- Se establece una conexión estable a Internet mediante WiFi o red móvil.
- La configuración de privacidad no está en **Modo privado** ⇨ **140**
- El vehículo está aparcado en un terreno llano.
- El motor está apagado.
- El contacto está puesto.
- BEV / PHEV: El cable de carga ha estado desconectado durante al menos cuatro horas.

Descarga automática de actualizaciones

Esta función está disponible cuando las descargas automáticas están activadas en la aplicación **Ajustes** ⚙. El vehículo busca actualizaciones, automáticamente, en segundo plano cuando el motor está encendido. Cuando haya una nueva actualización de software disponible, aparecerá un mensaje en la pantalla táctil después de apagar el motor.

NOTA

Para que aparezca este mensaje, el motor debe estar apagado con la puerta del conductor cerrada.

Comprobación manual de actualizaciones disponibles

1. Abra la aplicación **Ajustes** en la pantalla táctil.
2. Seleccione la pestaña Update.
3. Seleccione una actualización disponible para descargarla pulsando sobre ella.

Cuando la descarga se haya realizado correctamente, aparecerá un mensaje de confirmación en la pantalla táctil.
Si hay actualizaciones disponibles, se enumerarán en pantalla. Si no se muestra ninguna actualización, espere cinco minutos. Si aún no se muestra ninguna actualización, no hay nuevas actualizaciones disponibles.

Instalación

PRECAUCIÓN

El motor debe estar apagado durante la instalación. El vehículo debe permanecer desconectado del cable de recarga.

Elija una opción:

- Iniciar la instalación de la actualización inmediatamente.
- Posponer la instalación.

Si se pospone, el mensaje emergente aparecerá la próxima vez que se apague el motor.
El tiempo de instalación puede durar desde algunos minutos hasta un máximo de dos horas. Un mensaje emergente incluirá el tiempo estimado y una descripción de la actualización.
La instalación de una actualización continuará, aunque abandone o cierre el vehículo.
Durante el siguiente arranque del motor, un mensaje en la pantalla informará de si la instalación ha finalizado correctamente.

Si la instalación falla, póngase en contacto con un centro de asistencia por medio de la aplicación **MyPeugeot** app o con un taller.

Personalización



- Mantenga pulsada la pantalla en una de las páginas principales del sistema.

o



- Pulse la aplicación **"Ajustes"**.

- Seleccione en la lista la pestaña "**Personalización**".
- Pulse el campo "**Pantallas**".

Se muestra una página divida en 2 partes.

- Pulse el botón en cualquier momento para salir de esta página.

Personalizar la pantalla



- Pulse el lápiz en la parte **"Personalizar pantalla táctil"**.

Se muestra una representación de la organización de los diferentes Widgets de la página de inicio **(HOME)**.

NOTA

Un Widget es una ventana reducida de una aplicación o un servicio.

Añadir un widget



Para añadir un widget, pulse "**Widget**" en el lado izquierdo de la pantalla.

o



- Pulse uno de estos botones en la pantalla.

- Seleccione el widget deseado.



- Pulse la flecha hacia atrás para volver a la página anterior.

Organizar los widgets en una página de inicio (HOME)

Para mover un widget, manténgalo pulsado y arrástrelo a la ubicación deseada.

Añadir una página



- Para añadir una página, pulse **"Página"** en el lado izquierdo de la pantalla.



- Pulse la flecha hacia atrás para volver a la página anterior.

Borrar un widget



Para mover un widget a la papelera, manténgalo pulsado y arrástrelo a la papelera.

Personalización del cuadro de instrumentos



- Pulse el lápiz en la parte **"Personalizar la información del conductor"**.

La modificación de la organización de los distintos widget se muestra en el cuadro de instrumentos en tiempo real.

NOTA

Un Widget es una ventana reducida de una aplicación o un servicio.

Añadir un widget



- Para añadir un widget, pulse **"Widget"** en el lado izquierdo de la pantalla.

o



- Pulse uno de estos botones en la pantalla.

- Seleccione el widget deseado.



- Pulse la flecha hacia atrás para volver a la página anterior.

Borrar un widget



- Para mover un widget a la papelera, manténgalo pulsado y arrástrelo a la papelera.

Personalización de i-Toggles

(según equipamiento)

En la pantalla central, debe aparecer la página que contiene el botón que desea incluir.

NOTA

Los accesos directos sirven para acceder a una aplicación (página de climatización, página de radio, etc.) o para realizar una acción (poner la temperatura a 21°, llamar a un contacto del directorio seleccionado, etc.).



- Mantenga pulsado el acceso directo que quiere reemplazar.

Aparece un panel en la pantalla central con todos los accesos directos, en sus respectivos recuadros, que se pueden elegir.
También se muestra una notificación que indica cuál es el siguiente paso.
Seleccione el nuevo acceso directo requerido.
Se duplicará en i-Toggles y reemplazará al que seleccionó inicialmente. También aparece una notificación que le informa sobre ello.



Para salir de esta función cuando lo desee, pulse este botón o el botón "Inicio" principal.

Ciberseguridad

Portal de Internet

Durante el primer uso tras adquirir el vehículo, se invita al usuario a seleccione el país de residencia para uso del portal de Internet.
Si no se selecciona el país, se almacena la notificación en el centro de notificaciones y desaparece una vez se seleccione el país.
Deslice un dedo sobre la pantalla táctil de arriba a abajo para visualizar todas las notificaciones.
Es necesaria la selección de un país para utilizar las aplicaciones de Internet disponibles.



- Pulse la aplicación **"Ajustes"**.

- Seleccione en la lista **"Servicios conectados"**.



Seleccione el país.



La primera vez que se utiliza por medio de un dispositivo móvil conectado, el sistema realiza la vinculación con su perfil. El dispositivo móvil conectado sirve de clave de acceso a la información personal guardada.

- En primer lugar, active la función Bluetooth® del dispositivo móvil.
- Seleccione la aplicación deseada y, si fuera necesaria, se solicitará la autenticación.

Dicha autenticación se guardará para utilizaciones futuras por medio del dispositivo móvil conectado con el perfil actual.
Se solicitará autenticación cada vez que un dispositivo móvil no esté conectado al perfil actual o si se está utilizando el perfil de invitado.



Con el perfil de "Invitado", se solicitará identificación en cada utilización.

Radio

Elegir los medios



- Pulse la aplicación **"Medios"**.



- Pulse este botón para cambiar de fuente (radio, audio streaming a través de una toma USB, Bluetooth® o Mirror Screen®).

Reproducción de una pista



- Pulse la aplicación "**Multimedia** ".



- Si hay varios dispositivos conectados, pulse este botón para seleccionar uno.

Una vez conectado el dispositivo, se puede navegar por los ficheros pulsando "**Lista de reproducción**" o el botón "**Biblioteca**".

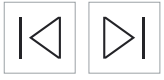

Pulsación corta: ir a la pista anterior o siguiente.

Pulsación larga: avanzar rápido o rebobinado de una pista.



Repetir el tema actual o la lista de temas seleccionados.



Reproducción aleatoria de pistas.



Desactivación o reactivación del sonido.

Elección de la frecuencia de radio



- Pulse la aplicación **"Medios"**.

- Seleccione en la lista la pestaña "**Reproductor**".



- Pulse este botón para cambiar la banda de frecuencia (FM, AM o DAB) según el país de comercialización.

NOTA

El modo de selección de radio AM no está disponible en los vehículos BEV.

Seleccionar una emisora de radio



- Pulse la aplicación "**Multimedia** ".

- Seleccione en la lista la pestaña "**Reproductor**".

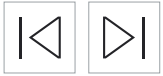

- Pulse uno de los botones para realizar una búsqueda automática de las emisoras de radio.

o



- Mueva el control deslizante arriba o abajo para buscar manualmente las frecuencias.

o



- Pulse este botón.



- Introduzca los valores de la frecuencia con el teclado virtual.



- Pulse este botón para confirmar.

Hay disponible una lista de emisoras pulsando la pestaña **"Emisoras"**.



- Pulse **"Silenciar"** para activar o desactivar el sonido.

⚠ ADVERTENCIA

La recepción radiofónica puede verse perturbada por la utilización de dispositivos eléctricos no homologados por la marca, como un cargador con toma USB conectado a la toma de 12 V.
El entorno exterior (colinas, edificios, túneles, zonas de estacionamiento subterráneas, etc.) puede bloquear la recepción, incluso en modo de seguimiento RDS. Este fenómeno es normal en la propagación de las ondas de radio y no indica ninguna anomalía del sistema.

Búsqueda automática de emisoras de radio

A través de la aplicación **"Medios"**.



- Pulse la aplicación **"Medios"**.

- Seleccione en la lista la pestaña "**Emisoras**".

La búsqueda se lleva a cabo automáticamente.



- Mediante los mandos en el volante, mantenga pulsado este botón.

La búsqueda se lleva a cabo automáticamente.

Activación del seguimiento de emisoras de radio

A través de la aplicación **"Medios"**.



- Pulse la aplicación **"Medios"**.

- Seleccione en la lista la pestaña "**Emisoras**".

La búsqueda se lleva a cabo automáticamente.

Memorizar una emisora de radio

Seleccione una emisora.



- Pulse la aplicación "**Multimedia** ".

- Seleccione en la lista la pestaña "**Reproductor**".



- Pulse el botón **"Favoritos de radio"**.



- Se guarda mediante una pulsación corta o larga sobre uno de estos botones o una pulsación larga sobre una emisora de radio favorita existente, la cual será reemplazada.



- Pulse este botón para volver a la página anterior.

Ajustes de audio

A los ajustes se audio se puede acceder de dos formas.

A través de la aplicación **Medios**



- Pulse la aplicación **"Medios"**.

- Seleccione en la lista la pestaña "**Ajustes**".

o

A través de la aplicación **Ajustes**



- Pulse la aplicación **"Ajustes"**.

- En la lista, seleccione la pestaña **"Audio y radio"**.

Es posible configurar:

- Ajustes de sonido.
- Ajustes de la radio.
- Ajustes de volumen.

Activación de aviso de tráfico

Esta función da prioridad a la escucha de mensajes de alerta de **Avisos de tráfico.** Para que se active, esta función necesita una buena recepción de una emisora de radio que transmita este tipo de mensajes.

Mientras se transmite información de tráfico, la emisora de radio sintonizada se interrumpe para que se pueda oír el mensaje. La escucha normal de la radio se reanuda al finalizar el mensaje.



- Pulse la aplicación **"Medios"**.

- Seleccione en la lista la pestaña "**Reproductor**".



- Active el **"Aviso de tráfico (TA)".**

La iluminación del control deslizante confirma que la función se ha activado.

Streaming de audio

La función streaming permite escuchar una reproducción de audio procedente de uno o más móviles, conectados por medio de Bluetooth®, USB (tipo iPod®) o Mirror Screen®.
Regule primero el volumen en el dispositivo portátil (a un nivel alto).
A continuación, ajuste el volumen del sistema.
Si la reproducción no comienza puede ser necesario iniciarla desde el móvil.
El control se efectúa desde el dispositivo portátil o utilizando los botones virtuales del sistema.

NOTA

Una vez conectado en modo streaming, el smartphone se considera un soporte multimedia.

Información y asesoramiento

El sistema admite dispositivos de almacenamiento masivo USB o dispositivos Apple® a través de las tomas USB. No se suministra el cable adaptador.
Los dispositivos se gestionan utilizando los mandos de ajuste del sistema de audio.
El sistema solo reproduce ficheros de audio con extensiones ".wma, .aac, .flac, .ogg o .mp3" con una tasa de bits comprendida entre 32 y 320 Kbps.
También es compatible con el modo VBR (Variable Bit Rate).

No reproduce ningún otro tipo de archivos (".mp4", etc.).
Los ficheros ".wma" deben ser estándar WMA 9.
Las frecuencias de muestreo admitidas son 32, 44 y 48 KHz.
Para evitar tener problemas de lectura y visualización, le recomendamos que escoja nombres de archivos con menos de 20 caracteres y que no contengan ningún carácter especial (p. Ej. "? . . ; ù).
Utilice solo dispositivos USB con formato FAT32 (File Allocation Table).

NOTA

Le recomendamos que use el cable USB original para el dispositivo portátil.

NOTA

Los códigos de fuente OSS (Open Source Software) están disponibles en los siguientes enlaces: https://www.peugeot.com/fr/oss-source-codes.html

Sistema multimedia

Información general

NOTA

Las funciones y los reglajes descritos varían según versión y configuración del vehículo, así como del país de comercialización.

ADVERTENCIA

El sistema está protegido de manera que sólo pueda funcionar en su vehículo.
Por razones de seguridad y debido a que requieren una atención continuada por parte del conductor, las siguientes operaciones deben realizarse con el vehículo parado y el contacto dado:

- Vincular el smartphone con el sistema por medio de Bluetooth®.
- Usar el móvil.
- Conectar a Mirror Screen (Apple®CarPlay®o Android Auto).
- Cambiar los ajustes y la configuración del sistema.

Algunas funciones no resultan accesibles durante la circulación.

Banda superior

Cierta información aparece permanentemente en la banda superior de la pantalla táctil:

- Temperatura exterior procedente de los sensores del vehículo (asociada a un símbolo azul si existe riesgo por hielo).
- Recordatorio de ajuste de la temperatura del aire acondicionado en el lado del conductor y el acompañante.
- Nivel de carga del teléfono conectado.
- Estado de conexión del sistema (Bluetooth®, Wi-Fi, red de telefonía móvil).
- Hora.
- Acceso rápido a las funciones Mirror Screen® (asociado a un smartphone conectado).

Deslice el dedo hacia abajo desde el borde superior de la pantalla táctil para acceder al centro de notificaciones y ver una lista de ajustes rápidos: Invitado, Configuración de privacidad, Brillo, Mis dispositivos, modo nocturno, etc.

Mandos del volante



Control por voz: Pulsación corta: comandos de voz del sistema (según equipamiento).

Pulsación larga: comandos de voz del smartphone conectado usando Bluetooth® o Mirror Screen® (Apple®CarPlay®/Android Auto) mediante el sistema.



Aumento del volumen.

Disminución del volumen.
Silenciar el sonido: pulsación larga en el botón de disminución del volumen.

Restablecer el sonido al pulsar uno de los dos botones de volumen.

Llamada entrante (pulsación corta): aceptar la llamada.

Llamada activa (pulsación corta): colgar.

Llamada entrante (pulsación larga): rechazar la llamada entrante.

Sin llamada (pulsación corta): acceder al registro de llamadas del teléfono conectado por medio de Bluetooth®.

Mirror Screen® conectado (pulsación corta): acceder a la vista proyectada de la aplicación telefónica de su equipo Mirror Screen®.

Radio: búsqueda automática de las emisoras anteriores o siguientes (en la lista de emisoras de radio ordenadas por nombre o por frecuencia).

Multimedia: pista anterior o siguiente, desplazamiento por la lista.

Pulsación corta: validar una selección. Sin ninguna selección se muestran las listas de favoritos.

Aplicaciones

En la página de inicio, pulse este botón para acceder al panel de las aplicaciones.

NOTA

Desde cualquier página, pulse la pantalla táctil con tres dedos o más para mostrar el panel de aplicaciones.

Ayuda

Ver tutoriales.

Medios

Seleccione una fuente de audio o una emisora de radio.

Mirror Screen®

Smartphone conectado con Mirror Screen®: acceso a la vista proyectada de Apple®CarPlay® o Android Auto.

Teléfono no conectado: acceso al menú que permite la conexión de un teléfono.

Navegación

(según equipamiento)

Establecer los ajustes de navegación y seleccionar un destino.
Permite utilizar los servicios disponibles en tiempo real según equipamiento.

Comandos de voz

(según equipamiento)

Empleo del reconocimiento de voz por medio del sistema

Teléfono

Teléfono no conectado: acceso al menú que permite la conexión de un teléfono.

Teléfono conectado: acceso al registro de llamadas, contactos y configuración del teléfono.
Dos teléfonos conectados: acceso al contenido del teléfono prioritario con posibilidad de cambiar dicha prioridad.



Ajustes

Ajustes principales del sistema de audio, la pantalla táctil y el cuadro de instrumentos digital.

Comandos de voz

Primeros pasos

(según equipamiento)

NOTA

Las respuestas proporcionadas por el sistema de reconocimiento de voz pueden ser generadas por inteligencia artificial.

El servicio de reconocimiento de voz ofrece un mínimo de 20 idiomas para elegir (francés, alemán, inglés (Reino Unido y EE. UU.), árabe, chino, danés, español, hebreo, italiano, japonés, neerlandés, noruego, polaco, portugués (Portugal y Brasil), ruso, sueco, checo y turco) disponible con la red móvil y de acuerdo con el idioma seleccionado y configurado anteriormente en el sistema.
El sistema admite dos idiomas para los casos donde la zona por la que circula el vehículo no tenga cobertura de red móvil.

Tales idiomas se denominan idiomas de a bordo y se descargan en el sistema.
Si el idioma seleccionado no se ha descargado, aparece un mensaje en pantalla cuando se pierde la conexión con la red móvil por primera vez y ofrece descargarlo.
Para utilizar este nuevo idioma en cualquier zona, descárguelo con antelación (contacto dado sin arrancar el motor) por medio de la red Wi-Fi.
Lleve a cabo el procedimiento de descarga mostrado en pantalla.
La descarga de este nuevo idioma elimina el idioma de a bordo menos utilizado.

Información: Uso del sistema



Cuando se activan los comandos de voz, diga el comando tras la señal acústica.

En los comandos con diferentes etapas, existe una interacción con el sistema para completar la solicitud inicial.
Algunos comandos se autovalidan tras 7 segundos.
Si el sistema no ha tenido en cuenta un comando, lo indicará mediante un mensaje de voz y una indicación en pantalla.



- Pulse la aplicación **"Ajustes"**.

- En la lista, seleccione la pestaña "Asistente de voz".



Active o desactive:

- "**Escuchar (OK Peugeot)**": para invocar el reconocimiento vocal utilizando la palabra clave "**OK Peugeot**".
- **"Uso de datos"**: para autorizar a nuestro proveedor a reutilizar sus datos con el fin de permitirle mejorar globalmente sus capacidades, en términos de reconocimiento de voz y asistencia por voz.

NOTA

Asistente de voz/Uso de datos. No afecta a la ubicación del vehículo ni a las grabaciones de voz; solo se conservan las transcripciones textuales de sus conversaciones con el asistente de voz, después de seudonimizarlas.

Apertura del reconocimiento de voz



Los comandos de voz pueden utilizarse con cualquier página en pantalla, siempre que no haya otras fuentes que tengan prioridad de uso (marcha atrás, llamada de emergencia o de asistencia, llamada telefónica, otro reconocimiento de voz de smartphone en curso).

Elección de la apertura del reconocimiento de voz:

- Diga "**OK Peugeot**".

o

- Pulse el botón situado en el volante.

o

- Pulse el botón de la pantalla táctil.

⚠ ADVERTENCIA

Para asegurarse de que el sistema reconoce los comandos de voz, siga estas recomendaciones:

- **Emplee un lenguaje natural en un tono de voz normal sin cortar las palabras ni elevar la voz,**
- Tras abrir el reconocimiento de voz mediante el botón del volante o de la pantalla táctil, espere siempre al "pitido" (señal acústica) antes de hablar. No suena ningún "pitido" si el reconocimiento de voz se abre con "**OK Peugeot**".
- Para un funcionamiento óptimo, se recomienda cerrar las ventanilla y el techo solar (según equipamiento) con el fin de evitar cualquier interferencia externa, así como apagar la ventilación.
- Antes de decir los comandos de voz, pida silencio a los otros pasajeros.



Ejemplo de comando de voz para el aire acondicionado:

"Aumentar la velocidad del ventilador"

"Enciende el aire acondicionado"

"Tengo demasiado calor"



Ejemplo de comando de voz para la radio y medios:

"Quiero escuchar a Michael Jackson"

"Cambiar a radio"

"Sintonizar 88.5"

ⓘ NOTA

Los comandos de voz multimedia solo están disponibles con una conexión USB.



Ejemplo de comando de voz para navegación:

"Navegación a casa"

"Navegar a la casa de Gabrielle"

"Buscar aparcamiento público cercano"

ⓘ NOTA

En función del país, dé las instrucciones de destino (dirección) en el idioma configurado para el sistema.



Ejemplo de comando de voz para el teléfono:

"Llama al móvil de Matthew"

"llamar al 0113 345 9869"

"Llama a Jonathan"

ⓘ NOTA

Si no hay ningún teléfono conectado mediante **Bluetooth®**, aparece una ventana emergente: "**Conectar un teléfono por Bluetooth®**", y se cerrará la sesión de voz.

Ejemplo de comando de voz para el tiempo:

"¿Necesito un impermeable?"

"¿Qué tiempo hace esta noche?"

"¿Cuál es el nivel de humedad de hoy?"

Asistente de IA

El asistente de IA forma parte de los Servicios Conectados y, si el usuario se suscribe a ellos, le permitirá acceder a una gama más amplia de funciones.

Para activar el asistente de IA, puede utilizar el mismo comando de voz **"OK Peugeot"**.

Navegación

⚠ ADVERTENCIA

La navegación es una ayuda a la conducción. No puede sustituir al conductor. Todas las instrucciones de orientación deben ser revisadas cuidadosamente por el usuario. Al utilizar la navegación, acepta los siguientes términos y condiciones: https://www.tomtom.com/en_gb/legal/ eula-automotive/?388448

Pantalla principal de navegación

(según equipamiento)

Acceso a vídeos adicionales

https://www.tomtom.com/stellantis-connected-nav

Pulse la aplicación **"Navegación"** para visualizar la pantalla principal de navegación.

Pulse **"Buscar"** para introducir una dirección o un nombre.

Pulse este botón para visualizar el menú principal de las distintas opciones.

Pulse este botón para visualizar el modo 3D/2D o para visualizar los puntos cardinales (N, E, S, O).

Seleccione **"Sonido activado"**, **"Solo alertas"** y **"Silencio"** con pulsaciones sucesivas sobre este botón.

Pulse los botones "más" o "menos" para ampliar o reducir, o bien utilice dos dedos sobre la pantalla.

Menú principal

Pulse la aplicación **"Navegación"** para visualizar la pantalla principal de navegación.

Pulse este botón para visualizar el menú principal de las distintas opciones.

Seleccione **"Buscar"** para introducir una dirección, un nombre o algunos puntos de interés.

Seleccione **"Ir al domicilio"** mediante una dirección guardada previamente en "Añadir domicilio".

Seleccione **"Ir al trabajo"** mediante una dirección guardada previamente en "Mis lugares".

Seleccione **"Destinos recientes"** para visualizar los últimos destinos buscados.

Seleccione **"Trayecto actual"** para abrir otro menú y realizar diversas acciones para el itinerario planificado en curso.

Seleccione **"Mis lugares"** para acceder rápidamente a lugares guardados así como a destinos favoritos.

Seleccione **"Mis trayectos"** para visualizar los itinerarios favoritos.

Seleccione "**Estacionamientos**" para visualizar las diversas opciones de estacionamiento en la zona.

Seleccione "**Estaciones de servicio**" para visualizar las diversas estaciones de servicio en el itinerario en curso o cerca de la ubicación actual.

Seleccione "**Servicio TomTom**" para comprobar el estado de la red.

Seleccione "**Ajustes**" para introducir el tipo de vehículo y personalizar la pantalla, las instrucciones de voz, las opciones de mapas, la planificación de los trayectos, los sonidos y alertas, y la información del sistema.

Seleccione este botón para visualizar detalles sobre las versiones del software e información legal. Incluye detalles de las bibliotecas de software Open Source empleadas y las URL de sus licencias.

NOTA

La conexión habitual a un punto de acceso Wi-Fi seguro actualiza automáticamente la cartografía instalada de todo el mundo.
La cartografía también se puede actualizar mediante una red móvil, según versión, país de comercialización, nivel de equipamiento del vehículo y suscripción a servicios conectados y opciones.
Sin embargo, el uso de las redes móviles o Wi-Fi del teléfono puede incurrir en cargos adicionales si supera los datos contratados. Estos cargos, si proceden, se cobrarán en la factura de su operador telefónico.

Planificador de viajes (BEV)

Programando una guía en el sistema de navegación de a bordo, el sistema busca las estaciones de recarga necesarias para el trayecto que se va a realizar.
En función del avance del viaje y del estado de carga de la batería de tracción, el sistema actualiza continuamente las paradas que hay que hacer para recargar.

EV Routing

NOTA

EV Routing forma parte de los Servicios Conectados si el usuario se suscribe a ellos.

El sistema EV routing integrado, que forma parte del sistema de navegación, permite planificar los trayectos de forma más eficiente, teniendo en cuenta las paradas de carga y el tiempo de carga necesario, los detalles sobre cada estación de carga, así como la autonomía del vehículo y la información sobre el tráfico.
EV Routing también se adapta cuando cambian las condiciones, por ejemplo, desvíos o el tráfico, y ofrece los trayectos más eficientes posibles.

Para programar un viaje utilizando EV Routing:

- Diga "**OK Peugeot**".
- Diga la dirección de su destino.

o

- Escriba la dirección de su destino.



Personalización de la gestión de la batería

EV Routing propone dos formas de gestionar el ahorro de batería: a través de **Opciones de ruta** para ajustes únicos y Ajustes (**Opciones > Planificación y viaje**) para preferencias predeterminadas.
Para establecer un nivel de batería único para su destino (Opciones de ruta):

1. Abra el menú **Opciones de ruta**.
2. Seleccione el nivel de batería deseado al llegar a su destino.

El sistema calculará automáticamente las paradas de carga y el porcentaje de carga necesario en cada parada.

NOTA

Este cambio solamente se aplica al viaje actual y no modifica los ajustes predeterminados.

Para establecer un nivel mínimo de batería para todos los viajes **(Opciones > Planificación y viaje)**:

1. Vaya a **Ajustes > Opciones > Planificación y Viaje** en el sistema de navegación.
2. Defina el estado de carga mínimo tanto para las paradas de carga como para la llegada al destino.

Estos ajustes se utilizarán para todos los viajes futuros a menos que se cambien manualmente.

Preacondicionamiento de la batería ⇨183

Para activar el preacondicionamiento, deben cumplirse las siguientes condiciones:

- La navegación está activa
- El destino está establecido

Selección de una estación de carga diferente



Para elegir otra estación de carga, pulse **Añadir parada**, vaya al icono Estación de carga y seleccione la estación de carga deseada.

NOTA

Las estaciones de carga añadidas manualmente no se incluyen en los cálculos de carga del sistema. Sin embargo, una vez que el vehículo se cargue y el motor reanude el funcionamiento, la ruta se recalculará y actualizará automáticamente.

Conectividad

Conectar un dispositivo con cable por USB

La conexión USB de un dispositivo móvil permite que se cargue. Hace que su contenido medios autorizado esté disponible para el sistema (contenido medios de tipo iPod®).



Solo una toma USB permitirá una conexión Mirror Screen (Apple® CarPlay® o Android Auto), para los dispositivos móviles conectados compatibles, y utilizar algunas de las aplicaciones del dispositivo en la pantalla táctil.

Para más información sobre la toma USB compatible con la función Mirror Screen®, consulte el apartado "**Familiarizarse con su vehículo**". El dispositivo móvil se encuentra en modo carga cuando se conecta con el cable USB.

NOTA

Se recomienda utilizar cables USB originales del dispositivo, preferiblemente con una longitud corta para garantizar un rendimiento óptimo.

ADVERTENCIA

Con el fin de preservar el sistema, no utilice concentradores USB.

Conexión Bluetooth®

La conexión de un dispositivo móvil al sistema del vehículo a través de Bluetooth® proporciona acceso a su contenido y su transmisión de "medios". También habilita la activación de la función Teléfono.
La conexión puede iniciarse desde el menú Bluetooth® del dispositivo móvil o desde el sistema del vehículo, que requiere abrir el menú "Mis dispositivos" la primera vez que se conecta.

NOTA

En algunos casos, necesitará desbloquear el dispositivo y comprobar la autorización para sincronizar los contactos y las llamadas recientes.
Es posible que el dispositivo no admita algunas características.
Para obtener información sobre la compatibilidad parcial o total de los modelos de dispositivos o smartphones, visite el sitio web local del fabricante.

Procedimiento de vinculación desde un dispositivo



- Desde el menú Bluetooth® del dispositivo móvil, seleccione el nombre del sistema en la lista de dispositivos detectados.

NOTA

Para que el Bluetooth® del sistema sea visible, abra primero el menú "**Mis dispositivos**" del sistema.

Siga con el primer procedimiento de conexión propuesto por el sistema y en el dispositivo.
Por ejemplo: validar los códigos de vinculación.

Procedimiento de vinculación desde el sistema



- Pulse la aplicación **"Ajustes"**.

- Seleccione en la lista la pestaña "**Conectividad**".



- Seleccione **"Mis dispositivos".**



- Seleccione el nombre del dispositivo móvil que desea conectar en:

- La lista de dispositivos conocidos (si el dispositivo ya ha sido conectado al sistema).

o

- La lista de dispositivos detectados (si el dispositivo nunca ha sido conectado al sistema o ha sido eliminado del sistema anteriormente).

NOTA

Un dispositivo móvil ya conectado al sistema podrá volver a conectarse automáticamente al arrancar el vehículo, una vez seleccionado el perfil de usuario.
La reconexión automática se pone en espera cuando se abre el menú "Mis dispositivos". Esto es para permitir que el sistema haga visible su Bluetooth® para la conexión de un nuevo dispositivo.
El sistema se desconecta cuando se abre la puerta del conductor y se quita el contacto.

Reconexión automática

El sistema permite la reconexión automática de los dispositivos ya conectados y detectados al seleccionar un perfil de usuario.
Los dispositivos reconectados con prioridad son los que han sido vinculados al perfil de usuario seleccionado o, de no ser posible, los dispositivos conectados más recientemente.

Conexión Wi-Fi

El sistema tiene un modo de conexión externa para realizar las actualizaciones del sistema.



- Pulse la aplicación **"Ajustes"**.

- Seleccione en la lista la pestaña "**Conectividad**".



- Seleccione "**Wi-Fi**".



- Active o desactive **"Wi-Fi"**.

El sistema inicia la búsqueda de redes Wi-Fi próximas. Esta operación puede tardar unos segundos.
Seleccione la red Wi-Fi a la que conectarse e introduzca la contraseña.

ADVERTENCIA

Para proteger el sistema, sólo se permite la conexión con redes que ofrezcan el nivel suficiente de seguridad. Se requiere un nivel de cifrado WPA2, equivalente a un nivel doméstico.

NOTA

Cualquier red que haya sido conectada al sistema se reconectará automáticamente tan pronto como sea detectada por el sistema y tras activar previamente la función Wi-Fi.

NOTA

No es posible la conexión Wi-Fi del sistema a un dispositivo ya conectado mediante una conexión Mirror Screen® inalámbrica. En este caso, favorece una conexión Mirror Screen® mediante la toma USB.

Gestión de dispositivos

Para cada dispositivo ya conectado al sistema mediante una conexión inalámbrica (Bluetooth® o conexión inalámbrica Mirror Screen ®), es posible determinar un modo de conexión preferido (en función de las funciones que pueda soportar el dispositivo). Por lo tanto, es posible determinar si el dispositivo debe conectarse mediante una conexión inalámbrica Bluetooth® o una conexión inalámbrica Mirror Screen® cada vez que se inicia el sistema una vez elegido el perfil.



- Pulse la aplicación **"Ajustes"**.

- Seleccione en la lista "**Conectividad**".



- Seleccione **"Mis dispositivos"** para ver la lista de dispositivos vinculados.



- Pulse este botón para gestionar la conexión de un dispositivo.

- Elija un tipo de conexión y confirme a continuación la elección pulsado **"APLICAR"**.

Eliminación de un dispositivo



- Pulse la aplicación **"Ajustes"**.

- Seleccione en la lista "**Conectividad**".



- Seleccione **"Mis dispositivos"** para ver la lista de dispositivos vinculados.



- Pulse este botón.

- Pulse **"ELIMINAR"**.
- Confirme pulsando **"SÍ"**.

ADVERTENCIA

Rechace la solicitud de conexión de algunos dispositivos que acaban de ser eliminados del sistema.

Servicios conectados

Se puede acceder a múltiples servicios conectados a través de la aplicación, en línea o dentro del vehículo.

NOTA

Los servicios conectados no están disponibles en todos los mercados. Para más información, póngase en contacto con su taller.

NOTA

La funcionalidad completa de los servicios conectados queda sujeta al registro y a la activación pertinente.

Más información en línea.
Los servicios conectados pueden incluir navegación en directo, como información sobre el tráfico en línea, así como el estado del vehículo e información como alertas de mantenimiento. Los servicios accesibles desde el propio vehículo también incluyen llamadas de emergencia y de asistencia. Estas funciones se activan automáticamente. Se aplican términos y condiciones.
Llamada de emergencia ⇨245.
Es necesario configurar correctamente la conectividad y el ajuste de privacidad para establecer la conexión con los servicios conectados disponibles.

Ajustes de conectividad

Para abrir el menú de ajustes del sistema, abra la app de ajustes ⚙ seleccione 🌐. A continuación, seleccione el menú de conectividad.

Se pueden interactuar con los siguientes ajustes:

- Dispositivos inalámbricos: mostrar todos los dispositivos emparejados, conectar o desconectar un dispositivo, seleccionar las preferencias de conexión para cada dispositivo (Bluetooth o proyección del teléfono) y buscar dispositivos cercanos
- Redes Wi-Fi: activar o desactivar la conectividad Wi-Fi, buscar redes Wi-Fi cercanas y conectar el sistema a una red Wi-Fi
- Ajustes de privacidad: activar o desactivar la opción de compartir datos y ubicación para servicios autorizados

Ajustes de privacidad

Pueden configurarse ajustes de privacidad para cada perfil. Esta función se utiliza con los perfiles "Invitado" y/o "Conductor":

- preconfigurado por defecto en "Modo Privado", o bien
- un perfil que se creará en el sistema, con o sin conexión con un dispositivo

Para cada perfil (incluso el de "Invitado"), se restablecerá el último ajuste de privacidad. Pueden realizarse los siguientes ajustes de privacidad:

- Compartir datos y ubicación.
- Compartir datos.
- Modo privado.

Para utilizar todos los servicios conectados disponibles sin restricciones, es necesario para compartir los datos y la posición.

Con el modo privado activado, los servicios conectados solo realizarán un procesamiento local dentro del vehículo, con funciones limitadas.
Los ajustes de privacidad pueden configurarse a través del menú de conectividad dentro de la app de ajustes .
Opcionalmente, los ajustes de privacidad pueden configurarse tocando en la barra de estado.

Compartir datos y ubicación



Este modo permite al vehículo transmitir al exterior todos los datos personales necesarios para cada servicio conectado válido disponible.

NOTA

Los datos personales necesarios para usar los servicios conectados se envían a los proveedores de tales servicios.

Intercambio de datos



Este modo permite al vehículo transmitir al exterior todos los datos necesarios para cada servicio conectado válido disponible, a excepción de los datos de la ubicación del vehículo (por ejemplo, las coordenadas GPS).

NOTA

Es posible que algunos servicios conectados no funcionen sin los datos de la ubicación del vehículo.

NOTA

Este modo no se aplicará a la función de llamada de emergencia ni a servicios específicos que el usuario ha aceptado en virtud de los términos de los contratos comerciales (por ejemplo, una alarma conectada).

Modo Privado



Este modo no permite al vehículo transmitir datos personales al exterior del vehículo.

NOTA

Los servicios conectados solo llevarán a cabo procesos locales en el interior del vehículo con funciones limitadas.

NOTA

Este modo no se aplicará a la función de llamada de emergencia ni a servicios específicos que el usuario ha aceptado en virtud de los términos de los contratos comerciales (por ejemplo, una alarma conectada).

NOTA

Si el vehículo se usa para fines profesionales o en virtud de los términos de contratos específicos (flota corporativa, delegación pública, etc.), algunos modos privados no estarán disponibles para el usuario en función de las necesidades de uso compartido de los datos de los servicios.

Pantalla espejo

NOTA

Cuando se conecta un teléfono mediante Mirror Screen®, la ubicación y algunos datos del vehículo se envían a dicho teléfono (por ejemplo, la marca, volante a la derecha o a la izquierda, modo día/noche y velocidad física).

Conexión para smartphones Apple ® CarPlay ®

La conexión de un solo teléfono Apple®CarPlay® se puede realizar mediante cable USB o con una conexión inalámbrica.

NOTA

Active primero la función Siri® en el teléfono Apple®.

Si el dispositivo no se conecta, consulte el sitio web de Apple para comprobar si el dispositivo es compatible con esta función.
Si el problema persiste, elimine todas las conexiones guardadas en el teléfono y en el sistema antes de intentar establecer una conexión nueva.

La conexión por cable requiere que desactive la función CarPlay en **Ajustes Bluetooth**, en el menú del teléfono.

En el menú **Bluetooth**, haga clic en **"i"** junto al vehículo pertinente y desactive CarPlay.

Conecte el smartphone al sistema mediante la toma USB compatible con Mirror Screen.

Apple®CarPlay® se inicia automáticamente unos segundos después de establecer la conexión USB. En algunos casos, es posible que tenga que desbloquear el dispositivo.
El teléfono se carga cuando está conectado mediante el cable USB.
La conexión por cable permite evitar desconexiones, sobre todo al pasar por cabinas de peaje.

NOTA

Solo una toma USB permite la conexión Mirror Screen® (Apple®CarPlay®); consulte el capítulo **"Familiarizarse con su vehículo"**.

Se recomienda utilizar los cables USB originales del dispositivo, preferiblemente con una longitud corta para garantizar un rendimiento óptimo.

La conexión inalámbrica de un smartphone Apple®CarPlay® puede iniciarse desde el menú **"Mis dispositivos"**.
Active primero la función CarPlay® del teléfono.
En el menú **Bluetooth**, haga clic en "i" junto al vehículo pertinente y active CarPlay®.

- Pulse la aplicación **"Ajustes"**.
- Seleccione en la lista "**Conectividad**".
- Seleccione **"Mis dispositivos"** para mostrar el dispositivo que se va a conectar a Apple®CarPlay®.

Si el dispositivo ya ha sido conectado al sistema por medio de Bluetooth®, seleccione la configuración del dispositivo en la lista de dispositivos conocidos y elija Apple®CarPlay® como modo de conexión inalámbrica.
Si el dispositivo nunca se ha conectado al sistema con anterioridad, será necesario vincularlo (consulte el apartado "Conexión Bluetooth®").
El sistema detecta si el teléfono es compatible con Apple®CarPlay® y ofrece conectarlo siguiendo el procedimiento de vinculación.
La conexión automática posterior del smartphone requiere la activación de Bluetooth® en el dispositivo.

- En cuanto se establezca la conexión, pulse este botón para visualizar la interfaz "**Apple®CarPlay®**".

- Para activar los comandos de voz del teléfono, mantenga pulsado el botón de los mandos en el volante.

Conexión smartphone Android Auto

La conexión de un solo teléfono Android Auto se puede realizar mediante cable USB o con una conexión inalámbrica.

NOTA

En primer lugar, instale la aplicación **"Android Auto"** a través de "Play Store" en su smartphone.

La función **"Android Auto"** requiere un smartphone compatible.

Si el dispositivo no se conecta, consulte el sitio web de Android Auto para comprobar si el dispositivo es compatible con esta función.
Si el problema persiste, elimine todas las conexiones guardadas en el teléfono y en el sistema antes de intentar establecer una conexión nueva.
Para garantizar una conexión inalámbrica óptima, se recomienda no colocar el teléfono demasiado cerca de otras redes Wi-Fi a las que se pueda conectar automáticamente.

La conexión por cable requiere que desactive la función inalámbrica Android Auto, en el menú **Ajustes** de la aplicación "**Android Auto**" del teléfono.

Conecte el smartphone al sistema mediante la toma USB compatible con Mirror Screen®.

Android Auto se inicia automáticamente unos segundos después de que se haya establecido la conexión USB. Se ha de seguir un procedimiento de validación en el teléfono cuando se conecta por primera vez, estando detenido el vehículo.
El teléfono se carga cuando está conectado mediante el cable USB.
La conexión por cable permite evitar desconexiones, sobre todo al pasar por cabinas de peaje.

NOTA

Solo una toma USB permite la conexión Mirror Screen® (Android Auto); consulte el apartado "**Familiarizarse con su vehículo**".

Se recomienda utilizar los cables USB originales del dispositivo, preferiblemente con una longitud corta para garantizar un rendimiento óptimo.

La conexión inalámbrica de un smartphone Android Auto puede iniciarse desde el menú "**Mis dispositivos**".

En primer lugar, active la función inalámbrica Android Auto® del smartphone, en el menú **Ajustes** de la aplicación "**Android Auto**" de su smartphone.

- Pulse la aplicación **"Ajustes"**.

- Seleccione en la lista la pestaña "**Conectividad**".

- Seleccione "**Mis dispositivos**" para mostrar el dispositivo que se conectará a Android Auto.

Si el dispositivo nunca se ha conectado al sistema con anterioridad, será necesario vincularlo (consulte el apartado "Conexión Bluetooth®").
El sistema detecta si el teléfono es compatible con Android Auto y ofrece conectarlo siguiendo el procedimiento de vinculación.
Si el dispositivo ya ha sido conectado al sistema por medio de Bluetooth®, seleccione la configuración del dispositivo en la lista de dispositivos conocidos y elija Android Auto como modo de conexión inalámbrica.
La conexión automática posterior del teléfono requiere la activación de Bluetooth® en el dispositivo.



- En cuanto se establezca la conexión, pulse este botón para visualizar la interfaz "**Android Auto**".



- Para activar los comandos de voz del teléfono, mantenga pulsado el botón de los mandos en el volante.

Teléfono

Recepción de una llamada

Una llamada entrante se anuncia mediante un tono y un aviso superpuesto en la pantalla. Aceptación de la llamada:



- Pulse brevemente el botón del teléfono de los mandos en el volante para aceptar una llamada entrante.

o



- Pulse este botón de la pantalla táctil.

Finalización de la llamada:



- Mantenga pulsado...



...el botón del teléfono de los mandos en el volante para rechazar la llamada.

o



- Pulse este botón de la pantalla táctil.



- Pulse este botón en la pantalla táctil para enviar un mensaje indicando que está conduciendo.

Realización de una llamada

⚠ ADVERTENCIA

Se desaconseja encarecidamente utilizar el teléfono durante la conducción. Estacione el vehículo.

Realizar una llamada mediante el teclado numérico



- Pulse la aplicación "**Teléfono**".
- Seleccione en la lista la pestaña **"Teclado"** y marque el número a continuación.



- Pulse este botón para realizar la llamada.

Realizar una llamada mediante la lista de llamadas recientes



- Pulse la aplicación "**Teléfono**".
- Seleccione en la lista la pestaña "**Llamadas**".

o



...pulse brevemente el botón de teléfono de los mandos montados en el volante.

- Seleccione un número en la lista de llamadas recientes y realice la llamada.

i NOTA

Es posible iniciar una llamada en cualquier momento directamente desde el teléfono. Por motivos de seguridad, estacione el vehículo.

Llamada a un contacto



- Pulse la aplicación "**Teléfono**".
- Seleccione en la lista la pestaña **"Contactos"**.
- Seleccione el contacto deseado en la lista mostrada.

- Llame al contacto seleccionando uno de los números de teléfono del contacto.

Organización de la lista de contactos

- Pulse la aplicación "**Teléfono**".

- Seleccione en la lista la pestaña **"Ajustes"** para visualizar los ajustes relativos al teléfono.

Elija listar los contactos con el nombre o el apellido en primer lugar.

Conexión de dos teléfonos

NOTA

El sistema permite la conexión de dos teléfonos simultáneamente:

- 2 mediante conexión Bluetooth®.

o bien

- 1 mediante conexión Bluetooth® y 1 mediante conexión Mirror Screen®.

El teléfono utilizado más recientemente tiene prioridad de pantalla y de contenido.

Para cambiar la prioridad del teléfono:

- Pulse la aplicación "**Teléfono**".

- Pulse este botón para cambiar la prioridad del teléfono.

Ajustes

Configuración de la visualización de la pantalla

- Pulse la aplicación **"Ajustes"**.

- Seleccione en la lista la pestaña **"Personalización"**.

Es posible configurar:

- Los colores de la pantalla asociados con la iluminación ambiental interior. Consulte la sección "Ergonomía y confort"
- el sonido ambiente
- las animaciones visuales de bienvenida y despedida
- las animaciones de transición de pantalla

Gestión de la conectividad del sistema

- Pulse la aplicación **"Ajustes"**.

- Seleccione en la lista la pestaña "**Conectividad**".

Es posible gestionar:

- La conexión Bluetooth®
- Las conexiones para smartphone Mirror Screen® (Apple®CarPlay®/Android Auto)
- El modo privado

Configuración del sistema

- Pulse la aplicación **"Ajustes"**.

- Seleccione en la lista la pestaña "**Sistema**".

Es posible configurar:

- el idioma
- la fecha y la hora
- la unidad de distancia y el consumo (kWh/100 km - km, millas/kWh - millas, km/kWh - km)
- la unidad de temperatura (Celsius, Fahrenheit)

También es posible restablecer la configuración del sistema.

Selección del idioma



- Seleccione "**Idioma** " para cambiar el idioma.



- Pulse el idioma deseado.



- Pulse la flecha hacia atrás para volver a la página anterior.

Ajuste de fecha y hora

- Seleccione "**Fecha y hora**" para modificar la fecha y la hora.



"Fecha y hora automáticas" está activado por defecto, para que el ajuste se realice automáticamente en función de su geolocalización.

- Para ajustar manualmente, desactive **"Fecha y hora automáticas"**.
- Pulse el campo **"Seleccione zona horaria"** y defina una zona horaria.



- Pulse la flecha hacia atrás para volver a la página anterior.

- Pulse la línea **"Ajustes de tiempo"** y, a continuación, ajuste la hora.



- Pulse **"OK"** para confirmar.

- Pulse la línea **"Fecha"** y, a continuación, ajuste la fecha.



- Pulse **"OK"** para confirmar.



- Seleccione el formato de hora (12h/24h).
- Seleccione el formato de fecha.

NOTA

El sistema no cambia automáticamente entre horario de verano y de invierno (según país de comercialización).

Ayuda



- Pulse la aplicación **"Ayuda"**.

- Seleccione en la lista la pestaña **"Tutoriales"** para ver vídeos explicativos de iniciación rápida a la gestión de pantallas, a algunas ayudas a la conducción y al reconocimiento de voz.

Aplicaciones de terceros

Funciones adicionales controladas de forma remota (PHEV, BEV)

(Según país de comercialización)

Las siguientes funciones están disponibles desde la app **MyPeugeot App**, accesible desde un smartphone:

- Gestionar la carga de la batería de tracción (carga programada).
- Gestionar el preacondicionamiento térmico.
- Consultar el nivel de carga y la autonomía del vehículo.

Procedimiento de instalación

1. Descargue la **aplicación MyPeugeot** de la tienda en línea correspondiente de su teléfono móvil.
2. Cree una cuenta.
3. Introduzca el número de identificación del vehículo (disponible en el permiso de circulación).

Para obtener más información sobre los **Elementos de identificación**, consulte el apartado correspondiente.

NOTA

Cobertura de red. Para poder utilizar las diferentes funciones con control remoto, asegúrese de que el vehículo se encuentre en un área con cobertura de la red móvil.

La falta de cobertura de red puede impedir la comunicación con el vehículo (por ejemplo, si se encuentra en un aparcamiento subterráneo). En estos casos, la aplicación mostrará un mensaje que le indicará que no se ha podido establecer conexión con el vehículo.

Connect ONE

NOTA

Este servicio está incluido durante 10 años a partir de la fecha de inicio de la garantía y se activa automáticamente al instalar y activar Connect PLUS.

Connect PLUS

NOTA

Este servicio está incluido durante 6 meses a partir de la fecha de inicio de la garantía. Al activar Connect PLUS se activará automáticamente Connect ONE.

Tras la creación de su cuenta a través de la aplicación **MyPeugeot App**, es necesaria la instalación de Connect PLUS para acceder a los servicios conectados.

Connect PLUS proporciona la NAVEGACIÓN CONECTADA, que incluye información sobre el tráfico y actualizaciones de mapas, así como reconocimiento de voz.
Una vez transcurrido el periodo de suscripción de 6 meses incluido, tendrá que visitar la tienda de Servicios Conectados Peugeot para renovar los servicios de su pack Connect PLUS.

ARRANQUE Y MANEJO

Procedimiento de arranque

Arranque y parada del motor

NOTA

La llave electrónica debe estar presente en el compartimento de los pasajeros.
La llave electrónica también se detecta en el maletero.
Si no se detecta la llave electrónica, se mostrará un mensaje.
Mueva la llave electrónica para que el motor arranque o se detenga.

Si el problema persiste, consulte el apartado "**Llave no detectada - Sistema de arranque alternativo o Sistema de parada alternativo**".

Arranque del motor

Para vehículos con transmisión automática o selector de marcha:

1. Asegúrese de que el selector de marchas esté en la posición de aparcamiento **(P)**
2. Mantenga pisado el pedal de freno, y
3. Pulse y suelte el botón **START/STOP**



Parada del motor

NOTA

Si el vehículo no está parado, el motor no se parará.

1. Asegúrese de que el vehículo esté parado, y
2. Pulse y suelte el botón **START/STOP**

Sistema de arranque alternativo

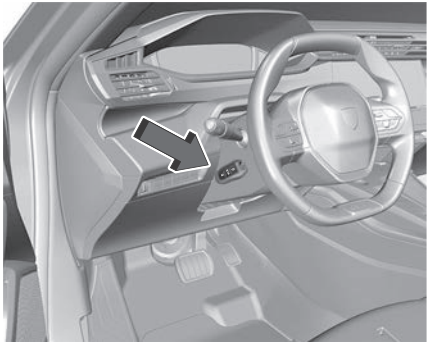

En caso de fallo de funcionamiento de la pila de la llave:

1. Introduzca la llave mecánica (integrada en el mando a distancia) en la cerradura de la puerta para abrir el vehículo
2. Arranque el motor normalmente, como se indicó anteriormente

ADVERTENCIA

Abandone el vehículo únicamente con el sistema de propulsión apagado, el freno de estacionamiento accionado y, dependiendo de la transmisión, con la primera marcha engranada o con **P** seleccionado.

Motorizaciones diésel

Con temperaturas bajas y/o cuando el motor está frío, el arranque solo se produce después de que se apague el testigo de precalentamiento.



Si esta luz de advertencia se enciende después de pulsar el botón **"START/STOP"**:

- Mantenga el pedal pisado a fondo y no presione el botón **"START/STOP"** de nuevo hasta que el motor funcione a un régimen estabilizado. En todas las circunstancias, si no se cumple alguna de las condiciones de arranque, se muestra un mensaje. En algunas circunstancias, un mensaje indica que es necesario girar el volante mientras se presiona el botón "**START/STOP**" para ayudar a desbloquear la columna de dirección.

NOTA

Motores de gasolina. Después de un arranque en frío, el precalentamiento del catalizador puede producir vibraciones del motor que se perciben claramente durante un máximo de 2 minutos (régimen de ralentí acelerado).

NOTA

Motores híbridos de 48 V

El vehículo arranca siempre con el motor de gasolina para garantizar la eficacia del catalizador y la disponibilidad de la asistencia a la frenada.
Al cabo de unos instantes, el motor de gasolina puede pararse si las condiciones de funcionamiento lo permiten (estado de carga de la batería de tracción, temperatura exterior, demanda de par, modo de conducción seleccionado).

Arranque de vehículos PHEV

1. Pise a fondo el pedal del freno y pulse el botón "**START/STOP**" durante unos 2 segundos.
2. Mantenga el pie en el pedal hasta que se encienda el testigo **READY** , que indica la activación del sistema PHEV (confirmada por una señal acústica).

ADVERTENCIA

Para salir del modo **Park**, aguarde a que el testigo **READY** se encienda.

De forma predeterminada, el sistema arranca en modo **Eléctrico**.

En función de ciertos parámetros (nivel de carga de la batería o temperatura exterior), el sistema determina si es necesario arrancar el motor de gasolina.
Es posible cambiar el modo de conducción en cualquier momento mediante el selector de modo.

ADVERTENCIA

Cuando el vehículo arranca en modo eléctrico no emite ningún ruido.
Preste especial atención a los peatones y ciclistas, quienes pueden no oír al vehículo aproximándose a pesar del aviso acústico para peatones.

Arranque/desconexión de vehículos BEV

Arranque

El selector de marchas tiene que estar en modo **P**.

1. Pise el pedal de freno a fondo y pulse brevemente el botón "**START/STOP**".
2. Mantenga el pie en el pedal del freno hasta que se encienda el testigo **READY** y se emita una señal acústica, indicando que el vehículo está listo para circular.
3. Pisando el pedal del freno, seleccione el modo **D/B** o **R**.
4. Suelte el pedal del freno y acelere.

Al arrancar, el cuadro de instrumentos se enciende y el cursor del indicador de potencia se mueve a la posición de "neutral". La columna de dirección se bloquea de forma automática (puede oír un sonido y notar cómo se mueve el volante).

Apagado

1. Pulse el botón "**START/STOP**".

Antes de salir del vehículo, compruebe que:

1. El selector de marchas está en el modo **P.**

2. El testigo **READY** está apagado.

> **NOTA**
>
> Al abrir la puerta del conductor mientras no se cumplen las condiciones necesarias de parada, se emite una señal acústica, acompañada de la visualización de un mensaje de advertencia.

Activación del contacto sin arrancar el motor

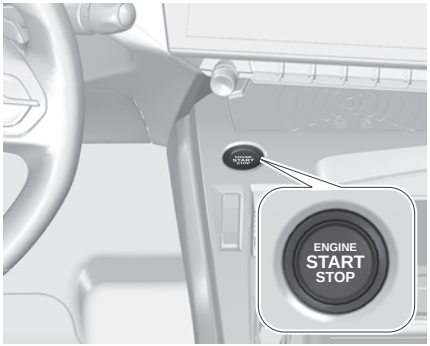

Con la llave electrónica en el habitáculo, pulse el botón "**START/STOP**" **sin pisar ninguno de los pedales** para dar el contacto sin arrancar el motor.

- Pulse este botón de nuevo para quitar el contacto y poder bloquear el vehículo.

Sistema de parada alternativo



Si la llave electrónica no se detecta o ya no está en la zona de detección, aparece un mensaje en el cuadro de instrumentos al cerrar una puerta o intentar apagar el motor.

- Para confirmar la solicitud de apagado del motor, pulse durante aproximadamente cinco segundos el botón "**START/STOP**".

En caso de fallo de funcionamiento de la llave electrónica, póngase en contacto con un concesionario autorizado o con un taller cualificado.

Parada de emergencia

Es posible parar el motor sin condiciones solo en caso de emergencia (incluso circulando).

- Pulse el botón **START/STOP** durante unos 5 segundos.

Función automática de Stop & Start

La función Stop & Start pone el motor temporalmente en modo de espera (modo STOP) durante las fases en las que el vehículo está parado (p. ej., semáforos en rojo o atascos).
El motor vuelve a arrancar automáticamente (modo START) tan pronto como el conductor indica la intención de volver a iniciar la marcha.
La función, diseñada principalmente para su uso en zonas urbanas, pretende reducir el consumo de carburante, las emisiones de escape y el nivel de ruido cuando el vehículo está parado.
La función no afecta a las funcionalidades del vehículo, en particular, el frenado.

Desactivación o reactivación

De forma predeterminada, la función se activa al dar el contacto.

Se configura en la aplicación **ADAS** de la pantalla táctil.

O Acceder directamente a los **Accesos directos a las ayudas a la conducción**.

El cambio de estado se confirma con la visualización de un mensaje en el cuadro de instrumentos.
Si la función se desactiva mientras el motor se encuentra en modo STOP, volverá a arrancar de inmediato.

Testigos asociados

Función activada: motor en espera (modo STOP).

Función desactivada o fallo de funcionamiento.

⚠ ADVERTENCIA

Abrir el capó

Antes de realizar cualquier intervención en bajo el capó, desactive el sistema Stop & Start, para evitar el riesgo de heridas relacionadas con el rearranque automático del motor.





⚠ ADVERTENCIA

Conducción sobre calzadas inundadas.
Antes de adentrarse en una zona inundada, se recomienda encarecidamente desactivar el sistema Stop & Start.

Para obtener más información sobre **Consejos de conducción**, especialmente en lo que se refiere a la circulación sobre calzadas inundadas, consulte el apartado correspondiente.

Funcionamiento

Condiciones principales para el funcionamiento

- La puerta del conductor debe estar cerrada.
- El cinturón de seguridad del conductor debe estar abrochado.
- El nivel de carga de la batería debe ser suficiente.
- La temperatura del motor debe estar en el rango de funcionamiento nominal.
- La temperatura exterior debe estar entre 0°C y 35°C.

Cómo poner el motor en modo de espera (modo STOP)

El motor entra automáticamente en modo de espera en cuanto el conductor indica su intención de detenerse:

- **Con una transmisión automática**: con el selector de marchas en el modo **D** o **M**, al pisar el pedal del freno hasta que el vehículo se detenga o cuando se selecciona el modo **N** con el vehículo parado.

Contador de tiempo

El contador de tiempo suma el tiempo que se ha estado en espera durante el trayecto. El contador se pone a cero cada vez que se acciona el contacto.

Casos particulares

El motor no se pondrá en espera si no se cumplen las condiciones de funcionamiento ni en los siguientes casos:

- Pendiente o cuesta pronunciada.
- Modo Sport seleccionado (según equipamiento).
- Se necesita para mantener el confort térmico en el habitáculo.
- Desempañado activado.

En estos casos, esta luz indicadora parpadea durante unos segundos y luego se apaga.

NOTA

Una vez ha vuelto a arrancar el motor, el modo STOP no está disponible mientras la velocidad del vehículo no alcance 8 km/h.

NOTA

El modo STOP no está disponible durante las maniobras de estacionamiento hasta unos segundos después de haber desengranado la marcha atrás o al girar el volante.

Rearranque del motor (modo START)

El motor vuelve a arrancar automáticamente tan pronto como el conductor indica la intención de circular de nuevo:

Con transmisión automática:

- Con el selector en modo **D** o **M**: soltando el pedal del freno.
- Con el selector en modo **N** y el pedal de freno suelto: cuando se selecciona el modo **D** o **M**.
- Con el selector en modo P y el pedal de freno pisado: cuando se selecciona el modo **R**, **N**, **D** o **M**.
- Cuando la marcha atrás está engranada.

Casos particulares

El motor volverá a arrancar automáticamente si se cumplen las condiciones de funcionamiento, así como en los siguientes casos:

- Deseleccionar el modo Sport (según equipamiento).
- Transmisión automática en modo **N**, la velocidad del vehículo supera 1 km/h (0,6 mph).



En estos casos, esta luz indicadora parpadea durante unos segundos y luego se apaga.

Fallos de funcionamiento



En caso de avería del sistema, este testigo parpadea unos instantes en el cuadro de instrumentos y luego permanece encendido, acompañado de la visualización de un mensaje. Acuda a un concesionario o taller cualificado para proceder a su revisión.

El vehículo se cala en modo STOP
Todas las luces de advertencia del cuadro de instrumentos se encienden si hay una avería.

- Quite el contacto y arranque el motor de nuevo con el botón **"START/STOP"**.

⚠ ADVERTENCIA

Batería de 12 V

El sistema Stop & Start requiere el uso de una batería de 12 V de tecnología y características específicas.
Toda intervención debe realizarla exclusivamente un concesionario o taller cualificado.

Modo e-Auto (Híbrido de 48 V)

El motor de gasolina se detiene cuando se necesita poca potencia o par motor y en condiciones estabilizadas.
El motor de gasolina se vuelve a poner en marcha mediante el arrancador de correa.

El modo e-Auto puede apagar el motor de gasolina en los siguientes casos:

- Cuando las estrategias operativas lo permiten.
- Velocidad del vehículo hasta 145 km/h (90 mph).
- Cuando el conductor suelta el pedal del acelerador en condiciones estabilizadas o en deceleración.
- Durante las fases de parada.

El rearranque solo se consigue mediante el arrancador de correa hasta que se dispone de la demanda de par, si la batería de tracción está suficientemente cargada. Cuando la demanda de par es insuficiente, el motor de gasolina vuelve a arrancar.

ⓘ NOTA

El uso de las levas del volante también provoca el reinicio del motor de gasolina.

El modo e-Auto no puede apagar el motor de gasolina en los siguientes casos:

- El estado de carga es inferior al 30% de la energía de la batería de tracción.
- En función de la altitud, es necesario un asistente de frenado por vacío.
- Se selecciona el modo Sport.
- Mantenimiento del confort térmico en el habitáculo (calefacción, aire acondicionado, desempañado/deshielo).

Desactivación o reactivación

De forma predeterminada, la función se activa al dar el contacto.



Se configura en la aplicación **ADAS** de la pantalla táctil.

o Acceder directamente a los **Accesos directos a las ayudas a la conducción**.

(modo e-Auto, según versión**)**



Función desactivada, este indicador se enciende en el cuadro de instrumentos.

NOTA

Si se necesita una tracción elevada, el conductor puede desactivar el modo e-Auto mediante la aplicación de la pantalla táctil.

Bloqueo del volante

ADVERTENCIA

No quite la llave del interruptor de encendido durante la conducción, porque podría causar, dependiendo de la versión, el bloqueo del volante.

ADVERTENCIA

Si se descarga la batería, el vehículo no podrá remolcarse ni arrancarse, dado que no podrá desactivarse el bloqueo del volante.

ADVERTENCIA

En caso de un funcionamiento incorrecto de la pila de la llave, el volante permanece bloqueado. No intente arrancar el vehículo empujándolo ni lo remolque.

Sistema de aviso acústico para peatones

Este sistema alerta a los peatones de que el vehículo se aproxima (BEV), cuando circula en modo totalmente eléctrico (MHEV) o en modo de conducción **BEV** (PHEV).

El aviso acústico para peatones funciona una vez que el vehículo está en movimiento y a velocidades de hasta 30 km/h (19 mph), en marcha adelante o marcha atrás. Esta función no se puede desactivar.

Fallo



En caso de fallo, este testigo de control se enciende en el cuadro de instrumentos.

Acuda a un concesionario o taller cualificado para proceder a su revisión.

Frenos

Freno de estacionamiento eléctrico (EPB)

ADVERTENCIA

Antes de abandonar el vehículo, asegúrese de que el freno de estacionamiento está accionado.



El indicador de control se ilumina constantemente cuando se acciona el freno de estacionamiento.

El sistema de freno de estacionamiento eléctrico (EPB) aplica el freno de estacionamiento, automáticamente, cuando se apaga el motor y lo libera cuando el vehículo inicia la marcha. El EPB está activo en modo predeterminado en el arranque del motor.

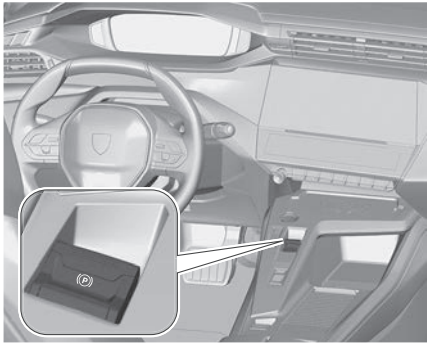

Desactivación del funcionamiento automático del EPB
En determinadas situaciones, como en caso de temperaturas muy bajas o al remolcar el vehículo, es necesario desactivar el funcionamiento automático del EPB.

1. Arranque el motor.
2. Si el freno de estacionamiento está soltado, accione el freno de estacionamiento tirando de la palanca (Ⓟ).
3. Retire el pie del pedal del freno.
4. Pulse el interruptor de 10 a 15 segundos.
5. Suelte el interruptor.
6. Mantenga pisado el pedal del freno.
7. Tire del interruptor durante dos segundos.
8. Pare el motor.

AUTO (Ⓟ) OFF

La desactivación del funcionamiento automático del EPB se confirma mediante el encendido de un testigo de alerta en el centro de información del conductor

Cuando la función automática EPB está desactivada, el freno de estacionamiento eléctrico permanece operativo, pero debe aplicarse y liberarse manualmente.
Para volver a activar el funcionamiento automático, repita los pasos descritos anteriormente.

Estacionamiento del vehículo

⚠ PELIGRO

No aparque el vehículo o deje el motor en marcha sobre superficies inflamables (por ejemplo, hierba seca u hojarasca).

El tubo de escape alcanza altas temperaturas, incluso durante varios minutos después de detener el motor. Existe riesgo de incendio.

⚠ ADVERTENCIA

Antes de salir del vehículo, compruebe que el freno de estacionamiento esté accionado: los testigos del freno de estacionamiento en el cuadro de instrumentos y del mando deben estar fijos.
Si el freno de estacionamiento no está accionado, se emitirá una señal acústica y aparecerá un mensaje al abrir la puerta del conductor.

⚠ ADVERTENCIA

Cuando el vehículo está aparcado: en una pendiente pronunciada, con mucha carga o con remolque

Con caja de cambios automática, gire las ruedas hacia el pavimento y seleccione el modo **P**.

Si lleva un remolque, el vehículo está homologado para estacionar en pendientes inferiores al 12 %.
Cuando el vehículo está estacionado en una pendiente, el freno de estacionamiento eléctrico debe aplicarse antes de conectar el modo **P** de la caja de cambios automática

⚠ ADVERTENCIA

Nunca deje a un niño solo en el interior del vehículo, pues podría soltar el freno de estacionamiento.

Testigo

(Ⓟ)

Este testigo se enciende tanto en el cuadro de instrumentos como en el mando para confirmar que se ha aplicado el freno de estacionamiento, acompañado de la visualización del mensaje **Freno de estacionamiento aplicado**.

La luz indicadora se apaga para confirmar la liberación del freno de estacionamiento, acom-

pañada de la visualización del mensaje "**Freno de estacionamiento liberado**".

El indicador parpadea en respuesta a una solicitud manual para accionar o soltar el freno.

⚠ ADVERTENCIA

En caso de fallo de la batería, el freno de estacionamiento eléctrico no funcionará.
Por motivos de seguridad, con una caja de cambios automática, si el freno de estacionamiento no está accionado, inmovilice el vehículo colocando uno de los calzos provistos bajo una de las ruedas.
Póngase en contacto con un concesionario o taller cualificado.

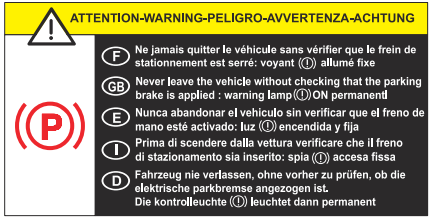

⚠ ADVERTENCIA

Antes de salir del vehículo, compruebe que el freno de estacionamiento esté accionado: los testigos del freno de estacionamiento en el cuadro de instrumentos y del mando deben estar fijos.
Si el freno de estacionamiento no está accionado, se emitirá una señal acústica y aparecerá un mensaje al abrir la puerta del conductor.

Funcionamiento manual

Liberación manual

Con el contacto dado o el motor en marcha:

1. Pise el pedal del freno.
2. Mantenga pisado el pedal del freno y empuje ligeramente el mando.

ⓘ NOTA

Si el pedal del freno no está pisado, el freno de estacionamiento no se libera y se muestra un mensaje.

Accionamiento manual

Con el vehículo parado:

- Tire ligeramente del mando.

La solicitud de accionamiento se confirma con el parpadeo del testigo del mando.

Funcionamiento automático

Liberación automática

Asegúrese previamente de que el motor esté en marcha y de que la puerta del conductor esté cerrada.
El freno de estacionamiento eléctrico se suelta automática y gradualmente en cuanto el vehículo emprende la marcha.
Con caja de cambios automática:

1. Pise el pedal del freno.
2. Seleccione el modo **D**, **M** o **R**.
3. Suelte el pedal del freno y pise el pedal del acelerador.

Con un selector de conducción:

1. Pise el pedal del freno.
2. Seleccione el modo **D**, **B** o **R**.
3. Suelte el pedal del freno y pise el pedal del acelerador.

ⓘ NOTA

Con caja de cambios automática o selector de marchas, si el freno no se libera automáticamente, compruebe que las puertas delanteras estén cerradas correctamente.

⚠ ADVERTENCIA

Con el vehículo parado y el motor encendido, no pise el pedal del acelerador de forma innecesaria, pues se puede soltar el freno de estacionamiento.

Accionamiento automático

Con el vehículo parado, el freno de estacionamiento se acciona automáticamente al parar el motor.

⚠ ADVERTENCIA

No se acciona de forma automática si el motor se cala o pasa al modo STOP con Stop & Start.

NOTA

En el modo automático, el freno de estacionamiento se puede accionar o quitar manualmente con el mando en cualquier momento.

Casos particulares

Inmovilización del vehículo con el motor en marcha

Para inmovilizar el vehículo con el motor en marcha, tire ligeramente del mando.

Estacionamiento del vehículo con el freno suelto

ADVERTENCIA

Bajo condiciones de mucho frío (hielo), no se recomienda accionar el freno de estacionamiento.
Para inmovilizar el vehículo, engrane una marcha o coloque los calzos contra una de las ruedas.

NOTA

Con caja de cambios automática, el modo **P** se selecciona automáticamente al quitar el contacto. Las ruedas se bloquean.

Para obtener más información sobre la **Rueda libre**, consulte el apartado correspondiente.

NOTA

Si el vehículo cuenta con una caja de cambios automática o un selector de marchas, al abrir la puerta del conductor mientras se encuentra activado el modo **N** , se emitirá una señal acústica y se activará el modo **P** . La señal acústica deja de sonar cuando se cierra la puerta del conductor.

Desactivación del funcionamiento automático

En determinadas situaciones, por ejemplo si la temperatura es extremadamente baja o si lleva remolque (por ejemplo, una caravana o en caso de avería), puede ser necesario desactivar el funcionamiento automático del sistema.

1. Arranque el motor
2. Mueva el mando para accionar el freno de estacionamiento, si está suelto.
3. Suelte completamente el pedal del freno.
4. Empuje el mando en la dirección de liberación entre 10 segundos y un máximo 15 segundos.
5. Suelte el mando.
6. Mantenga pisado el pedal del freno.
7. Tire del mando en el sentido de accionamiento durante 2 segundos.



Este testigo en el cuadro de instrumentos se enciende para confirmar que se han desactivado las funciones automáticas.

8. Suelte el mando y el pedal del freno.

A partir de este momento, solo las funciones manuales que se realizan con el mando permiten accionar y liberar el freno de estacionamiento.

- Repita este procedimiento para reactivar el funcionamiento automático (que se confirma al apagarse el testigo en el cuadro de instrumentos).

Frenado de emergencia

ADVERTENCIA

El frenado de emergencia solo debe utilizarse en situaciones excepcionales (por ejemplo, fallo del pedal de freno, malestar del conductor, conducción asistida).

En este contexto, se puede frenar el vehículo tirando continuamente del mando del freno de estacionamiento eléctrico. El frenado persiste mientras se siga tirando del mando y se interrumpe en cuando se suelta el mando.
Los sistemas ABS y DSC estabilizan el vehículo durante el frenado de emergencia.

En caso de anomalía del frenado de emergencia, aparece el mensaje "**Fallo del freno de estacionamiento**" en el cuadro de instrumentos.



En caso de fallo de funcionamiento de los sistemas ABS y DSC, señalizado al encenderse uno o ambos testigos de alerta correspondientes:



- En este caso, garantice la estabilidad del vehículo "tirando y soltando" de forma sucesiva y repetida del mando del freno de estacionamiento eléctrico hasta que el vehículo se pare por completo.

Asistente de frenada

Si se pisa fuerte y rápido el pedal del freno, se frena automáticamente con la máxima potencia del freno.
El funcionamiento del asistente de frenada se puede manifestar mediante impulsos en el pedal del freno y una mayor resistencia al pisar el pedal. Mantenga pisado el pedal del freno mientras sea necesario frenar a fondo.
La máxima fuerza de frenada se reduce automáticamente al soltar el pedal del freno.

Frenada de emergencia activa

Este sistema reduce la distancia de frenada de emergencia al optimizar la presión de frenada.Se activa en función de la velocidad de accionamiento del pedal del freno. Se reduce así la resistencia del pedal y se aumenta la eficacia de la frenada.

Frenado regenerativo (PHEV)

Uso del modo B

El funcionamiento del frenado es similar al freno motor, pues reduce la velocidad del vehículo sin que sea necesario pisar el pedal de freno. El vehículo se desacelera más rápidamente, si el conductor suelta el pedal del acelerador.
La energía recuperada al soltar el pedal del acelerador se usa para recargar parcialmente la batería de tracción, de tal forma que se aumenta la autonomía del vehículo.

⚠ ADVERTENCIA

La desaceleración resultante del vehículo solo provoca el encendido de las luces de freno a partir de un determinado nivel.

- Utilice el botón **B** del selector de marchas para activar/desactivar el modo.

Cuando el modo está activado, la letra D del cuadro de instrumentos se sustituye por la B.
El estado del modo no se guarda al quitar el contacto.

Uso del pedal del freno

Al pisar el pedal del freno, el sistema de frenado inteligente recupera automáticamente parte de la energía y la usa para recargar la batería de tracción.

Esta recuperación de energía, también, reduce el uso de las pastillas de freno, lo que limita, por consiguiente, su desgaste.

ⓘ NOTA

El conductor puede experimentar una sensación distinta al pisar el pedal del freno en comparación con un vehículo sin frenado regenerativo.

⚠ ADVERTENCIA

En algunas situaciones (por ejemplo, batería con nivel de carga alto, uso prolongado del frenado regenerativo, conducción cuesta abajo prolongada o temperaturas extremas), la cantidad de frenado regenerativo puede limitarse temporalmente, causando una menor desaceleración.

El conductor debe permanecer atento a las condiciones del tráfico y estar preparado para utilizar el pedal del freno.

Frenado regenerativo (BEV)

El funcionamiento del frenado es similar al freno motor, pues reduce la velocidad del vehículo sin que sea necesario pisar el pedal de freno.
El vehículo se desacelera más rápidamente, si el conductor suelta el pedal del acelerador.
La energía recuperada al soltar el pedal del acelerador se usa para recargar parcialmente

la batería de tracción, de tal forma que se aumenta la autonomía del vehículo.

⚠ ADVERTENCIA

La desaceleración resultante del vehículo solo provoca el encendido de las luces de freno a partir de un determinado nivel.

Existen tres niveles de frenado, que se controlan mediante las levas situadas detrás del volante:

+ Reduce el efecto del frenado regenerativo.

− Aumenta el efecto del frenado regenerativo.

Para cada nivel de desaceleración, la información aparece en el salpicadero en forma de una o varias flechas "hacia abajo" próximas a D.

El nivel de deceleración se guarda al quitar el contacto.

ⓘ NOTA

Si no se cumplen las condiciones para que el sistema funcione, aparece un mensaje en el cuadro.

⚠ ADVERTENCIA

En algunas situaciones (por ejemplo, batería con nivel de carga alto, uso prolongado del frenado regenerativo, conducción cuesta abajo prolongada o temperaturas extremas), la cantidad de frenado regenerativo puede limitarse temporalmente, causando una menor desaceleración.

El conductor debe permanecer atento a las condiciones del tráfico y estar preparado para utilizar el pedal del freno.

Con el pedal del freno

Al pisar el pedal del freno, el sistema de frenado inteligente recupera automáticamente parte de la energía y la usa para recargar la batería de tracción. Esta recuperación de energía también reduce el uso de las pastillas de freno, lo que reduce su desgaste.

ⓘ NOTA

El conductor puede experimentar una sensación distinta al pisar el pedal del freno en comparación con un vehículo sin frenado regenerativo.

Caja de cambios

Cambio automático

⚠ PRECAUCIÓN

Nunca pise los pedales del acelerador y del freno al mismo tiempo.

⚠ ADVERTENCIA

Al accionar **D** (Drive) o **R** (Reverse), el vehículo comenzará a avanzar o retroceder lentamente al soltar el pedal del freno.

Vehículos ICE / Híbridos de 48 V

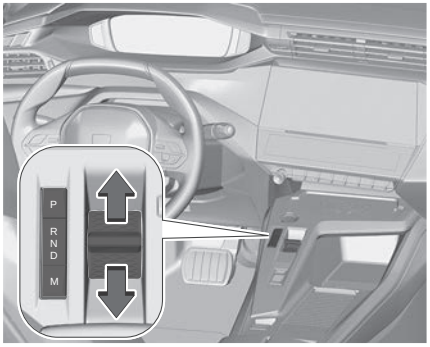

P Modo Park

R Modo Reverse

N Modo Neutral

D Modo de conducción (automático)

M Modo manual (el cambio de marcha se controla manualmente)

Modo Park P

Para engranar el modo Park, pulse el botón **P** con el vehículo detenido.

En la posición **P**, las ruedas delanteras se bloquean mecánicamente.

Para desengranar el modo Park, pise el pedal de freno y seleccione el modo deseado de conducción. El modo Park (**P**) se activa automáticamente cuando:

- se desactiva el encendido
- se abre la puerta del conductor mientras la velocidad del vehículo es inferior a 5 km/h
- se ha seleccionado el modo **N** (Neutral) durante un periodo prolongado

Modo manual M

El modo Manual (**M**) permite cambiar manualmente las marchas mediante las levas del volante.

La posición **M** solo se puede seleccionar cuando el modo Drive (**D**) ya está activado.

Modo neutro **N**, con el pie en el pedal del freno, pise sin pasar el punto de resistencia:

- Hacia delante, se selecciona el modo **R**.
- Hacia atrás, se selecciona el modo **D**.

Suelte el selector completamente después de cada pulsación; volverá a su posición inicial.

Vehículos PHEV

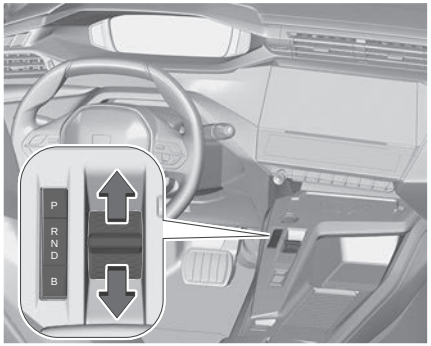

P Modo Park

R Modo Reverse

N Modo Neutral

D Modo de conducción (automático)

B Modo de freno

Modo Park P
⇨ 157

Modo de freno B

En el modo de freno B, al soltar el pedal del acelerador se reduce significativamente la velocidad del vehículo, sin necesidad de presionar el pedal del freno.
El pedal del freno sigue estando disponible para una frenada repentina o de emergencia en caso necesario.
Para activar el modo de Freno **(B**), coloque el selector en la posición **D** (Drive) y, a continuación, pulse el botón **B** .

Casos particulares

Para evitar el modo **N** (cambio rápido de **D** a **R** y viceversa):

- En el modo **R**, empújelo hacia atrás sobrepasando el punto de resistencia; se selecciona el modo **D**.
- En el modo **D**, empuje hacia delante más allá del punto de resistencia, se selecciona el modo **R**.
- Para volver al modo **N**, empújelo sin sobrepasar el punto de resistencia.

Información mostrada en el cuadro de instrumentos

Cuando el contacto está dado, el estado de la caja de cambios se muestra en el cuadro de instrumentos:

P	Estacionamiento
R	Marcha atrás
N	Neutral
D1...8	Marcha adelante automática
B1...8	Marcha adelante automática con la función de frenado regenerativo activada

M1...8 Marcha adelante manual

En la conducción todo-BEV, no se indica la marcha engranada.
Al quitar el contacto, el estado de la caja de cambios se sigue mostrando durante unos segundos en el cuadro de instrumentos.

Caso particular motor eléctrico (Híbrido)

El motor eléctrico incluido en la caja de cambios automática, que se utiliza para el primer arranque, proporciona
alimentación de 12 V a través del convertidor CC/CC y suministra asistencia eléctrica al motor de gasolina.
El motor eléctrico tiene las siguientes características:

1. Proporcionar un par adicional a la caja de cambios, optimizando el rendimiento del motor de gasolina.
2. Recuperar la energía cinética de las fases de desaceleración, convirtiéndola en energía eléctrica, que puede utilizarse para la tracción o para la alimentación de los accesorios eléctricos instalados en el vehículo.
3. Recargar la batería de tracción de 48 V cuando el estado de carga sea demasiado bajo.
4. Proporcionar únicamente conducción totalmente eléctrica.

Estas características se consiguen mediante el conjunto de funciones siguientes del modo de funcionamiento automático:

- e-Boost.
- e-Creeping.
- e-Launch.
- e-Queueing.
- e-Parking.

También está disponible un modo de funcionamiento manual para activar/desactivar el rearranque del motor de gasolina durante la conducción: el modo e-Auto.

NOTA

Cuando se selecciona el modo **P** o **N** en la caja de cambios automática, el nivel de ruido en el compartimento del motor puede aumentar debido al inicio de la fase de carga de la batería de tracción: esto es normal y no representa una avería.

Funcionamiento

Solo se validan las instrucciones de cambio de modo apropiadas.
Con el motor en marcha, si es necesario pisar el pedal del freno para cambiar de modo, se mostrará un mensaje de alerta en el cuadro de instrumentos.

ADVERTENCIA

Con el motor en marcha y los frenos sueltos, si se selecciona **R**, **D** o **M**, el vehículo se desplaza incluso sin pisar el pedal del acelerador.
Nunca pise los pedales del acelerador y del freno al mismo tiempo, ya que existe riesgo de dañar la caja de cambios.

NOTA

Si abre la puerta del conductor mientras está seleccionado el modo **N**, se emitirá una señal acústica y se activará el modo **P**. La señal acústica deja de sonar cuando se cierra la puerta del conductor.

ADVERTENCIA

Si abre la puerta del conductor mientras el vehículo circula a una velocidad inferior a 5 km/h, se activa el modo **P**, con el riesgo de que se produzca una frenada brusca.

ADVERTENCIA

Si se produce algún fallo de la batería, es necesario colocar los calzos proporcionados con el kit de herramientas contra alguna de las ruedas para inmovilizar el vehículo.

Particularidades del modo automático

Para versiones híbridas

La caja de cambios selecciona la marcha que ofrece un rendimiento óptimo en función de la temperatura ambiente, el perfil de la carretera, la carga del vehículo y el estilo de conducción.
Para acelerar al máximo, pise el pedal del acelerador a fondo (kick-down). La caja de cambios cambiará automáticamente a una marcha

más corta o mantendrá la marcha seleccionada hasta alcanzar el régimen máximo del motor. Los mandos en el volante permiten que el conductor seleccione temporalmente las marchas si las condiciones de velocidad y de régimen del motor lo permiten.

e-Launch

Con el motor de gasolina apagado, esta función permite que el vehículo funcione en modo eléctrico sin afectar a las prestaciones.
Al pisar el pedal del acelerador, el vehículo se pone en marcha en cuanto se selecciona el modo **D** o **R** de la caja de cambios automática.

e-Creeping

Con el motor de gasolina apagado, al soltar el pedal del freno, esta función permite avanzar o retroceder el vehículo en modo eléctrico sin tener que pisar el pedal del acelerador, en cuanto se selecciona el modo D o R de la caja de cambios automática.

e-Queueing

Esta función permite seguir una cola de vehículos con varias paradas seguidas de reinicios del vehículo, utilizando los modos de conducción e-Creeping, e-Launch y eléctrico.

e-Parking

Esta función permite realizar maniobras de aparcamiento a velocidad reducida con ayuda del motor eléctrico cuando se selecciona el modo **D** o **R** de la caja de cambios automática.

e-Boost

Esta función permite el funcionamiento simultáneo del motor de gasolina y el motor eléctrico, combinado con la caja de cambios automática. Pisando a fondo el pedal del acelerador (función *kickdown*), cuando la batería de tracción está totalmente cargada, es posible superar el par motor del motor de gasolina por sí solo, gracias al par adicional que proporciona el motor eléctrico.

NOTA

El uso repetido del pedal de freno provoca el reinicio del motor de gasolina para proporcionar asistencia al frenado.

Particularidades del modo manual

La transmisión solo cambia de una marcha a otra, si las condiciones de velocidad y de régimen del motor lo permiten.

Arranque del vehículo

1. Pise a fondo el pedal del freno.
2. Arranque el motor.
3. Con el pie en el pedal del freno, empújelo una o dos veces hacia atrás para seleccionar el modo automático D, o bien hacia delante para cambiar a la marcha atrás R.
4. Suelte el pedal del freno.
5. Acelere de forma gradual para soltar automáticamente el freno de estacionamiento eléctrico.

El vehículo comenzará a moverse inmediatamente.

ADVERTENCIA

Nunca intente arrancar el motor empujando el vehículo.

Apagado del vehículo

Con independencia del modo actual de la caja de cambios, se selecciona el modo **P** de forma inmediata y automática al quitar el contacto.

Sin embargo, en el modo **N**, se seleccionará el modo **P** después de 5 segundos (tiempo necesario para habilitar el modo de rueda libre).

Compruebe que el modo **P** esté correctamente seleccionado y que el freno de estacionamiento eléctrico se haya accionado automáticamente; en su defecto, acciónelo manualmente.



Los indicadores luminosos correspondientes del selector de marchas y del mando eléctrico del freno de estacionamiento deben estar encendidos, así como los indicadores luminosos del cuadro de instrumentos.

Fallo de funcionamiento de la caja de cambios



Este testigo se enciende, acompañado de una señal sonora y de la visualización de un mensaje.

Acuda a un concesionario autorizado o taller cualificado.

No circule a una velocidad superior a 100 km/h (62 mph), respetando el límite de velocidad.

Paso al modo emergencia de la caja de cambios

El modo **D** se bloquea en la tercera marcha.

Las levas del volante no funcionan y no es posible acceder al modo **M**.

Puede notar una fuerte sacudida al poner la marcha atrás, pero no dañará la caja de cambios.

Fallo de funcionamiento del selector

Fallo de funcionamiento leve

Se enciende este testigo de alerta, acompañado de una señal acústica y de la visualización de un mensaje.

Circule con prudencia.
Acuda a un concesionario autorizado o taller cualificado.
En algunos casos, los testigos del selector ya no se encienden, pero el estado de la caja de cambios sigue visualizándose en el cuadro de instrumentos.

Fallo de funcionamiento grave

Esta luz de advertencia se enciende, acompañada de la visualización de un mensaje.

⚠ ADVERTENCIA

Debe detener el vehículo.

Deténgase en cuanto sea seguro hacerlo y desconecte el encendido.
Póngase en contacto con un concesionario o taller cualificado.

Selector de marchas (BEV)

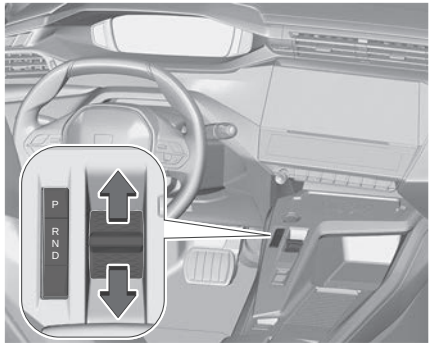

eDrive Selector es un selector de impulsos con función de frenado regenerativo para vehículos eléctricos.
El selector de marchas permite controlar la tracción según el estilo de conducción, el perfil de la carretera y la carga del vehículo.
También gestiona el frenado del motor cuando se suelta el pedal del acelerador.

P Modo Park

R Modo Reverse

N Modo Neutral

D Modo de conducción (automático)

Modo Park P

Para engranar el modo Park, pulse el botón **P** con el vehículo detenido.

En la posición **P**, las ruedas delanteras se bloquean mecánicamente.

Para desengranar el modo Park, pise el pedal de freno y seleccione el modo deseado de conducción. El modo Park (**P**) se activa automáticamente cuando:

- se desactiva el encendido
- se abre la puerta del conductor mientras la velocidad del vehículo es inferior a 5 km/h
- se ha seleccionado el modo **N** (Neutral) durante un periodo prolongado

Modo automático D

Se pueden seleccionar tres niveles de frenado regenerativo mediante las levas del volante

- Tire de la leva izquierda (-) para aumentar la fuerza de frenado
- Tire de la leva derecha (+) para disminuir la fuerza de frenado

Utilice el nivel máximo de frenado durante la conducción:

- En cuesta abajo empinada
- En la nieve profunda

- En superficies con barro
- En tráfico lento

El nivel de frenado seleccionado se guarda al quitar el contacto.

Información mostrada en el cuadro de instrumentos

Cuando el contacto está dado, el estado del selector de marchas se muestra en el cuadro de instrumentos:

P Estacionamiento

R Marcha atrás

N Neutral

D Drive (marcha adelante automática)

B Freno (frenado regenerativo activado)

Funcionamiento

- En el modo **N**, con el pie en el pedal del freno, empújelo sin sobrepasar el punto de resistencia:
  - Hacia delante, se selecciona el modo **R**.
  - Hacia atrás, se selecciona el modo **D**.

Suelte el selector completamente después de cada pulsación; volverá a su posición inicial.

Casos particulares

Para evitar el modo **N** (cambio rápido de **D** a **R** y viceversa):

- En el modo **R**, empújelo hacia atrás sobrepasando el punto de resistencia; se selecciona el modo **D**.
- En el modo **D**, empuje hacia delante más allá del punto de resistencia, se selecciona el modo **R**.
- Para volver al modo **N**, empújelo sin sobrepasar el punto de resistencia.

Levas de los mandos montadas en el volante

En las versiones ICE/MHEV/PHEV, se pueden utilizar las levas de mando en el volante para cambiar de marcha de forma manual. Sin embargo, no se pueden utilizar para seleccionar el punto muerto ni para engranar o desengranar la marcha atrás.
En las versiones BEV, permite ajustar el nivel de frenado regenerativo.



- Tire de la leva izquierda (-), para aumentar la fuerza de frenado o cambiar a una marcha inferior;
- Tire de la leva derecha (+) para disminuir la fuerza de frenado o cambiar a una marcha superior.

Rueda libre (ICE)

En determinadas situaciones, es necesario activar el modo rueda libre del vehículo, como por ejemplo, cuando se remolca, se ruede sobre rodillos, en un túnel de lavado automático (modo lavado) o al transportarlo en tren o barco.
El procedimiento varía dependiendo del tipo de caja de cambios y de freno de estacionamiento.

⚠ ADVERTENCIA

Nunca deje el vehículo desatendido en modo rueda libre.

⚠ ADVERTENCIA

Cuando el vehículo esté equipado con una caja de cambios automática o un selector de marcha, se recomienda encarecidamente permanecer en el interior del vehículo cuando esté en modo de rueda libre.

Con transmisión automática o selector de marchas y freno de estacionamiento eléctrico

Procedimiento de liberación

Con el vehículo parado y el motor en marcha:

1. Mantenga pisado el pedal del freno.
2. Mantenga pulsado el modo **N** en el selector de impulsos.
3. Presione el botón **START/STOP** durante 1 segundo aproximadamente para apagar el motor (se confirma mediante el parpadeo de los testigos **P** y **N**).
4. Suelte el pedal del freno para dar el contacto y desactive el freno de estacionamiento eléctrico.

⚠ ADVERTENCIA

Aparece un mensaje en el cuadro de instrumentos para confirmar el desbloqueo de las ruedas durante 15 minutos.
Cuando el vehículo circula en rueda libre, el sistema de audio no se puede actualizar (se muestra un mensaje en el cuadro de instrumentos).

Transcurridos 15 minutos o después de que se reanude el funcionamiento normal

- Vuelva a arrancar el motor mientras pisa el pedal del freno y seleccione el modo **P**.

NOTA

Acceso y arranque sin llave

No debe pisar el pedal del freno mientras da y quita el contacto. Si lo hace, el motor arrancará, de modo que tendrá que reiniciar el proceso.

Modos de conducción

Selector del modo de conducción

Los modos de conducción disponibles dependen de la propulsión y de la versión del vehículo.

ICE, Híbrido de 48 V, (MHEV): Sport / Normal / Eco / e-Auto (solamente para versión MHEV)

PHEV: Electric / Hybrid / Sport

BEV: Sport / Normal / Eco

	ICE	Híbrido de 48 V	PHEV	BEV
Normal	•	•		•
Eléctrico			•	
Eco	•	•		•
Hybrid			•	
Sport	•	•	•	•
Manual	•	•		

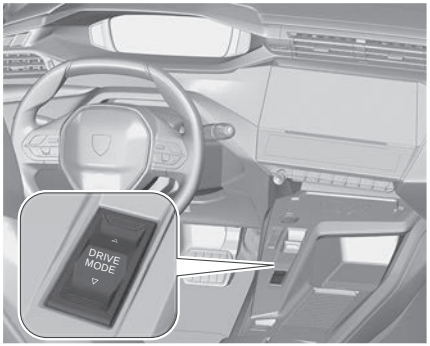

Los modos de conducción se seleccionan con el siguiente mando **Drive Mode**:

1. Pulse el interruptor de **Drive Mode** una vez, para visualizar el modo corriente en el cuadro de instrumentos.
2. Cada pulsación adicional recorrerá los modos de conducción disponibles.

Al dar el contacto, el modo de conducción "Normal" aparece seleccionado de forma predeterminada.
Cuando desaparece el mensaje, se activa el modo seleccionado y sigue apareciendo en el cuadro de instrumentos (excepto para el modo Normal).
En los modelos PHEV, al entrar en zonas de bajas emisiones, el vehículo pasa, automáticamente, al modo de conducción eléctrica, siempre que la batería de tracción disponga de carga suficiente (Geofencing).

Híbrido

Disponible solamente en la versión **PHEV**.

El modo **Hybrid** optimiza el consumo de combustible gestionando el uso de uno o ambos motores, el de combustión y el eléctrico, en función de las condiciones y el estilo de conducción.

Cuando el nivel de carga de la batería es suficiente y la demanda de aceleración es moderada, el vehículo puede circular utilizando energía eléctrica al 100%.

Eléctric

Disponible solamente en la versión **PHEV**.

El modo **Electric** es el ajuste predeterminado en cada arranque y permite conducir utilizando el 100% de energía eléctrica.

La velocidad máxima en este modo es aproximadamente 135 km/h (84 mph).
Si, al arrancar el vehículo, las condiciones no permiten activar o mantener el modo **Eléctrico**, se muestra el mensaje "**Modo eléctrico no disponible actualmente**" en el cuadro de instrumentos. El vehículo cambia automáticamente al modo **Híbrido**.

Condiciones de activación

- Nivel de carga de la batería adecuado. Se recomendada, por tanto, la recarga del vehículo tras cada utilización. El modo **Eléctrico** está disponible mientras reste carga en la batería.
- Temperatura exterior entre unos -5 y 45°C.

Salir manualmente del modo

- Pise el pedal del acelerador a fondo, o
- Seleccione otro modo.

NOTA

En caso de no utilización del vehículo durante un período largo (varios meses), es posible que arranque el motor de gasolina incluso si la batería está cargada.

ADVERTENCIA

En caso de que se realicen varios arranques del motor de combustión interna sin un aumento suficiente de la temperatura, el modo **Eléctrico** puede no estar disponible temporalmente (fenómeno natural de dilución del carburante en el aceite). Aparece el mensaje "**Modo eléctrico no disponible: funcionamiento automático en curso**" en el cuadro de instrumentos.
Para recuperar el funcionamiento eléctrico normal, conduzca unos 80 km en carretera o unos 200 km en zonas urbanas.
Este fenómeno no causa ningún daño mecánico ni eléctrico. Puede ocurrir varias veces durante la vida útil del vehículo.

Sport

El modo **Sport** permite un estilo de conducción más dinámico al mejorar la respuesta de rendimiento del vehículo. La información dinámica del vehículo (por ejemplo, velocidad, potencia) puede visualizarse en el **Cuadro de instrumentos**.

- En los modelos **BEV**, la potencia máxima del motor eléctrico está disponible para mejorar el rendimiento.
- En los modelos **PHEV**, tanto el motor de combustión como el eléctrico funcionan juntos para ofrecer la máxima potencia, mientras que la conducción totalmente eléctrica sigue siendo posible a bajas velocidades (por debajo de 30 km/h).

Normal

Disponible en todas las versiones excepto **PHEV**.

El modo **normal** es el ajuste predefinido cada vez que se arranca el vehículo.

Eco

Disponible en todas las versiones excepto **PHEV**.

Según las versiones, el modo **Eco** ayuda a reducir el consumo de combustible optimizando el funcionamiento de:

- Respuesta del pedal del acelerador, cada vez menos sensible;
- Comportamiento de la transmisión automática, con marchas que suben antes y bajan después;
- Función Coasting, con freno/motor reducido;
- Mando de climatización, con calefacción y aire acondicionado de rendimiento reducido.

En los modelos **BEV**, la potencia máxima del motor eléctrico y el rendimiento de la calefacción del habitáculo están limitados para optimizar la autonomía.

NOTA

Kick-down

En los modos **Normal** y **Eco** , siempre es posible obtener el par y la potencia máximos pisando a fondo el pedal del acelerador.

Manual

Disponible en la versión **ICE**, **MHEV** solamente.
El modo **manual** se activa al situar el selector de pulsación en la posición **M**.
Una vez engranadas, las marchas pueden cambiarse manualmente mediante las levas situadas detrás del volante.

Sistema de escape del motor

Sistema de escape del motor

PELIGRO

Los gases de escape del motor contienen monóxido de carbono venenoso, incoloro y sin olor, que podría causar la muerte en caso de inhalación.

- Si los gases de escape penetran en el interior del vehículo, abra las lunas.
- Haga corregir la causa de la avería en un taller.
- Evite conducir con el compartimento de carga abierto, ya que los gases de escape podrían penetrar en el vehículo.

Filtro de escape

Proceso de limpieza automática

El sistema de filtro de escape filtra las partículas de hollín contenidas en los gases de escape.



Cuando se ilumina, indica el inicio de la saturación del filtro de gases de escape, lo cual va acompañado de un mensaje en el cuadro de instrumentos.

o



Tan pronto como las condiciones del tráfico lo permitan, regenere el filtro conduciendo a una velocidad del vehículo de al menos 60 km/h hasta que se apague el testigo de control.

NOTA

En un vehículo nuevo, las primeras operaciones de regeneración del filtro de escape pueden provocar olor a quemado y esto es normal. Tras un funcionamiento prolongado del vehículo con velocidades muy bajas o al ralentí, puede salir vapor de agua por el escape al acelerar. Esto no afecta al comportamiento del vehículo o al medio ambiente.

El proceso de limpieza no es posible



En caso de encendido de forma fija, junto a una señal acústica y un mensaje, ello indica que el nivel del aditivo del filtro de escape es demasiado bajo.

o



El depósito debe llenarse sin demora. Recurra a la ayuda de un taller.

Catalizador

El catalizador reduce el contenido de sustancias nocivas en los gases de escape.

⚠ PRECAUCIÓN

Los combustibles de una calidad distinta a los mencionados podrían causar daños en el catalizador o en los componentes electrónicos.
La gasolina sin quemar puede producir un sobrecalentamiento y daños en el catalizador.
Por consiguiente, se ha de evitar el uso excesivo del motor de arranque, gastando el depósito de combustible y arrancando el motor empujando o remolcando.

Si se producen fallos de encendido, funcionamiento irregular del motor, disminución perceptible de la potencia del motor o cualquier otra anomalía, haga subsanar la causa de la avería en un taller lo antes posible. En caso de emergencia, se puede continuar circulando durante un breve periodo, manteniendo la velocidad del vehículo y el régimen del motor bajos.

Combustible

Compatibilidad de combustibles



Carburantes de gasolina conformes con la norma EN228 conteniendo hasta 5 % y 10 % de etanol respectivamente.



Carburantes de gasoil conformes con las normas EN590, EN16734 y EN16709 que contienen hasta 7 %, 10 %, 20 % y 30 % de éster metílico de ácidos grasos respectivamente. El empleo de carburantes B20 o B30, incluso ocasionalmente, exige condiciones especiales de mantenimiento referidas como "Condiciones arduas".



Carburante de gasoil parafínico conforme a la norma EN15940.

⚠ ADVERTENCIA

El uso de otro tipo de (bio)carburante (por ejemplo, aceites vegetales o animales puros o diluidos, carburante doméstico, etc.) está estrictamente prohibido, ya que existe el riesgo de dañar el motor y el sistema de carburante.

ⓘ NOTA

Solo está autorizada la utilización de aditivos para carburantes que cumplan las normas B715001 (gasolina) o B715000 (gasoil).

Diésel a baja temperatura

A temperaturas inferiores a 0 °C, la formación de parafinas en los combustibles diésel de tipo estival podría impedir el correcto funcionamiento del motor. En estas condiciones de temperatura, utilice carburante diésel de tipo invierno y mantenga el depósito de carburante lleno en más de un 50 %.
A temperaturas inferiores a -15 °C para evitar problemas de arranque, es mejor aparcar el vehículo a cubierto (garaje con calefacción).

Desplazamientos al extranjero

Ciertos combustibles podrían dañar el motor de su vehículo.

En algunos países, puede exigirse el uso de un combustible determinado (octanaje específico, nombre comercial específico, etc.) para garantizar el correcto funcionamiento del motor.

Para cualquier información adicional, consulte a su distribuidor.

Repostaje

Capacidad del depósito de combustible: aproximadamente 52 litros (ICE o Híbrido 48 V) o 40 litros (PHEV).

Nivel de reserva: aproximadamente 6 litros.

Reserva de carburante

Cuando se alcanza el nivel bajo de combustible, se enciende este testigo de alerta en el cuadro de instrumentos, acompañado de la visualización de un mensaje y una señal acústica. Cuando se enciende por primera vez, quedan **unos 6 litros** de combustible.

Hasta que se añada suficiente combustible, este testigo de alerta se enciende cada vez que se conecta el encendido, acompañado del mensaje y la señal acústica. Durante la conducción, este mensaje y la señal acústica se repetirán con cada vez mayor frecuencia a medida que el nivel se vaya acercando a **0**.

Reposte lo antes posible para evitar **quedarse sin combustible.**

Para más información relativa a la Inmovilización por falta de carburante (diésel), consulte el apartado correspondiente.

NOTA

Una flechita junto al testigo de alerta indica el lateral del vehículo en el que se halla la tapa del carburante.

ADVERTENCIA

No reposte nunca con el motor en modo STOP o en espera; debe desconectar el encendido.

Repostaje

PELIGRO

Antes de repostar, desconecte el encendido y cualquier calefactor externo con cámara de combustión.
Al repostar, deben observarse las instrucciones y normas de seguridad de la estación de servicio.

PELIGRO

El combustible es inflamable y explosivo.
Se prohíbe fumar. No se pueden usar llamas descubiertas o chispas.
Si hay olor a combustible en su vehículo, haga subsanar la causa en un taller inmediatamente.

Una etiqueta con símbolos en la tapa de llenado de combustible indica los tipos de combustible permitidos. En Europa, las bocas de los surtidores de las estaciones de servicio están marcadas con estos símbolos. Realice el repostaje únicamente con el tipo de combustible permitido.

PRECAUCIÓN

En caso de repostar con un combustible incorrecto, no conecte el encendido.

La tapa del depósito de combustible está situada en el lado trasero izquierdo del vehículo.

Cualquier reposición de combustible debe realizarse en cantidades de al menos 10 litros, para que el indicador de combustible la registre.
Al abrir la tapa de llenado puede generarse un ruido producido por una irrupción de aire. Este vacío es completamente normal y es consecuencia de la estanqueidad del sistema de carburante.
La tapa del depósito solo se puede abrir con el vehículo desbloqueado. Desbloquee la tapa del depósito de combustible pulsando sobre la misma.
Para abrir la tapa del depósito de combustible de un vehículo PHEV, se requiere una fase de despresurización para evitar la emisión de vapores de combustible.
Esto puede tardar hasta 1 minuto.
Para realizar el repostaje con total seguridad:

1. Pare siempre el motor.

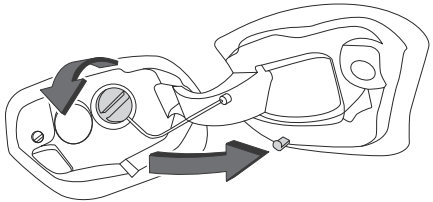

2. Con el vehículo desbloqueado, presione la parte central trasera de la tapa del carburante para abrirla.
3. Identifique la manguera correspondiente al carburante adecuado para la motorización del vehículo (que se indica en la etiqueta pegada en la tapa).
4. Gire el tapón de llenado hacia la izquierda, retírelo y colóquelo en su soporte (en la tapa del carburante).
5. Introduzca la boquilla de llenado hasta el fondo antes de iniciar el repostaje (para reducir el riesgo de salpicaduras).

No insista después del tercer corte de la boquilla de llenado, ya que ello podría ocasionar fallos de funcionamiento.

1. Vuelva a colocar el tapón de llenado y gírelo hacia la derecha.
2. Cierre la tapa del carburante.

⚠ ADVERTENCIA

En caso de repostar un carburante inadecuado para el vehículo, es indispensable vaciar el depósito y llenarlo con el carburante correcto antes de poner en marcha el motor.

El vehículo está equipado con un catalizador que contribuye a reducir el nivel de sustancias nocivas en los gases de escape.

Repostaje de gasolina y diésel

Para abrir, gire la tapa lentamente hacia la izquierda.

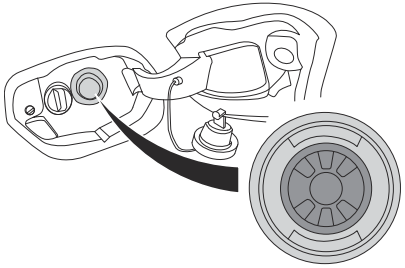

El tapón del depósito de combustible se puede fijar al gancho de la tapa del depósito.
Coloque la boquilla en posición recta en la boca de llenado y presione ligeramente para insertarla.
Para el repostaje, conecte la boquilla del surtidor.
Tras la interrupción automática, se puede rellenar el depósito con la pistola del surtidor hasta un máximo de dos dosis de combustible.

⚠ PRECAUCIÓN

Limpie inmediatamente el combustible derramado.

Para cerrar, gire el tapón del depósito en sentido horario hasta que haga clic.
Cierre la tapa y deje que se enclave.

Tapón del depósito

Utilice solo tapones del depósito originales. Los vehículos con motor diésel tienen un tapón del depósito especial.

Funcionamiento con temperatura baja

Con temperaturas inferiores a 0 °C, algunos productos diésel con mezclas de biodiésel pueden obstruirse, congelarse o gelificarse, y esto podría afectar al sistema de suministro de combustible. Esto podría afectar al arranque y funcionamiento del motor. A temperaturas ambiente inferiores a 0 °C, emplee combustible diésel para invierno.
A temperaturas inferiores a -15 °C, se recomienda aparcar el coche en un garaje con calefacción.
Con temperaturas extremadamente bajas inferiores a -20 °C se puede utilizar combustible diésel de grado ártico. No se recomienda el uso de este grado de combustible con climas cálidos o calurosos y podría causar paradas del motor, arranques deficientes o daños en el sistema de inyección de combustible.

Prevención de combustible inadecuado (ICE)

(Según país de comercialización).
Este dispositivo mecánico impide llenar el depósito de un vehículo diésel con gasolina.
El sistema anticonfusión de carburante, situado en el cuello del depósito, es visible al retirar el tapón.

Cargando

Recomendaciones generales

Estas recomendaciones e información general se aplican a los vehículos electrificados:

- Híbrido de 48 V
- PHEV
- BEV

El sistema de propulsión eléctrico, que funciona a una tensión de aproximadamente 400 V, se identifica mediante cables naranjas y sus componentes están marcados con el siguiente símbolo:



⚠ ADVERTENCIA

El tren de propulsión de un vehículo eléctrico puede calentarse durante el uso y permanecer caliente tras quitar el contacto. Respete los mensajes de alerta de las etiquetas, en especial las del interior de la trampilla de carga.

⚠ PELIGRO

En caso de problemas

Está terminantemente prohibido realizar reparaciones o modificaciones en el sistema eléctrico del vehículo (incluidos la batería de tracción, los conectores, los cables morados y otros componentes visibles desde el interior o exterior), ya que pueden producirse quemaduras graves o incluso descargas eléctricas mortales (por cortocircuito o electrocución).
Póngase en contacto con un concesionario o taller cualificado.

Sistema de alta tensión

⚠ PELIGRO

La tensión del sistema de alta tensión es peligrosa y puede provocar quemaduras u otras lesiones, o incluso descargas eléctricas mortales.
Dado que los daños en los componentes de alta tensión no se pueden percibir, el concesionario recomienda lo siguiente:

- Nunca toque los componentes, estén dañados o no, y no deje nunca que joyas u otros objetos metálicos entren en contacto con dichos componentes.
- No trabaje nunca en los cables de alta tensión (púrpura o naranja) ni en ningún otro componente de alta tensión, marcado con la etiqueta de riesgo eléctrico. El sistema de alta tensión solo debe manipularlo personal competente en los talleres cualificados y acreditados para realizar este tipo de trabajo.
- No dañe, modifique ni retire nunca los cables de alta tensión (púrpura o naranja), ni los desconecte de la red de alta tensión.
- No abra, altere ni quite la tapa de la batería de tracción.
- No utilice herramientas de corte y conformado ni fuentes de calor cerca de los componentes y cables de alta tensión.

El sistema de alta tensión solo debe manipularlo personal competente en los talleres cualificados y acreditados para realizar este tipo de trabajo.

⚠ PELIGRO

Los daños en el vehículo o en la batería de tracción pueden provocar escapes de gases o líquidos tóxicos inmediata o posteriormente. El fabricante recomienda lo siguiente:

- Avise siempre a los bomberos y a los servicios de emergencia cuando se produzca cualquier incidente, y ponga en su conocimiento que el vehículo está equipado con una batería de tracción.
- No toque los líquidos que se escapan de la batería de tracción.
- No inhale los gases que emite la batería de tracción, ya que son tóxicos.
- Aléjese del vehículo si se produce cualquier incidente o accidente, ya que los

gases expulsados son inflamables y podrían provocar un incendio.

⚠ PELIGRO

En caso de que el nivel del líquido de refrigeración del depósito sea bajo, debe reponerse en un taller cualificado y capacitado que compruebe que la fuga no está en la batería de tracción.

⚠ ADVERTENCIA

Lavado a alta presión

Para evitar que los componentes eléctricos sufran daños, queda terminantemente prohibido usar el lavado a alta presión en el compartimento del motor o por debajo de la carrocería.
Para lavar la carrocería, no utilice una presión superior a 80 bares.

⚠ ADVERTENCIA

En el caso de un impacto en los bajos del vehículo

En tales casos, el circuito eléctrico o la batería de tracción pueden dañarse gravemente.
Detenga el vehículo en cuanto las condiciones de seguridad lo permitan y quite el contacto.
Aléjese del vehículo.
Póngase en contacto con un concesionario o taller cualificado.

⚠ ADVERTENCIA

En caso de accidente con despliegue del airbag

La batería de tracción se desconecta automáticamente del circuito eléctrico para evitar el inicio de cortocircuitos y/o incendios.

⚠ ADVERTENCIA

Este sistema puede estar caliente tanto cuando el encendido está conectado como después de desconectarlo.
Respete los mensajes de advertencia que figuran en las etiquetas.

Vehículos híbridos de 48 V

Sistema eléctrico

⚠ ADVERTENCIA

Para más información, consulte las **recomendaciones generales sobre vehículos electrificados**.

El circuito eléctrico del sistema híbrido de 48 V se identifica con cables morados y sus componentes están marcados con este símbolo:



Batería de tracción

La batería de tracción de iones de litio de 48V almacena la energía eléctrica necesaria para propulsar el vehículo.
La batería de tracción se carga automáticamente para garantizar que el nivel de carga esté siempre en torno al 50% del nivel máximo, con el fin de aprovechar al máximo la funcionalidad híbrida y, al mismo tiempo, disponer siempre de cierta capacidad para la operación de recuperación de energía.
Se encuentra debajo del asiento delantero izquierdo.
La autonomía de la batería de tracción varía en función del tipo de conducción, el recorrido y el envejecimiento de sus componentes.

ⓘ NOTA

El envejecimiento de la batería de tracción depende de diversos factores, como las condiciones climáticas y la distancia recorrida.

⚠ ADVERTENCIA

Para preservar el kilometraje del vehículo y la vida útil de la batería de tracción, Stellantis le recomienda lo siguiente:

- No exponga el vehículo a temperaturas inferiores a -30 °C ni superiores a +60 °C durante más de 24 horas.
- No use un generador para cargar la batería de tracción del vehículo.

⚠ ADVERTENCIA

Vehículo inmovilizado durante más de 1 mes.

Estacione siempre el vehículo en un lugar con temperaturas entre -10 y +30 °C (estacionar en un lugar con temperaturas extremas puede dañar la batería de tracción). Realice el procedimiento de carga de la batería de tracción (48 V) a través de la batería de accesorios (12 V) y el convertidor CC/CC.

Consulte la sección **Batería de 12 V/baterías para accesorios** para conocer el procedimiento de carga de las baterías con un cargador de baterías.

Vehículos PHEV o BEV - Recomendaciones específicas

Estas recomendaciones e informaciones específicas solo son aplicables a los PHEV y BEV.

Introducen la unidad de control (modo 2) necesaria para realizar la carga estándar en casa.

⚠ ADVERTENCIA

Estas etiquetas están destinadas exclusivamente a bomberos y servicios de mantenimiento en caso de intervención en el vehículo.
Nadie más debe tocar el dispositivo mostrado en las siguientes etiquetas:

PHEV:

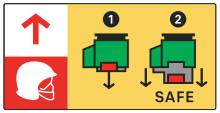

BEV:

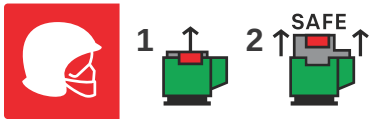

⚠ ADVERTENCIA

No permita la entrada de agua o polvo en el conector o en la boquilla de carga, de lo contrario podría electrocutarse o provocar un incendio.
No conecte ni desconecte nunca la boquilla o el cable de carga con las manos húmedas, de lo contrario podría electrocutarse.

⚠ PRECAUCIÓN

Para preservar la autonomía de su vehículo y la vida útil de la batería, el fabricante recomienda lo siguiente:

- La batería debe cargarse solo hasta el 80 % en la medida de lo posible.
- No deje nunca que la carga de la batería llegue al 0 %
- En caso de almacenamiento de larga duración (más de 12h) cuando el nivel de carga de la batería de tracción sea bajo o alto, opte por un nivel de carga entre el 20 y el 40 %.
- Limite el uso de la carga rápida.
- No exponga el vehículo a temperaturas inferiores a -30 °C ni superiores a +60 °C durante más de 24 h.
- Evite cargar el vehículo cuando la temperatura sea inferior a 0 °C (excepto si el vehículo ha circulado durante más de 20 minutos) o superior a +30 °C.
- No utilice la batería de tracción de su vehículo como fuente de energía a menos que su vehículo esté equipado con el sistema de Vehicle to Load (V2L).
- No utilice un generador para recargar la batería de tracción del vehículo.

⚠ PRECAUCIÓN

Durante el lavado

Antes de lavar el vehículo, compruebe que la trampilla de carga esté correctamente cerrada.
Nunca lave el vehículo durante el proceso de carga de la batería.

Batería de tracción

Sobrecalentamiento



Si aparecen las siguientes luces de advertencia, acompañadas de la visualización de un mensaje y una señal acústica, es necesario:

- Detenga el vehículo lo antes posibles en las mejores condiciones de seguridad.
- Quite el contacto.
- Salga del vehículo lo antes posible alejándose hasta una distancia segura.
- Llame a los bomberos y/o a los servicios de emergencia advirtiéndoles que el vehículo es eléctrico.

⚠ ADVERTENCIA

Peligro de muerte/Riesgo de lesiones graves

Se puede producir una reacción en cadena hasta provocar que la batería de tracción salga ardiendo.

⚠ ADVERTENCIA

En caso de daños en la batería de tracción

Está terminantemente prohibido que realice reparaciones en el vehículo usted mismo.
No toque nunca los líquidos procedentes de la batería. En caso de contacto con estos productos, lave la zona afectada con agua abundante y contacte con un médico lo antes posible.
Acuda a un concesionario o taller cualificado para proceder a la revisión del sistema.

Eliminación de la batería de tracción

La batería de tracción está diseñada para ofrecer la misma vida útil que el vehículo, siempre que se sigan las recomendaciones de PEUGEOT.
Si fuera necesario sustituir la batería, póngase en contacto con un concesionario para que le dé instrucciones sobre su eliminación. Si se desecha incorrectamente, puede entrañar riesgos de quemaduras graves, descargas eléctricas y daños al medio ambiente.

En virtud de la normativa, PEUGEOT garantiza una segunda vida útil o el reciclaje de este componente en colaboración con operadores cualificados.

Precauciones

Los vehículos PHEV o BEV se han desarrollado conforme a las recomendaciones sobre límites máximos de campos electromagnéticos establecidos por las Directrices de 1998 de la Comisión internacional de protección contra la radiación no ionizante o ICNRP, por sus siglas en inglés.

Portadores de marcapasos y similares



Las personas que lleven marcapasos o dispositivos similares han de consultar a un médico sobre las posibles precauciones que tomar.
En caso de duda, durante la carga, no permanezca en el interior del vehículo o cerca de este, cerca del cable de recarga o de la unidad de carga.

⚠ ADVERTENCIA

En caso de duda

Carga doméstica o rápida (modo 2 o 3): no permanezca dentro del vehículo o próximo a este, ni cerca del cable de carga o de la unidad de carga, ni siquiera durante un tiempo breve.

Carga superrápida (modo 4; eléctrico): no utilice el sistema usted mismo y evite

aproximarse a unidades de carga rápida públicas.

Abandone la zona de carga y solicite a otra persona que realice la recarga del vehículo.

Sistema de carga

El circuito eléctrico del sistema eléctrico se identifica con cables naranjas y sus componentes están marcados con este símbolo:



⚠ PELIGRO

En caso de problemas

Está terminantemente prohibido realizar reparaciones o modificaciones en el sistema eléctrico del vehículo (incluidos la batería de tracción, los conectores, los cables naranjas y otros componentes visibles desde el interior o exterior), ya que pueden producirse quemaduras graves o incluso descargas eléctricas mortales (por cortocircuito o electrocución).
Póngase en contacto con un concesionario o taller cualificado.

Cargadores, adaptadores y cables de carga

La batería de tracción se puede cargar empleando distintos tipos de cables.
Los cables de carga suministrados con el vehículo son compatible con las instalaciones eléctricas del país de comercialización. Si viaja al extranjero, consulte las siguientes tablas para comprobar la compatibilidad de las instalaciones eléctricas locales con el cable de carga.
Póngase en contacto con un concesionario autorizado o taller cualificado para obtener los cables de carga apropiados.

Etiquetas de identificación en las tomas y conectores de carga

Existen etiquetas de identificación adheridas en el vehículo, los cables de carga y el cargador informando al usuario el dispositivo que debe utilizarse.

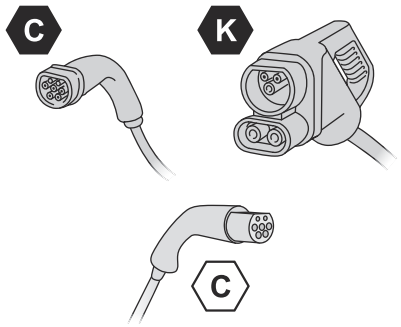

Tipo de carga	Compatibilidad	Especificaciones
Cable de carga modo 2 con unidad de control integrada 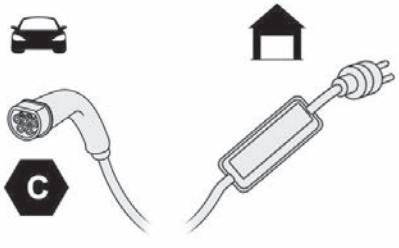 Etiqueta de identificación **C** en el conector de carga (lado del vehículo)	Toma eléctrica convencional (según país) 	Carga limitada a un máximo de 10 A
	Toma tipo **Green'Up**  	Carga limitada a un máximo de 16 A

Tipo de carga	Compatibilidad	Especificaciones
Cable de carga modo 3 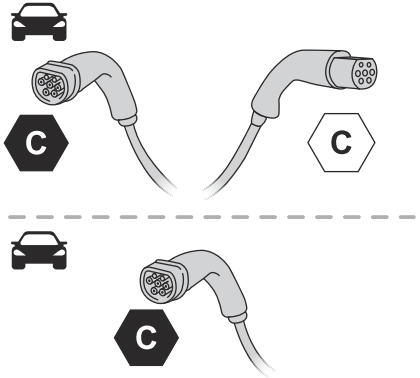 Etiqueta de identificación **C** en el conector de carga (extremo del vehículo) y en la toma (extremo del cargador).	Toma de la unidad de carga rápida.  Unidad de carga rápida.  	Carga limitada a un máximo de 32 A por fase.
Cable de carga modo 4 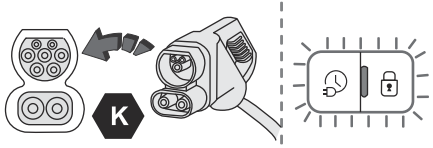 Etiquetas de identificación **K** en el conector de carga (lado del vehículo) y en la toma (lado cargador).	Estación de carga CC superrápida	Hasta 250 A.

NOTA

El tiempo de carga estimado se indica en el cuadro de instrumentos cuando el vehículo está conectado. Puede variar dependiendo de diversos factores, como la temperatura exterior o la calidad del suministro eléctrico. Con temperaturas exteriores inferiores a -10°C, se recomendada conectar el vehículo tan pronto como sea posible, ya que el tiempo de carga aumenta significativamente. Es posible que la batería de tracción no se cargue por completo.

PRECAUCIÓN

Cable de carga doméstica (modo 2)

Se recomienda que un profesional inspeccione la red eléctrica doméstica antes de utilizarla para cargar el vehículo.
Es esencial evitar dañar el cable y mantenerlo intacto.
Si está dañado, no utilice el cable y acuda a un concesionario o taller cualificado para su sustitución.

PRECAUCIÓN

Unidad de carga rápida (modo 3)

No desmonte ni modifique la unidad de carga rápida, existe riesgo de electrocución e incendio. Para conocer las formas de utilización, consulte las instrucciones del usuario de la unidad de carga rápida.

Trampilla de carga

Dependiendo del tipo de propulsión, existe una trampilla de carga disponible (PHEV, BEV) o no aplicable (Híbrido 48 V, ICE).

ADVERTENCIA

En caso de impacto contra la trampilla de carga, aunque sea leve, no la utilice.
No desmonte ni modifique el conector de carga, ya que existe riesgo de electrocución e incendio.
Póngase en contacto con un concesionario o taller cualificado.

Trampilla de carga (PHEV)

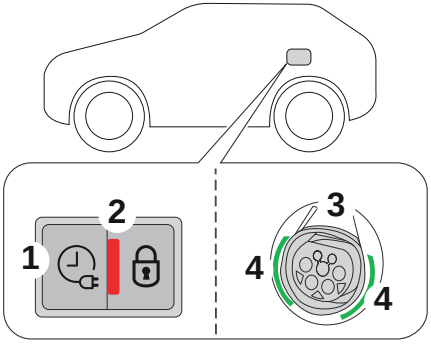

1 Pulsación corta: botón de activación de carga programada
Pulsación prolongada: se desbloquea el enchufe si el vehículo está abierto

2 Luz indicadora que confirma que la boquilla está encajada en el conector de carga.
Rojo fijo: boquilla colocada y bloqueada correctamente.
Rojo parpadeante: boquilla colocada incorrectamente o no ha sido posible bloquearla.

3 Conector de carga

4 Guías de iluminación

Trampilla de carga (BEV)

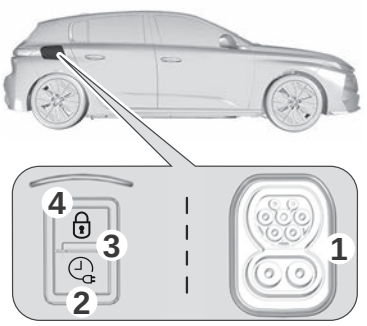

1 Tomas de carga

2 Pulsación corta: botón de activación de carga programada
Pulsación prolongada: se desbloquea el enchufe si el vehículo está abierto

3 Testigo de bloqueo de la boquilla
Rojo fijo: boquilla colocada correctamente y bloqueada en el conector.
Rojo parpadeante: boquilla colocada incorrectamente o no ha sido posible bloquearla

4 Testigo de carga

Trampilla de carga - Tecla de colores (PHEV, BEV)

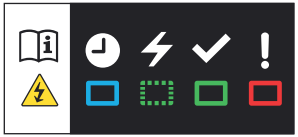

Testigo de estado de la carga	Significado
Blanco fijo	Iluminación de bienvenida al abrir la trampilla de carga y desconexión del cable de carga
Blanco parpadeante	Inicialización de la carga
Azul fijo	Carga programada
Verde intermitente	Cargando
Verde fijo.	Carga completada
Rojo fijo	Fallo de funcionamiento

Unidad de control (modo 2)

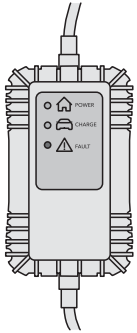

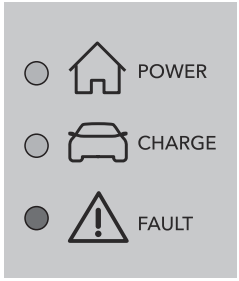

POWER

Verde: se ha establecido la conexión eléctrica, la carga puede empezar.

CHARGE

Verde intermitente: carga en curso o temperatura de preacondicionamiento activada.
Verde fijo: la carga ha finalizado.

FAULT

Rojo: anomalía, no se permite la carga o esta debe detenerse inmediatamente. Compruebe que todos los elementos estén conectados correctamente y que no haya fallos en el sistema eléctrico.

Si el testigo no se apaga, póngase en contacto con un concesionario autorizado o con un taller cualificado.
Al enchufar el cable de carga en una toma doméstica, todos los indicadores luminosos se encienden brevemente.
Si no se enciende ningún indicador luminoso, compruebe el disyuntor de la toma doméstica:

- Si el disyuntor ha saltado, póngase en contacto con un profesional para que compruebe que el sistema eléctrico sea adecuado o realice las reparaciones necesarias.
- Si el disyuntor no ha saltado, deje de utilizar el cable de carga y póngase en contacto con un concesionario o taller cualificado.

Etiqueta de la unidad de control: recomendaciones

Consulte el Manual de Instrucciones antes del uso.



Procedimiento de reset manual

Se puede restablecer la unidad de control desconectando simultáneamente el conector de carga y la toma de la pared.
A continuación, vuelva a conectar primero la toma de la pared. Para obtener más información, consulte la guía de utilización.

Procedimiento de carga

NOTA

Para más información, consulte las **Recomendaciones generales sobre vehículos electrificados** y las Recomendaciones específicas sobre **BEV**.

Para realizar la recarga, conecte el vehículo a una fuente de alimentación doméstica (carga doméstica o rápida) o a una unidad de carga superrápida pública (carga superrápida).
Para realizar una carga completa, siga el procedimiento de carga deseado sin interrumpirlo hasta que finalice automáticamente. La carga puede ser inmediata o programada (salvo con la unidad de carga superrápida pública, modo 4).
Cuando el vehículo está conectado, se muestra la siguiente información en el cuadro de instrumentos:

- Estado de carga de la batería de tracción (%).
- Autonomía restante (km o millas).
- Tiempo estimado de carga (el cálculo puede tardar unos segundos).
- Velocidad de carga (km o millas alcanzados por hora).

Cuando el cuadro de instrumentos esté en modo espera, esta información se puede visualizar de nuevo desbloqueando el vehículo o abriendo una puerta.
Puede detener la carga doméstica o rápida en cualquier momento desbloqueando el vehículo y retirando la boquilla. Para la carga superrápida, consulte la información relativa a la unidad de carga superrápida pública.
Para obtener más información sobre las pantallas de carga en el cuadro de instrumentos y la pantalla táctil, consulte el apartado correspondiente.

PRECAUCIÓN

Como medida de seguridad, el motor no arrancará si el cable de carga está conectado al conector del vehículo.
Se mostrará una alerta en el cuadro de instrumentos.

NOTA

Refrigeración de la batería de tracción

El ventilador de refrigeración del compartimento del motor se activa durante la carga para refrigerar el cargador de a bordo y la batería de tracción.

ADVERTENCIA

Poca carga durante la conducción

Conducir cuando el nivel de carga de la batería de tracción es demasiado bajo puede provocar averías en el vehículo, accidentes o lesiones graves. Asegúrese SIEMPRE de que la batería de tracción tiene un nivel de carga suficiente.

PRECAUCIÓN

Poca carga durante el estacionamiento

Si la temperatura exterior es baja, se recomienda no estacionar el vehículo a la intemperie durante varias horas si el nivel de carga de la batería es bajo (inferior al 20 %).

PRECAUCIÓN

Vehículo inmovilizado durante más de 1 mes

Si el vehículo está inmovilizado durante mucho tiempo (más de 4 semanas) sin la posibilidad de que se cargue al volver a arrancarlo, la descarga automática puede impedir volverlo a arrancar si el nivel de carga de la batería de tracción es bajo o muy bajo, sobre todo, cuando la temperatura ambiente es baja. Asegúrese SIEMPRE de que la batería de tracción tiene un nivel de carga de entre un 20 % y un 40 %

si no tiene previsto usar el vehículo durante varias semanas.
No conecte el cable de carga.
Estacione siempre el vehículo en un lugar con temperaturas entre -10 y 30 °C (estacionar en un lugar con temperaturas extremas puede dañar la batería de tracción).
Desconecte el cable del borne (+) de la batería para accesorios en el compartimento del motor.
Conecte un cargador de batería de 12 V a los bornes (+) y (-) de la batería para accesorios cada 3 meses aproximadamente a fin de recargar la batería para accesorios y mantener un voltaje de funcionamiento.

Consulte el apartado **Batería de 12 V y baterías para accesorios** para ver el procedimiento de desconexión de la batería.

Conexión

- Antes de realizar la carga, compruebe que el selector de marchas está en modo **P**, puesto que, de lo contrario, no será posible realizar la carga.
- Pulse los símbolos de la parte trasera de la trampilla de carga para abrirla y compruebe que no hayan cuerpos extraños en el conector de carga.

⚠ PRECAUCIÓN

Antes de cargar

Dependiendo del contexto:

- Solicite a un profesional que compruebe que el sistema eléctrico que va a utilizar cumple con los estándares aplicables y es compatible con el vehículo.
- Solicite a un electricista profesional que instale una toma eléctrica doméstica de corriente específica o una unidad de carga rápida (Wallbox) compatible con el vehículo.

Es preferible utilizar el cable de carga disponible como accesorio.Para más información, póngase en contacto con un concesionario o un taller cualificado.

⚠ PELIGRO

Durante la carga

El desbloqueo del vehículo durante la carga hará que esta se detenga.
Si no se realiza ninguna acción con las puertas, el maletero o la boquilla de carga, el vehículo se bloqueará de nuevo transcurridos 30 segundos y se reanudará la carga automáticamente.
Nunca trabaje bajo el capó:

- Algunas áreas permanecen a alta temperatura incluso transcurrida una hora tras la carga, de modo que existe riesgo de quemaduras.
- El ventilador puede accionarse en cualquier momento, de modo que existe riesgo de cortes o de estrangulamiento.

Carga doméstica (Modo 2)

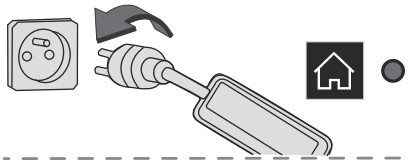

- Conecte el cable de carga de la unidad de control a la toma eléctrica doméstica.

Cuando se realiza la conexión, todos los testigos de la unidad de control se iluminan y, a continuación, solo permanece iluminado el testigo **POWER** con una luz verde.

- Retire la cubierta de protección de la boquilla de carga.
- Inserte la boquilla en el conector de carga.

El inicio de la carga se confirma mediante el parpadeo en verde de los testigos **CHARGE** de la trampilla, y, a continuación, en la unidad de control.

Si no es así, significa que la carga no se ha iniciado. Reinicie el proceso y asegúrese de que todas las conexiones se hayan realizado adecuadamente.
El testigo rojo de la trampilla se enciende para indicar que la boquilla está bloqueada.

ⓘ NOTA

Una vez completada la carga y mientras el cable de carga sigue conectado, al abrir la puerta del conductor, se muestra el nivel de

carga en el cuadro de instrumentos durante unos 20 segundos.

Carga rápida, modo 3

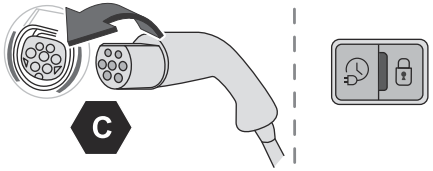

- Siga las instrucciones de uso de la unidad de carga rápida.
- Retire la cubierta de protección de la boquilla de carga.
- Inserte la boquilla en el conector de carga.

El inicio de la carga se confirma cuando el testigo de carga de la tapa parpadea en verde.
Si no es así, significa que la carga no se ha iniciado. Reinicie el proceso y asegúrese de que la conexión se hayan realizado adecuadamente.
El testigo rojo de la trampilla se enciende para indicar que la boquilla está bloqueada.

Carga superrápida, modo 4

NOTA

Antes de la carga

Compruebe que la unidad de carga superrápida pública y el cable de carga sean compatibles con el vehículo.

Cuando la temperatura exterior es inferior a:

- 0°C (32°F), los tiempos de carga pueden prolongarse.
- -20°C (-4°F), es posible realizar la carga pero los tiempos de carga pueden extenderse aún más (la batería debe calentarse primero).

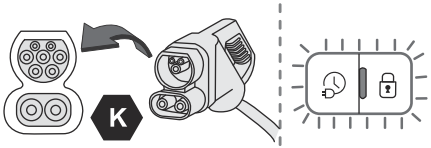

- Según versión, quite la cubierta de protección de la parte inferior del conector.
- Siga las instrucciones de uso de la unidad de carga superrápida pública y conecte el cable de dicha unidad al conector del vehículo.

El inicio de la carga se confirma mediante el parpadeo en verde del testigo de carga en la trampilla.
Si no es así, significa que la carga no se ha iniciado. Reinicie el proceso y asegúrese de que la conexión se ha realizado correctamente.
El testigo rojo de la trampilla se enciende para indicar que la boquilla está bloqueada.

Desconexión



Antes de desconectar la boquilla del conector de carga:

- Si el vehículo está bloqueado, desbloquéelo.
- Si el vehículo está desbloqueado, **bloquéelo y luego desbloquéelo**.

El testigo rojo de la trampilla se apaga para confirmar que la boquilla de carga está desbloqueada.

Retire la boquilla de carga en los **30 segundos** siguientes.

NOTA

Con el desbloqueo selectivo de puertas activado, pulse el botón de desbloqueo dos veces para desconectar la boquilla de carga.

NOTA

Una vez completada la carga, el testigo de carga verde de la trampilla se apaga transcurridos 2 minutos aproximadamente.

Carga programada

La carga programada permite determinar una hora concreta para el inicio de la carga.
De forma predeterminada, la hora de inicio de la carga programada es en torno a medianoche.
Este tiempo puede modificarse.

Ajustes



1. En la aplicación de la pantalla táctil **Energía**, seleccione la pestaña **Carga**.
2. Establezca la hora de inicio de la carga.
3. Pulse **Aceptar** para confirmar.

La configuración se guarda en el sistema.



También puede configurar la función de carga programada mediante un smartphone, utilizando la **aplicación MYPEUGEOT**.

Activación

NOTA

La carga programada solo tiene lugar con los modos 2 o 3.

1. Después de configurar la carga programada, conecte el vehículo al equipo de carga deseado.



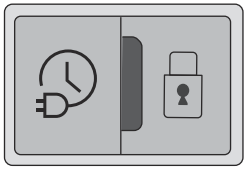

2. Pulse este botón en la trampilla antes de un minuto para activar el sistema (la confirmación de la activación con el encendido en azul del testigo de carga puede tardar hasta 20 segundos).
3. Dependiendo de la versión, bloquee el vehículo.

La carga comenzará a la hora programada.

NOTA

Si se pulsa el botón de carga programada por segunda vez, antes de que se encienda el testigo azul, la carga inmediata inicia y se cancela la carga programada. Pulsando el botón por tercera vez se reactiva el programa de carga programada. Las siguientes pulsaciones del botón alternan entre la carga inmediata y la carga programada.

Para más información, consulte el apartado **Trampilla de carga** ⇨ 176

Limitador de carga de la batería

La función del limitador de carga de la batería forma parte de los sistemas diseñados para preservar la integridad y el rendimiento de la batería durante toda la vida útil del vehículo.

Este límite está establecido en el **80 %** para el uso diario.

Si, excepcionalmente, quiere cambiar el límite de carga, por ejemplo para viajes más largos, puede desactivar este límite y cargar hasta el 100 %.

NOTA

Este límite no se aplicará para la carga rápida en CC (Modo 4).

NOTA

Al entregar un vehículo nuevo, es posible que el limitador de carga no esté activado. Compruebe y active el limitador si es necesario.

Activación

Si el Límite de carga de la batería no está activado, es posible activarlo manualmente.



1. Abra la aplicación **Energía**

2. Acceda a la pestaña **Carga**
3. Active el **Límite de Carga**.

Desactivación



1. Abra la aplicación **Energía**
2. Acceda a la pestaña **Carga**
3. Desactive el **Límite de carga**.

⚠ PRECAUCIÓN

No se recomienda dejar desactivado el límite de carga, ya que afectará negativamente a la salud de la batería con el tiempo y reducirá el rendimiento general.

Battery Care Mode

El Battery Care Mode automatiza la gestión del limitador de carga.
Si el limitador de carga está desactivado, una vez completada la carga al 100%, el modo de cuidado de la batería lo reactivará para la siguiente carga.

Desactivación de Battery Care Mode

Para desactivar permanentemente Battery Care Mode:



1. Abra la aplicación **Energía**
2. Abra la pestaña **Carga**
3. Toque la rueda dentada junto al limitador de carga
4. Toque para desactivar Battery Care Mode

NOTA

Después de 1.500 km con Battery Care Mode desactivado, aparecerá una ventana emergente cada vez que se arranque el vehículo para avisar al conductor de que debe reactivar Battery Care Mode.

Conservación de la capacidad de la batería

Para conservar la autonomía y la vida útil de la batería de alta tensión, se recomienda:

- Siempre que sea posible, no cargue la batería de alta tensión a más del 80 %.
- No descargue nunca completamente la batería.
- No guarde el vehículo durante un periodo prolongado de inactividad (más de doce horas) cuando la batería de alta tensión tenga un nivel de carga alto o bajo. Se recomienda un nivel de carga de entre el 20 y el 40 %.
- Limite la carga rápida, ya que su uso frecuente puede acelerar el desgaste de la batería.
- No exponga el vehículo a temperaturas inferiores a -30 °C ni superiores a 60 °C durante más de 24 horas.
- Siempre que sea posible, evite cargar el vehículo cuando la temperatura ambiente sea extremadamente baja o alta (por ejemplo, por debajo de -10 °C o por encima de +30 °C), especialmente con la carga rápida. Con temperaturas bajas, es preferible empezar a cargar después de 20 minutos de trayecto para calentar la batería.
  Con temperaturas altas, es mejor cargar a la sombra o durante las horas más frescas.
- Cuando no sea estrictamente necesario, no utilice la batería de alta tensión como fuente de alimentación (por ejemplo, para dispositivos externos)
- Evite recargar la batería de alta tensión con un generador externo.

Preacondicionamiento térmico de la batería

La función de preacondicionamiento térmico de la batería calienta la batería de alta tensión a su temperatura de funcionamiento óptima, lo que resulta particularmente útil en condiciones de clima frío (por ejemplo, durante el invierno). Para obtener los mejores resultados, active el preacondicionamiento de 30 a 45 minutos antes de comenzar una sesión de carga de la batería o un viaje largo.

Fugas de la batería

Los daños en la batería de alta tensión pueden provocar fugas de líquidos o gases tóxicos, ya sea de forma inmediata o con el paso del tiempo. Para garantizar la seguridad, siga estas precauciones:
Informe siempre a los bomberos y a los servicios de emergencia de que el vehículo está equipado con una batería de alta tensión en caso de accidente o incendio.

Si el nivel de refrigerante es demasiado bajo, rellénelo y lleve el vehículo a un taller para que identifiquen y solucionen la causa de la pérdida de refrigerante.

⚠ ADVERTENCIA

Nunca toque líquidos que salgan de la batería de alta tensión.

⚠ ADVERTENCIA



Las personas que lleven marcapasos o dispositivos similares han de consultar a un médico sobre las posibles precauciones que tomar.
En caso de duda, durante la carga, no permanezca en el interior del vehículo o cerca de este, cerca del cable de recarga o de la unidad de carga.

Preacondicionamiento de la batería

Para conseguir el mejor rendimiento de carga de la batería y proporcionar tiempos de carga constantes, la batería necesita alcanzar una temperatura específica.
El preacondicionamiento de la batería permite calentarla hasta dicha temperatura para prepararla para una parada de carga.

NOTA

Si el nivel de carga de la batería es inferior al 30 %, el preacondicionamiento no está disponible.

NOTA

La activación del preacondicionamiento utilizará una pequeña parte de la carga de la batería, lo que repercutirá en la autonomía del vehículo.

Preacondicionamiento manual

El preacondicionamiento manual de la batería es activado por el conductor cuando se contempla una parada de carga.



- Abra la aplicación **Energía**.
- Acceda a la pestaña **Carga**.
- Active el **Preacondicionamiento de batería**.

NOTA

El preacondicionamiento térmico es más eficaz cuando se activa 30-45 minutos antes de iniciar una carga para permitir que la batería alcance su temperatura ideal.

Preacondicionamiento automático con planificador de viajes

(Según versión)
Cuando se introduce un viaje en el sistema de navegación, que incluye paradas de carga, el sistema iniciará, automáticamente, el proceso de preacondicionamiento para llegar a la estación de carga con la batería lista para cargarse en condiciones óptimas.

Activación automática antes de la salida

Si el vehículo está enchufado y la carga de la batería es superior al 80 %, programando una hora de salida en la pantalla o a través de la aplicación del smartphone se programará tanto el preacondicionamiento del habitáculo como el de la batería, para alcanzar las temperaturas ideales prefijadas antes de iniciar un viaje.
Esto es útil si se contempla una carga poco después de la salida.

Enchufar y cargar

Plug&Charge es específico para modelos BEV. Esta función permite la autenticación y el pago automáticos cuando el vehículo está conectado a una estación de carga compatible.
Funciones (basadas en el modelo de vehículo):

- **Método de pago automático para eventos de cobro,** el vehículo autoriza y procesa los pagos sin intervención del usuario.
- **Capacidad para el el usuario de activar y desactivar la función,** el cliente ejerce pleno control sobre los ajustes de Plug&Charge.

- **Revisión de todas las transacciones de cobro,** posibilidad de acceder al historial detallado de las sesiones de carga.
- **Experiencia del cliente a bordo y fuera del vehículo,** un sistema totalmente integrado en las pantallas del vehículo y las plataformas digitales externas garantiza un viaje de recarga sin interrupciones.

Vehicle to Load (V2L)

Vehicle to Load (V2L) es una función que permite utilizar la batería de tracción para alimentar o cargar dispositivos externos siempre que la batería esté por encima del 30% de carga. Si la batería alcanza el 30%, la transferencia de energía se detendrá automáticamente.
El adaptador se conecta al puerto de carga del vehículo y ofrece un enchufe estándar de 230 V / 16 A para conectar el dispositivo externo.

⚠ ADVERTENCIA

El uso incorrecto del adaptador puede crear riesgos de descargas eléctricas o incendios.

⚠ ADVERTENCIA

El dispositivo es resistente al agua, pero si se utiliza en condiciones climáticas húmedas, puede crear un riesgo de daños en el dispositivo externo. El adaptador V2L no está protegido contra la inmersión.

NOTA

La carga de dispositivos externos a través del puerto de carga del vehículo reducirá el nivel de carga de la batería de alta tensión.

NOTA

Para más información, consulte el manual suministrado con el dispositivo V2L.

Activación

1. Presione la tapa del puerto de carga para abrirla.



2. Conecte el adaptador V2L al puerto de carga.
3. Pulse el botón del adaptador.
4. Cuando el LED del adaptador esté iluminado en verde fijo, conecte el adaptador y el dispositivo externo.



Está parpadeando en verde cuando se está cargando el dispositivo externo. Aparecerá una página específica en la pantalla táctil.

Desactivación

1. Pulse el botón del adaptador para interrumpir la carga del dispositivo externo.
2. Desconecte el dispositivo externo.
3. Desconecte el adaptador.
4. Cierre la tapa del puerto de carga presionando con firmeza para engancharla correctamente.

Carga del vehículo

Barras de techo

⚠ ADVERTENCIA

Por motivos de seguridad y para evitar que se dañe el techo, se deben utilizar barras de techo transversales homologadas para su vehículo.

Respete las instrucciones de montaje y uso indicadas en la guía que se incluye con las barras de techo.

⚠ ADVERTENCIA

Carga máxima distribuida sobre las barras de techo transversales, cuando la altura de la carga no supera los 40 cm (excepto portabicicletas): **80 kg**.

Puesto que este valor podría variar, verifique la carga máxima indicada en las instrucciones que se entregan con las barras de techo.
Si la altura es superior a 40 cm, adapte la velocidad del vehículo en función del perfil de la vía, con el fin de no dañar las barras de techo ni las fijaciones al vehículo.
Consulte la legislación nacional para respetar la reglamentación relativa al transporte de objetos de mayor longitud que el vehículo.

Montaje directo en el techo

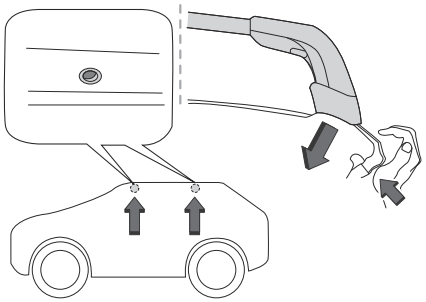

Las barras transversales deben montarse solo en los cuatro puntos de anclaje situados en el marco del techo.
Cuando las puertas están cerradas, estos puntos quedan ocultos.
Las fijaciones de las barras de techo tienen un tornillo que debe insertarse en la apertura de cada punto de anclaje.

Montaje sobre barras longitudinales (SW)

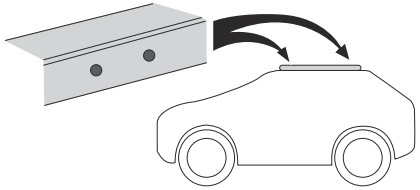

Las barras transversales deben montarse a la altura de las marcas situadas en las barras longitudinales.

⚠ ADVERTENCIA

Recomendaciones

Distribuya la carga de modo uniforme con cuidado de no sobrecargar uno de los lados.
Sitúe la parte más pesada de la carga lo más cerca del techo posible.
Asegure bien la carga.
Conduzca con suavidad: el vehículo es más sensible al viento lateral y su estabilidad podría verse afectada.
Compruebe periódicamente la seguridad y el apriete de las barras de techo, por lo menos antes de cada viaje.

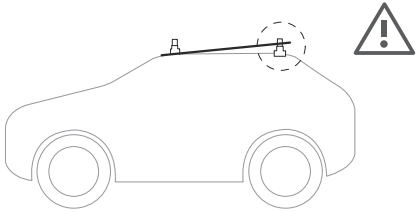

⚠ ADVERTENCIA

Techo solar

No accione el techo solar cuando utilice las barras de techo, ya que existe el riesgo de daños graves.

Modo de reducción de la carga

Este sistema gestiona el uso de determinadas funciones en función del nivel de energía que queda en la batería.
Con el vehículo en circulación, la función de reducción de la carga desactiva temporalmente algunas funciones, como el aire acondicionado y el desempañado de la luneta trasera.
Las funciones desactivadas se reactivan automáticamente en cuanto las condiciones lo permiten.

Uso del remolque

Dispositivo de enganche de remolque

Para instalar o retirar este enganche de remolque original, no se requieren herramientas.

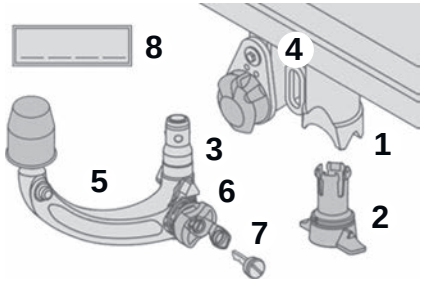

1 Soporte

2 Obturador de protección

3 Toma de conexión

4 Anilla de seguridad

5 Bola de remolque desmontable

6 Ruedecilla de bloqueo/desbloqueo

7 Cerradura de seguridad con llave

8 Etiqueta para anotar las referencias de la llave

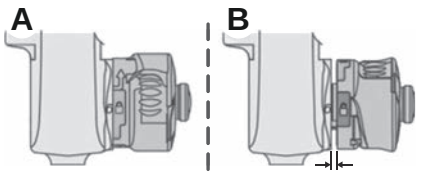

A En la **posición bloqueada** (marca **verde** opuesta a la marca **blanca**), la ruedecilla está en contacto con la bola de remolque (no hay separación).

B En la **posición desbloqueada** (marca **roja** opuesta a la marca **blanca**), la ruedecilla ya no está en contacto con la bola de remolque (separación de unos 5 mm).

i NOTA

Para conducir de forma segura con un **dispositivo de enganche de remolque**, consulte el apartado correspondiente.

⚠ ADVERTENCIA

Antes de cada uso

Verifique que la bola de remolque esté correctamente montada, comprobando los siguientes puntos:

- La marca verde de la ruedecilla está alineada con la marca blanca de la bola de remolque.

- La ruedecilla está en contacto con la bola de remolque (posición **A**).
- La cerradura con llave está cerrada y la llave retirada; la ruedecilla no se puede accionar.
- La bola de remolque no debe tener holgura; compruébelo zarandeándola con la mano.

Si la bola de remolque no está bloqueada, el remolque podría soltarse y provocar un accidente.

⚠ ADVERTENCIA

Durante la utilización

No libere nunca el sistema de bloqueo si hay un remolque o un portacargas enganchado a la bola.
No supere nunca el peso máximo autorizado para el vehículo (masa máxima autorizada o MMA).
Respete siempre la carga máxima autorizada en el dispositivo de remolque:
si se sobrepasa, este dispositivo puede desprenderse del vehículo - ¡riesgo de accidente! Antes de iniciar la conducción, compruebe el reglaje de la altura de los faros y que las luces del remolque funcionen correctamente.

Para más información relativa al **Reglaje de la altura de los faros**, consulte el apartado correspondiente.

⚠ ADVERTENCIA

Después de la utilización

Cuando viaje sin un remolque o portacargas, retire la bola de remolque y coloque el obturador de protección en el soporte, para facilitar la visibilidad de la matrícula y/o de su iluminación. Asimismo, la toma de conexión debe estar inclinada hacia la posición superior para evitar dañar el equipo durante la circulación.

Montaje de la bola de remolque

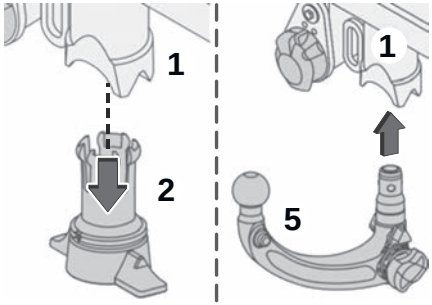

1. Bajo el parachoques trasero, retire el obturador de protección **2** del soporte **1**.
2. Inserte el extremo de la bola de remolque **5** en el soporte **1** y tire hacia arriba. Se bloqueará en la posición adecuada automáticamente.

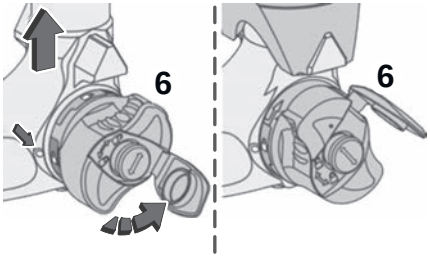

3. La ruedecilla **6** efectuará un cuarto de vuelta en el sentido inverso a las agujas del reloj. ¡Tenga cuidado de mantener las manos alejadas!

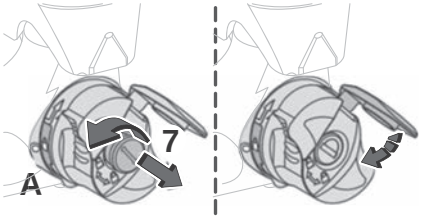

4. Compruebe que el mecanismo esté correctamente bloqueado y que la marca verde de la ruedecilla coincida con la marca blanca de la bola de remolque (posición **A**).
5. Bloquee la cerradura **7** utilizando la llave.
6. Retire la llave. No es posible retirar la llave si la cerradura está abierta.

7. Baje la tapa para proteger la cerradura.

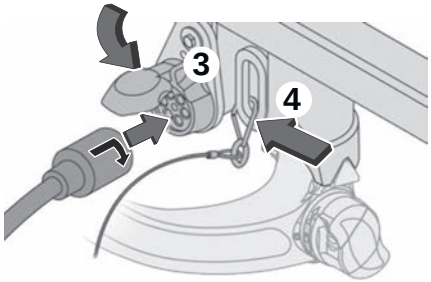

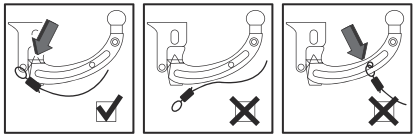

8. Retire la tapa de protección de la bola de enganche de remolque.
9. Enganche el remolque en la bola de remolque.
10. Enganche el cable del remolque a la anilla de seguridad **4** del soporte.
11. Baje la toma de conexión **3** para colocarla en la posición adecuada.
12. Inserte la clavija del remolque y gírela un cuarto de vuelta para conectarla a la toma de conexión **3** del soporte.

Desmontaje de la bola de remolque

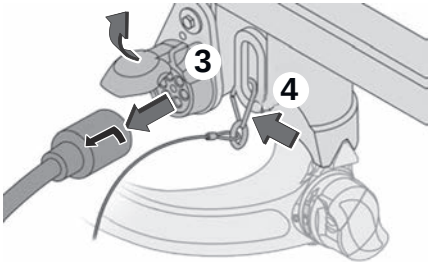

1. Sujete firmemente la clavija del remolque, gírela un cuarto de vuelta y tire para desconectarla de la toma de conexión **3** del soporte.
2. Incline la toma de conexión **3** hacia la posición superior para apartarla.
3. Suelte el cable de seguridad del remolque de la anilla de seguridad **4** del soporte.
4. Desenganche el remolque de la bola.
5. Vuelva a colocar la cubierta de protección sobre la bola.

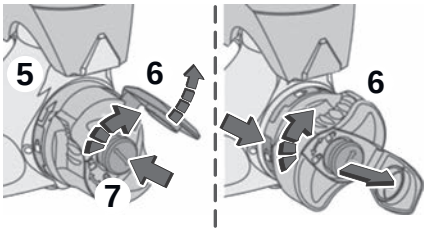

6. Levante la tapa para acceder a la cerradura.
7. Inserte la llave en la cerradura **7.**
8. Abra la cerradura utilizando la llave.
9. Sujete firmemente la bola de remolque **5** con una mano y, con la otra, tire de la ruedecilla **6** y gírela al máximo hacia la derecha sin soltarla.

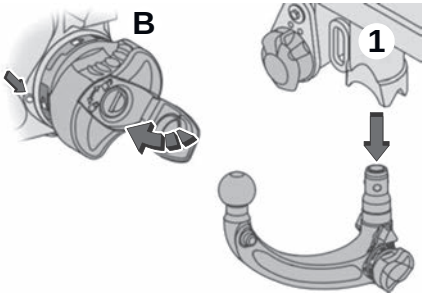

10. Extraiga la bola de remolque de la base de su soporte **1.**
11. Suelte la ruedecilla; esta se detendrá automáticamente en la posición de desbloqueo y la marca roja de la ruedecilla coincidirá con la marca blanca de la bola de remolque (posición **B**).

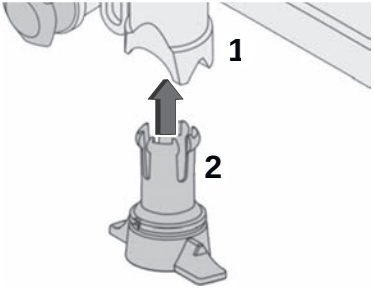

12. Coloque de nuevo el protector **2** en el soporte **1.**

13. Guarde la bola de remolque en su funda para protegerla de golpes y suciedad.

Almacenamiento
Este procedimiento es aplicable a las versiones no equipadas con almacenamiento dedicado en el maletero.

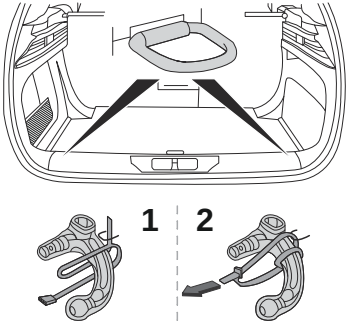

El enganche se acopla en la anilla del maletero con una correa. Hay que dar 2 vueltas a la correa alrededor del enganche y, a continuación, acoplarlo en la anilla.

Recomendación de remolque

⚠ ADVERTENCIA

Para los modelos híbridos (48 V) en condiciones de gran altitud (>2500 m s.n.m.) la capacidad de remolque está restringida ya que puede afectar al rendimiento del vehículo.

Distribución de la carga

- Distribuya la carga en el remolque de modo que los objetos más pesados se encuentren lo más cerca posible del eje y que el peso sobre la bola de remolque se aproxime al máximo autorizado (80 kg) sin superarlo. La densidad del aire disminuye con la altura, lo que reduce el rendimiento del motor. La carga remolcable máxima debe reducirse en un 10 % por cada 1.000 metros de altitud.

NOTA

Utilice dispositivos de enganche de remolque originales con sus correspondientes arneses de cableado aprobados por PEUGEOT. Le recomendamos que acuda a un concesionario autorizado o a un taller cualificado para su montaje.
Aún si el montaje no se realiza en un concesionario autorizado , este debe efectuarse siguiendo las instrucciones del fabricante del vehículo.
Importante: si el vehículo tiene portón trasero motorizado y función de acceso manos libres al portón trasero, y se ha instalado un dispositivo de remolque fuera de la red de concesionarios, es imprescindible acudir a un concesionario o taller cualificado para que recalibren el sistema de detección - riesgo de mal funcionamiento de la función de acceso manos libres al portón trasero.
Si utiliza un sistema de remolque aprobado, determinadas funciones de ayuda a la conducción o de ayuda a las maniobras se desactivan automáticamente.

Para más información sobre la conducción con un dispositivo de enganche acoplado a un remolque y asociado con el **Asistente**

de estabilidad del remolque, consulte el apartado correspondiente.

⚠ ADVERTENCIA

Respete el peso máximo remolcable autorizado, según se indica en el permiso de circulación del vehículo, en la etiqueta del fabricante y en el apartado **Ficha técnica** de esta guía.

⚠ ADVERTENCIA

Si usa accesorios acoplados al enganche de remolque (p. ej., portabicicletas o cofre de remolque):

- Respete el peso sobre la bola de remolque máximo autorizado.
- No transporte más de 4 bicicletas convencionales o 2 bicicletas eléctricas.

Cuando cargue bicicletas en un portabicicletas acoplado a una bola de remolque, asegúrese de colocar las bicicletas que más pesan lo más cerca posible del vehículo.

⚠ ADVERTENCIA

Respete la legislación vigente en el país por el que circula.

⚠ ADVERTENCIA

Vehículo equipado con portón trasero motorizado con función manos libres (Hands-Free Tailgate Access)

Para evitar abrir involuntariamente el portón trasero motorizado al accionar el dispositivo de remolque:

- Desactive previamente esta función en la aplicación de configuración del vehículo.
- O aleje la llave electrónica de la zona de detección, con el portón trasero cerrado.

⚠ ADVERTENCIA

Vehículos BEV

Un vehículo BEV puede estar equipado con un dispositivo de remolque.
Sin embargo, no es posible arrastrar un remolque o una caravana.
El dispositivo de remolque solo debe utilizarse para la instalación de un portabicicletas.
El peso máximo autorizado es de 75 kg (incluido el peso del portabicicletas).

Mantenimiento
El funcionamiento correcto solo es posible si la bola de remolque y su soporte están limpios. Antes de limpiar el vehículo mediante un lavado de chorro a alta presión, la bola debe desmontarse y el obturador de protección debe insertarse en el soporte.

ⓘ NOTA

Intervención en el dispositivo de remolcado

Póngase en contacto con un concesionario o taller cualificado.

Consejos de conducción

¡Importante!

⚠ ADVERTENCIA

No deje nunca el motor en marcha en lugares cerrados sin suficiente ventilación.

Los motores de combustión interna emiten gases de escape tóxicos como el monóxido de carbono.
Existe riesgo de intoxicación e incluso de muerte.

⚠ ADVERTENCIA

En condiciones invernales muy severas (temperatura inferior a -23 °C), deje el motor en marcha durante 4 minutos antes de iniciar la marcha para garantizar el funcionamiento correcto y la longevidad de los componentes mecánicos del vehículo (motor y caja de cambios).

⚠ ADVERTENCIA

No circule nunca con el freno de estacionamiento aplicado. Existe el riesgo de sobrecalentar y dañar el sistema de frenos.

⚠ ADVERTENCIA

Nunca estacione el vehículo ni deje el motor en marcha sobre superficies inflamables (por ejemplo, hierba u hojas secas). El tubo de escape alcanza altas temperaturas, incluso durante varios minutos después de detener el motor. Existe riesgo de incendio.

⚠ ADVERTENCIA

No conduzca sobre superficies cubiertas de vegetación (por ejemplo, hierba alta, acumulación de hojarasca, cosechas o restos), como el campo, un camino rural con maleza o un arcén cubierto de hierba.

Esta vegetación podría entrar en contacto con el tubo de escape u otros sistemas del vehículo que estén muy calientes. Existe riesgo de incendio.

⚠ ADVERTENCIA

Asegúrese de no dejar ningún objeto en el habitáculo que al entrar en contacto con los rayos del sol pueda causar un efecto lupa y, en consecuencia, provocar un incendio. ¡Peligro de incendio o daños en las superficies interiores!

⚠ ADVERTENCIA

Nunca deje el vehículo desatendido con el motor en marcha. Si debe salir del vehículo con el motor en marcha, aplique el freno de estacionamiento y coloque la caja de cambios o el selector de marchas en punto muerto o en posición N o P, según versión.

⚠ ADVERTENCIA

No deje nunca niños sin vigilancia en el interior del vehículo.

Carreteras inundadas

Se recomienda encarecidamente no conducir por calzadas inundadas, ya que ello podría dañar gravemente el motor, la caja de cambios y los sistemas eléctricos del vehículo.

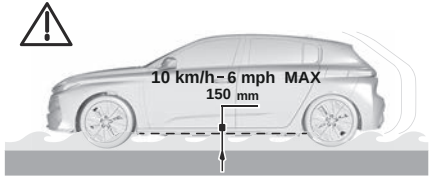

Si el vehículo tiene que atravesar necesariamente un tramo inundado de la carretera:

1. Compruebe que la profundidad del agua no supere 15 cm, teniendo en cuenta las olas que puedan generar otros usuarios.
2. Desactive la función Stop & Start.
3. Conduzca lo más despacio posible sin calarse. En cualquier caso, no supere los 10 km/h (6 mph).
4. No se pare ni apague el motor. Al salir de la zona inundada, en cuanto las condiciones lo permitan, frene ligeramente varias veces para secar los discos y las pastillas de freno. En caso de duda sobre el estado del vehículo, consulte con un concesionario autorizado o taller cualificado.

Ruido (BEV)

En el exterior

Dado que el vehículo es muy silencioso, el conductor debe prestar especial atención durante la conducción.
Antes de realizar cualquier maniobra, el conductor debe supervisar siempre las inmediaciones del vehículo.
A velocidades superiores a 30 km/h (19 mph), el aviso acústico para peatones alerta a los demás usuarios de la calzada sobre la presencia del vehículo.

NOTA

Refrigeración de la batería de tracción

Los ventiladores de refrigeración se activan durante la carga para refrigerar el cargador de a bordo y la batería de tracción.

En el interior

Durante el uso, es posible que oiga ciertos ruidos perfectamente normales y específicos de los vehículos BEV, como:

- El relé de la batería de tracción al arrancar.
- La bomba de vacío al frenar.
- Los neumáticos o la aerodinámica del vehículo durante la conducción.
- Traqueteo y golpes al subir colinas.

Remolcado

ADVERTENCIA

La conducción con remolque exige mucho del vehículo que remolca, por lo que debe conducirse con especial cuidado.

NOTA

No supere el peso máximo remolcable.

En altitud: reduzca la carga máxima en un 10% por cada 1.000 metros de altitud; la menor densidad del aire a grandes altitudes disminuye el rendimiento del motor.

ADVERTENCIA

Vehículo nuevo: no arrastre un remolque hasta que el vehículo haya recorrido al menos 1000 kilómetros (620 millas).

NOTA

Si la temperatura exterior es elevada, deje que el motor vaya al ralentí durante 1 a 2 minutos después de detener el vehículo para que se enfríe más rápidamente.

Antes de iniciar la marcha

Peso sobre la bola de remolque

- Distribuya la carga en el remolque de modo que los objetos más pesados se encuentren lo más cerca posible del eje y que el peso sobre la bola de remolque (en el punto de unión con el vehículo) se aproxime al máximo autorizado sin superarlo.

Neumáticos

- Controle la presión de los neumáticos del vehículo tractor y del remolque, y respete las presiones recomendadas.

Iluminación

- Compruebe la señalización eléctrica del remolque y la altura de los faros de su vehículo.

NOTA

Si se utiliza un enganche de remolque PEUGEOT original, la ayuda al estacionamiento trasera se desactivará automáticamente para evitar que se active la señal acústica.

Al conducir

Refrigeración

El arrastre de un remolque en una superficie ascendente provoca que la temperatura del líquido de refrigeración aumente. La carga máxima remolcable depende de la inclinación de la pendiente y de la temperatura exterior. La capacidad de refrigeración del ventilador no aumenta cuando lo hace la velocidad del motor.

- Reduzca la velocidad y disminuya las revoluciones del motor para limitar el calor generado.
- Esté atento en todo momento a la temperatura del líquido de refrigeración.





Si este testigo de alerta y el testigo de alerta **STOP** se encienden simultáneamente, detenga el vehículo y apague el motor lo antes posible.

Frenos

Se recomienda utilizar el freno motor para reducir el sobrecalentamiento de los frenos. Al arrastrar un remolque, la distancia de frenado aumenta.

Viento lateral

Tenga en cuenta que la presencia de un remolque hace que el viento tenga mayor efecto sobre el vehículo.

SISTEMA AVANZADO DE ASISTENCIA A LA CONDUCCIÓN (ADAS)

Información general

Obligaciones legales

Para cumplir la normativa europea GSR v2 y por razones de seguridad, estas funciones no pueden ser desactivadas parcial o totalmente por el conductor:

- Información sobre los límites de velocidad en el sistema de reconocimiento de señales de tráfico.
- Freno de seguridad activa/Alerta de riesgo de colisión.
- Asistente de mantenimiento de carril.
- Alerta de atención del conductor mediante cámara.
- Sensores de aparcamiento.

Respete el código de circulación y preste atención independientemente de las condiciones del tráfico.
Esté atento al entorno y mantenga las manos en el volante para poder reaccionar a todo lo que pueda ocurrir en cualquier momento.
Conduzca con precaución, prevea la necesidad de frenado y mantenga una distancia de seguridad mayor, sobre todo con mal tiempo.
Detenga el vehículo antes de realizar operaciones que requieran una atención continua (p. ej., los ajustes). Durante viajes largos, descanse cada 2 horas.

⚠ ADVERTENCIA

Los sistemas de ayuda a la conducción están desarrollados para apoyar al conductor, pero no sustituyen su atención.
Toda la responsabilidad recae sobre el conductor al conducir el vehículo.
Durante la utilización de los sistemas de ayuda, el conductor debe siempre prestar atención a la situación del tráfico corriente.

ⓘ NOTA

En cumplimiento de las normas generales de seguridad europeas, algunos sistemas de asistencia al conductor, solamente, pueden desactivarse en la Pantalla de infoentretenimiento cuando el encendido se reactiva.
El sistema se activa automáticamente por defecto cada vez que se arranca el motor.

BEV

Dado que el vehículo es muy silencioso, el conductor debe prestar especial atención durante la conducción.

ⓘ NOTA

Las ayudas a la conducción y a las maniobras, bajo ningún concepto, eximen al conductor de prestar la atención debida.
El conductor debe cumplir el Código de Circulación, tener el control del vehículo en todas las circunstancias y tener la capacidad de retomar el control en todo momento.
El conductor debe adaptar la velocidad a las condiciones climáticas, el tráfico y el estado de la carretera.
Es responsabilidad del conductor vigilar constantemente las condiciones del tráfico, evaluar la distancia y la velocidad relativa de otros vehículos y anticipar sus maniobras antes de activar el intermitente y cambiar de carril.
Estos sistemas no nos permiten liberarnos de las leyes de la física.

ⓘ NOTA

Ayudas a la conducción. Debe sujetar el volante con las dos manos, usar siempre los retrovisores exteriores y el interior, colocar siempre los pies cerca de los pedales y hacer un descanso cada 2 horas.

NOTA

Ayudas a las maniobras

El conductor siempre debe comprobar el entorno cercano al vehículo antes y durante la maniobra completa, en particular mediante los retrovisores.

ADVERTENCIA

El funcionamiento de los radares, junto con cualquier función asociada, puede verse afectado por la acumulación de suciedad (por ejemplo, barro o hielo), en condiciones climáticas adversas (como lluvia intensa o nieve),colocación de adhesivos u otros objetos cubriendo la zona de detección o si los parachoques están dañados.
Para pintar o retocar la pintura del parachoques delantero o trasero, acuda a un concesionario o taller cualificado, ya que algunos tipos de pintura podrían interferir en el funcionamiento de los radares.
No cubra con adhesivos u otros objetos las zonas de detección situadas en los parachoques delantero y trasero, ya que ello podría impedir el buen funcionamiento del sistema asociado.



ADVERTENCIA

Cámara de ayuda a la conducción

Es posible que la cámara y sus funciones asociadas se vean afectadas o no funcionen si la superficie del parabrisas que está delante de la cámara está sucia, empañada o dañada, o bien si está cubierta por escarcha, nieve o alguna pegatina.
Desempañe el parabrisas con regularidad cuando haga humedad o frío.
También pueden afectar al rendimiento de la detección la mala visibilidad (por ejemplo, iluminación inadecuada de la vía, lluvia intensa, niebla espesa o nevada) y el deslumbramiento (faros de un vehículo que se aproxima, sol bajo, reflejos en una carretera húmeda, al salir de un túnel o cambio brusco entre sombra y luz).
En caso de sustitución del parabrisas, póngase en contacto con un concesionario o un taller cualificado para recalibrar la cámara; de lo contrario, el funcionamiento de las ayudas a la conducción asociadas podría interrumpirse.

NOTA

Otras cámaras. Las imágenes de la cámara o cámaras mostradas en la pantalla táctil o en el cuadro de instrumentos pueden estar distorsionadas por el terreno.

La presencia de zonas de sombra, una luz solar intensa o unas condiciones de luminosidad insuficiente pueden oscurecer las imágenes y reducir el contraste.
Puede parecer que los obstáculos están más lejos de lo que están en realidad.

ADVERTENCIA

Sensores

El funcionamiento de los sensores y de las funciones asociadas puede verse alterado por interferencias de sonido como las emitidas por vehículos y maquinaria ruidosos (por ejemplo, camiones o taladros neumáticos), por la acumulación de nieve u hojarasca sobre la calzada o en el caso de daños en los parachoques y retrovisores.
Al engranar la marcha atrás, una señal de audio (pitido largo) indica que los sensores pueden estar sucios.
Una colisión frontal o trasera del vehículo puede alterar los ajustes de los sensores, algo que el sistema no siempre detecta: es posible que las mediciones de distancia resulten distorsionadas.

Los sensores no detectan de forma sistemática los obstáculos que son demasiado bajos (aceras y topes) o demasiado delgados (árboles, postes y alambradas).
Es posible que algunos obstáculos situados en los ángulos muertos de los sensores no se detecten o dejen de detectarse durante la maniobra.
Algunos materiales (tejidos) absorben las ondas sonoras: es posible que no se detecte a los peatones.

NOTA

Mantenimiento. Limpie los parachoques, los retrovisores exteriores y el campo de visión de las cámaras de forma regular.

Cuando lave el vehículo con un sistema de lavado de alta presión, dirija el chorro desde una distancia de al menos 30 cm del radar, las cámaras y los sensores.

ADVERTENCIA

Alfombrillas/cubre-pedales

El uso de alfombrillas o cubre-pedales no homologados por el fabricante puede interferir en el funcionamiento del limitador de velocidad o el control de crucero.
Para evitar el riesgo de bloqueo de los pedales:

- Asegúrese de que la alfombrilla esté correctamente fijada.
- Nunca superponga varias alfombrillas.

NOTA

Unidades de velocidad

Asegúrese de que las unidades de velocidad que se muestran en el cuadro de instrumentos (km/h o mph) son las del país en el que circula.
De no ser así, cuando detenga completamente el vehículo, ajuste la indicación a la unidad de velocidad requerida, de manera que cumpla con la normativa local.
En caso de duda, póngase en contacto con un concesionario o taller cualificado.

Sensores de detección

Volante con detección de presencia de manos

(con Drive Assist Plus)

Según las versiones

NOTA

Para más información, consulte el capítulo **Información general** sobre **los sistemas avanzados de asistencia a la conducción (ADAS)**.

El volante está equipado con un sistema de detección de presencia de manos para evitar que el conductor se distraiga.
Está prohibido cubrir el volante o acoplarle cualquier elemento.

ADVERTENCIA

El conductor siempre debe comprobar el entorno cercano al vehículo y supervisar la maniobra completa.
El sistema también detecta la presencia de las manos al utilizar el sistema de ayuda al posicionamiento en el carril con Drive Assist Plus.

NOTA

El sistema puede verse perturbado o puede no funcionar correctamente si:

- el volante está cubierto con alguna funda.
- el conductor lleva guantes gruesos (p. ej., guantes de esquí).

Si se detectan inadecuadamente las manos en el volante, Drive Assist Plus no se activa o se desactiva transcurridos unos segundos.

⚠ ADVERTENCIA

Está prohibido instalar dispositivos antirrobo mecánicos en el volante, ya que podría sufrir daños.

Accesos directos a las ayudas a la conducción

La lista completa de ayudas a la conducción disponibles se encuentra en la pestaña **Funciones**.

Se puede acceder directamente a las ayudas a la conducción para activarlas o desactivarlas rápidamente.

Por defecto, las ayudas a la conducción ya están almacenadas en la pestaña **Accesos directos** (por ejemplo, Stop & Start, ayuda para mantenimiento en el carril).

Se pueden añadir o eliminar otras ayudas a la conducción desde la página.



Se configura en la aplicación **ADAS** > **Funciones** de la pantalla táctil.



Pulse el botón que se corresponde con la ayuda a la conducción pertinente:

- Símbolo relleno: la función se añade a los accesos directos.
- Símbolo vacío: la función se elimina de los accesos directos.

Compruebe la modificación en la pestaña de accesos directos.



- Pulse el botón (**2**); el contenido es idéntico al de la pestaña **Accesos directos**.

Desactivación múltiple

Es posible desactivar varias funciones de ayuda a la conducción al mismo tiempo. Esta acción se realiza en dos pasos:

- En primer lugar, hay que seleccionar todas las funciones que desee desactivar.
- En segundo lugar, hay que desactivar simultáneamente todas estas funciones.

Selección de funciones



Pulse este botón en el salpicadero para mostrar las pestañas **ADAS**.

- Seleccione la pestaña **Funciones**.



Pulse este botón para mostrar la lista de funciones disponibles.

- Seleccione las funciones que se desactivarán mediante una pulsación larga del botón **ADAS** en cada arranque (por ejemplo, la asistencia de mantenimiento de carril, el aviso de atención del conductor por cámara).



Pulse este botón para volver a la página anterior.

Las funciones que se van a desactivar se guardan en el sistema.

Desactivación de estas funciones



Mantenga pulsado este botón en el salpicadero.



Todas las funciones seleccionadas previamente se desactivan hasta que se vuelve a arrancar el vehículo (se confirma mediante una señal acústica).

Sistema de asistencia al limitador de velocidad

Limitador de velocidad

ⓘ NOTA

Para más información, consulte el capítulo **Información general** sobre **los sistemas**

avanzados de asistencia a la conducción (ADAS).

Este sistema evita que el vehículo exceda la velocidad establecida por el conductor (ajuste de la velocidad).

El limitador de velocidad se activa manualmente.
El ajuste de velocidad mínima es de 30 km/h (19 mph). El ajuste de la velocidad memorizado en el sistema al quitar el contacto.

Mandos en el volante

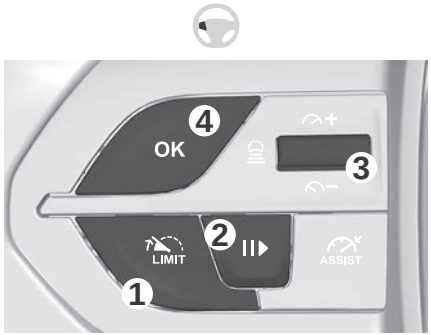

1. Selección del limitador de velocidad
2. Activación o pausa del limitador de velocidad con la velocidad programada anteriormente
3. Aumentar o reducir la velocidad programada
4. Activación del limitador de velocidad con la velocidad programada anteriormente Utilice la velocidad sugerida por la función de Reconocimiento de señales de tráfico (TSR)

Para obtener más información sobre la función de **reconocimiento de señales de tráfico (TSR)**, consulte el apartado correspondiente.

Información mostrada en el cuadro de instrumentos

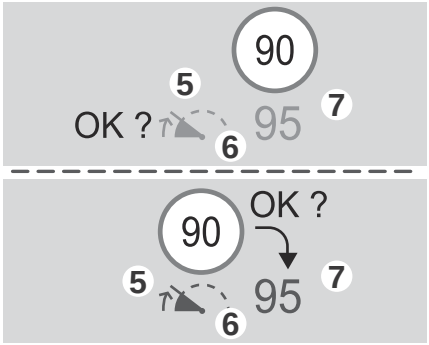

5. Indicación de selección del modo limitador de velocidad
6. Indicación de activación (verde) o pausa (gris) del limitador de velocidad
7. Valor de la velocidad programada
8. Velocidad sugerida por la función de Reconocimiento de señales de tráfico (TSR) (según versión)

Activación/Interrupción

1. Pulse (**1**) LIMIT para seleccionar el modo Limitador de velocidad; la función queda en pausa (en gris).
2. Si el ajuste de la velocidad máxima es el adecuado (el último ajuste de velocidad programado en el sistema), pulse (**2**) ▶ o (**4**) **OK** para activar el limitador de velocidad (verde).
3. Al pulsar (**2**) ▶ de nuevo se detiene temporalmente la función.

NOTA

Cuando el ajuste de la velocidad se mantiene por debajo de la velocidad del vehículo durante un tiempo prolongado, suena una alerta acústica.

Ajuste de la velocidad programada

No es necesario activar el limitador de velocidad para modificar el valor de velocidad.

Para cambiar la velocidad programada en función de la velocidad actual del vehículo:

- Para pasos de **+/-** 1 km/h (1 mph), pulse brevemente y de forma sucesiva hacia arriba o hacia abajo sobre **3** para aumentar o disminuir.
- Para pasos de **+/-** 5 km/h (5 mph), pulse sin soltar hacia arriba o hacia abajo en **3** para aumentar o disminuir. Cuando la función está activada, es posible sustituir el límite de velocidad por la velocidad recomendada por la función de reconocimiento de señales de tráfico (TSR) que se muestra en el cuadro de instrumentos:

Mientras pasa la señal:

- Pulse (**4**) **OK** para guardar la velocidad sugerida. Este valor se muestra inmediatamente como la nueva velocidad programada en el cuadro de instrumentos.

Después de pasar la señal:

- Pulse (**4**) **OK**. Aparece el mensaje **"¿OK?"** para confirmar la solicitud de guardar.
- Pulse (**4**) **OK** de nuevo para guardar la velocidad sugerida. El nuevo valor de la velocidad programada se muestra en el cuadro de instrumentos.

Superación temporal de la velocidad programada

- Pise el pedal del acelerador a fondo.

El limitador de velocidad se desactiva temporalmente y la velocidad programada visualizada parpadea.

- Basta con soltar el pedal del acelerador para volver a la velocidad programada anteriormente.

Cuando se supera la velocidad sin la intervención del conductor (p. ej., en una pendiente pronunciada), se emite de inmediato una señal acústica.

⚠ ADVERTENCIA

En pendiente descendente pronunciada o en caso de fuerte aceleración, el limitador de velocidad no podrá impedir que el vehículo supere el reglaje de velocidad.
Si es necesario, utilice los frenos para controlar la velocidad del vehículo.

Cuando el vehículo vuelve a la velocidad programada, el limitador de velocidad vuelve a activarse: la velocidad programada vuelve a visualizarse de forma fija.

Apagado

- Pulse (**1**) LIMIT: desaparece la indicación del limitador de velocidad.

Fallo

En caso de fallo, aparecen guiones intermitentes y luego fijos en lugar del ajuste de velocidad.
Acuda a un concesionario o taller cualificado para proceder a su revisión.

Control de crucero

NOTA

Para más información, consulte el capítulo **Información general** sobre **los sistemas avanzados de asistencia a la conducción (ADAS)**.

ASSIST

El sistema mantiene automáticamente la velocidad del vehículo en el valor programado por el conductor (velocidad programada), sin necesidad de pisar el acelerador.

El dispositivo Control de crucero se activa manualmente.
Requiere una velocidad mínima del vehículo de 40 km/h.
Con caja de cambios automática, debe estar seleccionado el modo **D** o bien, en modo **M**, la segunda marcha como mínimo.
Con selector de marchas, debe estar engranado el modo **D** o **B**.

NOTA

El regulador de velocidad permanece activo después de un cambio de marcha en los motores equipados con la función Stop & Start.

NOTA

Al quitar el contacto, se anula cualquier velocidad programada.

Recomendaciones específicas

ADVERTENCIA

La función de regulador de velocidad no garantiza el cumplimiento de la velocidad máxima autorizada ni de la distancia de seguridad entre vehículos y, por tanto, el conductor siempre es responsable de la conducción.
Para preservar la seguridad pública, use el regulador de velocidad sólo si las condiciones del tráfico permiten que el vehículo circule a una velocidad constante y que mantenga una distancia de seguridad adecuada.

Preste atención mientras el regulador de velocidad está activado. Si mantiene pulsado algunos de los botones que modifican la velocidad programada, la velocidad del vehículo podría cambiar de forma muy brusca.

En caso de **pendiente descendente pronunciada**, el regulador de velocidad no podrá impedir que el vehículo supere la velocidad programada. Frene en caso de que sea necesario controlar la velocidad del vehículo.

En caso de **pendiente ascendente pronunciada** o de remolcado, es posible que no pueda alcanzarse o mantenerse la velocidad programada.

NOTA

Superación del valor de la velocidad programada.

Puede superar la velocidad programada **de forma temporal** presionando el pedal del acelerador (la velocidad programada parpadeará).

Para volver a la velocidad programada, suelte el acelerador (cuando se alcanza de nuevo esta velocidad, la velocidad visualizada deja de parpadear).

ADVERTENCIA

Límites de funcionamiento.

Nunca utilice el sistema en estos casos:

- En áreas urbanas con riesgo de que crucen peatones.
- Con tráfico denso (excepto en las versiones con la función Stop & Go).
- En carreteras sinuosas o pendientes.
- En carreteras resbaladizas o inundadas.
- Con condiciones meteorológicas adversas.
- Con mala visibilidad para el conductor.
- En un circuito de velocidad.
- Cuando se ruede sobre rodillos.
- Usando una rueda de repuesto de tipo temporal.
- Usando cadenas para nieve o fundas antideslizantes.

Mandos en el volante



1 Selección del control de crucero

2 Activación o pausa del control de crucero con la velocidad programada anteriormente

3 Aumentar o reducir la velocidad ajustada (si el control de crucero está activado)
Se está activando el control de crucero (si está desactivado)

4 Activación del regulador de velocidad en curso
Utilice la velocidad sugerida por el Reconocimiento de señales de tráfico (TSR)

Para obtener más información sobre la función de **reconocimiento de señales de tráfico (TSR)**, consulte el apartado correspondiente.

Información mostrada en el cuadro de instrumentos

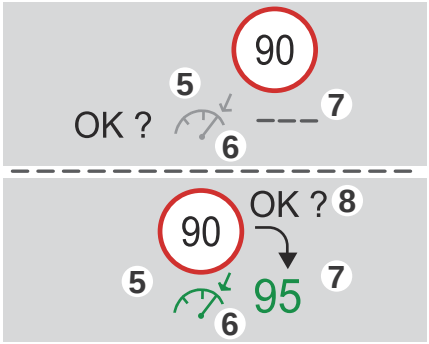

5 Indicación de selección del modo Cruise control

6 Indicación de activación (verde)/pausa (gris) del control de crucero

7 Valor de la velocidad programada

8 Velocidad sugerida por la función de Reconocimiento de señales de tráfico (TSR) (según versión)

Activación/Interrupción

1. Pulse el botón (**1**) ASSIST para seleccionar el modo de control de crucero; la función queda en pausa (en gris).
2. Pulse (**3**) hacia arriba/hacia abajo, o pulse (**4**) **OK** para activar el control de crucero y guardar una configuración de velocidad tan pronto como la velocidad del vehículo alcance el nivel deseado (verde).
3. Al pulsar el botón (**2**) ||▶, la función se pausa temporalmente.
4. Si vuelve a pulsar (**2**) ||▶, (**3**) o (**4**) **OK**, se reactivará el control de crucero (verde).

NOTA

El funcionamiento del control de crucero también se interrumpe temporalmente (pausa):

- Al pisar el pedal del freno
- Automáticamente, si se activa el sistema de control electrónico de estabilidad (ESC)
- Al cambiar a punto muerto o al engranar la marcha atrás
- Al aplicar el freno de estacionamiento eléctrico.

Modificación de la velocidad programada

El regulador de velocidad debe estar activo. Para cambiar la velocidad programada en función de la velocidad actual del vehículo:

- Para pasos de **+/-** 1 km/h (1 mph), pulse brevemente y de forma sucesiva hacia arriba o hacia abajo sobre (**3**) para aumentar o disminuir.
- Para pasos de **+/-** 5 km/h (5 mph), pulse sin soltar hacia arriba o hacia abajo en (**3**) para aumentar o disminuir.

ADVERTENCIA

Al mantener pulsado (**3**) de manera prolongada hacia arriba o hacia abajo, se produce un cambio muy rápido de la velocidad del vehículo.

ADVERTENCIA

Como precaución, recomendamos fijar un valor de velocidad de crucero bastante similar a la velocidad actual del vehículo para evitar una aceleración o desaceleración repentina del vehículo.

Cuando la función está activada, es posible sustituir la velocidad ajustada por la velocidad recomendada por la función de reconocimiento de señales de tráfico que se muestra en el cuadro de instrumentos:

Mientras pasa la señal:

- Pulse (**4**) **OK** para guardar la velocidad sugerida. Este valor se muestra inmediatamente como la nueva velocidad programada en el cuadro de instrumentos.

Después de pasar la señal:

- Pulse (**4**) **OK**. El mensaje " **¿OK?** " aparece para confirmar la solicitud para guardar.
- Pulse (**4**) **OK** de nuevo para guardar la velocidad sugerida. El nuevo valor de la veloci-

dad programada se muestra en el cuadro de instrumentos.

Apagado

- Pulse (**1**): la pantalla de información del control de crucero desaparece.

Fallo

En caso de fallo, aparecen guiones intermitentes y luego fijos en lugar del ajuste de velocidad.
Acuda a un concesionario o taller cualificado para proceder a su revisión.

Control de crucero adaptativo (ACC)

NOTA

Para más información, consulte la **Información general** en el capítulo **Sistemas avanzados de asistencia a la conducción (ADAS)** y las **Recomendaciones específicas** para el **Regulador de velocidad**.

Este sistema mantiene automáticamente la velocidad del vehículo en un valor establecido por el conductor (velocidad programada), al mismo tiempo que se respeta la distancia de seguridad con el vehículo que le precede (vehículo objetivo) establecida previamente por el conductor.
El sistema gestiona automáticamente la aceleración y desaceleración del vehículo.

Con la función **Stop & Go** , el sistema gestiona el frenado hasta que el vehículo se detiene por completo y vuelve a arrancarlo.

ADVERTENCIA

Las luces de freno se encienden si el vehículo es frenado por el sistema.
El sistema no funciona en caso de fallo de la luz de freno.



Para ello, el sistema usa una cámara montada en la parte superior del parabrisas y un radar situado en el parachoques delantero.

ADVERTENCIA

Diseñado principalmente para su uso en autovías y autopistas, este sistema solamente funciona con vehículos que circulan en el mismo sentido que su vehículo.

NOTA

Si el conductor activa el intermitente para adelantar a un vehículo más lento, el regulador de velocidad puede reducir temporalmente la distancia con el vehículo objetivo para facilitar el adelantamiento, sin exceder la velocidad programada.

Mandos en el volante

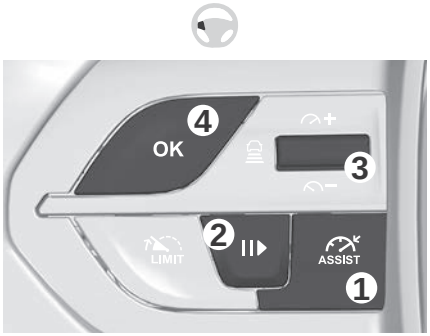

1 Selección/deselección de solo control de crucero o DRIVE ASSIST (según versión)

2 Conectar/pausar el control de crucero en el ajuste de velocidad previamente guardado Confirmación del rearranque del vehículo tras la parada automática (versión con función Stop & Go)

3 Aumentar o reducir la velocidad ajustada (si el control de crucero está activado)
Se está activando el control de crucero (si está desactivado)
Visualización y configuración del ajuste de la distancia entre vehículos

4 Activación del regulador de velocidad en curso
Utilice la velocidad sugerida por la función de Reconocimiento de señales de tráfico (TSR)

Para obtener más información sobre la función de **reconocimiento de señales de tráfico (TSR)**, consulte el apartado correspondiente.

Información mostrada en el cuadro de instrumentos

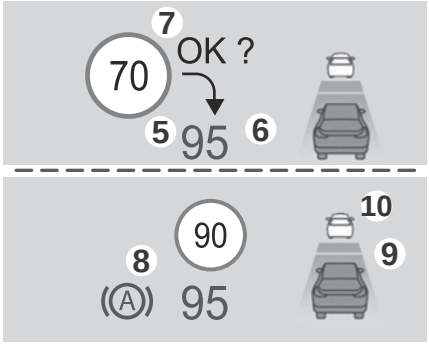

5 Control de crucero activado (verde)/en pausa (gris)

6 Valor de la velocidad programada

7 Velocidad sugerida por la función de Reconocimiento de señales de tráfico (TSR)

8 Vehículo retenido (versiones con función Stop & Go)

9 Ajuste de la distancia entre vehículos

10 Posición del vehículo detectada por el sistema

Utilización

Selección del sistema

- Con el motor en marcha, pulse sucesivamente los botones (**1**) ASSIST hasta que aparezca el modo de control de crucero en el cuadro de instrumentos.
- Al cabo de unos segundos, se selecciona el modo de control de crucero. Se muestra la vista en miniatura de las ayudas a la conducción (gris) y el control de crucero está listo para activarse.

Activación del control de crucero

La velocidad del vehículo debe estar comprendida entre 0 km/h y 180 km/h.
La activación del sistema también está sujeta a las siguientes condiciones:

- Puerta del conductor cerrada.
- Cinturón de seguridad del conductor abrochado.
- Modo **D** seleccionado con caja de cambios automática.
- Freno de estacionamiento suelto.
- Pedal del freno pisado, si el vehículo está detenido.

El mensaje **OK?** se muestra si se cumplen todas las condiciones para su activación.

- Pulse (**4**) **OK**: la velocidad actual se convierte en la velocidad establecida (mínimo 30 km/h) y el control de crucero se activa de inmediato (indicador verde).

Modificación de la velocidad programada

Para cambiar la velocidad programada en función de la velocidad actual del vehículo:

- Para pasos de **+/-** 1 km/h (1 mph), pulse brevemente y de forma sucesiva hacia arriba o hacia abajo sobre (**3**) para aumentar o disminuir.
- Para pasos de **+/-** 5 km/h (5 mph), pulse sin soltar hacia arriba o hacia abajo en (**3**) para aumentar o disminuir.

⚠ ADVERTENCIA

Al mantener pulsado (**3**) de manera prolongada hacia arriba o hacia abajo, se produce un cambio muy rápido de la velocidad del vehículo.

Cuando la función está activada, es posible sustituir la velocidad ajustada por la velocidad recomendada por la función de reconocimiento de señales de tráfico que se muestra en el cuadro de instrumentos:

Mientras pasa la señal:

- Pulse (**4**) **OK** para guardar la velocidad sugerida. Este valor se muestra inmediatamente como la nueva velocidad programada en el cuadro de instrumentos.

Después de pasar la señal:

- Pulse (**4**) **OK**. El mensaje " **¿OK?** " aparece para confirmar la solicitud para guardar.

- Pulse (**4**) **OK** de nuevo para guardar la velocidad sugerida. El nuevo valor de la velocidad programada se muestra en el cuadro de instrumentos.

Pausa o reanudación del control de crucero

- Pise (**2**) ||▶ o pise el **pedal del freno**. El símbolo "||▶" aparece si se cumplen todas las condiciones de activación.

Puede que el control de crucero se ponga en pausa:

- automáticamente, si se activa el sistema de control electrónico de estabilidad (ESC).
- Al cambiar a punto muerto o al engranar la marcha atrás.
- Al aplicar el freno de estacionamiento eléctrico.
- Al desabrochar el cinturón de seguridad.
- Al abrir la puerta del conductor.
- Pulse (**2**) ||▶ o (**4**) **OK** para reactivar el control de crucero.

Tras una frenada que haya detenido completamente el vehículo, si las condiciones del tráfico no permiten que el vehículo vuelva a ponerse en marcha en un plazo de 3 segundos desde la parada, pulse (**2**) ||▶ o el pedal del acelerador para arrancar.

NOTA

El regulador de velocidad permanece activo después de un cambio de marcha en motores equipados con la función Stop & Start, independientemente del tipo de caja de cambios.

ADVERTENCIA

Cuando el regulador de velocidad está en pausa y el conductor intenta reactivarlo, se muestra temporalmente el mensaje "**Activación imposible, no se cumplen las condiciones**" en caso de que no se pueda reactivar (no se cumplen las condiciones necesarias).

Cambio del ajuste de velocidad programado con la función de reconocimiento de señales de tráfico

- Pulse (**4**) **OK** para aceptar la velocidad sugerida por la función en el cuadro de instrumentos, a continuación, pulse de nuevo para confirmar.

ADVERTENCIA

Si la velocidad seleccionada dista mucho de la velocidad actual del vehículo, se percibe una fuerte aceleración o desaceleración.

Modificación de la distancia entre vehículos

- Pulse (**3**) para visualizar los umbrales de ajuste de la distancia (**"Lejos"**, **"Normal"** o **"Cerca"**) y, a continuación, realice pulsaciones cortas sucesivas hacia arriba/abajo para seleccionar un umbral.

Al cabo de unos segundos, se acepta la opción y se memoriza al quitar el contacto.
El conductor debe mantener una distancia de seguridad suficiente con el vehículo que le precede.

Superación temporal de la velocidad programada

- Pise el pedal del acelerador. El sistema se interrumpe durante la aceleración. Al soltar el pedal del acelerador, la velocidad programada parpadea mientras el vehículo circula a una velocidad superior a la programada.

Anulación de la selección del sistema

- Pulse sucesivamente (**1**) ASSIST hasta que aparezca el modo **OFF** en el cuadro de instrumentos.

Al cabo de unos segundos, se desactiva el modo de control de crucero. La vista en miniatura de las ayudas a la conducción desaparece.

Mensajes y alertas

NOTA

El orden real de visualización de estos mensajes o alertas puede variar.

90  (gris)	Control de crucero seleccionado, pero no se puede activar. No se cumplen todas la condiciones de funcionamiento.
90  (gris)	Control de crucero seleccionado, esperando la confirmación de activación. Se cumplen todas la condiciones de funcionamiento.
90 95  (gris)/(gris)	Control de crucero en pausa, pero no se puede reactivar. No se cumplen todas la condiciones de funcionamiento.
90 II▸95  (gris)/(gris)	Control de crucero seleccionado, esperando la confirmación de reactivación. Se cumplen todas la condiciones de funcionamiento.
90 70  (verde)/ (verde)	Control de crucero activo, vehículo detectado.
90 95  (verde)/(gris)	Control de crucero interrumpido tras una aceleración momentánea del conductor.



"Retome el control"

- Frene o acelere, en función del contexto.



(rojo)

"Retome el control"

- **Retome el control del vehículo inmediatamente:** el sistema no puede gestionar la situación de conducción actual.



"Activación rechazada; condiciones inadecuadas"

El sistema se niega a activar el control de crucero pues no se cumplen las condiciones necesarias.

Función Stop & Go



(verde)/ (verde)

El sistema ha frenado el vehículo hasta detenerlo por completo.

Durante los 3 segundos después de la parada, el vehículo vuelve a ponerse en marcha de forma gradual y automática.
Si la parada se prolonga más de 3 segundos, el conductor deberá acelerar o pulsar (**2**) ||▸ para reanudar la marcha.

NOTA

Si el conductor no reacciona después de que se haya detenido el vehículo, se acciona de forma automática el freno de estacionamiento eléctrico pasados unos 5 minutos.

ADVERTENCIA

Mientras el vehículo está inmovilizado, deben tenerse en cuenta las siguientes recomendaciones:

- El conductor no debe abandonar el vehículo.
- No abra el maletero.
- No deje ni recoja pasajeros.
- No engrane la marcha atrás.

ADVERTENCIA

Al volver a arrancar el vehículo, asegúrese de que no haya ciclistas, peatones o animales, ya que el sistema no los detecta.
El conductor debe supervisar su entorno cercano.

Límites de funcionamiento

El control de crucero funciona tanto de día como de noche, con buen tiempo o lluvia moderada.
El sistema no puede gestionar determinadas situaciones por lo que es necesaria la intervención del conductor.

Situaciones que el sistema no tiene en cuenta:

- Peatones, ciclistas o animales.

- Vehículos inmóviles (por ejemplo, atascos, averías), atenuadores montados en camiones (TMA).

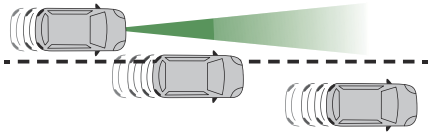

- Vehículos que franquean su carril.
- Vehículos que circulan en sentido contrario.

Situaciones en las que el conductor debe interrumpir el sistema:

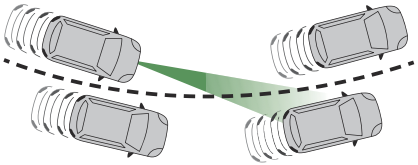

- Vehículos en una curva cerrada.
- Al acercarse a una rotonda.

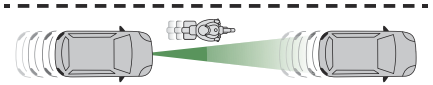

- Al ir detrás de un vehículo estrecho.

Reactive el sistema en cuanto las condiciones lo permitan.

Situaciones en las que se solicita al conductor que retome el control inmediatamente:

- Desaceleración excesivamente brusca del vehículo que le precede.

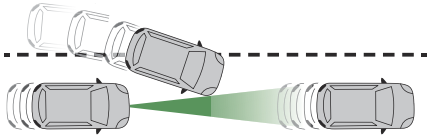

- Incorporación brusca de un vehículo entre su vehículo y el que le precede.

⚠ ADVERTENCIA

La cámara o el radar pueden percibir o interpretar con poca nitidez algunos vehículos en carretera (p. ej., un camión), lo que puede derivar en una evaluación incorrecta de las distancias provocando una aceleración o una frenada inapropiada del vehículo.

⚠ ADVERTENCIA

Preste especial atención:

- Cuando haya motocicletas en la carretera y cuando haya vehículos espaciados a lo largo del carril.
- Al entrar en un túnel o al cruzar un puente.

⚠ ADVERTENCIA

Si se produce alguno de los siguientes casos, no utilice el sistema:

- Después de un impacto en el parabrisas cerca de la cámara o en el parachoques delantero.
- Si una luz de freno no funciona.

⚠ ADVERTENCIA

Si el vehículo ha sufrido alguna de las siguientes modificaciones, no utilice el sistema: transporte de objetos largos en las barras portatodo; remolque; parte delantera del vehículo modificada (por ejemplo, añadiendo faros de largo alcance o pintando el parachoques delantero); radar y/o cámara obstruido.

Fallo

En caso de fallo, se muestran guiones (de color naranja) en lugar del valor de velocidad seleccionado.



Este testigo de alerta se enciende, acompañado de un mensaje y una señal sonora, para confirmar el fallo.

Acuda a un concesionario o taller cualificado para proceder a su revisión.

Drive Assist Plus

Solo disponible en versiones con caja de cambios automática y selector de marcha.
Este sistema ajusta automáticamente la velocidad y corrige la trayectoria del vehículo, utilizando el control de crucero adaptativo con función Stop&Go junto con la ayuda al posicionamiento en el carril. Estas dos funciones deben estar activadas y en funcionamiento.
Para obtener más información sobre el **control de crucero adaptativo** y el **asistente de mantenimiento de carril**, consulte las secciones correspondientes.

⚠ ADVERTENCIA

El sistema ayuda al conductor actuando sobre la dirección, la aceleración y la frenada dentro de los límites y las capacidades físicas del vehículo. Es posible que algunos elementos o vehículos en las proximidades sean difíciles de ver, o que la cámara o el radar no los detecten bien, lo que puede dar lugar a cambios de dirección inesperados, una falta de corrección de la dirección y/o un ajuste inapropiado de la aceleración o la frenada.

⚠ ADVERTENCIA

Diseñado principalmente para su uso en autovías y autopistas, este sistema solamente funciona con vehículos que circulan en el mismo sentido que su vehículo.

Selección o anulación de la selección del sistema





- Pulse este botón sucesivamente hasta que el modo DRIVE ASSIST PLUS se muestre en el cuadro de instrumentos.
- Tras unos segundos, se selecciona el modo DRIVE ASSIST PLUS. La vista en miniatura de las ayudas a la conducción se muestran en el cuadro de instrumentos.



El color de los símbolos, que representan el volante y las líneas laterales, depende del estado de funcionamiento del sistema:



(gris) No se cumplen una o varias condiciones de funcionamiento; sistema interrumpido.



(verde) Se cumplen todas las condiciones de funcionamiento; el sistema está activo.



(naranja) Fallo del sistema.

- Vuelva a pulsar este botón sucesivamente hasta que el modo **OFF** se muestre en el cuadro de instrumentos.

Tras unos segundos, se deselecciona el modo Drive Assist Plus. La vista en miniatura de las ayudas a la conducción desaparece.

Recomendaciones de velocidad programada

El conductor puede seleccionar la velocidad mostrada por el sistema de **Reconocimiento de señales de tráfico (TSR)** como ajuste de velocidad para el limitador de velocidad, el regulador de velocidad o el regulador de velocidad adaptativo utilizando el botón **OK**.
Si se detecta lluvia, el sistema sugiere al conductor una velocidad programada inferior a la velocidad leída o a la enviada por el sistema cartográfico con el fin de adaptarse a las condiciones meteorológicas (p. ej., en autovías, la

velocidad propuesta es de 110 km/h (68 mph) en lugar de 130 km/h (81 mph).

NOTA

Para obtener más información relativa al **Limitador de velocidad**, el **Regulador de velocidad** o el **Regulador de velocidad adaptativo**, consulte los apartados correspondientes.

Sistema de asistencia para evitar colisiones

NOTA

Para más información, consulte el capítulo **Información general** sobre **los sistemas avanzados de asistencia a la conducción (ADAS)**.



Este sistema de asistencia para evitar colisiones:

- Alerta al conductor si su vehículo corre el riesgo de colisionar con el vehículo que le precede, con un peatón o con un ciclista.
- Reduce la velocidad del vehículo para evitar la colisión o reducir su gravedad.

NOTA

El sistema también identifica a los motociclistas.
También puede detectar a los animales.
Los animales (sobre todo aquellos que midan menos de 0,5 m) y los objetos presentes en la carretera no suelen detectarse.

El sistema incluye las siguientes funciones:

- Alerta de riesgo de colisión
- Asistencia inteligente en frenadas de emergencia (iEBA)
- Freno de seguridad activo, también llamado frenado de emergencia automático (AEB)



El vehículo está equipado con una cámara multifunción, situada en la parte superior del parabrisas y, según versión, un radar situado en el parachoques delantero.

ADVERTENCIA

Este sistema no sustituye la atención necesaria por parte del conductor.
Este sistema está diseñado para ayudar al conductor y mejorar la seguridad vial.
Es responsabilidad de quien conduce supervisar continuamente las condiciones del tráfico según las normas de circulación aplicables.

NOTA

En cuanto el sistema detecta el riesgo de una posible colisión, prepara el circuito de frenado.
Esto puede provocar algún ruido y una leve sensación de desaceleración.

Condiciones de funcionamiento y límites

- Sistema de freno operativo.
- Sistema ASR activado.
- Todos los pasajeros con el cinturones de seguridad puesto.
- Velocidad estabilizada en carreteras rectas o apenas sinuosas.



Este testigo de alerta se enciende en el cuadro de instrumentos sin ningún mensaje adicional, para indicar que el sistema de frenada automática no está disponible.

Se trata de un comportamiento normal que indica que no se cumple alguna condición y, por tanto, no es necesario acudir a un taller.
Si se dan situaciones en las que, con el contacto dado, la frenada automática plantea algún riesgo, se recomienda desactivar el sistema a través de la aplicación de ayudas de la conducción de la pantalla táctil; por ejemplo:

- Transporte de objetos largos en las barras del techo.
- Cuando se circula con cadenas para nieve.
- Cuando se pasa por un túnel de autolavado.
- Cuando se realiza cualquier tarea de mantenimiento (por ejemplo, cambiar una rueda o realizar alguna tarea en el compartimento del motor).
- Cuando el vehículo se encuentra sobre un banco de rodillos en un taller.
- Cuando se remolca el vehículo.
- Cuando se producen daños en el parabrisas cerca de la cámara de detección.

NOTA

El sistema se desactiva automáticamente cuando se detecta el uso de la rueda de repuesto de tipo "temporal", o si se detecta un fallo en la luz de freno derecha o izquierda.
El sistema se desactiva automáticamente tras un choque grave (por ejemplo, con el despliegue del airbag). Haga que un concesionario autorizado o taller cualificado lo revise.

El rendimiento del sistema puede degradarse o no estar disponible por:

- Sensor cubierto de nieve, hielo, aguanieve, barro o suciedad.
- Parabrisas dañado o manchado, con visión borrosa o cubierto por objetos extraños (por ejemplo, pegatinas).
- Parachoques delantero dañado (o deformado en el pasado) o cubierto con elementos extraños (por ejemplo, pegatinas).
- Cámara frontal fuera de su posición normal o falta la tapa.
- El proceso de enfriamiento de los discos de freno está en curso.
- En curvas.
- Proceso de inicialización del sistema tras la desconexión de la batería.
- El sol o las luces inciden en el objetivo de la cámara frontal.
- Condiciones medioambientales adversas (por ejemplo, lluvia, niebla o nieve).
- Vehículo delante creando salpicaduras en la carretera.

El rendimiento del sistema puede verse afectado por:

- Sistema de estabilidad del vehículo en marcha.
- Tensión de la batería del vehículo fuera de rango.
- Carretera mojada que refleja las luces.
- Vehículos cercanos por delante.
- Tractores, vehículos embarrados o vehículos con remolque.
- Carreteras con arcenes.
- Carreteras con curvas o pendientes.
- Malas condiciones de iluminación.
- Cambios bruscos de iluminación.
- Modificaciones del vehículo (por ejemplo, neumáticos).

NOTA

En caso de que la detección funcione con limitaciones o de que no esté disponible temporalmente por las condiciones del entorno, no se mostrará la indicación al conductor, puesto que no se requiere su intervención.

ADVERTENCIA

Puede ser peligroso circular, si las luces de freno no están en perfecto estado de funcionamiento.

ADVERTENCIA

El conductor no debe sobrecargar el vehículo (debe respetar los límites de la MMTA y MMAC, además de los límites de altura de la carga de las barras de techo).

NOTA

A una velocidad inferior a 50 km/h, la frenada automática de emergencia puede

ralentizar el vehículo hasta que se detenga por completo.
El frenado automático de emergencia puede reducir la velocidad hasta un máximo de 50 km/h.

Alerta de riesgo de colisión

Esta función advierte al conductor si existe algún riesgo de colisión con el vehículo que le precede, con un peatón o con un ciclista.

Modificación del límite de activación de la alerta

El límite de activación determina la sensibilidad con la que la función alerta del riesgo de colisión.



Se configura en la aplicación ADAS de la pantalla táctil.

- Seleccione uno de los 3 límites predefinidos: "**Lejos**", "**Medio**" o "**Cerca**".

El límite seleccionado queda memorizado al quitar el contacto.

Funcionamiento

En función del riesgo de colisión detectado por el sistema y del umbral de activación de la alerta seleccionado por el conductor, se pueden activar varios niveles diferentes de alerta, que se muestran en el cuadro de instrumentos.
El sistema tiene en cuenta la dinámica del vehículo, la diferencia de velocidad entre el propio vehículo y el objeto identificado con el que existe el riesgo de colisión, y el funcionamiento del vehículo (por ejemplo, accionamiento de los pedales, del volante, etc.) para activar la alerta en el momento más adecuado.



(naranja)

Nivel 1: alerta únicamente visual que indica que el vehículo que le precede está muy cerca.

Aparece el mensaje "**Vehículo cerca**".



(rojo)

Nivel 2: alerta visual y acústica que indica que la colisión es inminente.

Aparece el mensaje "**¡Frene!**".

NOTA

Al acercarse a un vehículo a mucha velocidad, puede que el nivel 2 se muestre directamente.

Importante: la alerta de nivel 1 depende del umbral de activación seleccionado. Solo se activa en caso de vehículos en movimiento. Se desactiva automáticamente a velocidades inferiores.

NOTA

Si selecciona "**Lejos**" en la pantalla táctil el sistema avisa antes. Esto aumenta la seguridad pero también la cantidad de alertas si no se mantiene la distancia de seguridad legal.

Para reducir la activación de las alertas, puede cambiar los ajustes a cualquiera de las otras dos opciones.

⚠ PRECAUCIÓN

Es posible que las alertas de colisión no se muestren, que se muestren demasiado tarde o que parezcan injustificadas.
El conductor debe mantener siempre el control del vehículo y estar preparado para reaccionar en cualquier momento para evitar un accidente.

Asistencia inteligente de frenadas de emergencia (iEBA)

iEBA aumenta la deceleración del vehículo si el conductor no frena lo suficiente para evitar una colisión.
La intervención del iEBA solo se produce si el conductor pisa el pedal del freno.

Sistema de frenos postcolisión (PCBS)

Si se detecta un accidente, el vehículo activa la frenada automática postcolisión. Este sistema pretende reducir el riesgo de que se produzcan otras colisiones en caso de que el conductor no reaccione.
El sistema no está operativo si la funcionalidad del vehículo de activar y ejecutar la frenada automática postcolisión no está disponible, ya

que puede ocurrir en accidentes graves o en otros escenarios de accidentes específicos.
Es posible anular la frenada automática pisando el pedal del freno o el pedal del acelerador.

Condiciones de funcionamiento

El sistema funciona si se cumplen las siguientes condiciones:

- Los airbags o los pretensores pirotécnicos de los cinturones de seguridad se han desplegado a causa de la colisión.
- Los sistemas de frenado y las funciones eléctricas continúan operativos continuamente durante y después de la colisión.
- El conductor no ha pisado el freno o el pedal del acelerador.

Fallo



En el caso de un fallo, uno de estos testigos de alerta se enciende de forma fija en el cuadro de instrumentos, acompañado del testigo de alerta de mantenimiento, la visualización de un mensaje y una señal acústica.

Acuda a un concesionario o taller cualificado para proceder a su revisión.

Frenado de emergencia activo (AEB)

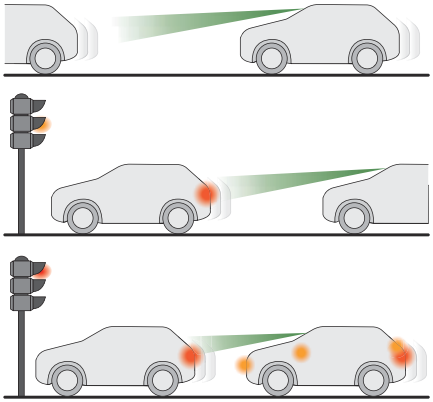

Esta función, también denominada Freno de seguridad activo (ASB), interviene tras la señal acústica si el conductor no acciona el pedal de freno con la suficiente rapidez.
El sistema pretende reducir la velocidad de impacto o evitar la colisión del vehículo en caso de que el conductor no reaccione.

NOTA

A una velocidad inferior a 30 km/h, la frenada automática de emergencia puede ralentizar el vehículo hasta que se detenga por completo.

En cambio, para las versiones equipadas solo con cámara, la velocidad puede reducirse en 25 km/h como máximo.
Para las versiones equipadas con cámara y radar, la velocidad puede reducirse hasta 50 km/h, si ambos sensores pueden detectar el peligro.

Funcionamiento

El sistema funciona cuando se cumplen las siguientes condiciones:

- La velocidad del vehículo no supera los 80 km/h (50 mph) cuando se detecta a un peatón o a un ciclista.
- La velocidad del vehículo no supera los 80 km/h (50 mph) cuando se detecta un vehículo parado.
- La velocidad del vehículo se sitúa entre 10 km/h y 85 km/h (6 mph y 53 mph) (versiones solo con cámara) o 140 km/h (87 mph) (versiones con cámara y radar) cuando se detecta un vehículo en movimiento.



Este testigo de alerta parpadea (durante unos 10 segundos) cuando la función aplica los frenos del vehículo.

Durante el parpadeo, la función no está disponible.
Con caja de cambios automática o selector de marchas, en caso de frenada automática de emergencia, mantenga pisado el pedal del freno incluso después de que el vehículo se detenga por completo para evitar que se mueva involuntariamente.

NOTA

El conductor puede anular la frenada automática de emergencia en cualquier momento girando el volante (maniobra evasiva) o pisando el pedal del acelerador con firmeza.

NOTA

Puede que note que el pedal del freno está duro y que vibra ligeramente mientras la función está operativa.
Si el vehículo se detiene por completo, la frenada automática se mantiene entre 1 y 2 segundos.

Escenarios de giros

Cruzar la carretera en presencia de otro vehículo

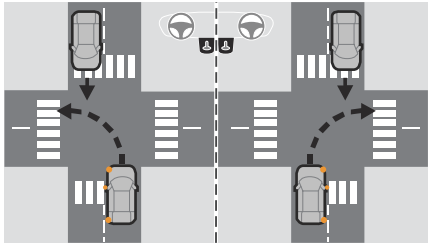

El sistema puede activarse si, mientras el vehículo gira, detecta otro vehículo en el carril contiguo que se aproxima en sentido contrario, cuando:

- Se activa el intermitente correspondiente.
- El vehículo está a punto de cruzarse en la trayectoria de otro vehículo o motociclista que circula en sentido contrario.
- La velocidad del propio vehículo oscila entre los 8 km/h y los 25 km/h.
- Existe el riesgo de colisión con la parte lateral del otro vehículo (o motociclista).

El sistema también tiene en cuenta a los motoristas y puede reaccionar en consecuencia.

Cruce de la carretera por un peatón

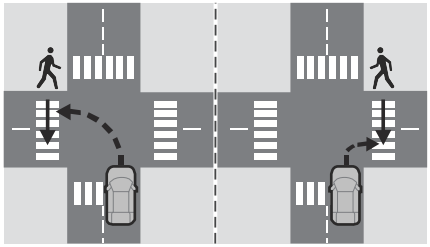

El sistema puede activarse si, mientras el vehículo gira a la izquierda o a la derecha, detecta peatones cruzando, cuando:

- El peatón cruza por delante del vehículo.
- Los sensores pueden detectar al peatón con claridad.
- Los sensores pueden detectar las condiciones del entorno (por ejemplo, luminosidad y contraste en relación con el fondo).
- La velocidad del vehículo oscila entre 8 km/h y 25 km/h.

El sistema también tiene en cuenta a los ciclistas y puede reaccionar en consecuencia.

Activación/Desactivación

Dependiendo de la versión, el sistema se activa automáticamente por defecto cada vez que se arranca el motor, aunque se hubiese desactivado durante el último ciclo de encendido.



El sistema se puede desactivar en el menú ADAS

Dependiendo de la versión, la desactivación solo es posible en situación de parada.



El sistema se puede desactivar en el menú ADAS

Fallo



Estos testigos de alerta se encienden en el cuadro de instrumentos con el mensaje

"**Fallo del sistema de aviso acústico: Necesita reparación**" si el sistema de advertencia acústica está averiado.

El sistema puede estar perturbado o no disponible.
Acuda a un concesionario o taller cualificado para proceder a su revisión.



Este testigo de alerta se enciende en el cuadro de instrumentos con el mensaje "**Sensor de ayuda a la conducción ciego: Limpie el sensor, consulte el Manual del usuario**" si el sensor está cubierto.

Se trata de un comportamiento normal que no requiere la asistencia de un taller cualificado.
En este caso, detenga el vehículo y compruebe si la cámara o el radar de la parte delantera están cubiertos de suciedad, barro, arena, nieve, hielo o cualquier elemento que impida la detección.
El sistema vuelve a estar operativo después de limpiar el campo de detección.



En caso de fallo, este testigo de alerta se enciende en el cuadro de instrumentos, acompañado de la visualización de un mensaje y de una señal acústica.

Acuda a un concesionario o taller cualificado para proceder a su revisión.



Si se encienden estos testigos de alerta después de parar el motor y arrancarlo de nuevo, póngase en contacto con un concesionario o un taller cualificado para proceder a la revisión del sistema.



Estos testigos de alerta se encienden en el cuadro de instrumentos y/o en la pantalla de testigos de alerta de los cinturones de seguridad y el airbag frontal del acompañante, para indicar que el cinturón de seguridad del conductor o del acompañante no está abrochado (según versión).

El sistema de frenada automática permanece desactivado hasta que se abrochan los cinturones de seguridad.

Sistema de asistencia para la estabilidad del vehículo

Control de estabilidad electrónico (ESC)

El programa de control de estabilidad electrónico integra los siguientes sistemas:

- Regulación antideslizamiento de las ruedas (ASR)/Control dinámico de estabilidad (DSC)
- Asistencia a la estabilidad del remolque (TSA)

Regulador antideslizamiento (ASR) / Control dinámico de estabilidad (DSC)

La regulación antideslizamiento (o control de tracción) optimiza la tracción utilizando el frenado del motor y accionando los frenos de las ruedas motrices para evitar que una o varias ruedas patinen. También mejora la estabilidad direccional del vehículo.
Si existe alguna diferencia entre la trayectoria del vehículo y la ruta que desea el conductor, el sistema de control dinámico de estabilidad usa automáticamente el freno motor y los frenos de una o varias ruedas para que el vehículo vuelva a la ruta deseada, dentro de los límites de las leyes de la física.
Estos sistemas se activan automáticamente al arrancar el vehículo.
Estos sistemas se activan en caso de que se presente algún problema con la adherencia o la trayectoria (se confirma mediante el parpadeo del testigo de alerta en el cuadro de instrumentos).



Estos sistemas se activan en caso de que se presente algún problema con la adherencia o la trayectoria (se confirma mediante el parpadeo del testigo de alerta en el cuadro de instrumentos).

Desactivación o reactivación

En condiciones excepcionales (p. ej., desplazamiento del vehículo sobre suelo embarrado, inmovilizado en la nieve o sobre terreno poco estable), puede resultar útil desactivar los sistemas DSC y ASR para que las ruedas puedan moverse libremente y, de ese modo, recuperar la adherencia.
En cuanto las condiciones de adherencia lo permitan, reactive el sistema.



El sistema de antideslizamiento de las ruedas (ASR) se desactiva o reactiva en la aplicación **ADAS** de la pantalla táctil.



La desactivación o reactivación del sistema de antideslizamiento de las ruedas (ASR) se indica mediante el encendido o apagado del testigo en el cuadro de instrumentos junto con la visualización de un mensaje.

El sistema ASR se reactiva automáticamente cada vez que se apaga el contacto o a velocidades superiores a 50 km/h.
La reactivación se realiza manualmente a velocidades inferiores a 50 km/h.

Fallo



En caso de fallo, este testigo de alerta se enciende en el cuadro de instrumentos, acompañado de la visualización de un mensaje y de una señal acústica.

Acuda a un concesionario o taller cualificado para proceder a su revisión.

⚠ ADVERTENCIA

ASR/DSC

Estos sistemas mejoran la seguridad durante la conducción normal, pero no deben incitar al conductor a correr riesgos adicionales ni a circular a una velocidad elevada.

Es en condiciones de adherencia reducida (lluvia, nieve, hielo) cuando aumenta el riesgo de pérdida de adherencia. Por lo tanto, es importante para su seguridad mantener estos sistemas activados en todas las condiciones, y especialmente en condiciones difíciles.
El funcionamiento correcto de estos sistemas depende de que se respeten las recomendaciones del fabricante en lo relativo a las ruedas (neumáticos y llantas), los componentes del sistema de frenos y los componentes electrónicos, así como a los procedimientos de montaje y reparación de los concesionarios autorizados.
Para garantizar la efectividad de estos sistemas en condiciones invernales, se recomienda utilizar neumáticos aptos para nieve o para todas las estaciones. Las cuatro ruedas deben llevar neumáticos homologados para el vehículo.

Todas las especificaciones de los neumáticos se indican en la etiqueta de neumático o marcador. Para obtener más información sobre **Marcas de los neumáticos: designaciones**, consulte la sección correspondiente.

Asistente de estabilidad del remolque (TSA)

En situación de remolcado, este sistema reduce el riesgo de balanceo del vehículo o del remolque.

Funcionamiento

El sistema se activa automáticamente al dar el contacto.
El sistema de control de estabilidad electrónico (ESC) no debe presentar ningún fallo de funcionamiento.
La velocidad del vehículo debe estar comprendida entre 60 km/h y 160 km/h.



Si el sistema detecta que el remolque está serpenteando, aplica los frenos para estabilizar el remolque y reduce la potencia del motor, si es necesario, para reducir la velocidad del vehículo (indicado por el parpadeo de esta luz de advertencia en el tablero de instrumentos y las luces de freno encendidas).

Para obtener más información sobre pesos y cargas remolcadas, consulte el apartado **Datos técnicos del motor y cargas remolcadas** del permiso de circulación de su vehículo.

Para conducir de forma segura con un **dispositivo de remolque**, consulte el apartado correspondiente.

Fallo



Si se detecta un fallo, este testigo de alerta se enciende en el cuadro de instrumentos, acompañado de una señal de audio y de un mensaje.

Para seguir circulando con un remolque enganchado, reduzca la velocidad y conduzca con precaución.
Acuda a un concesionario o taller cualificado para proceder a su revisión.

⚠ ADVERTENCIA

El sistema de control de la estabilidad del remolque proporciona una característica de seguridad adicional en condiciones de conducción normales si se siguen las siguientes recomendaciones para los remolques y la legislación vigente en su país. No debe incitar al conductor a correr riesgos adicionales, como usar un remolque en condiciones de circulación inadecuadas (por ejemplo, carga excesiva, peso excesivo sobre la bola de remolque, neumáticos desgastados o desinflados, sistema de frenos defectuoso, etc.) o conducir a una velocidad excesiva.
En ciertos casos, es posible que el sistema no detecte el balanceo del remolque, sobre todo con remolques ligeros.
En caso de conducción sobre superficies deslizantes o deterioradas, es posible que el sistema no pueda impedir balanceos repentinos del remolque.

Sistema de asistencia con rendimiento de frenada

La asistencia al rendimiento de frenado incluye los siguientes sistemas:

- Sistema de frenos antibloqueo (ABS) y Distribución electrónica de la fuerza de frenado (EBFD)
- Asistencia al frenado de emergencia (EBA).

Sistema antibloqueo de frenos (ABS) / Distribución de la fuerza de frenado (EBFD)

Estos sistemas mejoran la estabilidad y maniobrabilidad del vehículo durante el frenado y permiten un mayor control en curvas, en especial en carreteras con superficies en mal estado o resbaladizas.
El ABS impide el bloqueo de las ruedas en caso de frenado de emergencia.
El EBFD gestiona la presión de frenado global en cada rueda individual.

- **Al realizar un frenado de emergencia, pise el pedal con mucha firmeza y manténgalo pisado.**

ⓘ NOTA

El funcionamiento normal del sistema ABS puede manifestarse mediante ligeras vibraciones del pedal del freno.



El encendido fijo de este testigo de alerta indica un fallo de funcionamiento del sistema ABS.

El vehículo conserva un frenada convencional. Circule con precaución a velocidad moderada. Acuda a un concesionario o taller cualificado para proceder a su revisión.



Si este testigo de alerta se enciende junto con los de STOP y ABS, acompañado de un mensaje y una señal acústica, indica un fallo de EBFD.

Debe detener el vehículo.

Detenga el vehículo en cuanto las condiciones de seguridad lo permitan y quite el contacto. Póngase en contacto con un concesionario o taller cualificado.

⚠ ADVERTENCIA

En caso de cambiar las ruedas (neumáticos y llantas), asegúrese de que estén autorizadas para su vehículo.

Asistencia a la frenada de emergencia (EBA)

Este sistema reduce la distancia de frenada de emergencia al optimizar la presión de frenada. Se activa en función de la velocidad de accionamiento del pedal del freno. Se reduce así la resistencia del pedal y se aumenta la eficacia de la frenada.

Sistema de asistencia de mejora a la visibilidad

Vigilancia de ángulos muertos (BSM)

NOTA

Para más información, consulte el capítulo **Información general** sobre **los sistemas avanzados de asistencia a la conducción (ADAS)**.

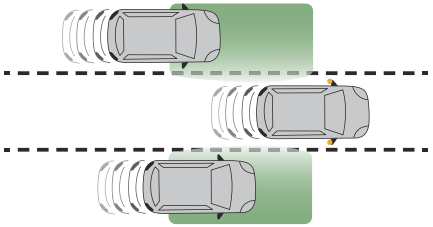

Este sistema advierte al conductor de la aproximación rápida de vehículos por la parte trasera en los carriles contiguos (hasta 75 m aproximadamente) y de la presencia de otro vehículo en los ángulos muertos del vehículo, a través de los radares de ángulos montados en el parachoques trasero.

NOTA

Este sistema tiene en cuenta vehículos como turismos, camiones y motocicletas mediante la supervisión de los ángulos muertos o las zonas que están fuera del campo de visión del conductor.

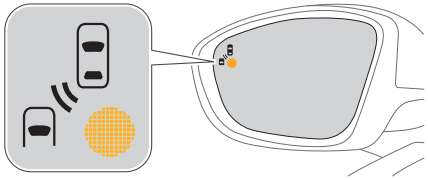

Se enciende un testigo en el retrovisor de la puerta del lado correspondiente:

- **Fijo**, inmediatamente cuando otro vehículo se encuentra en el ángulo muerto o cuando se aproxima por un carril contiguo.
- **Parpadeante**, después de 1 segundo aproximadamente cuando se usa el intermitente.

Activación/Desactivación

Al arrancar el vehículo, el testigo de alerta se enciende en cada retrovisor para indicar que el sistema está activado, cuando está disponible.

NOTA

El sistema se desactiva automáticamente en caso de remolcado con un dispositivo de remolque autorizado por el fabricante.

Condiciones de funcionamiento

- Todos los vehículos circulan en el mismo sentido y en carriles contiguos.
- Al adelantar a un vehículo, la diferencia de velocidad es inferior a 15 km/h (9 mph).
- El tráfico fluye con normalidad.
- Durante una maniobra de adelantamiento prolongada, el vehículo adelantado permanece oculto en la zona de ángulo muerto.

Límites de funcionamiento

No se activará ninguna alerta en las siguientes condiciones:

- Presencia de elementos estáticos (p. ej., vehículos estacionados, quitamiedos, postes de luz y señales).
- Vehículos que circulan en sentido contrario.
- Si el parachoques trasero está dañado.

ADVERTENCIA

Es posible que las advertencias no se den, se den demasiado tarde o parezcan injustificadas.
Este sistema no sustituye la necesidad de vigilancia por parte del conductor. Mira siempre por los retrovisores y por encima del hombro antes de cambiar de carril para evitar un accidente.
Si va a pintar el parachoques trasero, póngase en contacto con un concesionario o un taller cualificado; determinados tipos de pintura podrían interferir en el funcionamiento de los radares.

Fallo



En caso de fallo, este testigo de alerta se enciende en el cuadro de instrumentos, acompañado de la visualización de un mensaje.

Acuda a un concesionario o taller cualificado para proceder a su revisión.

NOTA

Algunas condiciones meteorológicas pueden alterar temporalmente al funcionamiento del sistema (por ejemplo, lluvia intensa, granizo o cambios extremos de temperatura).
En particular, circular por una carretera mojada o pasar de una zona seca a una zona mojada puede activar falsas alertas (por ejemplo, una nube de gotas de agua en el ángulo muerto puede ser interpretada como un vehículo).
En condiciones adversas o invernales, asegúrese de que los radares no estén cubiertos de barro, hielo o nieve.
No tape con adhesivos u otros objetos la zona de alerta situada en los retrovisores exteriores, ni las zonas de detección situadas en el parachoques trasero, ya que ello podría impedir el buen funcionamiento del sistema.

Sistema de asistencia de carril

Alerta de cambio involuntario de carril (LDW)

NOTA

Para más información, consulte el capítulo **Información general** sobre **los sistemas avanzados de asistencia a la conducción (ADAS)**.

El LANE DEPARTURE WARNING (Sistema de ayuda al mantenimiento en el carril) ayuda al conductor a evitar salidas involuntarias del carril. La cámara frontal observa los bordes de la carretera, así como las marcas de los carriles entre los que circula el vehículo. Si el vehículo cruza un borde de la calzada o una marca de carril, el sistema avisa al conductor.
El sistema no asume el abandono involuntario del carril cuando se accionan los intermitentes y durante unos segundos después de apagarlos.
No se emitirá ninguna advertencia cuando la conducción sea dinámica, es decir, cuando se pise el pedal del freno o del acelerador o se maneje la dirección bruscamente.



Cuando el sistema reconoce una salida involuntaria del carril, el indicador de control parpadea rápidamente en amarillo.

Condiciones de funcionamiento

Para que el sistema funcione correctamente, deben cumplirse las siguientes condiciones previas:

- la velocidad del vehículo debe estar comprendida entre 65 km/h y 180 km/h (de 40 mph a 112 mph)
- los intermitentes no están activados
- sin conducción dinámica, es decir, presión sobre el pedal del freno o del acelerador.
- el sistema puede detectar claramente los límites de los carriles
- el vehículo no se conduce en una curva cerrada
- no hay ningún fallo del sistema que impida las correcciones

Desactive el sistema cuando se remolca el vehículo.

ADVERTENCIA

Este sistema es una ayuda a la conducción que no puede, en ningún caso, sustituir la atención del conductor.

ADVERTENCIA

El sistema ayuda al conductor, solamente, si existe un riesgo de que el vehículo se desvíe del carril por el que se conduce.No gestiona la distancia de seguridad, la velocidad del vehículo o el frenado.
El conductor debe sujetar el volante con las dos manos para poder mantener el con-

trol cuando las condiciones ya no permitan la intervención del sistema (por ejemplo, cuando deje de haber una línea divisoria central en la calzada).

Activación/desactivación

⚠ ADVERTENCIA

Debido a requisitos legales, el sistema solo puede desactivarse en la personalización del vehículo hasta la próxima vez que se vuelva a activar el encendido. El sistema se activa automáticamente por defecto cada vez que el motor eléctrico está listo o se arranca el motor.

El conductor debe desactivar el sistema con el vehículo remolcado. De forma predeterminada, cada vez que se arranca el motor, el sistema se activa automáticamente.



El sistema puede activarse en la personalización del vehículo en la pantalla de infoentretenimiento.



La desactivación se confirma mediante la iluminación de este testigo.

Limitaciones del sistema

El rendimiento del sistema puede verse afectado por:

- cámara cubierta por nieve, hielo, aguanieve, barro, suciedad o afectada por daños en el parabrisas u objetos extraños, por ejemplo, pegatinas.
- vehículos cercanos por delante
- carreteras con arcenes
- carreteras sinuosas o accidentadas
- malas condiciones de iluminación
- cambios bruscos de iluminación
- una luz deslumbrante, por ejemplo, causada por el sol o por iluminación artificial, incide directamente en el objetivo de la cámara
- condiciones ambientales adversas, por ejemplo, lluvia intensa, niebla o nieve
- modificaciones del vehículo, por ejemplo, neumáticos
- carreteras con marcas de carril insuficientes

ⓘ NOTA

El rendimiento del sistema puede verse afectado por curvas cerradas y zonas en obras.

Fallo



En caso de fallo, estos testigos de control se encienden en el cuadro de instrumentos, acompañados de la visualización de un mensaje y de una señal acústica.

Acuda a un concesionario o taller cualificado para proceder a su revisión.



Si un sensor resulta cubierto, se visualiza un mensaje para indicar que los sensores tienen que limpiarse. Si se produce un fallo grave, se enciende acompañado de un mensaje en la pantalla y un sonido de advertencia.
Recurra a la ayuda de un taller.



Este testigo de alerta se enciende en el cuadro de instrumentos con el mensaje **"Sensor de ayuda a la conducción ciego: Limpie el sensor, consulte el Manual del usuario"** si el sensor está cubierto.

Se trata de un comportamiento normal que no requiere la asistencia de un taller cualificado. En este caso, detenga el vehículo y compruebe si la cámara frontal está cubierta por suciedad, barro, arena, nieve, hielo o cualquier elemento que impida la detección.
El sistema vuelve a estar operativo después de limpiar el campo de detección.

Indisponibilidad tras la reconexión de la batería

El aviso de cambio involuntario de carril puede no estar disponible o estar inactivo temporalmente, cuando se vuelve a conectar la alimentación eléctrica del vehículo.

Asistencia de mantenimiento de carril (LKA)

NOTA

Para más información, consulte el capítulo **Información general** sobre **los sistemas avanzados de asistencia a la conducción (ADAS)**.

ADVERTENCIA

El sistema informará al conductor con un mensaje y un timbre si hay una corrección en curso durante más de 10s. Si el conductor sigue siendo incapaz de mantener el vehículo en el carril, la corrección se interrumpe al cabo de poco tiempo.

El sistema corrige la trayectoria del vehículo avisando al conductor en cuanto detecta un riesgo de cambio involuntario de carril o de invasión del arcén, pavimentado o no (según versión).
Para ello, el sistema usa una cámara situada en la parte superior del parabrisas, que identifica las líneas de delimitación de carril y el borde de la carretera (según versión).

Este sistema es especialmente útil en autopistas, autovías y carreteras principales.

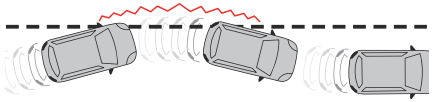

Condiciones de funcionamiento

- Velocidad del vehículo entre 65 km/h y 180 km/h.
- Carretera marcada con una línea divisoria central.
- Volante sujetado con ambas manos.
- Intermitentes apagados tras la activación del sistema.
- Sistema ESC activado y en funcionamiento.

ADVERTENCIA

El sistema ayuda al conductor, solamente, si existe un riesgo de que el vehículo se desvíe del carril por el que se conduce.No gestiona la distancia de seguridad, la velocidad del vehículo o el frenado.
El conductor debe sujetar el volante con las dos manos para poder mantener el control cuando las condiciones ya no permitan la intervención del sistema (por ejemplo, cuando deje de haber una línea divisoria central en la calzada).

Funcionamiento

En cuanto el sistema identifica un riesgo de franqueo involuntario de alguna de las líneas de delimitación de carril detectadas (p. ej., arcén no pavimentado), corrige la trayectoria según sea necesario para que el vehículo vuelva a su carril original.
El conductor percibirá un movimiento de giro del volante.



Este testigo de alerta parpadea durante la corrección de la trayectoria.

NOTA

El conductor puede impedir la corrección sujetando el volante con firmeza (p. ej., durante una maniobra de emergencia). La corrección de la trayectoria se interrumpe inmediatamente si se activan los intermitentes.

Mientras los intermitentes estén activados y durante unos segundos después de que se desactiven, el sistema considera que toda variación en la trayectoria es intencionada y no activa ninguna corrección durante este periodo.
Dependiendo de la versión, solo se activa el sistema de advertencia de cambio de carril cuando el sistema presenta un fallo, se utiliza una rueda de repuesto, el control electrónico de estabilidad no está activado o se engancha un remolque, por ejemplo.

NOTA

El rendimiento del sistema puede verse afectado por curvas cerradas y zonas en obras.

Sin manos

El sistema interviene al detectar la conducción sin intervención durante una corrección dentro de un intervalo de 180 segundos:



Intervención 1: parpadea hasta el término de la intervención.

Intervención 2: parpadea y se emite un aviso acústico hasta el término de la intervención, pero al menos durante un segundo.

Otras intervenciones: parpadeo continuo y el timbre de advertencia suena 10 segundos más que el anterior.

Una alerta de cambio involuntario de carril en el cuadro avisa cuando el sistema no puede mantener el vehículo dentro del carril y se precisa la actuación inmediata del conductor.

Límites de funcionamiento

El sistema pasa automáticamente al modo en espera en los siguientes casos:

- ESC desactivado o en curso de regulación.
- Conexión eléctrica con el remolque.
- Detección de la utilización de una rueda de repuesto "temporal" (la detección no es inmediata, se recomienda desactivar la función).
- Se ha detectado un estilo de conducción dinámico, presión en el freno o en el pedal del acelerador.
- Circular sobre líneas de carril.
- Franqueo de la línea interior en una curva.
- Circulación en una curva cerrada.
- Detección de inactividad del conductor durante una corrección.
- Detección de carril estrecho.

ADVERTENCIA

El funcionamiento del sistema puede verse perturbado o inhibido en las siguientes situaciones:

- Ayuda al posicionamiento en el carril activada.
- Mala visibilidad (por ejemplo, iluminación insuficiente de la calzada, lluvia intensa, niebla espesa, nevada).
- Deslumbramiento (por ejemplo, faros de un vehículo que circula en sentido contrario, sol bajo, reflejo de la calzada mojada, salida de un túnel, alternancia de sombras y luces).
- zona del parabrisas situada delante de la cámara (por ejemplo, sucia, con barro, con escarcha, con nieve, dañada o cubierta con algún adhesivo).
- Ausencia de líneas de delimitación de carril, o bien marcas desgastadas, ocultas (por ejemplo, nieve, barro u hojarasca) o múltiples (zonas de obras).
- Poca distancia con el vehículo precedente (las líneas de delimitación de carril no se detectan).
- Carreteras estrechas o sinuosas.

Riesgo de funcionamiento no deseado

El sistema se debe desactivar en las siguientes situaciones:

- Cuando se cambia una rueda o se trabaja cerca de una rueda.
- Con un remolque o con un portabicicletas fijado a un dispositivo de enganche de remolque, en particular con un remolque inestable o no homologado.
- Con calzada en mal estado, inestable o con muy poca adherencia (riesgo de aquaplaning, nieve o hielo).
- Malas condiciones climatológicas.
- Conducción en circuitos de carreras.
- Cuando se ruede sobre rodillos.
- Cuando se remolca el vehículo.

Activación/Desactivación

ADVERTENCIA

Debido a requisitos legales, el sistema solo puede desactivarse en la personalización del vehículo hasta la próxima vez que se vuelva a activar el encendido. El sistema se activa automáticamente por defecto cada vez que el motor eléctrico está listo o se arranca el motor.

De forma predeterminada, cada vez que se arranca el motor, el sistema se activa automáticamente.

Se configura en la aplicación **ADAS** de la pantalla táctil o accediendo directamente a los **accesos directos de las ayudas a la conducción**.

El estado del sistema permanece programado en la memoria al apagar el encendido.

La desactivación se confirma mediante el encendido de este testigo en el cuadro de instrumentos.

Fallo

En caso de fallo, estos testigos de control se encienden en el cuadro de instrumentos, acompañados de la visualización de un mensaje y de una señal acústica.
Al detectarse un fallo en el módulo de sonido, aparece el testigo de alerta en el cuadro de instrumentos junto con un mensaje en la pantalla.
No se emitirá ningún aviso acústico, tampoco para el sistema de ayuda a la conducción.

Acuda a un concesionario o taller cualificado para proceder a su revisión.

Indisponibilidad tras la reconexión de la batería

El asistente de mantenimiento de carril puede no estar disponible o estar inactivo temporalmente cuando se vuelve a conectar la alimentación eléctrica del vehículo.

Indisponibilidad debido a la selección de un modo de conducción específico

Dependiendo de la versión, el LKA puede desactivarse al seleccionar algunos modos de conducción.

Asistente de posicionamiento en carril (LPA)

NOTA

Para más información, consulte el capítulo **Información general** sobre **los sistemas avanzados de asistencia a la conducción (ADAS)**.

ADVERTENCIA

El sistema ayuda al conductor actuando sobre la dirección, la aceleración y la frenada dentro de los límites y las capacidades físicas del vehículo. Es posible que algunos elementos o vehículos en las proximidades sean difíciles de ver, o que la cámara o el radar no los detecten bien, lo que puede dar lugar a cambios de dirección inesperados, una falta de corrección de la dirección y/o un ajuste inapropiado de la aceleración o la frenada.

La ayuda al posicionamiento en el carril es una mejora del sistema de asistencia de mantenimiento de carril.
El sistema activado observa las marcas del carril mediante la cámara situada en la parte superior del parabrisas. Conduce el vehículo al interior del carril detectado. El conductor percibirá un movimiento de giro del volante.

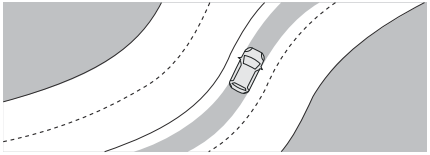

Por tanto, se mantiene la posición actual del vehículo en el carril.
Esta posición no es necesariamente el centro del carril.
En caso de que el vehículo circule por el borde exterior del carril, el sistema corrige la trayectoria suavemente hacia el centro del carril por el que circula actualmente al superar una velocidad determinada.
De nuevo, el conductor percibirá un movimiento de giro del volante.

El color de los símbolos depende del estado de funcionamiento del sistema:



(gris)
No se cumplen una o varias condiciones de funcionamiento; sistema interrumpido.



(verde)
Se cumplen todas las condiciones de funcionamiento; el sistema está activo.



(naranja)
Fallo del sistema.

Cuando el sistema conduce el vehículo,  se enciende en verde en el cuadro. Sin embargo, el conductor puede tomar el control del vehículo en cualquier momento.
Por lo tanto, el conductor debe aplicar algo de fuerza adicional fuerza al girar el volante.
Si el sistema detecta que el conductor no está sujetando el volante con la firmeza suficiente, activa una serie de alertas graduales.
Si la interrupción dura demasiado, el sistema se desactivará.
El conductor debe volver a activar el sistema.
La ayuda al posicionamiento en el carril solo funciona en combinación con el regulador de velocidad adaptativo.

Activación/Desactivación

- Pulse  hasta seleccionar el modo Drive Assist para la conducción.

La pantalla de Drive Assist se muestra en el cuadro.

- Vuelva a pulsar  hasta seleccionar el modo de desconexión de la asistencia.

Regulación

El conductor debe sujetar correctamente el volante.

Cuando está activada la regulación, los símbolos se muestran en verde: con pequeños accionamientos de la dirección, el sistema guía el vehículo y lo mantiene dentro del carril en la posición elegida por el conductor.
Esta posición no es necesariamente el centro del carril.
El conductor percibe los movimientos del volante.
En cualquier momento, el conductor puede modificar la posición del vehículo interviniendo en el volante y manteniendo la posición hasta que el sistema la haya tenido en cuenta. Si la posición elegida está demasiado descentrada, puede producirse una maniobra automática de recentrado. El sistema se ajusta a la nueva posición definida.

Interrupción/Suspensión del sistema

NOTA

Cuando se utiliza el cambio de carril semiautomático, al poner los intermitentes se inicia una maniobra de cambio de carril semiautomático.

El asistente de mantenimiento de carril avanzado se puede pausar o suspender en las siguientes situaciones:

- El control electrónico de estabilidad está en funcionamiento o se ha desactivado.
- El sistema no detecta al menos una de las marcas de carril durante varios segundos. El sistema se volverá a activar cuando se vuelvan a cumplir las condiciones de funcionamiento.
- El conductor activa los intermitentes y gira el volante.
- Conducción fuera de los límites del carril.
- El volante se mantiene demasiado tenso o se mueve de manera demasiado dinámica.
- Se pisa el pedal del freno o el pedal del acelerador.
- El control de velocidad adaptativo se pone en pausa.
- La carretera es demasiado estrecha o ancha.
- La aceleración lateral en curvas es demasiado elevada

NOTA

El estado del sistema se guarda al quitar el contacto.

Interrupción automática

La interrupción del sistema se indica mediante una señal acústica específica.

- Activación del sistema ESC.

- Detección insuficiente del carril. En ese caso, la función de ayuda para mantenimiento en el carril puede tomar el relevo. El sistema se reactivará a sí mismo cuando se cumplan de nuevo las condiciones de funcionamiento.

Situaciones de conducción y alertas relacionadas

En las tablas siguientes se describen las pantallas asociadas con las principales situaciones de conducción. El orden real de visualización de estas alertas puede variar.

Mandos en el volante	Símbolos	Comentarios
ASSIST o	 (gris)/(gris)	Control de crucero en pausa. Drive Assist Plus desconectado.
ASSIST o OK	 (verde)/(verde)	Control de crucero activado. Drive Assist Plus desconectado.
ASSIST	 (verde)/(verde)	Drive Assist Plus activado. El asistente de posicionamiento en carril funciona con normalidad (presencia de corrección del volante).
	 (gris) /(gris)	Drive Assist Plus pausado por el conductor.
ASSIST o OK	 (verde)/(gris)	Drive Assist Plus en espera. No se han cumplido todas las condiciones de funcionamiento del sistema de asistencia al posicionamiento en el carril.

Mandos en el volante	Símbolos	Comentarios
ASSIST o	90 95 (gris)/(gris)	Drive Assist Plus suspendido. Se han desactivado el control de crucero y el asistente de mantenimiento de carril.

Mensajes	Situaciones de conducción
"Mantenga las manos en el volante" (enmarcado en azul)	Conducción prolongada sin sujetar el volante, sujetándolo de forma inadecuada o sin aplicar fuerza.
"Sujete el volante" (con marco naranja)	Pérdida real o inminente de la función de asistencia al mantenimiento de carril.
"Sujete el volante" (con marco rojo)	Pérdida simultánea del control de crucero y del asistente de mantenimiento de carril.

Límites de funcionamiento

El rendimiento del sistema puede verse afectado por:

- cámara cubierta por nieve, hielo, aguanieve, barro, suciedad o afectada por daños en el parabrisas u objetos extraños, por ejemplo, pegatinas.
- vehículos cercanos por delante
- carreteras con arcenes
- carreteras sinuosas o accidentadas
- malas condiciones de iluminación
- cambios bruscos de iluminación
- una luz deslumbrante, por ejemplo, causada por el sol o por iluminación artificial, incide directamente en el objetivo de la cámara
- condiciones ambientales adversas, por ejemplo, lluvia intensa, niebla o nieve
- modificaciones del vehículo, por ejemplo, neumáticos
- carreteras con marcas de carril insuficientes

Puede aparecer un mensaje de advertencia cuando el vehículo circula por un carril recto largo sobre una superficie lisa, incluso aunque el conductor esté sujetando el volante correctamente.
Si el sistema no funciona correctamente debido a marcas de alquitrán, sombras, grietas de la carretera, marcas de carril temporales o de construcción u otras imperfecciones de la carretera, desactive el sistema.

⚠ ADVERTENCIA

Mantenga siempre la atención en la carretera y la posición del vehículo correcta dentro del carril, de lo contrario podría sufrir daños, lesiones o incluso la muerte. El sistema podría no mantendrá el vehículo en el carril ni proporcionará una alerta, aunque se haya detectado una marca de carril. La dirección del sistema puede no ser suficiente para evitar una salida de carril. Es posible que el sistema no detecte la conducción sin manos debido a influencias externas (estado y superficie de la carretera, condiciones meteorológicas, etc.). El conductor tiene toda la responsabilidad de controlar el vehículo y debe mantener siem-

pre las manos en el volante durante la marcha. Utilizar el sistema en carreteras resbaladizas podría provocar la pérdida de control del vehículo y un accidente. Apague el sistema

Fallo



En caso de fallo, se enciende el testigo de servicio y aparece este símbolo (naranja) en el cuadro de instrumentos, acompañado de la visualización de un mensaje y una señal acústica.

Acuda a un concesionario o taller cualificado para proceder a su revisión.

Sistema de asistencia a las operaciones de aparcamiento y marcha atrás

Visión envolvente

NOTA

Para más información, consulte el capítulo **Información general** sobre **los sistemas avanzados de asistencia a la conducción (ADAS)**.

Este sistema permite ver el entorno próximo del vehículo en la pantalla táctil a través de las cámaras montadas en la parte delantera y trasera del vehículo.

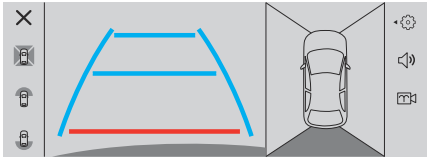

La pantalla está dividida en 4 partes, con dos menús laterales, una vista contextual y otra desde arriba del vehículo dentro de su entorno próximo.
La ayuda al estacionamiento completa la información de la vista desde arriba del vehículo.
Según el ángulo visual elegido en el menú lateral izquierdo, el sistema ofrece ayuda visual específica en condiciones de conducción particulares, como entrar en una intersección ciega o hacer maniobras en zonas con visibilidad reducida.
Hay diferentes vistas contextuales disponibles para la parte delantera o trasera:

- Vista ampliada automática.
- Vista estándar.
- Vista panorámica.

Según contexto, el sistema elige la mejor vista para mostrar (estándar o ampliada automática).
El tipo de vista se puede cambiar en cualquier momento durante la maniobra.
El estado del sistema no se guarda al quitar el contacto.

Principio de funcionamiento

Vista reconstruida

Las cámaras se activan y se muestra una reconstrucción de una vista desde arriba del vehículo dentro de su entorno próximo en la pantalla táctil.

Vista dinámica

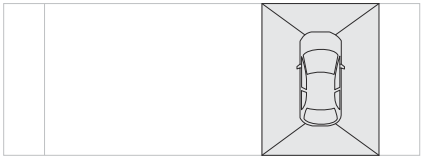

Las vistas delantera, trasera y lateral aparecen automáticamente en la vista desde arriba del vehículo.
También es posible mostrar cualquier vista en directo seleccionando la zona correspondiente.
La vista delantera se puede seleccionar circulando hacia delante a una velocidad máxima de 16 km/h.

NOTA

La instalación de la pantalla para frío intenso puede alterar la imagen transmitida por la cámara delantera.

NOTA

Hay otro surtidor montado encima de la matrícula para limpiar la cámara de visión trasera (según versión).

Ajustes

En el menú lateral:

Esta ventana permite ajustar el volumen de la señal de audio.

Este botón permite silenciar/activar la señal de audio.

Este botón permite activar el lavado de la cámara (dependiendo del equipo).

Activación/Desactivación

Automática

A través de la cámara trasera, con el motor en marcha y el vehículo parado, se muestra la vista trasera automáticamente si la marcha atrás está engranada.
A través de la cámara delantera, con el motor en marcha y una velocidad inferior a 16 km/h, se muestra la vista trasera automáticamente si está engranada alguna marcha hacia delante.

Manual

En la aplicación de la pantalla táctil **ADAS**, seleccione **Funciones>Cámara panorámica**

El sistema está desactivado:

- Automáticamente para la parte trasera, al desengranar la marcha atrás.
- automáticamente para la parte delantera, aproximadamente a 16 km/h.
- Al pulsar el aspa roja en la esquina superior izquierda de la pantalla táctil.

Vista ampliada automática

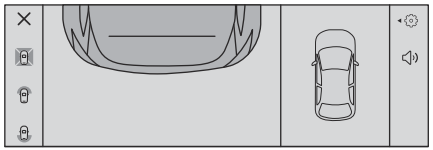

La cámara delantera o trasera graba el entorno durante la maniobra para crear una vista delantera o trasera desde arriba del vehículo dentro de su entorno próximo, lo que permite realizar maniobras con el vehículo teniendo en cuenta los obstáculos cercanos.
A través de los sensores montados en el parachoques delantero o trasero, se muestra la vista ampliada automática cuando un obstáculo se aproxima a la línea roja (menos de 30 cm) durante la maniobra.
Esta vista solo está disponible automáticamente.

Según versión, se puede activar o desactivar en la aplicación **ADAS** de la pantalla táctil.

NOTA

Puede parecer que los obstáculos están más lejos de lo que están en realidad.
Durante la maniobra, es importante controlar los lados del vehículo a través de los retrovisores.
La ayuda al estacionamiento también proporciona información adicional sobre el área que envuelve al vehículo.

Vista estándar

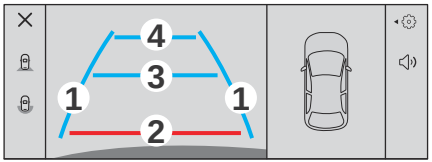

Según contexto, en la pantalla se muestra la zona que hay detrás o delante del vehículo.

Las líneas azules (en la parte trasera) o las líneas naranjas (en la parte delantera) (**1**) representan la anchura del vehículo, con los retrovisores desplegados; se orientan en función de la posición del volante.

La línea roja (**2**) representa una distancia de 30 cm desde el parachoques trasero o delantero; las dos líneas azules (en la parte trasera) y las líneas naranjas (en la parte delantera) (**3**) y (**4**) representan 1 y 2 m respectivamente.

Esta vista se muestra automáticamente o mediante su selección en el menú lateral izquierdo.

Vista panorámica

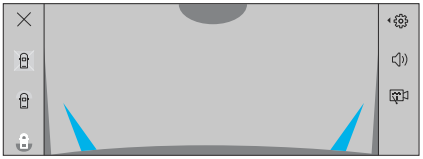

La vista panorámica trasera o delantera permite dejar una plaza de estacionamiento anticipando la aproximación de vehículos, peatones o ciclistas.
No se recomienda utilizar esta vista para realizar una maniobra completa.
Esta vista solo está disponible si se selecciona en el menú lateral izquierdo.

Vistas laterales

La vista lateral izquierda o derecha permite ver el entorno a cada lado del vehículo (p. ej., calzada, muros bajos u otros vehículos estacionados al lado).

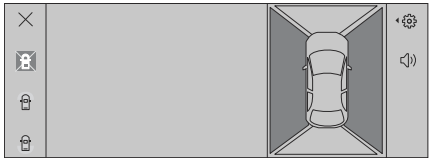

- Seleccione la vista pertinente en la vista desde arriba del vehículo.

El área seleccionada se vuelve amarilla y la vista lateral aparece en el centro de la pantalla.
No se recomienda utilizar esta vista para realizar una maniobra completa.

Alerta de tráfico cruzado trasero

NOTA

Para más información, consulte el capítulo **Información general** sobre **los sistemas avanzados de asistencia a la conducción (ADAS)**.

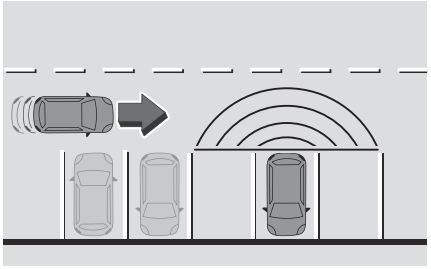

Al engranar la marcha atrás con el motor en marcha o bien al circular marcha atrás a una velocidad máxima de 10 km/h (6 mph), este sistema advierte de la proximidad de obstáculos (por ejemplo, peatones, ciclistas, vehículos, camiones y motocicletas) en los ángulos muertos traseros del vehículo, a través de los radares instalados en el parachoques.

El sistema detecta obstáculos que se desplazan a más de 3 km/h a una distancia máxima de 40 m.
El sistema funciona como complemento a la ayuda de estacionamiento, la cámara de visión trasera o las funciones de vista envolvente (según versión).

ADVERTENCIA

El conductor debe supervisar su entorno cercano antes y durante toda la maniobra. Cuando conduzca marcha atrás, hágalo despacio y con precaución en caso de visibilidad reducida o nula.

Principio de funcionamiento

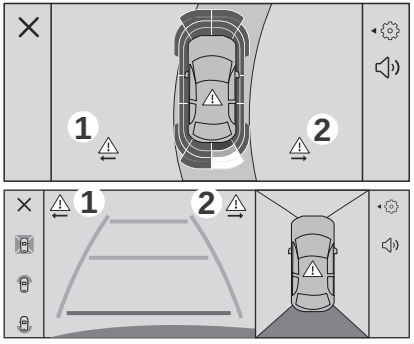

Cuando se detecta la proximidad de un obstáculo, el símbolo **1** o **2** parpadea en la pantalla táctil, en la vista de la ayuda al estacionamiento o en las distintas vistas de la cámara de

visión trasera o funciones de vista envolvente (según versión).
El símbolo va acompañado de una señal acústica cuando el vehículo va marcha atrás.



Se ha detectado la proximidad de un obstáculo en el ángulo muerto trasero del lado derecho o izquierdo del vehículo o de ambos.

En caso de que estas funciones de indicación visual o la pantalla táctil presenten alguna anomalía, o bien si el conductor desactiva las vistas de estas funciones en la pantalla táctil, la señal acústica se encargará de advertir de la detección de la proximidad de un obstáculo cuando el vehículo circula marcha atrás.

Activación/Desactivación



Se configura en la aplicación **ADAS** de la pantalla táctil.

El estado del sistema se guarda al quitar el contacto.

Límites de funcionamiento

El sistema puede no funcionar en los siguientes casos:

- Con el enganche de un remolque.
- Con un portabicicletas fijado a un dispositivo de remolque.
- Con cambios extremos de temperatura.
- Parachoques trasero dañado.
- Acumulación o proyección de elementos externos (p. ej., barro, escarcha o nieve) o colocación de pegatinas.

⚠ ADVERTENCIA

Es posible que no se muestre ninguna alerta, que se muestre demasiado tarde o que parezca injustificada.
Por consiguiente, mantenga siempre el control del vehículo y esté alerta para reaccionar en cualquier momento para evitar un accidente.

⚠ ADVERTENCIA

Si desea pintar el parachoques trasero, póngase en contacto con un concesionario o taller cualificado, ya que determinados tipos de pinturas pueden interferir en el funcionamiento de los radares.

Fallo

En caso de que se produzca un fallo al meter la marcha atrás, durante la marcha atrás o cuando el conductor intente activar el sistema, aparecerá un mensaje en el cuadro de instrumentos, acompañado de una señal acústica. Acuda a un concesionario o taller cualificado para proceder a su revisión.

Este mensaje aparece en el cuadro de instrumentos "**Sensor de asistencia al estacionamiento cegado: Limpie el sensor, consulte el Manual del usuario**" si el sensor está cubierto.

Se trata de un comportamiento normal que no requiere la asistencia de un taller cualificado. En este caso, detenga el vehículo y verifique si los radares de esquina, la cámara de marcha atrás y/o los sensores traseros de aparcamiento están cubiertos por suciedad, barro, arena, nieve, hielo o cualquier otro elemento que impida la detección.
El sistema vuelve a estar operativo después de limpiar el campo de detección.

Sensores de estacionamiento

ⓘ NOTA

Para más información, consulte el capítulo **Información general** sobre **los sistemas avanzados de asistencia a la conducción (ADAS)**.

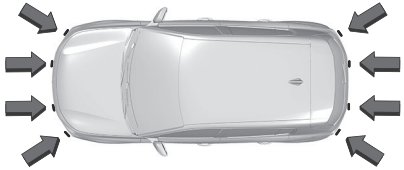

Este sistema detecta e indica la proximidad de obstáculos (p. ej., peatones, vehículos, árboles o barreras) gracias a los sensores situados en el parachoques.

Sensores de estacionamiento traseros

El funcionamiento del sistema está disponible cuando se ha engranado la marcha atrás.
Se indica mediante una señal acústica de confirmación y una indicación en la pantalla.

NOTA

Si se detecta un obstáculo en cuanto se engrana la marcha atrás, se emite directamente una señal acústica de detección en lugar de la señal acústica de confirmación.

Si no se emite ninguna señal acústica, no se muestra la indicación en pantalla o aparece un mensaje de advertencia, el sistema tiene un fallo.

Ayuda acústica

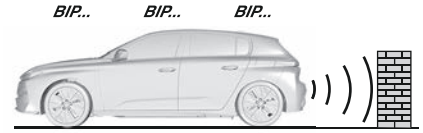

Según versión, en el ejemplo que se muestra, la ayuda acústica solo avisa de los obstáculos que se encuentran dentro de la zona sombreada.
El sistema indica la presencia de obstáculos tanto en la zona de detección de los sensores como en la trayectoria del vehículo, que está definida por la dirección del volante.

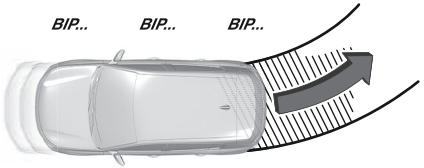

La información de proximidad se indica mediante una señal acústica discontinua cuya frecuencia aumenta a medida que el vehículo se acerca al obstáculo.
Cuando la distancia entre el vehículo y el obstáculo es inferior a unos treinta centímetros, la señal acústica se vuelve continua.
El sonido emitido por el altavoz (derecho o izquierdo) permite localizar en qué lado está el obstáculo.
La señal acústica se suspende automáticamente cuando el vehículo está detenido durante unos segundos.
La señal acústica se restablece automáticamente cuando el vehículo se pone de nuevo en movimiento o si el obstáculo se acerca al vehículo.

Ajuste de la señal acústica de detección



Al pulsar este botón, se abre la ventana para ajustar el volumen de la señal acústica.



Pulsando este botón se silencia/desactiva la señal acústica.

Ayuda gráfica

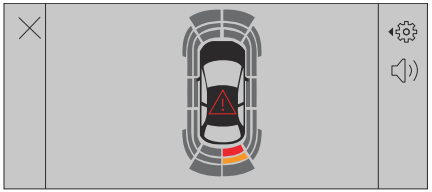

Complementa la señal acústica mostrando unas líneas cuya ubicación representa la distancia entre el obstáculo y el vehículo (blanca: obstáculos más distantes, naranja: obstáculos cercanos, roja: obstáculos muy cercanos).

A medida que el vehículo se aproxima al obstáculo, el símbolo de **"Peligro"** aparece en la pantalla.

Cerrar la ventana de visualización del sistema



Pulsando este botón se cierra la ventana de visualización del sistema.



Esta luz de advertencia parpadea durante la detección de obstáculos en el panel de instrumentos.

NOTA

Silenciando la ayuda sonora / Cerrando la ayuda gráfica

Si la señal de detección sonora se silencia o la ventana de visualización del sistema es cerrada por el conductor al detectar un obstáculo, solamente el testigo de alerta va a seguir parpadeando en el cuadro de instrumentos.

Sensores de ayuda al estacionamiento delantero

Como complemento a los sensores traseros de estacionamiento, los sensores delanteros de estacionamiento se activan al detectar un obstáculo en la parte delantera del vehículo, si va a una velocidad inferior a 10 km/h (6 mph).
El funcionamiento del sensor delantero de estacionamiento se suspende, si se detiene el vehículo durante más de tres segundos cuando se conduce hacia delante, si ya no se detecta ningún objeto o si la velocidad supera los 10 km/h (6 mph).

NOTA

El sonido que sale del altavoz (delantero o trasero) permite localizar el obstáculo respecto a la posición del vehículo en su trayectoria, ya sea delante o detrás del vehículo.

Desactivación o activación

(Según país de comercialización)
Por defecto, la señal acústica se activa automáticamente en cada movimiento de retroceso del vehículo.

NOTA

El sistema no se puede desactivar.

Según versión, mediante el botón de la consola central y/o la aplicación**ADAS**en la pantalla táctil.

La luz indicadora se enciende cuando la señal acústica está desactivada.

Puede arrancar el sistema manualmente y activar/desactivar la señal de audio en la aplicación **ADAS** de la pantalla táctil.

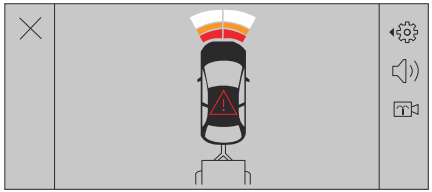

NOTA

La ayuda al estacionamiento trasera se desactiva automáticamente cuando se acopla un remolque o un portabicicletas a un enganche de remolque instalado según las recomendaciones del fabricante.
En ese caso, el contorno del remolque se visualiza en la parte trasera de la imagen del vehículo.

NOTA

Al arrancar el vehículo, las ayudas gráficas y acústicas solo están disponibles después de encender la pantalla táctil.

Límites de funcionamiento

Si el maletero está muy cargado, el vehículo puede inclinarse, y esto afecta a las mediciones de distancia.
En caso de avería de la caja de cambios, el sistema no se activa cuando se engrana la marcha atrás.

Fallo

NOTA

En caso de fallo de la pantalla o de los altavoces, el sistema puede no funcionar correctamente o no estar disponible.

ADVERTENCIA

En caso de avería del vehículo, el sistema puede desactivarse.

En caso de fallo temporal (por ejemplo, disparo intempestivo debido a fuentes de ruido externas u otras interferencias), este testigo de alerta se enciende en el cuadro de instrumentos, acompañado de la visualización de un mensaje y de una señal acústica (pitido corto).
En caso de fallo permanente, este testigo de alerta se enciende en el cuadro de instrumentos, acompañado de la visualización de un mensaje y de una señal acústica (pitido largo).

En caso de fallo, este indicador luminoso parpadea durante unos 10 segundos cuando se engrana la marcha atrás.
Acuda a un concesionario o taller cualificado para proceder a su revisión.

Este testigo se enciende en el cuadro de instrumentos con el mensaje **"Sensor de ayuda al estacionamiento ciego: Limpie el sensor, consulte el Manual del usuario"** si el sensor está cubierto.

Se trata de un comportamiento normal que no requiere la asistencia de un taller cualificado.
En este caso, detenga el vehículo y verifique si los sensores delanteros y/o traseros están cubiertos por suciedad, barro, arena, nieve, hielo o cualquier cosa que impida la detección.
El sistema vuelve a estar operativo después de limpiar el campo de detección.

Cámara de visión trasera (RVC)

NOTA

Para más información, consulte el capítulo **Información general** sobre **los sistemas avanzados de asistencia a la conducción (ADAS)**.

Cuando se engrana la marcha atrás con el motor en marcha, este sistema muestra vistas del entorno próximo del vehículo en la pantalla táctil usando una cámara situada en la parte trasera del vehículo.

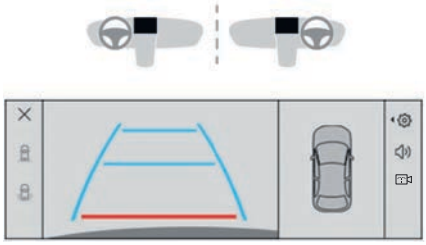

La pantalla está dividida en 4 partes, con un menú lateral, una vista contextual y otra desde arriba del vehículo dentro de su entorno próximo.
La ayuda al estacionamiento completa la información de la vista desde arriba del vehículo.
Hay diferentes vistas contextuales disponibles:

- Vista ampliada automática.
- Vista estándar.
- Vista panorámica.

Según contexto, el sistema elige la mejor vista para mostrar (estándar o ampliada automática).
El tipo de vista se puede cambiar en cualquier momento durante la maniobra.
El estado del sistema no se guarda al quitar el contacto.

Principio de funcionamiento

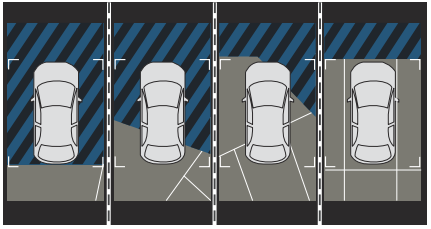

La cámara graba el entorno próximo del vehículo mientras realiza maniobras a baja velocidad.
A medida que el vehículo avanza, se crea una imagen en tiempo real (en el lateral de la pantalla) desde arriba del vehículo dentro de su entorno próximo.
Esta vista facilita la alineación del vehículo para estacionar y la percepción de obstáculos cercanos.
Se borra automáticamente si el vehículo permanece inmóvil durante demasiado tiempo.

NOTA

Hay otro surtidor montado encima de la matrícula para limpiar la cámara de visión trasera (según versión).

Ajustes

En el menú lateral:



Esta ventana permite ajustar el volumen de la señal acústica.



Este botón permite silenciar/activar la señal acústica.



Este botón permite activar el lavado de la cámara (dependiendo del equipo).

Activación/Desactivación

Para activar la cámara, engrane la marcha atrás.
El sistema está desactivado:

- Al desengranar la marcha atrás.
- Al pulsar el aspa roja en la esquina superior izquierda de la pantalla táctil.

Vista ampliada automática

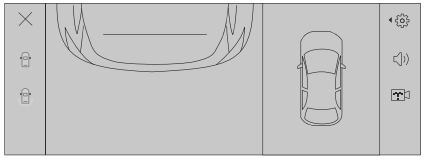

La cámara trasera registra el entorno del vehículo durante la maniobra para crear una vista cenital de lo que hay detrás del vehículo en su entorno más cercano, lo que permite realizar maniobras teniendo en cuenta los obstáculos próximos.
A través de los sensores montados en el parachoques trasero, se muestra la vista ampliada automática cuando un obstáculo se aproxima a la línea roja (menos de 30 cm) durante la maniobra.
Esta vista solo está disponible automáticamente.

NOTA

Puede parecer que los obstáculos están más lejos de lo que están en realidad.
Durante la maniobra, es importante controlar los lados del vehículo a través de los retrovisores.
La ayuda al estacionamiento también proporciona información adicional sobre el área que envuelve al vehículo.

Vista estándar

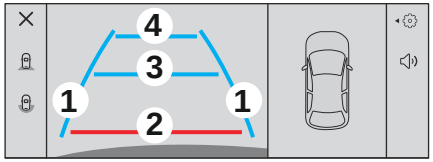

En la pantalla se muestra el área detrás del vehículo.

Las líneas azules (**1**) representan la anchura del vehículo, con los retrovisores desplegados; se orientan en función de la posición del volante.

La línea roja (**2**) representa una distancia de 30 cm desde el parachoques trasero; las dos líneas azules (**3**) y (**4**) representan 1 y 2 m respectivamente.
Esta vista está disponible automáticamente o mediante su selección en el menú lateral.

Vista panorámica

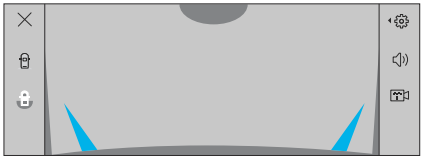

La vista panorámica permite dejar, en marcha atrás, una plaza de estacionamiento anticipando la aproximación de vehículos, peatones o ciclistas.
No se recomienda utilizar esta vista para realizar una maniobra completa.

Esta vista solo está disponible si se selecciona en el menú lateral.

Sistema de asistencia a la atención del conductor

NOTA

Para más información, consulte el capítulo **Información general** sobre **los sistemas avanzados de asistencia a la conducción (ADAS)**.

El sistema de asistencia a la atención del conductor controla el tiempo de conducción y la vigilancia del conductor. El control de la vigilancia del conductor se basa en las variaciones de trayectoria del vehículo respecto a las marcas del carril y en el análisis del rostro del conductor (según la versión).
El sistema no puede sustituir la necesidad de vigilancia por parte del conductor.

ADVERTENCIA

Estos sistemas no están, bajo ningún concepto, diseñados para mantener despierto al conductor o evitar que se duerma al volante.
Es responsabilidad del conductor detener el vehículo si se encuentra cansado.
Descanse si se siente cansado o al menos cada 2 horas.

Alerta de atención del conductor por temporizador

Se ilumina como parte de un mensaje, acompañado de un pitido audible. Han transcurrido 2 horas de conducción a velocidades superiores a 65 km/h (40 mph).
Tómese un descanso.

La alerta se repite cada hora hasta que se detenga el vehículo, independientemente de la evolución de velocidad del vehículo.
El recuento de la alerta del tiempo de conducción se pone a cero cuando:

- el encendido se ha desconectado unos minutos
- o el cinturón de seguridad del conductor está desabrochado
- Se ha abierto la puerta del conductor.

Aviso de atención del conductor mediante la cámara frontal

La cámara detecta variaciones de trayectoria en comparación con las marcas de carril.
Si la trayectoria del vehículo sugiere un determinado nivel de somnolencia o falta de atención del conductor, se activa una alerta.

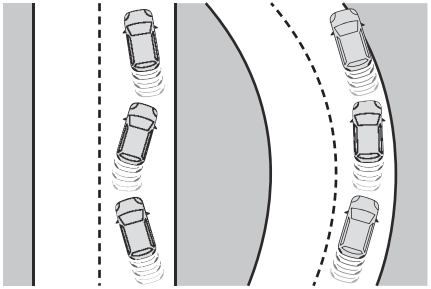

El sistema supervisa el nivel de atención del conductor a velocidades superiores a 65 km/h (40 mph).

El sistema puede realizar un procedimiento de aprendizaje durante un máximo de 30 minutos tras el inicio de la supervisión. Durante este periodo, se analiza el comportamiento individual del conductor al volante y no se emite ninguna alerta.
Bajo algunas condiciones de conducción, como al circular por firmes en mal estado o con viento fuerte, etc., el sistema puede emitir alertas independientemente del nivel de vigilancia del conductor.

Alertar al conductor

Se ilumina, acompañado de un mensaje y un pitido audible.
Se ha detectado somnolencia o falta de atención.

Tras tres avisos, el indicador luminoso se enciende de nuevo, acompañado de un mensaje y de un pitido más intenso.

Somnolencia y distracción del conductor con la cámara de vigilancia del conductor

⚠ ADVERTENCIA

Para evitar daños oculares: No se siente a menos de 25 cm del volante.

El sistema supervisa el nivel de atención del conductor a velocidades superiores a 20 km/h.
El sistema controla y analiza signos visuales de somnolencia o falta de atención del conductor, controlando movimientos faciales, oculares y de la cabeza.
El sistema no graba vídeos ni puede identificar al conductor.
Los signos visuales de somnolencia o de falta de atención pueden ser los siguientes:

- el conductor desvía su mirada mucho tiempo o con mucha frecuencia fuera del tráfico
- cierre de los párpados o parpadeo
- microsueños

Si el sistema detecta determinados gestos faciales, por ejemplo, un cierre completo de los ojos durante un tiempo determinado, o analiza un determinado nivel de somnolencia o falta de atención, se activa una alarma.

Alertar al conductor

El conductor recibe un mensaje y suena una señal acústica.



Se ilumina, acompañado de un mensaje y un pitido audible.
Se ha detectado somnolencia o falta de atención.



Se ilumina, acompañado de un mensaje y de un pitido claro y distintivo.
Se detecta una distracción grave o somnolencia (microsueños, episodios de sueño).

Las alertas de somnolencia y microsueño solo se producirán después de un par de minutos de conducción y por encima de una determinada velocidad del vehículo.

Activación/desactivación

La función se activa de manera automática por defecto cada vez que se arranca el motor.



Los ajustes se modifican a través de la aplicación **ADAS** de la pantalla táctil.

o

Acceder directamente a los **Accesos directos a las ayudas a la conducción.**



La desactivación se confirma mediante el encendido de este testigo en el cuadro de instrumentos.

Reinicialización

Según la versión, la detección de somnolencia y falta de atención del conductor se reinicializa en las siguientes situaciones:

- el contacto ha estado quitado durante unos minutos
- el conductor ha cambiado
- el sistema se selecciona de nuevo

Limitaciones del sistema

En las situaciones siguientes, el sistema con cámara delantera puede no funcionar correctamente o incluso no funcionar en absoluto:

- visibilidad deficiente causada por una iluminación inadecuada de la carretera, nevada, lluvia torrencial, niebla densa, etc.
- deslumbramiento causado por faros de los vehículos que vienen de frente, sol a baja altura, reflejos en carreteras húmedas, salida de un túnel, alternancia de sombra y luz, etc.
- no se detecta ninguna marca de carril o se detectan varias marcas de carril por obras
- vehículos cercanos por delante
- carreteras con muchas curvas o carreteras estrechas
- se activa el asistente de mantenimiento de carril avanzado
- cámara delantera cubierta por nieve, hielo, aguanieve, barro, suciedad o afectada por daños en el parabrisas u objetos extraños, por ejemplo, pegatinas

En las situaciones siguientes, el sistema con cámara de control del conductor puede no fun-

cionar correctamente o incluso no funcionar en absoluto:

- cámara de control del conductor cubierta por suciedad o cuerpos extraños, por ejemplo, pegatinas
- el conductor lleva gafas o gafas de sol con determinadas características (por ejemplo, alta protección contra infrarrojos, etc.)
- la cámara de vigilancia del conductor está expuesta a temperaturas extremadamente altas

Fallo

En caso de fallo, se enciende este testigo de alerta en el cuadro de instrumentos, acompañado de un mensaje en la pantalla y de una señal acústica.

Acuda a un concesionario o taller cualificado para proceder a su revisión.

Se ilumina con el mensaje **"Sensor de asistencia a la conducción ciego: Limpie el sensor, consulte el Manual del usuario"** si el sensor está cubierto.

Se trata de un comportamiento normal que no requiere la asistencia de un taller cualificado.
En este caso, detenga el vehículo y compruebe si la cámara frontal está cubierta por suciedad, barro, arena, nieve, hielo o cualquier elemento que impida la detección.
El sistema vuelve a estar operativo después de limpiar el campo de detección.

Si el testigo de alerta sigue encendido después de limpiar la cámara, hágala revisar por un distribuidor o un taller cualificado.

Se ilumina en el cuadro, acompañado de un mensaje.
La cámara de vigilancia del conductor no puede detectar los movimientos faciales y/o oculares debido, por ejemplo, al uso de gafas de sol.

Sistema de asistencia a las operaciones offroad y marchas inferiores

Asistencia al arranque en pendiente (HSA)

Este sistema mantiene el vehículo inmovilizado un momento (aproximadamente 2 segundos) al efectuar un arranque en pendiente, durante el tiempo que se tarda en pasar del pedal del freno al pedal del acelerador.
El sistema solo se puede activar cuando:

- El vehículo está completamente parado, con el pie en el pedal del freno.
- Se reúnen determinadas condiciones de pendiente.
- La puerta del conductor está cerrada.

⚠ ADVERTENCIA

No salga del vehículo mientras este se encuentre inmovilizado temporalmente mediante la asistencia al arranque en pendiente.

Si alguien tiene que salir del vehículo con el motor en marcha, ponga manualmente el freno de estacionamiento. A continuación, compruebe que el testigo del freno de estacionamiento y el testigo **P** del freno de estacionamiento eléctrico se encienden en modo fijo.

⚠ ADVERTENCIA

La función de asistencia al arranque en pendiente no se puede desactivar. Sin embargo, el uso del freno de estacionamiento para inmovilizar el vehículo interrumpe su funcionamiento.

Funcionamiento

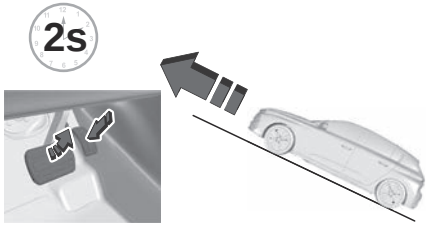

Cuesta arriba, con el vehículo parado, el vehículo se mantiene durante un breve espacio de tiempo cuando el conductor suelta el pedal del freno:

- Si se selecciona el modo **D, M** o **B** en una caja de cambios automática.

- Si se selecciona el modo **D** o **B** en el selector de marchas.





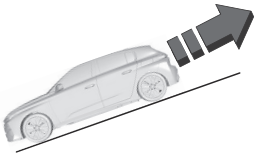

En una pendiente descendente, con el vehículo parado y la marcha atrás engranada, este se mantiene inmovilizado durante un breve período de tiempo después de que el conductor suelte el pedal del freno.

Fallo



En caso de un fallo de funcionamiento, estos testigos de alerta se encienden en modo fijo en el cuadro de instrumentos, acompañados de la visualización de un mensaje.

Acuda a un concesionario o taller cualificado para proceder a su revisión.

Características de ayuda a funciones públicas

Reconocimiento de señales de tráfico (TSR)

NOTA

Para más información, consulte el capítulo **Información general** sobre **los sistemas avanzados de asistencia a la conducción (ADAS)**.





Este sistema muestra la velocidad máxima autorizada localmente en el cuadro de instrumentos; para ello, se basa en lo siguiente:

- Señales de limitación de velocidad detectadas por la cámara.
- Información relativa a los límites de velocidad facilitada por los mapas del sistema de navegación a bordo.
- Información sobre el límite de velocidad de los servicios conectados.
- Señales que indican una calle residencial detectada por la cámara.

Señal detectada	Velocidad sugerida (calculada)
Entrada a una calle residencial Ejemplo: 	**Sin PEUGEOT i-Connect Advanced** 20 km/h (12 mph) (según las unidades en el cuadro de instrumentos) **Con PEUGEOT i-Connect Advanced** Se muestra la velocidad máxima permitida en el país por el que circula.

- Algunas placas complementarias detectadas por la cámara.

Placa complementaria detectada	Se muestra la velocidad asociada con la placa complementaria
Límite de velocidad con lluvia Ejemplos: 	Si el mando del limpiaparabrisas se encuentra en la posición de "barrido intermitente" o "barrido automático" (con el fin de activar el sensor de lluvia): 110 km/h (68 mph) (por ejemplo)
Límite de velocidad con remolque 	Si hay un dispositivo de remolque aprobado fijado al vehículo: 90 km/h (por ejemplo)
Límite de velocidad aplicable en una distancia determinada Ejemplo: 	70 km/h (por ejemplo)

Placa complementaria detectada	Se muestra la velocidad asociada con la placa complementaria
Límite de velocidad para vehículos con una masa máxima técnicamente admisible o masa máxima autorizada del conjunto inferior a 3,5 toneladas 	90 km/h (por ejemplo)
Velocidad máxima con nieve Ejemplo: 	Cuando la temperatura exterior es inferior a 3 °C: 30 km/h (por ejemplo) con un símbolo de "copo de nieve"
Límite de velocidad a determinadas horas del día Ejemplo: 	30 km/h (por ejemplo) con un símbolo de "reloj"

NOTA

Para obtener información válida sobre los límites de velocidad, la posición actual del vehículo se envía a través de la unidad telemática y se borra inmediatamente después de procesarla.
El seguimiento de la posición del vehículo no es posible en ningún momento.
Esto no se ve afectado por la configuración de privacidad de los servicios conectados.

ADVERTENCIA

La cartografía de navegación a bordo debe actualizarse periódicamente para recibir del sistema información precisa sobre los límites de velocidad.

ADVERTENCIA

La unidad del límite de velocidad (km/h o mph) depende del país en el cual circule.
Se debe tener en cuenta para garantizar el cumplimiento del límite de velocidad.
Para que el sistema funcione correctamente al desplazarse de un país a otro, la unidad de velocidad del cuadro de instrumentos debe corresponderse con la unidad del país en el que se circula.
La selección del país solo está disponible para los sistemas de audio sin navegación a bordo.

ADVERTENCIA

La lectura automática de las señales es un sistema de ayuda a la conducción y no siempre muestra los límites de velocidad correctos.

Las señales de límite de velocidad presentes en la carretera tienen siempre prioridad sobre la indicación que muestra el sistema.
El sistema está diseñado para detectar las señales conformes a la Convención de Viena sobre señalización en carretera.

NOTA

Los límites de velocidad específicos, como aquellos destinados a los vehículos pesados, no se mostrarán.
La indicación del límite de velocidad en el cuadro de instrumentos se actualiza cuando pasa por delante de una señal de limitación de velocidad destinada a turismos (vehículos ligeros).

Información mostrada en el cuadro de instrumentos



1 Fin de la indicación de límite de velocidad

o

2 Indicación de límite de velocidad detectado



El sistema está activo pero no es capaz de detectar la señal de velocidad o la información sobre el límite de velocidad es actualmente desconocida.



Al detectar información sobre el límite de velocidad, el sistema muestra el valor, acompañado de una señal de audio.

NOTA

La señal de audio puede desactivarse en el menú ADAS en la pantalla táctil.



Para una velocidad máxima sugerida, cuando el vehículo la sobrepasa, la velocidad se visualiza y parpadea durante 3 segundos.



Si el vehículo sigue superándola, la velocidad se muestra y parpadea durante 8 segundos más, acompañada de una señal de audio.

Límites de funcionamiento

El sistema no tiene en cuenta las reducciones de los límites de velocidad, especialmente las impuestos en los siguientes casos:

- Polución atmosférica.
- Remolcado.
- Conducción con una rueda de repuesto compacta o con cadenas para nieve.
- Neumático reparado con un kit de reparación provisional de neumáticos.
- Conductores noveles.

Es posible que el sistema no indique el límite de velocidad si no detecta ninguna señal de límite de velocidad en un tiempo determinado y en las siguientes situaciones:

- Señales de tráfico no estándar.
- Señales de tráfico obstruidas, dañadas o dobladas.

Ajustes

Activación/Desactivación

Por defecto, el sonido de alerta de exceso de velocidad se activa automáticamente en cada arranque del motor.



Puede activar/desactivar la alerta de exceso de velocidad y el sonido de cambio de límite de velocidad.

o Acceder directamente a los **Accesos directos a las ayudas a la conducción**.

NOTA

El sistema no se puede desactivar. El sonido de cambio de límite de velocidad se guarda cuando se desconecta el encendido.



En caso de desactivación del sonido de alerta de exceso de velocidad, este testigo de alerta se enciende unos segundos en el cuadro de instrumentos.

Selección de países

La lista de señales de tráfico detectadas puede actualizarse seleccionando un país concreto.

- En la aplicación **ADAS** de la pantalla táctil, seleccione **Funciones>Señales de tráfico>Configuración del país.**
- **En la lista Seleccionar país, seleccione el país deseado.**

NOTA

El país actual se muestra bajo el nombre de la función en la pantalla de ajustes.
La selección del país se guarda al quitar el contacto.

Fallo



Este testigo se enciende en el cuadro de instrumentos con el mensaje "**Fallo del sistema de advertencia acústica: Necesita reparación**" si el sistema de advertencia acústica está averiado.

El sistema puede estar perturbado o no disponible.
Acuda a un concesionario o taller cualificado para proceder a su revisión.



En caso de fallo, este testigo de alerta se enciende en el cuadro de instrumentos, acompañado de la visualización de un mensaje y de una señal acústica.

Acuda a un concesionario o taller cualificado para proceder a su revisión.



Este testigo de alerta se enciende en el cuadro de instrumentos con el mensaje "**Sensor de ayuda a la conducción ciego: Limpie el sensor, consulte el Manual del usuario**" si el sensor está cubierto. Se trata de un comportamiento normal que no requiere la asistencia de un taller cualificado.

En este caso, detenga el vehículo y compruebe si la cámara frontal está cubierta por suciedad, barro, arena, nieve, hielo o cualquier elemento que impida la detección.
El sistema vuelve a estar operativo después de limpiar el campo de detección.

Recomendaciones de velocidad programada

El conductor puede seleccionar la velocidad mostrada por el sistema de **Reconocimiento de señales de tráfico (TSR)** como ajuste de velocidad para el limitador de velocidad, el regulador de velocidad o el regulador de velocidad adaptativo utilizando el botón **OK**.
Si se detecta lluvia, el sistema propone al conductor una velocidad inferior a la leída o enviada por el sistema de cartografía, con el fin de adaptarse a las condiciones meteorológicas (por ejemplo, en autopistas, la velocidad propuesta es de 110 km/h (68 mph) en lugar de 130 km/h (81 mph)).

NOTA

Para obtener más información relativa al **Limitador de velocidad**, el **Regulador de velocidad** o el **Regulador de velocidad adaptativo**, consulte los apartados correspondientes.

Recomendaciones avanzadas de velocidad programada

Con Drive Assist Plus activado, el sistema detecta la siguiente señal de límite de velocidad, la muestra en segundo plano y propone esta nueva velocidad como la programada.
Una vez memorizada:

- Si la velocidad programada es inferior a la anterior, el vehículo reduce la velocidad hasta alcanzar esta nueva velocidad al llegar a la señal.

- Si la velocidad programada es superior a la anterior, el vehículo acelera hasta alcanzar esta nueva velocidad a partir de la señal.

Mandos en el volante



1 Selección del modo limitador de velocidad

2 Selección del modo control de crucero

3 Memorización de la velocidad programada

Información mostrada en el cuadro de instrumentos

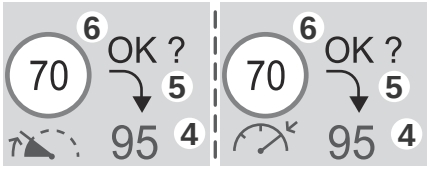

Sin recomendaciones avanzadas de velocidad programada

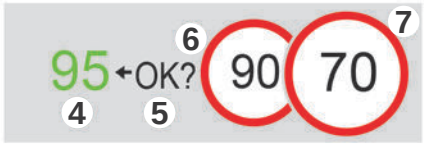

Con recomendaciones avanzadas de velocidad programada

4 Velocidad programada actual

5 Propuesta de memorización de la velocidad

6 Indicación de límite de velocidad actual

7 Indicación de límite de velocidad siguiente

Condiciones de funcionamiento

- Carreteras idóneas: carreteras con calzadas separadas y acceso prohibido para peatones y ciclistas.
- Drive Assist Plus activado.
- Velocidad del vehículo entre 0 km/h y 180 km/h (0 mph y 112 mph).
- Volante correctamente sujeto por el conductor.

Memorización de la velocidad programada

- Active el limitador de velocidad (**1**) o LIMIT el control de crucero (**2**) ASSIST.

Se muestra la información relacionada con el limitador de velocidad o el control de crucero.

Cuando se detecta un nuevo ajuste de velocidad, el sistema muestra el valor y **"¿OK?"** para sugerir que se guarde como nueva velocidad programada.

NOTA

Si hay una diferencia de menos de 5 km/h entre la velocidad ajustada y la velocidad que muestra el reconocimiento de señales de tráfico, no se muestra la indicación **"OK?"**.

Dependiendo de las condiciones de la vía, pueden mostrarse diferentes velocidades.

- Pulse (**3**) **OK** para confirmar la nueva configuración de velocidad.

La pantalla volverá al estado anterior.

Reconocimiento ampliado de señales de trafico

NOTA

Para más información, consulte el capítulo **Información general** sobre **los sistemas avanzados de asistencia a la conducción (ADAS)**.



Este sistema adicional reconoce estas señales de tráfico y las muestra en el cuadro de instrumentos.
A medida que se aproxima, el símbolo de la señal correspondiente se muestra en el cuadro de instrumentos.

El modo de visualización seleccionado debe ser "**Conducción**".

⚠ ADVERTENCIA

Las señales de tráfico reales siempre tienen prioridad sobre las que muestra el sistema.
Las señales deben cumplir la Convención de Viena sobre señalización de tráfico.
Las señales pueden variar en función de la configuración del vehículo.

Activación/Desactivación

Se configura en la aplicación **ADAS** de la pantalla táctil.

Sistema de control de la presión de los neumáticos (TPMS)

El sistema TPMS avisa al conductor cuando uno o varios neumáticos sufren una caída de presión.
La alerta se activa cuando el vehículo está en marcha, no cuando está parado.

Compara la información proporcionada por los sensores de velocidad de las ruedas con los **valores de referencia, que se deben reinicializar cada vez que se ajuste la presión de los neumáticos o cada vez que se cambie una rueda.**

Tiene en cuenta los últimos valores memorizados durante la solicitud de reinicialización. Por tanto, es necesario que la presión de los neumáticos sea correcta durante la operación, cuya realización es responsabilidad del conductor.

⚠ ADVERTENCIA

El TPMS no sustituye, en ningún caso, la vigilancia del conductor ni la necesidad de comprobar regularmente la presión de los neumáticos (incluida la rueda de repuesto), especialmente antes de un viaje largo.
Circular con algún neumático poco inflado, especialmente en condiciones de circulación adversas (carga elevada, alta velocidad, trayectos largos):

- empeora la adherencia
- aumenta las distancias de frenado
- provoca un desgaste excesivo de los neumáticos
- aumenta el consumo de carburante

ⓘ NOTA

Los valores de presión de inflado definidos para el vehículo se indican en la etiqueta de presión de los neumáticos.

Para obtener más información sobre las **marcas de los neumáticos: designaciones**, consulte la sección correspondiente.

⚠ ADVERTENCIA

Control de la presión de los neumáticos

Esta comprobación debe realizarse mensualmente cuando los neumáticos estén "fríos" (el vehículo lleva parado una hora o tras un trayecto de menos de 10 km (6 millas) a velocidades moderadas).
En caso contrario, añada 0,3 bares a los valores indicados en la etiqueta.

ⓘ NOTA

Cadenas para nieve

No es necesario reinicializar el sistema después de colocar o retirar las cadenas para nieve.

Sistema de control de presión de los neumáticos Advertencia de baja presión

Se indica mediante el encendido fijo de este testigo de alerta, acompañado de una señal acústica y, según equipamiento, de un mensaje.

1. Reduzca inmediatamente la velocidad, evite los movimientos agresivos de la dirección y las frenadas bruscas.
2. Detenga el vehículo en cuanto las condiciones de seguridad y de circulación lo permitan.

ADVERTENCIA

La pérdida de presión detectada no siempre causa una deformación visible del neumático.
No se conforme con realizar un control visual.

1. Utilizando un compresor, como por ejemplo el del kit de reparación provisional de pinchazos, compruebe en frío la presión de los cuatro neumáticos.
2. Si no fuera posible realizar esta comprobación inmediatamente, circule con precaución y a baja velocidad.
3. En caso de pinchazo, utilice el kit de reparación provisional de neumáticos o la rueda de repuesto (según equipamiento).

ADVERTENCIA

Cuando se conduce a menos de 40 km/h (25 mph) o cuando se utiliza un estilo de conducción dinámico, la alerta del TPMS puede retrasarse.
Tras una pérdida repentina de presión o el reventón de un neumático, la alerta no se activa inmediatamente. Esto se debe a que el análisis de los valores que leen los sensores de velocidad de las ruedas puede tardar varios minutos.

NOTA

La alerta permanece activada hasta la reinicialización del sistema.

Reinicialización

El sistema se debe reinicializar después de realizar cualquier ajuste de la presión de uno o varios neumáticos o de cambiar una o varias ruedas.

ADVERTENCIA

Antes de reinicializar el sistema, asegúrese de que la presión de los cuatro neumáticos es correcta para las condiciones de utilización del vehículo, y que es conforme a los valores que figuran en la etiqueta de presión de los neumáticos. Controle la presión de los cuatro neumáticos antes de realizar la reinicialización. El sistema no avisa si la presión es errónea en el momento de la reinicialización.

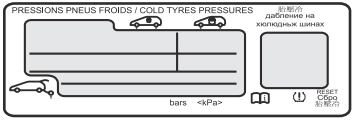

Con el vehículo parado, el sistema se puede reinicializar en la aplicación **Ajustes>Vehículo** de la pantalla táctil.

1. A continuación, seleccione **Seguridad > Configuración de la presión de los neumáticos**.
2. Pulse **SÍ** para confirmar.

La reinicialización se confirma mediante una señal acústica y un mensaje.

NOTA

Cadenas para nieve. No es necesario reinicializar el sistema después de colocar o retirar las cadenas para nieve.

Fallo

En caso de fallo, estos testigos de alerta se encienden en el cuadro de instrumentos.

Se muestra un mensaje acompañado de una señal acústica.
En este caso, la función del sistema de control de la presión de los neumáticos deja de funcionar.
Acuda a un concesionario o taller cualificado para proceder a su revisión.

NOTA

Rueda de repuesto no estándar o de tipo temporal.

El uso de este tipo de rueda de repuesto puede suspender el control de presión de los neumáticos.
En este caso, el indicador luminoso de avería se enciende y se apaga una vez que se ha sustituido la rueda por otra del mismo tamaño (igual que las demás), se ha reajustado la presión y se ha llevado a cabo la reinicialización.

EN CASO DE EMERGENCIA

Luces de emergencia

Activación de luces de emergencia

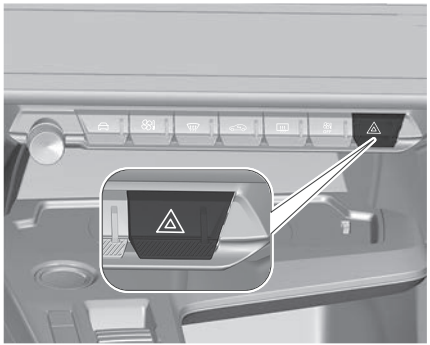

- Al pulsar este botón comienzan a parpadear todos los intermitentes.

Pueden activarse con el contacto quitado.

Luces de emergencia automáticas

Al frenar en caso de emergencia, en función de la velocidad de deceleración, las luces de emergencia se encienden automáticamente. Se apagan automáticamente al volver a acelerar.

Pueden apagarse pulsando el botón.

Asistencia y SOS

NOTA

Para estar disponible y operativo, el sistema exige que la electrónica del vehículo esté operativa y que exista servicio móvil y enlace de comunicaciones vía satélite GPS o GLONASS. En función del equipamiento, se utiliza una batería de reserva.

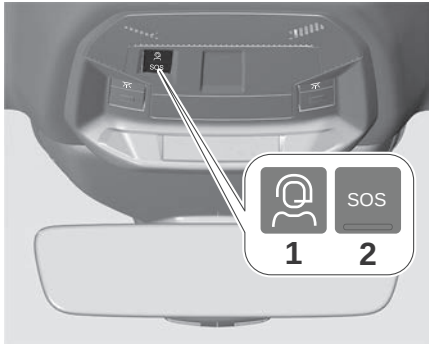

1 ASISTENCIA

2 eCall (SOS)

Llamada de emergencia (eCall)

El vehículo puede estar equipado con el sistema eCall (SOS) de serie o como opción.
La función de llamada de emergencia establecerá una conexión con el punto de respuesta de seguridad pública (PSAP) más cercano.
Se enviará al PSAP un número mínimo de datos incluida información de ubicación y del vehículo.

El sistema eCall (SOS) ofrece un contacto directo con los servicios de emergencia y está totalmente integrado en el vehículo. Este contacto se hace automáticamente por medio de sensores integrados en el vehículo o pulsando el botón **2**.

Dependiendo del país de comercialización, el sistema eCall (SOS) corresponde a los sistemas PE112, ERAGLONASS, 999, etc.
El sistema eCall (SOS) está activado por defecto.

- Para realizar una llamada de emergencia, pulse el botón **2** durante más de 2 segundos.

El testigo encendido y un mensaje de voz confirman que se ha realizado la llamada a los servicios de emergencia (*).
(*) Según las condiciones generales de uso del servicio, puesto a disposición por los concesionarios autorizados y sujeto a limitaciones tecnológicas y técnicas.

El sistema ECall (SOS) ubica inmediatamente su vehículo y le pone en contacto con los servicios de emergencia apropiados (**).
(**) Según la cobertura geográfica de los sistemas "eCall (SOS)" y de "ASSISTANCE", así como del idioma nacional oficial seleccionado por el propietario del vehículo. Puede obtener la lista de países incluidos y de servicios telemáticos en un concesionario o en el sitio web de su país.

- Pulsando de nuevo el botón se cancela inmediatamente la solicitud.

El testigo parpadea mientras se envían datos del vehículo y permanece encendido cuando se establece la comunicación.

⚠ ADVERTENCIA

En caso de detectarse un accidente grave por los sensores integrados en el vehículo, como la unidad de control del airbag, se realiza una llamada de emergencia automáticamente.

NOTA

El sistema eCall (SOS) es un servicio público de interés general y sin cargos.

Funcionamiento del sistema

- Al dar el contacto, si el testigo se enciende durante unos segundos y se apaga después, significa que el sistema funciona correctamente.
- Si el testigo parpadea en rojo, significa que la batería de emergencia está agotada. Se recargará tras unos minutos circulando.
- El testigo está fijo en rojo: fallo de funcionamiento del sistema. Es posible que los servicios de llamada de emergencia y asistencia no funcionen.
- Si el testigo no se enciende al dar el contacto, también indica un fallo de funcionamiento del sistema.

Si el problema persiste, acuda lo antes posible a un taller cualificado.

NOTA

El fallo de funcionamiento del sistema no impide conducir el vehículo.

NOTA

Mientras se realiza una actualización del sistema integrado, la función eCall (SOS) no está disponible.

NOTA

Procesamiento de datos. Todo el procesamiento de la información personal realizado por la función eCall (SOS) cumple el marco normativo relativo a la protección de los datos personales consagrado en el Reglamento 2016/679 (Reglamento General de Protección de Datos, o RGPD) o en las normativas GDPR de 2019 del Reino Unido (protección de datos, privacidad y comunicaciones electrónicas) y en la Directiva 2002/58/CE del Parlamento Europeo y del Consejo y, en particular, pretende velar por los intereses vitales del interesado, de conformidad con el artículo 6, apartado 1, letra d), del RGPD.

El tratamiento de los datos personales se limita estrictamente a la gestión de la función eCall (SOS) utilizada con el número único europeo de llamada de emergencia "112".
La función eCall (SOS) solo puede recopilar y procesar los siguientes datos en relación con el vehículo: número de identificación del vehículo, tipo de vehículo (vehículo de pasajeros o vehículo comercial ligero), tipo de combustible o fuente de alimentación, las tres últimas ubicaciones y dirección de la marcha, número de pasajeros y un archivo de registro fechado de la activación automática del sistema y su marca de tiempo.
Los destinatarios de los datos procesados son los centros de gestión de llamadas de emergencia designados por las autoridades nacionales relevantes en el territorio en que están ubicados, permitiendo el direccionamiento prioritario y la gestión de llamadas al número de emergencia 112.

Para más información sobre eCall y los datos personales, consulte el capítulo **Información al cliente**.

NOTA

Almacenamiento de datos. Los datos contenidos en la memoria del sistema no son accesibles desde fuera del sistema hasta que se realiza una llamada. El sistema no es rastreable y no está supervisado de forma continua el su funcionamiento normal.

Los datos en la memoria interna del sistema se eliminan de forma automática y continuada. Solo se almacenan las tres últimas ubicaciones, que son necesarias para el funcionamiento normal del sistema.
Cuando se activa una llamada de emergencia, el registro de datos se almacena por un tiempo no superior a 13 horas.

NOTA

Acceso a los datos. Tiene derecho a acceder a los datos y, si fuese necesario, solicitar la rectificación, eliminación o restricción del procesado de cualquier información personal no procesada de conformidad con las disposiciones del RGPD. Se notificará a los terceros a los que se hayan facilitado los datos cualquier rectificación, supresión o limitación que se lleve a cabo de conformidad con el RGPD correspondiente, salvo que ello resulte imposible o suponga un esfuerzo desproporcionado.

También tiene derecho a formular una queja ante la autoridad de control de protección de datos correspondiente.
Si desea reclamar los derechos mencionados anteriormente, envíe un correo electrónico a: privacyrights@stellantis.com.

Para obtener más información sobre nuestros datos de contacto, le invitamos a consultar nuestra **Política de privacidad y cookies** en la página web de la marca.

Llamada de emergencia manual

- En caso de emergencia, pulse el botón rojo SOS (**2**) en la consola superior durante más de dos segundos.

El LED parpadea en verde para confirmar que se está estableciendo una conexión con el PSAP más cercano. El LED se ilumina fijo mientas la llamada está activa.
Si se pulsa inmediatamente el botón SOS por segunda vez, se finaliza la llamada.
El LED se apaga.

Llamada de emergencia automática (eCall)

Notificación automática de colisión

En caso de accidente con activación del airbag y sin daños en los componentes necesarios, se establecerá una llamada de emergencia automática y se transmitirá una notificación automática de colisión al siguiente PSAP.

Llamada de asistencia

1. Si el vehículo sufre una avería, pulse el botón (**1**) durante más de 2 segundos para solicitar asistencia. Un mensaje de voz confirmará que se ha establecido una conexión.
2. Pulsando de nuevo inmediatamente se cancela la solicitud.

NOTA

El idioma depende de la cobertura geográfica de los sistemas eCall y de llamada de asistencia y del idioma del sistema del vehículo.

NOTA

El modo privado le permite gestionar a qué nivel se comparten datos y/o ubicación, entre su vehículo y el concesionario.

Se puede configurar en la aplicación de la pantalla táctil **Ajustes**.

NOTA

Si ha adquirido el vehículo fuera de la red de concesionarios, se aconseja hacer que un concesionario compruebe la configuración de estos servicios y, si lo desea, modificarla de según se requiera. En países

multilingües, la configuración permite elegir el idioma nacional oficial de los servicios.

NOTA

Por razones técnicas y, especialmente, para mejorar la calidad de los servicios telemáticos ofrecidos a los clientes, el fabricante se reserva el derecho a realizar actualizaciones del sistema telemático integrado en el vehículo en cualquier momento.

NOTA

Durante una actualización del sistema telemático integrado en el vehículo, el sistema ASISTENCIA no estará disponible.

NOTA

Si se beneficia de la oferta de DS CONNECT BOX con el paquete SOS y asistencia incluido, dispondrá de servicios complementarios en su área personal a través de la página web de su país.
Para obtener más información sobre el paquete SOS y asistencia, consulte las condiciones generales de estos servicios.

ADVERTENCIA

Vehículos equipados con PEUGEOT i-Connect Advanced

Durante una actualización del sistema telemático integrado en el vehículo, el sistema ASISTENCIA no estará disponible.

Triángulo de advertencia

Este dispositivo reflectante y extraíble debe colocarse en el arcén de la carretera cuando el vehículo sufre una avería o un accidente.

ADVERTENCIA

Antes de salir del vehículo

Encienda las luces de emergencia y, a continuación, póngase el chaleco de seguridad y coloque el triángulo.

Kit de triángulo de advertencia

Hatchback

Hay un compartimento en la caja de almacenamiento, debajo de la alfombrilla del maletero.

Station Wagon



Hay un compartimento en el guarnecido interior del portón trasero.
Tras abrir el portón trasero, libere la tapa girando el tornillo un cuarto de vuelta a la izquierda.

Montaje del triángulo

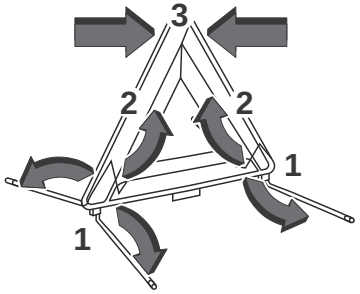

Para las versiones que cuentan con un triángulo como equipamiento de fábrica, consulte la ilustración anterior.
En el caso de las demás versiones, consulte las instrucciones de montaje que acompañan al triángulo.

Colocación del triángulo

Coloque el triángulo detrás del vehículo conforme a la legislación vigente localmente.

Elevación del vehículo y cambio de ruedas

Escanee el código QR para ver un vídeo explicativo.

https://shorturl.at/EVOSi

Kit de cambio de ruedas

El kit de herramientas consiste en un conjunto de herramientas suministradas con el vehículo. Su contenido depende del equipamiento del vehículo:

- Kit de reparación provisional de neumáticos
- Rueda de repuesto

⚠ PRECAUCIÓN

El kit de herramientas es específico del vehículo y puede variar según la versión. No la utilice para fines distintos a los previstos.

Acceso al kit de herramientas

El juego de herramientas se guarda en el maletero, debajo del suelo.

Hatchback

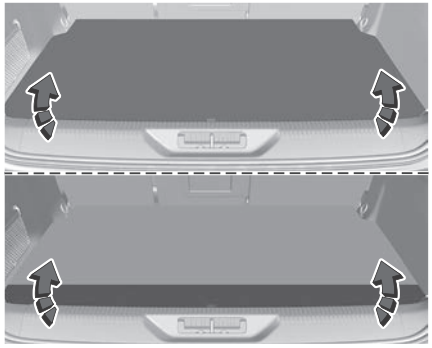

Station Wagon

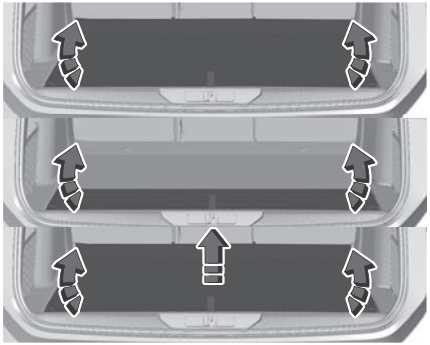

Versiones con suelo rígido en el maletero

1. Abre el maletero.
2. Levante el suelo del maletero rígido.
3. Sujete el gancho del suelo en la junta superior del maletero.

Versiones con moqueta del maletero abatible (PHEV O BEV)

1. Abra el maletero.
2. Despliegue la moqueta abatible del maletero tirando de su manilla hasta que quede completamente abierta.

Versiones con piso del maletero de 2 posiciones (Familiar)

1. Las herramientas también son accesibles desde la segunda fila de asientos, inclinando el respaldo de la banqueta trasera.
2. Abre el maletero.

3. Levante la cubierta mediante el cordón en la parte trasera del maletero.

o

1. Coloque el suelo del maletero ajustable en la posición elevada.
2. Levante el suelo del maletero ajustable y fíjelo en posición inclinada con los topes laterales, para inmovilizarlo en esta posición.

Lista de herramientas



1 Calzo para inmovilizar el vehículo (según equipamiento)

2 Enchufe para los pernos de seguridad (situados en la guantera) (según equipamiento), para adaptar la llave de rueda a los pernos especiales de "seguridad"

3 Argolla de remolcado desmontable

Para obtener más información relativa al **Remolcado del vehículo** y la utilización de la argolla de remolcado desmontable, consulte el apartado correspondiente.

Con kit de reparación provisional de pinchazos

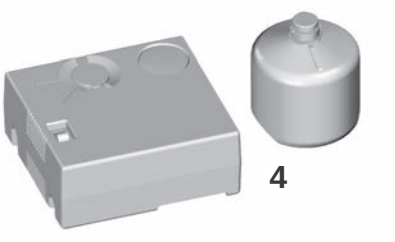

4 Compresor de 12V con cartucho de sellador y pegatina de límite de velocidad para la reparación provisional de un neumático y para ajustar la presión de los neumáticos

Para obtener más información relativa al **kit de reparación provisional de neumáticos**, consulte el apartado correspondiente.

Con rueda de repuesto

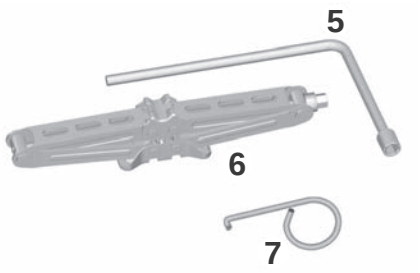

5 Llave de ruedas para quitar los tornillos de la rueda

6 Gato con manilla integrada; para elevar el vehículo

7 Quitapolvos de rueda / quitacubos (según equipamiento)

⚠ ADVERTENCIA

El gato debe utilizarse únicamente para cambiar una rueda con un neumático dañado o pinchado.
No utilice un gato que no sea el que se facilita con el vehículo.
Si el vehículo no está equipado con su gato original, póngase en contacto con un concesionario autorizado o con un taller cualificado para obtener el gato previsto por el fabricante.
El gato cumple las normas europeas, según se contempla en la Directiva 2006/42/ CE

relativa a las máquinas y, asimismo, cumple el requisito UKCA de acuerdo con los Reglamentos n.º 1597 / 2008 Suministro de máquinas (Seguridad).
El gato no necesita mantenimiento.

Rueda de repuesto

NOTA

Para obtener más información sobre la **Lista de herramientas**, consulte la sección correspondiente.

NOTA

Presión del neumático de la rueda de repuesto

La presión de inflado de la rueda de repuesto se indica en la etiqueta de presión de los neumáticos; asegúrese de comprobar la presión de inflado con regularidad.

Para obtener más información sobre los **Elementos de identificación**, en particular, la etiqueta de presión de los neumáticos, consulte el apartado correspondiente.

Acceso a la rueda de repuesto

La rueda de repuesto se guarda en el maletero, bajo el piso del mismo.

Para acceder a la rueda de repuesto, consulte antes el apartado **Kit de herramientas**

NOTA

Según versión, la rueda de repuesto puede ser de acero estándar o de tipo temporal con kit de herramientas solamente.

Hatchback

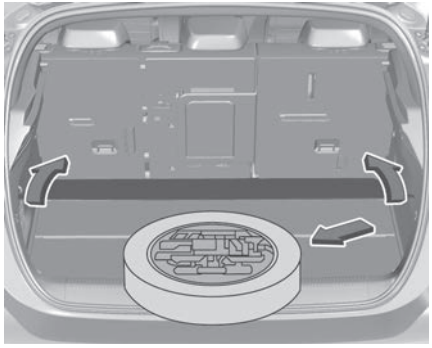

Station Wagon

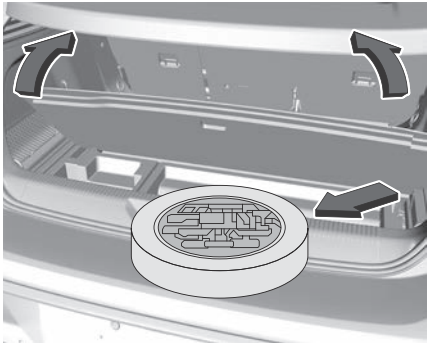

Cómo quitar la rueda de repuesto

Para extraer la rueda de repuesto de su lugar de almacenamiento:

1. Afloje la tuerca de retención central.
2. Retire el dispositivo de fijación (tuerca y tornillo).
3. Levante la rueda de repuesto hacia arriba y hacia sí mismo desde la parte trasera.
4. Saque con cuidado la rueda del maletero.

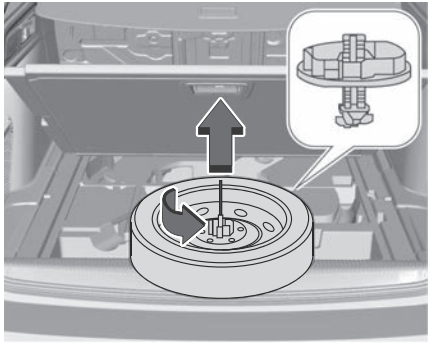

Colocación de la rueda de repuesto en su lugar

⚠ ADVERTENCIA

La rueda pinchada no puede colocarse debajo del suelo del maletero.

Para volver a colocar la rueda de repuesto en su lugar de almacenamiento:

1. Vuelva a colocar la rueda de repuesto en su alojamiento.
2. Afloje unas vueltas la tuerca sobre el tornillo.

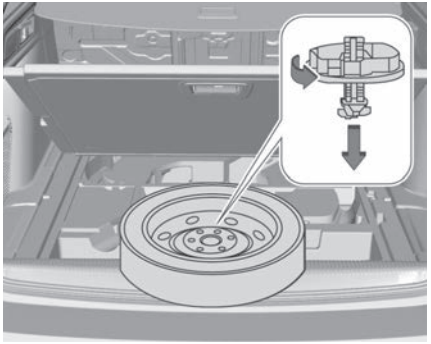

3. Coloque el dispositivo de fijación (tuerca y tornillo) en el centro de la rueda.
4. Apriete bien la tuerca de retención central para asegurarse de que la rueda está bien sujeta.
5. Vuelva a instalar la caja de herramientas en el centro de la rueda y sujétela en su sitio.

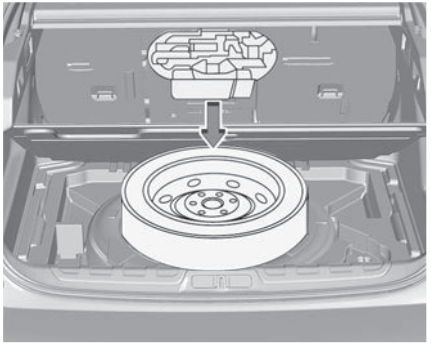

Desmontaje de la rueda

ⓘ NOTA

Rueda con tapacubos

Al desmontar la rueda, retire primero el embellecedor tirando de la abertura de la válvula.

Al volver a montar la rueda, después de apretar los tornillos de la rueda, vuelva a montar el tapacubos comenzando por colocar la apertura frente a la válvula y presionando luego por todo su contorno con la palma de la mano.

⚠ ADVERTENCIA

Estacionamiento del vehículo

Inmovilice el vehículo en un lugar donde no obstaculice la circulación cuya superficie sea horizontal, estable y no deslizante.

Con caja de cambios automática, seleccione el modo **P** para bloquear las ruedas, ponga el freno de estacionamiento, a menos que esté configurado en modo automático, y quite el contacto.

Verifique que los testigos del freno de estacionamiento están encendidos de manera fija en el cuadro de instrumentos.
Asegúrese siempre de que los ocupantes hayan salido del vehículo y se encuentren en una zona que garantice su seguridad.
Si es necesario, coloque un calzo bajo la rueda diagonalmente opuesta a la que vaya a cambiar.
Nunca se sitúe debajo de un vehículo elevado mediante un gato; utilice una borriqueta.

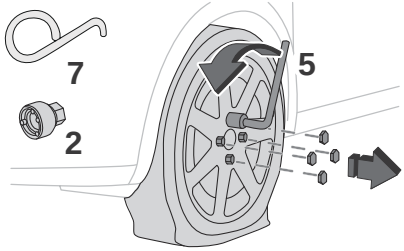

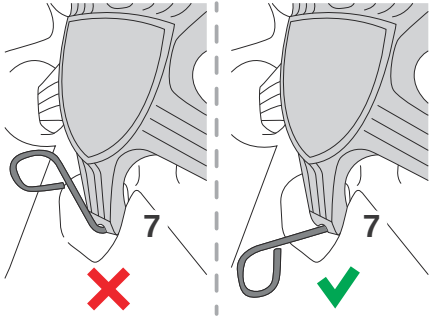

1. Si el vehículo va equipado con llantas de aluminio, retire el tapacubos.
2. Si el vehículo va equipado con llantas de aleación, retire el embellecedor del tornillo central utilizando la herramienta (**7**).
3. Si el vehículo va equipado con ello, monte el adaptador antirrobo (**2**) en la llave de ruedas (**5**) para aflojar el tornillo antirrobo.
4. Afloje los demás tornillos solo con la llave de ruedas (**5**).

⚠ ADVERTENCIA

No utilice nunca una llave de impacto con el perno de seguridad.

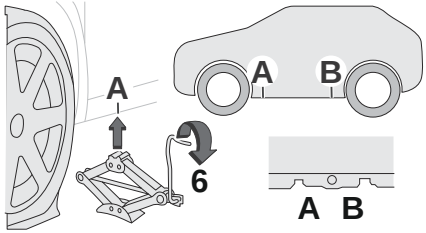

5. Coloque la base del gato (**6**) en el suelo y asegúrese de que queda justo debajo del punto de elevación delantero **A** o trasero **B** previsto en los bajos del vehículo, el más cercano a la rueda que vaya a cambiar.

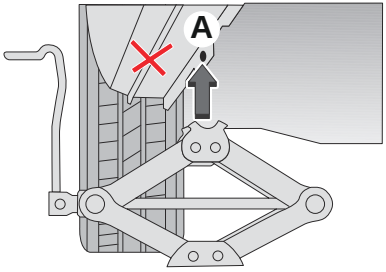

6. Despliegue el gato (**6**) hasta que su cabezal entre en contacto con el punto de elevación **A** o **B**; la zona de contacto **A** o **B** del vehículo debe encajar correctamente en la parte central del cabezal del gato.
7. Levante el vehículo hasta dejar suficiente espacio entre la rueda y el suelo para poder montar la rueda de repuesto (no pinchada).

⚠ ADVERTENCIA

Asegúrese de que el gato esté estable. Si el suelo está resbaladizo o suelto, el gato puede resbalar o desplomarse - ¡riesgo de lesiones!
Asegúrese de colocar el gato únicamente en uno de los puntos de elevación **A** o **B** de debajo del vehículo y de que el cabezal del gato está correctamente centrado bajo la superficie de apoyo del vehículo.
En caso contrario, podría causar daños en el vehículo, el gato podría hundirse o ambos, con el riesgo de sufrir lesiones.

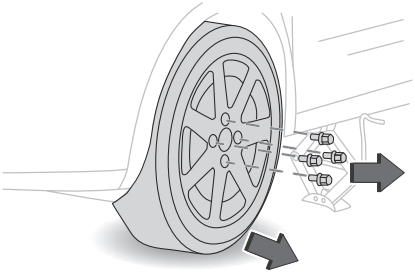

8. Retire los tornillos y guárdelos en un lugar limpio.
9. Desmonte la rueda.

Instalación de ruedas

Versiones ICE/MHEV

NOTA

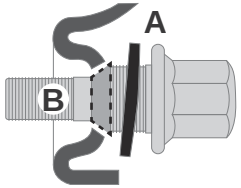

Si el vehículo está equipado con llantas de aleación, las arandelas **A** no entran en contacto con la rueda de repuesto de acero o de tipo "temporal". La rueda se fija en su emplazamiento por las superficies de contacto cónicas **B** de cada tornillo.

NOTA

Para versiones híbridas enchufables y eléctricas

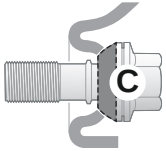

Si el vehículo está equipado con llantas de aleación, la rueda queda sujeta por la superficie de contacto esférica **C** de cada tornillo.

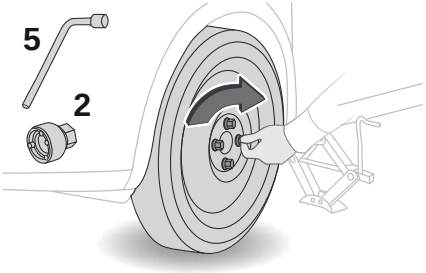

1. Coloque la rueda sobre el cubo de la rueda.
2. Apriete los tornillos al máximo con la mano.
3. Apriete previamente el tornillo antirrobo con la llave de ruedas (**5**) equipada con un adaptador antirrobo (**2**).
4. Efectúe un apriete previo de los demás tornillos, utilizando solo la llave de ruedas (**5**).

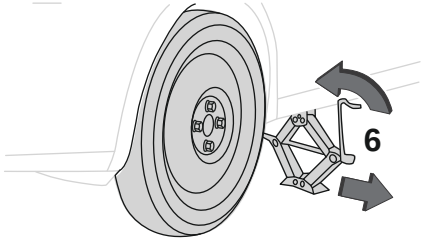

5. Baje el vehículo de nuevo completamente.
6. Pliegue el gato **6** y retírelo.

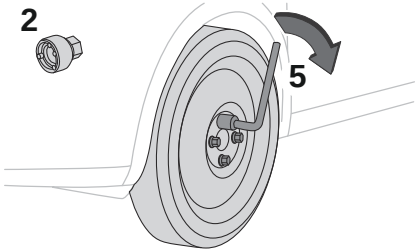

7. Apriete el tornillo antirrobo con la llave de ruedas (**5**) equipada con un adaptador antirrobo (**2**).
8. Apriete los demás tornillos utilizando solo la llave de ruedas (**5**).
9. Vuelva a colocar los embellecedores de los tornillos sobre estos (según el equipamiento).
10. Guarde las herramientas.

Después del cambio de ruedas

⚠ ADVERTENCIA

Con una rueda de repuesto no estándar o de tipo temporal

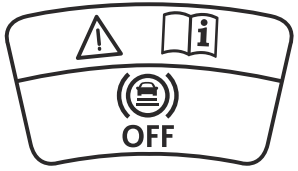

Desactive algunas funciones de ayuda a la conducción (Freno de seguridad activo, regulador de velocidad adaptativo, etc.).
No rebase la velocidad máxima autorizada de 80 km/h o la distancia máxima de 200 km.
Está prohibido circular con más de una rueda de repuesto de este tipo.
El tapacubos de la rueda reemplazada no debe volver a montarse.

⚠ ADVERTENCIA

Acuda a un concesionario autorizado o taller cualificado.
Haga que comprueben el apriete de los tornillos de la rueda de repuesto y la presión del neumático.
Haga examinar el neumático pinchado.
Después de la inspección, el técnico le indicará si el neumático se puede reparar o si se debe sustituir.

Kit de reparación de neumáticos

Kit de reparación de neumáticos

El kit de reparación de neumáticos consta de:

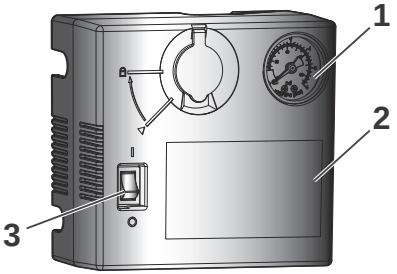

1 Manómetro

2 Etiqueta de instrucciones

3 Interruptor ON-OFF

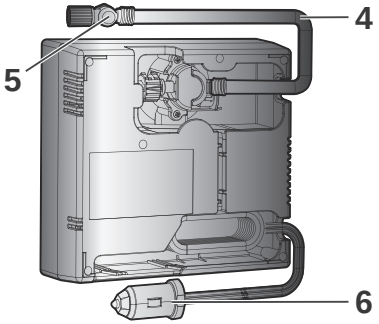

4 Tubo de aire

5 Botón de deflación

6 Cable/enchufe de alimentación de 12 V

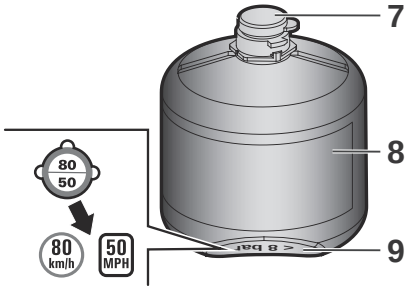

7 Tapón para el bote de sellador

8 Frasco de sellante y fecha de caducidad

9 Etiqueta de velocidad

Compuesto por un compresor y un bote de sellador, el kit permite realizar una **reparación temporal** del neumático, que le permitirá conducir hasta el taller más cercano.

Está diseñado para reparar la mayoría de los pinchazos que se producen en la banda de rodadura del neumático.

NOTA

Los daños en los flancos del neumático o que sean superiores a 4 mm no se pueden reparar con este tipo de kit.

NOTA

El sistema eléctrico del vehículo permite conectar el compresor a la fuente de alimentación de 12 V el tiempo suficiente como para reparar un neumático tras un pinchazo.

ADVERTENCIA

Solo la toma de 12 V situada **en la parte delantera** del vehículo puede utilizarse para alimentar el compresor.

NOTA

La presión de inflado de los neumáticos está indicada en esta etiqueta.

Para obtener más información sobre la **Identificación del vehículo**, en particular, esta etiqueta, consulte el apartado correspondiente.

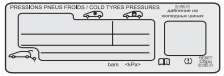

⚠ ADVERTENCIA

Con un neumático reparado con este tipo de kit, no supere una velocidad de 80 km/h (50 mph) y no conduzca más de 200 km (125 millas).
Debe ponerse en contacto con un concesionario o taller cualificado para proceder a la revisión del neumático y si, fuese necesario, al cambio de neumático.

Procedimiento de reparación de neumáticos

⚠ ADVERTENCIA

No retire ningún cuerpo extraño (por ejemplo, un tornillo o clavo) que haya penetrado en el neumático.

1. Estacione el vehículo sin obstaculizar la circulación y accione el freno de estacionamiento.
2. Siga las instrucciones de seguridad (luces de emergencia, triángulo de emergencia, llevar el chaleco reflectante de alta visibilidad, etc.) conforme a la legislación vigente en el país por el que circula.
3. Quite el contacto.
4. El juego de reparación de neumáticos se encuentra en el compartimento de carga, debajo del suelo del maletero.

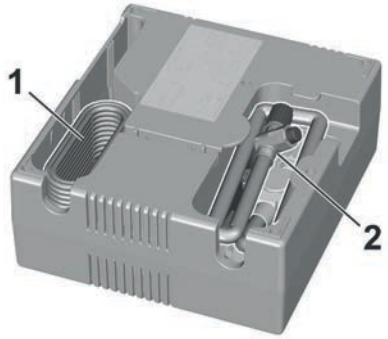

5. Tire del cable de conexión eléctrica **1** y el tubo flexible de aire **2** del compartimento portaobjetos de la parte inferior del compresor.

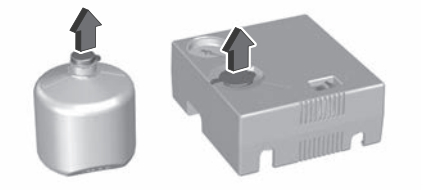

6. Retire el tapón de la botella de sellador.
7. Levante la cubierta protectora del compresor antes de instalar la botella de sellador.

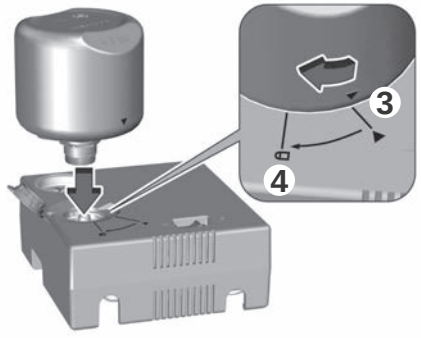

8. Inserte la botella de sellador en el compresor alineando los símbolos del triángulo **3** de la botella con el del compresor.

9. Presione la botella de sellador y gírela hasta la posición de bloqueo **4.**

10. Coloque el compresor cerca del neumático de modo que el bote de sellador esté en posición vertical.

11. Desenrosque el tapón de la válvula del neumático a reparar.

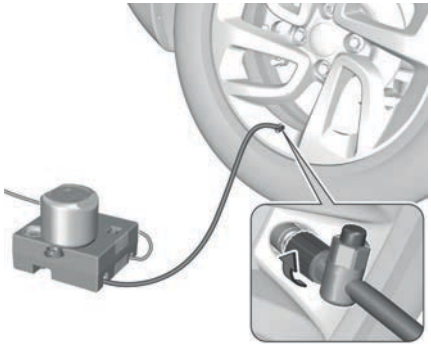

12. Conecte el tubo del compresor a la válvula del neumático y apriete con fuerza.

13. Compruebe que el interruptor del compresor está en la posición "**0**".

14. Enchufe el conector eléctrico del compresor a la toma de 12 V del vehículo.

15. Retire la etiqueta de límite de velocidad de la botella de sellador y colóquela en la zona visible del conductor.



⚠ ADVERTENCIA

El adhesivo de limitación de velocidad debe pegarse en el interior del vehículo, en una zona próxima al conductor, para recordarle que circula con una rueda de uso temporal.

16. Dé el contacto. Para evitar descargar la batería del vehículo, recomendamos utilizar el kit de reparación de neumáticos solo cuando el motor de combustión esté en marcha o cuando el motor eléctrico esté preparado.

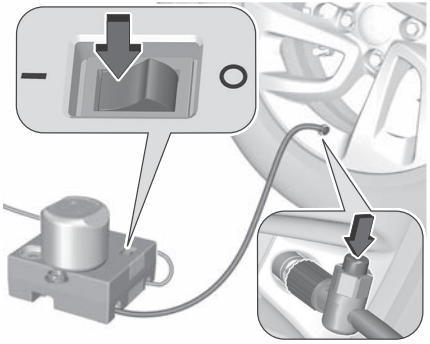

17. Active el compresor situando el botón en la posición **"I"**, hasta que la presión del neumático alcance los 2 bares. El producto sellador se inyecta a presión en el neumático; por lo tanto, no desconecte el tubo de la válvula durante esta operación (riesgo de salpicaduras).

⚠ ADVERTENCIA

Si al cabo de aproximadamente 7 minutos, el neumático no alcanza la presión de 2 bares, significa que no puede repararse. Contacte con un concesionario autorizado o taller cualificado para solicitar asistencia.

18. Si es necesario, purgue la presión excesiva de los neumáticos con el botón del tubo flexible de aire. El compresor no debe estar en servicio más de diez minutos.
19. Coloque el interruptor en la posición "**0**".
20. Desenchufe el conector eléctrico del compresor de la toma de 12 V del vehículo.
21. Desacople el juego de reparación de neumáticos.
22. Vuelva a colocar el tapón en la válvula del neumático.
23. Retire la botella de sellador del compresor y enrosque la manguera de llenado en la conexión libre de la botella para evitar que salga sellador.
24. Guarde el kit de reparación de neumáticos.
25. Elimine el exceso de sellador con un paño.

⚠ ADVERTENCIA

El sellador es nocivo en caso de ingestión e irritante para los ojos. Mantenga este producto fuera del alcance de los niños.
La fecha límite de utilización del líquido figura en la botella.
Después de utilizarlo, no deseche el bote en el medio ambiente; llévelo a un concesionario o a un centro de gestión de residuos autorizado.
No olvide adquirir un nuevo bote de sellador, disponible en un concesionario autorizado o taller cualificado.

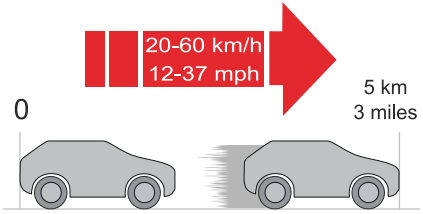

26. Conduzca inmediatamente después de la reparación durante aproximadamente 5 kilómetros a velocidad reducida (entre 20 y 60 km/h / 12 y 37 mph) para que el sellador se distribuya uniformemente en el neumático y tape el pinchazo.
27. Deténgase para comprobar la reparación y la presión del neumático mediante el kit.
Si el neumático no tiene la presión adecuada, acuda a un concesionario para que lo cambien.
Si la presión del neumático es apropiada, vuelva a circular otros 5 kilómetros (3 millas) aproximadamente a velocidad reducida entre 20 y 60 km/h (entre 12 y 37 mph) y deténgase para volver a comprobar la presión con el kit, a fin de confirmar que el neumático se ha reparado correctamente.

⚠ ADVERTENCIA

Circulando con un neumático reparado mediante este tipo de kit, no debe superar la velocidad de 80 km/h (50 mph) ni recorrer una distancia superior a 200 km (125 millas).
Debe ponerse en contacto con un concesionario o taller cualificado para proceder a la revisión del neumático y al cambio de neumático.

Comprobación-ajuste de la presión de los neumáticos

Puede utilizar el compresor, **sin inyectar sellador**, para comprobar la presión de los neumáticos y ajustarla si es necesario.

1. Retire el tapón de la válvula del neumático y guárdelo en un lugar limpio.
2. Desenrolle el tubo guardado bajo el compresor.
3. Acople el tubo en la válvula y apriete con firmeza.
4. Compruebe que el interruptor del compresor está en la posición "**0**".
5. Desenrolle por completo el cable eléctrico guardado bajo el compresor.
6. Enchufe el conector eléctrico del compresor a la toma de 12 V del vehículo.
7. Dé el contacto.
8. Ponga en marcha el compresor colocando el interruptor en "**I**" y ajuste la presión al valor indicado en la etiqueta de presión

de neumáticos del vehículo. Para desinflar: pulse el botón negro situado en el tubo del compresor, cerca de la conexión de la válvula.

9. Una vez alcanzada la presión correcta, coloque el interruptor en "**0**".
10. Retire el kit y guárdelo.
11. Vuelva a colocar el tapón en la válvula.

⚠ ADVERTENCIA

Si al cabo de aproximadamente 7 minutos, el neumático no alcanza la presión de 2 bares, significa que no puede repararse. Contacte con un concesionario autorizado o taller cualificado para solicitar asistencia.

⚠ ADVERTENCIA

Si se ajusta la presión de uno o varios neumáticos, es necesario reinicializar el sistema de detección de inflado insuficiente.

Para más información sobre el **Sistema de control de la presión de los neumáticos**, consulte el apartado correspondiente.

Arranque con cable

No arranque con cargadores rápidos.
Un vehículo con la batería del vehículo descargada puede ponerse en marcha con cables auxiliares de arranque y la batería de otro vehículo.

⚠ ADVERTENCIA

Si la batería falla (fuera de la garantía), debe sustituirla por otra con la misma especificación que la usada en el vehículo.
Toda la información sobre la batería se facilita online en http:// public.servicebox.peugeot.com/APddb/

⚠ ADVERTENCIA

Antes de manipular la batería, protéjase los ojos y la cara.
Cualquier operación en la batería debe realizarse en un medio ventilado, alejado de llamas o de fuentes de chispas, para evitar cualquier riesgo de explosión o incendio.
Lávese las manos al finalizar la operación.

⚠ ADVERTENCIA

Batería congelada

Jamás intente cargar una batería congelada, ya que existe riesgo de explosión.
Si la batería se ha congelado, acuda a un concesionario o taller cualificado para su revisión. Allí comprobarán que los componentes internos no estén dañados y que la caja no esté fisurada, lo que supondría un riesgo de fuga de ácido tóxico y corrosivo.

⚠ ADVERTENCIA

Cambio automático

Nunca intente arrancar el motor empujando el vehículo.

Versiones BEV

ⓘ NOTA

Batería para accesorios descargada. Ya no es posible arrancar el motor o recargar la batería de tracción.

⚠ ADVERTENCIA

Precauciones antes de manipular la batería para accesorios. Seleccione el modo **P**, quite el contacto, compruebe que el cuadro de instrumentos esté apagado y que el vehículo no se esté cargando.

⚠ ADVERTENCIA

Arranque de otro vehículo con cables de arranque

No use la batería de 12 V para arrancar otro vehículo o cargar la batería de otro vehículo.

Recomendación MHEV

En las versiones MHEV, la recarga de la batería de 12 V permite arrancar el motor y cargar la batería de tracción de 48 V a través del convertidor CC-CC.

ADVERTENCIA

No intente cargar el sistema híbrido directamente.

El sistema híbrido se conecta a la red de 12 V a través del convertidor CC/CC. Cualquier operación puede afectar al comportamiento global del sistema.

NOTA

El sistema híbrido arranca el vehículo, pero se necesita una alimentación de 12 V. Hay varias razones por las que el vehículo no puede arrancar.

ADVERTENCIA

Circular inmediatamente, sin haber alcanzado un nivel de carga suficiente, puede afectar a algunas funciones del vehículo (por ejemplo, modo e-Auto).

ADVERTENCIA

Utilice únicamente un cargador de baterías específico de 12 V capaz de mantener 13,5 V con un alto nivel de corriente 40-50 A (aprox. 600 W).
Para cargar usted mismo la batería del vehículo, utilice únicamente cargadores compatibles con baterías de plomo con una tensión nominal de 12 V.
Jamás utilice una batería de emergencia de 24 V o superior.

Empezar a usar la batería de otro vehículo

ADVERTENCIA

Compruebe siempre con antelación si hay fugas, grietas o cualquier signo evidente de daños en la pila agotada antes de continuar.

ADVERTENCIA

Unidades de control electrónicas/Faros con tecnología LED

No conecte nunca el cable de arranque de emergencia negativo a la parte metálica de las unidades de control electrónicas o a la parte posterior de los faros.
¡Existe el riesgo de dañar las unidades de control electrónicas o los faros! Conéctelo al punto de masa desplazado destinado a tal efecto.

ADVERTENCIA

No arranque nunca el motor conectando un cargador de baterías.
Jamás utilice una batería de emergencia de 24 V o superior.
Compruebe de antemano que la batería auxiliar tiene un voltaje nominal de 12 V y al menos la misma capacidad que la batería descargada.
Los dos vehículos no deben entrar en contacto.
Apague cualquier equipamiento que consuma electricidad en los dos vehículos (sistema de audio, limpiaparabrisas, luces, etc.).
Asegúrese de que los cables de arranque de emergencia estén alejados de las partes móviles del motor (el ventilador, la correa, etc.).
No desconecte el borne (+) cuando el motor esté en marcha.

NOTA

Si la batería de 12 V está completamente descargada, los cierres eléctricos de las puertas no funcionarán e impedirán el acceso a la palanca de apertura del capó.

Consulte **Llaves - El cierre centralizado no funciona** para obtener más información.

NOTA

No es necesario desconectar la batería.

Acceso a la batería

La batería de 12 V se encuentra debajo del capó:

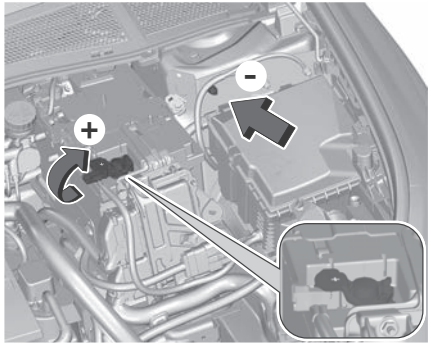

Para acceder al borne (**+**):

1. Suelte el capó tirando de la palanca de liberación interna, y, a continuación, del cierre de seguridad externo.
2. Eleve el maletero.

(**+**) Borne positivo con conexión rápida.

(**–**) Borne negativo

Como no es posible acceder al borne negativo de la batería, existe un punto de masa desplazado cerca de la batería.

NOTA

Consulte el apartado **Compartimento del motor - Apertura del capó**.

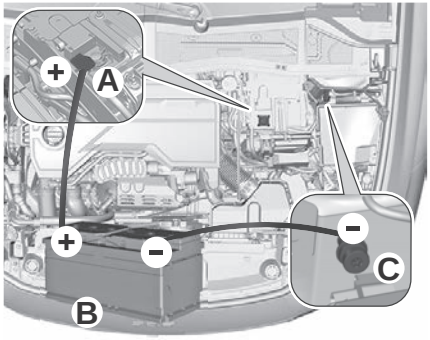

1. Levante la tapa de plástico del borne (+) si el vehículo dispone de ella.
2. Conecte el cable rojo al borne (+) de la batería descargada **A** (a la altura de la parte metálica acodada) y luego al borne positivo (+) de la batería auxiliar **B** o del cargador de baterías.
3. Conecte un extremo del cable verde o negro al borne (–) de la batería auxiliar **B** o del cargador de baterías (o al punto de masa del vehículo auxiliar).
4. Conecte el otro extremo del cable verde o negro al punto de masa **C**.
5. Si utiliza otro vehículo o cargador de batería, ponga en marcha el dispositivo y déjelo en funcionamiento durante unos minutos.
6. Accione el botón de arranque/parada del motor del vehículo averiado; a continuación, arranque el motor. En el caso de un vehículo BEV, espere a que se encienda una luz de **READY** antes de intentar arrancar el motor. Si el vehículo no arranca inmediatamente, espere unos instantes antes de volver a intentarlo.

Si el motor no arranca inmediatamente, quite el contacto y espere unos instantes antes de volver a intentarlo.

1. Espere a que regrese a ralentí.
2. Desconecte los cables de arranque en orden inverso.
3. Vuelva a colocar la tapa de plástico del borne (+) si el vehículo dispone de ella.
4. Deje el motor en marcha durante al menos 30 minutos, con el vehículo parado, para que la batería alcance un nivel de carga adecuado.

ADVERTENCIA

En función de la fuente de alimentación:

- Asegúrese de que el generador está apagado antes de conectar los cables.
- Asegúrese de que el vehículo donante está apagado y no está en contacto con el vehículo receptor.
- Compruebe que los cables del cargador estén en buen estado.

Versión ICE

En las versiones ICE, la recarga de 12 V permite arrancar el motor.

NOTA

El sistema Stop & Start podría no estar operativo durante el trayecto siguiente al primer arranque del motor.
En ese caso, el sistema no estará de nuevo disponible hasta que el vehículo se inmovilice durante un periodo continuado, cuya duración dependerá de la temperatura exterior y del estado de carga de la batería (hasta aproximadamente 8 horas).

Versiones PHEV/BEV

Si la batería de 12 V se descarga, resulta imposible arrancar o cargar el vehículo.
En el caso de un PHEV, el ICE no puede arrancarse a través de la batería de 12 V.

Versiones MHEV

El sistema híbrido comenzará a cargar automáticamente la batería de 48 V después de 1 minuto con una alimentación de 12 V superior a 13,5 V. La corriente suministrada por el cargador de baterías debe ser de unos 30 - 50 A. Cuando se alcanza el nivel de energía adecuado en la batería de 48 V (entre 30 y 40 minutos en función del estado de carga de la batería de 12 V), el sistema híbrido detiene automáticamente el proceso de carga de la batería de 48 V.

Recarga de otro vehículo

El procedimiento para arrancar otro vehículo es idéntico al de "**Arranque con la batería de otro vehículo**", desde el punto de vista del vehículo asistente.

ADVERTENCIA

Asegúrese de que la batería de suministro esté completamente cargada y en condiciones óptimas de funcionamiento.

ADVERTENCIA

Asegúrese de que el vehículo plano se pueda arrancar (es decir, que no sea un vehículo BEV).

ADVERTENCIA

Compruebe siempre con antelación si hay fugas, grietas o cualquier signo evidente de daños en la pila agotada antes de continuar.

Cargador de la batería de 12 V

Un cargador de baterías de 12 V es un dispositivo de alimentación portátil diseñado para suministrar una corriente eléctrica muy elevada durante un breve periodo de tiempo con el fin de arrancar un vehículo cuando la batería de 12 V está descargada.
Nunca arranque el vehículo conectando un cargador de batería (también denominado mantenedor de batería), ya que solo es adecuado para operaciones prolongadas de restablecimiento de la carga de la batería o para mantenerla en un nivel óptimo, utilizando un suministro eléctrico doméstico estándar en un entorno interior.

ADVERTENCIA

Siga las instrucciones de uso facilitadas por el fabricante del cargador.
No invierta nunca las polaridades.

PRECAUCIÓN

Si esta etiqueta está presente, utilice solo un amplificador de batería de 12 V para evitar daños irreversible de los componentes eléctricos.

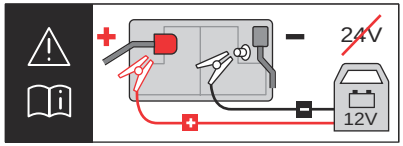

NOTA

No es necesario desconectar la batería.

Desconexión - Conexión de la batería

Para mantener una carga suficiente para el arranque del vehículo, se recomienda desconectar la batería de 12 V, si el vehículo no se va a utilizar durante un periodo prolongado.
Antes de desconectar la batería:

1. Cierre todas las aberturas (puertas, maletero, ventanillas).
2. Apague todos los dispositivos eléctricos (sistema de infoentretenimiento, limpiaparabrisas, luces, etc.).
3. Quite el contacto y espere 4 minutos.

Para acceder a la batería, solo es necesario desconectar el terminal (**+**).

Abrazadera de cierre rápido de la batería

Desconexión del borne (+)

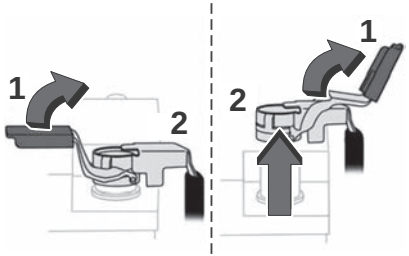

1. Según equipamiento, levante la tapa de plástico del borne **(+)**.
2. Levante la palanca (**1**) completamente para liberar la pinza (**2**).
3. Retire la pinza (**2**) levantándola.

Reconexión del borne (+)

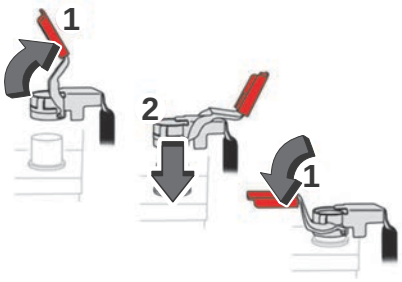

1. Levante la palanca (**1**) completamente.
2. Vuelva a colocar la pinza abierta (**2**) en el borne (+).
3. Empuje la abrazadera (**2**) completamente hacia abajo.
4. Baje la palanca (**1**) a la abrazadera de bloqueo (**2**).
5. En función del equipo, vuelva a colocar la cubierta de plástico en el borne **(+)**.

NOTA

No fuerce la palanca al presionarla, ya que si la pinza no está colocada correctamente, el bloqueo no será posible. Inicie de nuevo el procedimiento.

Tras la recarga - Reinicio

Después de reconectar la batería, dé el contacto y espere un minuto antes de arrancar el motor para permitir que se inicialicen los sistemas electrónicos.
No obstante, si después de esta manipulación persisten algunos problemas menores, póngase en contacto con un concesionario autorizado o con un taller cualificado.
Consultando los apartados correspondientes, reinicialice determinados equipamientos:

- Llave electrónica.
- Techo solar.
- Elevalunas eléctricos.
- La fecha y la hora.
- Las emisoras de radio presintonizadas.

NOTA

Tras reconectar la batería, se muestra el mensaje "**Fallo del sistema de alerta de riesgo de colisión**" en el cuadro de instrumentos al dar el contacto. Este funcionamiento es completamente normal. El mensaje desaparecerá al circular.

Remolque

NOTA

Recomendaciones generales

Respete la legislación vigente en el país por el que circula.

Compruebe que el peso del vehículo remolcador es superior al del remolcado.
El conductor debe permanecer al volante del vehículo remolcado y debe poseer un permiso de conducción válido.
Para remolcar un vehículo con las cuatro ruedas sobre el suelo, utilice siempre una barra de remolcado homologada. Está prohibido utilizar cuerdas o correas.
El vehículo tractor debe iniciar la marcha de manera progresiva.
Si se remolca el vehículo con el motor apagado, la asistencia al frenado y la dirección no están operativas.

⚠ ADVERTENCIA

Llame a un servicio de remolcado profesional en los siguientes casos:

- el vehículo se ha averiado en una autopista o vía principal
- No es posible poner la caja de cambios en punto muerto, desbloquear la dirección ni soltar el freno de mano
- No es posible remolcar un vehículo con cambio automático mientras el motor está en marcha.
- se remolca con solo dos ruedas en el suelo
- es un vehículo de 4 ruedas motrices
- no hay disponible una barra de remolcado homologada

⚠ ADVERTENCIA

Vehículos ICE

Antes del remolcado del vehículo, este debe ponerse en modo de "rueda libre".

Para obtener más información sobre la **Rueda libre**, consulte el apartado correspondiente.

Rueda libre ⇨ 162

⚠ ADVERTENCIA

Particularidad del remolque para vehículos híbridos

Con las dos ruedas traseras en el suelo: solo está autorizado para distancias cortas (unos 15 km) y a velocidad reducida (25 km/h como máximo).

Con las cuatro ruedas en el suelo: el vehículo puede remolcarse un máximo de 100 metros (0,06 millas) a una velocidad máxima de 10 km/h (caja de cambios automática en modo **N** y visualización de **N** en el cuadro de instrumentos).

⚠ ADVERTENCIA

Vehículos PHEV

Antes de cualquier intervención, con el contacto puesto, pise el pedal del freno y seleccione el modo **N**, después apague el sistema híbrido (luz indicadora **READY** apagada).
Acuda siempre a servicios profesionales para el remolcado del vehículo en camión o remolque plataforma.

Utilice la argolla de remolcado **solo** para liberar el vehículo si está atascado o fijarlo para ser remolcado en un camión o remolque plataforma.

⚠ PRECAUCIÓN

Vehículos BEV

Los vehículos BEV solo deben utilizarse en caso de emergencia para sacar un vehículo de un bache o de una carretera con mucho tráfico.

ⓘ NOTA

En caso de fallo en la batería o en el freno de estacionamiento eléctrico, es esencial llamar a un profesional con una grúa con plataforma (excepto caja de cambios manual)

Limitaciones del remolcado

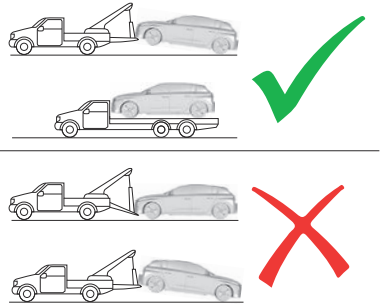

Remolcado en caso de emergencia

En casos de emergencia, como cuando es necesario sacar el vehículo de una carretera con mucho tráfico, se permite remolcar el vehículo hasta una distancia de 100 m y a una velocidad máxima de 5 km/h (3 mph). Asegúrese de aparezca **READY** en el cuadro de instrumentos y de que la transmisión esté en el modo **N**.

⚠ ADVERTENCIA

Si no se puede arrancar el motor o no se puede poner la transmisión en el modo **N**, consulte la tabla de **Limitaciones de remolcado**.

Remolcar el vehículo



Para acceder a la rosca del tornillo delantero:

1. Desenganche la tapa presionando en su esquina superior izquierda.
2. Retire la tapa de la cubierta.

La argolla de remolque se guarda con las herramientas del vehículo.

Para más información sobre el **Kit de herramientas**, consulte el apartado correspondiente.

ⓘ NOTA

La argolla de remolque solo debe utilizarse para remolcar y no para el rescate del vehículo.

⚠ PRECAUCIÓN

Cuando remolque el vehículo con el motor apagado, levante siempre las ruedas motrices de la calzada.

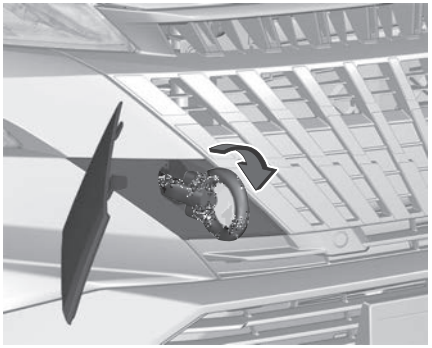

Para ser remolcado:

1. Enrosque al máximo la argolla de remolcado.
2. Instale la barra de remolcado.
3. Ponga la caja de cambios en punto muerto.

⚠ ADVERTENCIA

Si no se respeta esta indicación es posible que resulten dañados determinados componente (como frenos, transmisión, etc.) y

que no funcione la asistencia a la frenada la próxima vez que se arranque el motor.

⚠ ADVERTENCIA

Cambio automático

Nunca remolque el vehículo con las ruedas motrices sobre el suelo y el motor parado.

⚠ PRECAUCIÓN

Desactive los sistemas de ayuda a la conducción, tales como la frenada de emergencia activa, pues de lo contrario el vehículo podría frenar automáticamente durante el remocaldo.

4. Desbloquee la dirección y suelte el freno de estacionamiento.
5. Encienda las luces de emergencia en ambos vehículos según la legislación en vigor en el país por el que circula.
6. Inicie la marcha con suavidad y recorra solo una distancia corta a una velocidad reducida.
7. Tras el remolcado, desenrosque la argolla de remolque.
8. Vuelva a colocar la tapa.

⚠ PRECAUCIÓN

Conduzca lentamente. No conduzca bruscamente.
Una fuerza de tracción excesiva puede dañar el vehículo.

Si el motor no está en marcha, se requiere mucha más fuerza para frenar y dirigir el vehículo.
Para evitar que entre humo del escape del vehículo tractor, conecte el sistema de recirculación de aire y cierre las ventanillas.

Remolcar otro vehículo

Hatchback

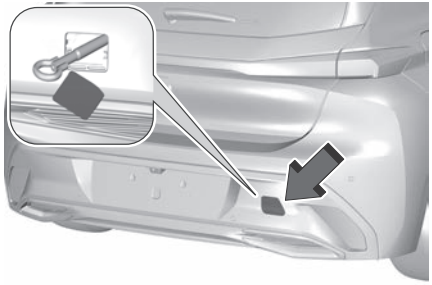

Station Wagon

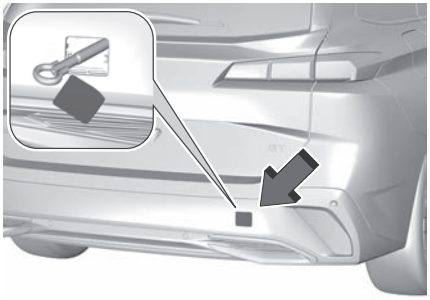

Para acceder a la rosca del tornillo trasero:

1. Desenganche la tapa presionando en su esquina superior izquierda.
2. Tire de la tapa hacia abajo.

La argolla de remolque se guarda con las herramientas del vehículo.
Ponga la transmisión en punto muerto con el motor en marcha.
Para remolcar otro vehículo:

1. Enrosque al máximo la argolla de remolcado.
2. Instale la barra de remolcado.
3. Encienda las luces de emergencia de los dos vehículos.
4. Inicie la marcha con suavidad y recorra solo una distancia corta a una velocidad reducida.

⚠ ADVERTENCIA

Para más información consulte "**Recomendación de remolque**".

Recomendación de remolque ⇨ 189

MANTENIMIENTO Y CUIDADO DEL VEHÍCULO

Introducción al mantenimiento y cuidado del vehículo

Se deberán respetar las siguientes recomendaciones para evitar daños en el vehículo.

⚠ ADVERTENCIA

Para cualquier intervención en el vehículo, acuda a un taller cualificado que disponga de la información técnica, las competencias y el material adecuado equivalentes a los que un concesionario le puede ofrecer.

⚠ ADVERTENCIA

Según la legislación nacional vigente, podría ser obligatorio disponer de ciertos equipamientos de seguridad: chalecos reflectantes de alta visibilidad, triángulos de emergencia, alcoholímetros, bombillas y fusibles de recambio, extintor, botiquín, faldillas guardabarros en la parte trasera del vehículo, etc.

Información general

El fabricante recomienda el uso de repuestos y accesorios originales y piezas homologadas por el fabricante específicamente para su tipo de vehículo. El fabricante no puede evaluar o garantizar la fiabilidad de otros productos, aunque cuenten con una autorización oficial o de otra índole.
Cualquier modificación, conversión u otros cambios realizados en las especificaciones estándar del vehículo (incluyendo, sin limitación, modificaciones de software, modificaciones de las unidades de control electrónico) pueden invalidar la garantía ofrecida por el fabricante. Además, estos cambios pueden afectar a los sistemas de ayuda a la conducción, repercutir en el consumo de combustible o de energía eléctrica, en las emisiones de CO_2 y en otras emisiones del vehículo y provocar que el automóvil no cumpla con el permiso de funcionamiento, lo que afectará a la validez de la matriculación del vehículo.

⚠ PRECAUCIÓN

El acceso a la toma de diagnóstico asociada con la electrónica a bordo se reserva a técnicos cualificados con herramientas homologadas.

⚠ PRECAUCIÓN

Al transportar el vehículo en tren o en una grúa, los guadabarros pueden dañarse.

Fundas para climas muy fríos

(Según país de comercialización)
Solo está disponible para vehículos diésel.
Este dispositivo desmontable evita la acumulación de nieve alrededor del ventilador de refrigeración del radiador.
Cuenta con dos elementos para la parte superior de la calandra, otro central y otros dos para la inferior.

ⓘ NOTA

En caso de dificultades con la instalación o desinstalación

Póngase en contacto con un concesionario o taller cualificado.

⚠ ADVERTENCIA

Antes de cualquier intervención, asegúrese de que el motor está apagado y el ventilador de refrigeración está detenido.

⚠ ADVERTENCIA

Es esencial retirarlos cuando:

- La temperatura exterior es superior a 10°C.
- Se está siendo remolcado.
- la velocidad es superior a 120 km/h (75 mph).

Primera instalación

El tipo de calandra depende de la versión del vehículo.
Las pantallas inferiores son adecuadas para todas las versiones.
Las pantallas superiores y centrales se pueden adaptar en función de la versión del vehículo.

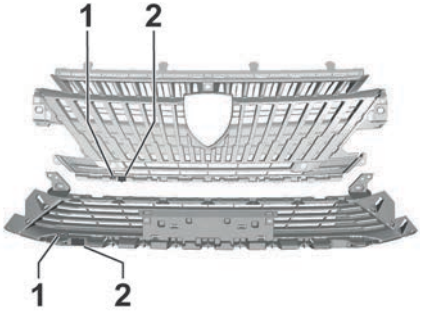

Es necesario quitar las fijaciones:

- Marcado **2** para todas las versiones excepto GT.
- Marcado **1** para todas las versiones GT.

Para quitar las fijaciones correspondientes, use una herramienta tipo cúter siguiendo la ranura que se encuentra en la cara interior de la pantalla.

Montaje



Pantallas inferiores y superiores

1. Presente una de las pantallas inferiores en el lado correspondiente de la calandra inferior del parachoques, alineándola alrededor del soporte de la matrícula.
2. Inserte las pestañas de fijación en el parachoques hasta que estén correctamente colocadas.
3. Ejerza presión por los bordes para asegurarse de que la unidad está bien sujeta.

Repita los mismos pasos para la otra pantalla inferior y, a continuación, para las pantallas superiores en la calandra superior del parachoques, alineándolas con la parte superior de la calandra.

Pantalla central

1. Presente la pantalla central bajo el emblema de la marca.
2. Inserte las pestañas de fijación en el parachoques hasta que estén correctamente colocadas.
3. Ejerza presión por los bordes para asegurarse de que la unidad está bien sujeta.

Desmontaje



Para la pantalla inferior

1. Introduzca un dedo en la esquina inferior externa de la pantalla inferior.
2. Tire hacia usted para guiar el desacoplamiento de la unidad.

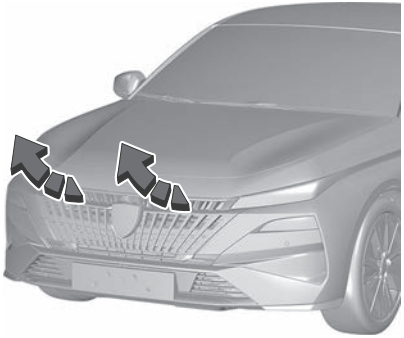

Para la pantalla superior

1. Presione las pestañas de fijación inferiores para soltarlas de la calandra.
2. Bascule suavemente la pantalla superior hacia abajo.
3. Tire hacia usted para guiar el desacoplamiento de la unidad.



Para la pantalla central

1. Presione las pestañas de fijación superiores para soltarlas de la calandra.
2. Tire hacia usted para guiar el desacoplamiento de la unidad.

Eliminación de vehículos al final de su vida útil

Dispone de información sobre centros de recogida de vehículos usados y sobre el reciclaje de estos vehículos en nuestra web, donde sea un requisito legal. Confíe este trabajo únicamente a un centro de reciclaje autorizado.



Información de servicio

Para garantizar la seguridad y la economía de funcionamiento del vehículo, así como para mantener su valor, es de vital importancia realizar todos los trabajos de mantenimiento en los intervalos correctos.
Encontrará un plan de mantenimiento actualizado y detallado para su vehículo en su taller.
Existen condiciones de funcionamiento severo si se producen con frecuencia una o más de las siguientes circunstancias: Arranque en frío, operación de parada y marcha (por ejemplo, para taxis y vehículos de policía), uso de remolque, conducción por montaña, conducción por superficies de carretera irregulares y arenosas, mayor contaminación de aire, presencia de arena y alto contenido de polvo, conducción en altitud y grandes variaciones de temperatura.
Con estas condiciones de funcionamiento severo, puede ser necesario efectuar determinadas tareas de servicio con más frecuencia que el intervalo de servicio habitual mostrado en la indicación de servicio. Póngase en contacto con un concesionario o un taller autorizado para obtener programas de mantenimiento personalizados.

Confirmaciones

La confirmación del servicio se registra en el manual de servicio.
La indicación de la fecha y el kilometraje se completa con el sello y la firma del taller que efectúa el servicio.
Asegúrese de que el manual de servicio se cumplimenta correctamente, ya que una prueba continua de servicio es esencial si se quiere cumplir con cualquier reclamación de garantía o fondo de comercio, y también es una ventaja a la hora de vender el vehículo.

Mantenimiento programado

Comprobaciones periódicas

Salvo que se indique lo contrario, revise estos componentes según el plan de mantenimiento del fabricante y en función de la motorización.

Si lo prefiere, acuda a un concesionario o a un taller cualificado para proceder a su revisión.

⚠ ADVERTENCIA

Utilice únicamente productos recomendados por el fabricante o productos de una calidad y unas características equivalentes. Para optimizar el funcionamiento de componentes tan importantes como los del sistema de frenos, el fabricante selecciona y ofrece productos muy específicos.

Comprobación del nivel de líquidos

Revise todos los niveles siguientes con regularidad según el plan de mantenimiento del fabricante. Repóngalos si es necesario, a menos que se indique lo contrario.
En caso de disminución significativa de un nivel, lleve el vehículo a un concesionario o taller cualificado para realizar la revisión del sistema correspondiente.

⚠ ADVERTENCIA

Los líquidos deben cumplir las recomendaciones del fabricante y las del motor del vehículo.

⚠ ADVERTENCIA

Tenga cuidado al intervenir bajo el capó, ya que determinadas zonas del motor pueden estar extremadamente calientes (riesgo de quemaduras) y el ventilador de refrigeración podría ponerse en marcha en cualquier momento (incluso con el contacto quitado).

Productos usados

⚠ ADVERTENCIA

Evite el contacto prolongado de los líquidos usados con la piel.
La mayoría de estos líquidos son nocivos para la salud y muy corrosivos.

No tire el aceite ni los líquidos usados en las alcantarillas ni al suelo. Deseche el aceite usado en los contenedores dedicados para tal fin en un concesionario o taller cualificado.

Aceite del motor

El nivel se comprueba una vez que el motor haya estado detenido al menos durante 30 minutos y sobre superficie nivelada con la varilla de nivel de aceite.

Es normal tener que realizar una reposición del nivel del aceite entre dos revisiones (o cambios de aceite). Se recomienda comprobar el nivel, con reposición del nivel si es necesario, cada 5000 km.

⚠ ADVERTENCIA

Con el fin de preservar la fiabilidad de los motores y del sistema anticontaminación, no utilice nunca aditivos en el aceite del motor.

Comprobación con la varilla de nivel de aceite

La comprobación se realiza con el vehículo en una superficie nivelada. El motor debe estar a temperatura de funcionamiento y llevar parado al menos cinco minutos.
Para ubicar la varilla de nivel de aceite, consulte la ilustración del compartimento del motor correspondiente.
Comprobación del nivel de aceite ⇨280

1. Agarre la varilla por el extremo de color y sáquela completamente.
2. Limpie el extremo de la varilla con un paño limpio y sin pelusas.
3. Vuelva a introducir la varilla hasta el fondo y sáquela de nuevo para efectuar una comprobación visual del nivel de aceite: debe estar situado entre las marcas **A (máx.)** y **B (mín.)**.

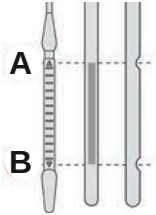

No arranque el motor si el nivel se encuentra:

- Por encima de la marca **A**: acuda a un concesionario o taller cualificado.
- por debajo de la marca **B**: reponga el nivel de aceite del motor de inmediato.

⚠ ADVERTENCIA

Grado del aceite. Antes de rellenar o de cambiar el aceite del motor, compruebe que es adecuado para el motor y que cumple las recomendaciones del plan de mantenimiento suministrado con el vehículo (también disponible en un concesionario o taller cualificado). El uso de un aceite no recomendado puede invalidar la garantía en el caso de avería del motor.

Aceite del motor ⇨274

Reposición del nivel de aceite del motor

⚠ ADVERTENCIA

Nunca retire el tapón del aceite con el motor en marcha. Existe el riesgo de quemaduras y salpicaduras en el compartimento del motor.

1. Vierta el aceite en pequeñas cantidades, evitando que se derrame sobre los componentes del motor, ya que esto provocaría riesgo de incendio.
2. Espere unos minutos antes de comprobar el nivel de nuevo mediante la varilla.
3. Complete hasta alcanzar el nivel si es necesario.
4. Una vez comprobado el nivel, vuelva a enroscar con cuidado el tapón de llenado de aceite e introduzca de nuevo la varilla en su tubo hasta el tope.

⚠ ADVERTENCIA

La varilla debe introducirse completamente para evitar que el aceite se derrame sobre el motor. Riesgo de incendio en el compartimento del motor.

ⓘ NOTA

La indicación del nivel de aceite en el cuadro de instrumentos cuando se da el contacto no es válida durante los 30 minutos siguientes al rellenado de aceite.

Líquido de frenos



El nivel de este líquido debe estar cerca de la marca "**MAX**". De lo contrario, compruebe el desgaste de las pastillas de freno.

Para saber con qué frecuencia es necesario reemplazar el líquido de frenos, consulte el plan de mantenimiento del fabricante.

⚠ ADVERTENCIA

Limpie el tapón antes de quitarlo para rellenar. Utilice solo líquido de frenos DOT4 de un recipiente sellado.

Líquido de refrigeración del motor

Versiones ICE / MHEV / PHEV



Es normal reponer el nivel de líquido entre dos servicios.

La comprobación y el rellenado deben hacerse únicamente con el motor en frío.

Un nivel de líquido de refrigeración demasiado bajo puede causar daños en el motor; dicho nivel debe estar próximo a la señal "**MAX**" pero nunca superarlo.

Si el nivel está cerca o por debajo de la marca "**MIN**", es necesario reponerlo.

Cuando el motor está caliente, la temperatura del líquido de refrigeración se regula mediante el ventilador.
Puesto que el sistema de refrigeración está presurizado, espere como mínimo una hora después de apagar el motor antes de realizar ninguna tarea de mantenimiento.
Para evitar el riesgo de quemaduras si necesita reponer el nivel con urgencia, coloque un trapo alrededor del tapón y afloje el tapón dos vueltas para dejar que disminuya la presión.

Una vez que la presión haya disminuido, retire el tapón y reponga el nivel de líquido de refrigeración.

⚠ ADVERTENCIA

Para versiones BEV



No reponga el líquido de refrigeración.



Si el nivel está cerca o por debajo de la marca "**MIN**", es necesario acudir a un concesionario autorizado.

Líquido del limpiaparabrisas



Reponga el nivel cuando sea necesario.

Características del líquido

El líquido de se debe reponer con una mezcla preparada.
En invierno, con temperaturas bajo cero, se debe utilizar un líquido que contenga un componente anticongelante apropiado para las condiciones de temperatura con el fin de proteger los elementos del sistema (bomba, depósito, conductos, difusores, etc.).

⚠ ADVERTENCIA

El llenado simplemente con agua está prohibido en cualquier caso (riesgo de congelación, depósitos calcáreos, etc.). El uso de vinagre o cualquier otro producto no dedicado causará daños irreversibles en el sistema lavaparabrisas.

Aditivo para combustible diésel (diésel con filtro de partículas)



Al alcanzar el nivel mínimo en el depósito de aditivo del filtro de partículas, este testigo se enciende fijo, acompañado de una señal sonora y un mensaje de advertencia.

Rellenado

La operación de rellenado de este aditivo debe realizarse rápidamente.
Acuda a un concesionario autorizado o taller cualificado.

Líquidos, lubricantes y piezas recomendados

Use solamente productos que cumplan con las especificaciones recomendadas.

⚠ ADVERTENCIA

Los materiales para el funcionamiento son peligrosos y podrían ser venenosos. Manipúlelos con cuidado. Preste atención a la información facilitada en los envases.

Aceite del motor

El aceite de motor se identifica por su calidad y su viscosidad. La calidad es más importante que la viscosidad a la hora de seleccionar qué aceite de motor se va a usar. La calidad del aceite garantiza, por ejemplo, la limpieza del motor, la protección contra el desgaste y el control del envejecimiento del aceite, mientras que el grado de viscosidad informa sobre la fluidez del aceite en función de la temperatura. Utilice el aceite de motor apropiado indicado en la hoja del plan de revisiones entregada por el concesionario vendedor.

Reposición del aceite de motor

ⓘ NOTA

En caso de derrame del aceite del motor, límpielo y elimínelo correctamente.

Los aceites de motor de diferentes fabricantes y marcas pueden mezclarse siempre que cumplan con los requisitos de calidad y viscosidad exigidos para el aceite de motor.
Está prohibido el uso de aceites de motor para todos los motores de gasolina con calidad ACEA solo, puesto que puede causar daños al

motor en determinadas condiciones de funcionamiento.

Aditivos adicionales para el aceite de motor

El uso de aditivos para el aceite de motor podría causar daños y anular la garantía.

NOTA

Para mantener la fiabilidad del motor y del sistema de control de emisiones, no utilice nunca aditivos en el aceite del motor.

Grados de viscosidad del aceite de motor

El grado de viscosidad SAE informa sobre la fluidez del aceite. El aceite multigrado del se indica mediante dos cifras, por ej.: SAE 5W-30. La primera cifra, seguida por una W, indica la viscosidad a bajas temperaturas y la segunda cifra indica la viscosidad a altas temperaturas.
Comprobación del nivel de líquidos ⇨272
Capacidades de los líquidos ⇨311

Líquido de lavado

Utilice únicamente líquido de lavado aprobado para el vehículo para evitar dañar las escobillas de los limpiaparabrisas, la pintura, las piezas de plástico y caucho. Recurra a un taller.

Líquido de frenos y embrague

Con el tiempo, el líquido de frenos absorbe humedad que reduce la eficacia del sistema de frenos.

Por lo tanto, el líquido de frenos debe cambiarse en el intervalo indicado.
Utilice únicamente líquido de frenos homologado para el vehículo. Recurra a un taller.

Refrigerante anticongelante

Utilice únicamente refrigerante anticongelante homologado para el vehículo. Recurra a un taller.
El sistema viene de fábrica con un líquido refrigerante diseñado para ofrecer una excelente protección contra la corrosión y una protección contra la congelación hasta aproximadamente -28 °C. En regiones frías con temperaturas muy bajas, el líquido refrigerante de fábrica proporciona protección contra la congelación hasta -37 °C. Esta concentración debe mantenerse durante todo el año.
El uso de aditivos para el refrigerante, destinados a ofrecer protección adicional contra la corrosión o a sellar fugas menores, pueden causar problemas de funcionamiento. No se asumirá ninguna responsabilidad por las consecuencias derivadas del uso de aditivos adicionales.

AdBlue® (BlueHDi)

Para garantizar el respeto al medio ambiente y el cumplimiento de la nueva norma Euro 6 sin que ello repercuta negativamente en las prestaciones ni en el consumo los motores diésel, el fabricante ha decidido equipar sus vehículos con un sistema que combina SCR (reducción catalítica selectiva) con un filtro de partículas diésel (FAP) para el tratamiento de los gases de escape.

AdBlue® se congela a una temperatura de aprox. -11 °C. Como el vehículo está equipado con un precalentador AdBlue®, se garantiza la reducción de emisiones a bajas temperaturas.
El precalentador de AdBlue® funciona automáticamente.
En determinadas circunstancias, por debajo de la temperatura indicada, aparece un mensaje de error en el cuadro de instrumentos. En este caso, estacione el vehículo en un espacio con una temperatura ambiente más alta hasta que el AdBlue® esté licuado.
Estacione el vehículo durante unas horas en un lugar donde la temperatura sea más alta para poder realizar la reposición de nivel.

⚠ ADVERTENCIA

Evite el contacto del AdBlue® con los ojos o con la piel.
En caso de contacto con los ojos o con la piel, aclare con agua.

⚠ ADVERTENCIA

Evite el contacto de la pintura con AdBlue®.
En caso de contacto, aclare con agua.

NOTA

El AdBlue® congelado y de nuevo licuado es utilizable sin pérdida de calidad.

El consumo típico de AdBlue® es de aproximadamente 2 l por cada 1.000 km, pero también puede ser mayor dependiendo del comportamiento de conducción (por ejemplo, alta carga o remolque).

Advertencias de nivel

Dependiendo del rango calculado de AdBlue®, se muestran diferentes mensajes en el cuadro de instrumentos. Los mensajes y las restricciones son un requisito legal.

- El primer nivel de advertencia se introduce cuando el rango estimado de AdBlue® está entre 2400 km y 800 km. Al conectar el encendido, esta advertencia aparecerá brevemente una vez con el rango calculado. Además, el testigo de control se iluminará y sonará un aviso acústico. Es posible conducir sin restricciones.
- El siguiente nivel de advertencia se introduce cuando el rango estimado de AdBlue® está por debajo de 800 km. El mensaje con el rango de corriente siempre se mostrará al conectar el encendido. Además, el indicador de control parpadeará y sonará el timbre. Vuelva a llenar AdBlue® antes de entrar en el siguiente nivel de advertencia.
- El siguiente nivel de advertencia se introduce con una autonomía inferior a 100 km. El mensaje con la autonomía actual se mostrará siempre al conectar el contacto. Además, el testigo de control parpadeará y sonará un aviso acústico. Recargue AdBlue® lo antes posible antes de que el depósito de AdBlue® esté completamente vacío. De lo contrario, no será posible volver a arrancar el motor.
- El último nivel de advertencia se introduce cuando el depósito de AdBlue® está vacío. No es posible volver a arrancar el motor. En el cuadro de instrumentos aparece un mensaje. Además, el testigo de control parpadeará y sonará un aviso acústico. Llene totalmente el depósito de AdBlue; de lo contrario, no podrá volver a arrancar el motor.

Advertencias de emisiones altas

En caso de fallo del sistema de control de emisiones, se muestran diferentes mensajes en el cuadro de instrumentos.
Los mensajes y las restricciones son un requisito legal. Los mensajes de advertencia van acompañados de los indicadores de control , y . Además, se emitirá un aviso acústico.
Siga las instrucciones indicadas en los mensajes de advertencia. Si esto impide el arranque del vehículo, recurra a la ayuda de un taller.

Sistema SCR

La reducción catalítica selectiva (BlueInjection) es un método para reducir sustancialmente la emisión de óxidos de nitrógeno de los gases de escape. Esto se consigue inyectando un líquido de escape diésel (DEF) en el sistema de escape. El amoniaco liberado por el líquido reacciona con los gases nitrosos (NOx) del escape y lo convierte en nitrógeno y agua.
La denominación de este líquido es AdBlue®. Es un fluido no tóxico, no inflamable, incoloro e inodoro, y compuesto en un 32% de urea y en un 68% de agua.
Utilizando un líquido llamado AdBlue® que contiene urea, un convertidor catalítico convierte hasta el 85% de los óxidos de nitrógeno (NOx) en nitrógeno y agua, que son inofensivos para la salud y el medio ambiente.



El AdBlue® está contenido en un **depósito especial** de unos 15 litros.

Su capacidad permite una autonomía de aproximadamente 6.500 km, **que puede ser considerable** dependiendo del estilo de conducción.

Un sistema de alerta se activa una vez alcanzado el nivel de reserva: a partir de ese momento puede circular 2.400 km (1500 millas) más hasta que se vacíe el depósito y se inmoviliza el vehículo.

NOTA

Para obtener más información sobre los **testigos** y las alertas relacionadas, o los **indicadores**, consulte el apartado correspondiente.

ADVERTENCIA

Una vez que el depósito de AdBlue® esté vacío, un dispositivo exigido por ley impide que el motor vuelva a arrancar.
Cuando el sistema SCR falla, el nivel de emisiones del vehículo deja de cumplir la

norma Euro 6 y el vehículo comienza a contaminar el medioambiente.
En caso de un fallo de funcionamiento confirmado del sistema SCR, es esencial visitar un concesionario o un taller cualificado. Tras 1.100 km (660 millas), se activa automáticamente un dispositivo que impide arrancar al motor.
En ambos casos, el indicador de autonomía le permitirá conocer la distancia que se puede recorrer antes de la inmovilización del vehículo.

NOTA

Congelación del AdBlue®

El AdBlue® se congela a temperaturas inferiores a unos -11 °C.
El sistema SCR incluye un calentador para el depósito de AdBlue®, lo que le permite seguir conduciendo en condiciones de frío extremo.

Suministro de AdBlue®

Se recomienda rellenar el AdBlue® en cuanto se emita la primera alerta indicando que se ha alcanzado el nivel de reserva.

ADVERTENCIA

Para el correcto funcionamiento del sistema SCR:

- Utilice únicamente líquido AdBlue® que cumpla con la norma ISO 22241.
- Nunca trasvase AdBlue® a otro recipiente, ya que perdería su pureza.
- Nunca diluya el AdBlue® con agua.

Póngase en contacto con un taller cualificado, así como con estaciones de servicio equipadas con bombas de AdBlue® especialmente diseñadas para vehículos de pasajeros.

Recomendaciones de almacenamiento

El AdBlue® se congela por debajo de los -11 °C aproximadamente y se deteriora a partir de los +25°C. Se recomienda almacenar los envases en un lugar fresco y resguardados de los rayos solares.
En estas condiciones, el líquido se puede conservar al menos durante un año.
En caso de que el líquido se haya congelado, se podrá utilizar cuando se haya descongelado completamente a temperatura ambiente.

NOTA

No guarde los envases de AdBlue® en su vehículo.

Precauciones de uso

El AdBlue® es una solución a base de urea. Este fluido no es inflamable, es incoloro e inodoro (si se conserva en un lugar fresco).
En caso de contacto con la piel, lave la zona afectada con agua corriente y jabón. Si entra en contacto con los ojos, lávelos inmediatamente con agua abundante o con una solución de lavado ocular durante al menos 15 minutos.
Procure atención médica si siente una sensación constante de quemazón o irritación.
En caso de ingestión, lávese inmediatamente la boca con agua limpia y beba abundante agua.
En determinadas condiciones (temperatura elevada, por ejemplo), no puede excluirse el riesgo de liberación de amoníaco: no inhale el líquido. Los vapores de amoníaco tienen un efecto irritante sobre las mucosas (ojos, nariz y garganta).

ADVERTENCIA

Guarde el AdBlue® fuera del alcance de los niños, en su envase original.

Compartimento del motor

ADVERTENCIA

El sistema de encendido utiliza una tensión extremadamente alta. No lo toque.

ADVERTENCIA

Versiones BEV: Nunca intente realizar usted mismo los trabajos de mantenimiento de los componentes de alta tensión. Puede resultar herido y el vehículo puede sufrir daños. El servicio y la reparación de estos componentes de alta tensión solo deben ser realizados por un técnico de servicio formado con los conocimientos y herramientas adecuados. La exposición a alta

tensión puede provocar descargas, quemaduras e incluso la muerte. Los componentes de alta tensión del vehículo solo pueden ser reparados por técnicos con una formación especial. Los componentes de alta tensión están identificados con etiquetas. No retire, abra, desmonte ni modifique estos componentes. El cable o el cableado de alta tensión tiene un revestimiento naranja. No sondee, manipule, corte ni modifique el cableado de alta tensión.

⚠ ADVERTENCIA

Versiones BEV: Las comprobaciones en el compartimento del motor deben efectuarse únicamente con el vehículo desconectado.

El ventilador de refrigeración puede empezar a funcionar aunque el vehículo esté desconectado.

⚠ ADVERTENCIA

Versiones BEV: Incluso una pequeña contaminación de los líquidos puede provocar daños en los sistemas del vehículo.

No permita que contaminantes entren en contacto con líquidos, tapones del depósito o varillas de medición del aceite.

⚠ ADVERTENCIA

Stop & Start / Modo e-Auto.

Antes de realizar cualquier intervención bajo el capó del motor, debe quitar el contacto para evitar cualquier riesgo de que el motor arranque automáticamente.
Tenga cuidado con los objetos o la ropa que pueden quedar atrapados en las aspas del ventilador de refrigeración o en determinados componentes en movimiento, ya que existe el riesgo de estrangulamiento y lesiones graves.



⚠ ADVERTENCIA

Versiones BEV

Tenga cuidado con los objetos o la ropa que pueden quedar atrapados en las aspas del ventilador de refrigeración o en determinados componentes en movimiento, ya que existe el riesgo de estrangulamiento y lesiones graves.
Antes de realizar cualquier tarea bajo el capó, debe quitar el contacto, comprobar que el testigo READY está apagado en el cuadro de instrumentos y desconectar la boquilla del conector de carga, si está conectada.



ⓘ NOTA

La ubicación del mando de apertura interior del capó impide que este se abra con la puerta delantera izquierda cerrada.

⚠ ADVERTENCIA

Con el motor caliente, tenga cuidado al manipular el mando de seguridad exterior y la varilla de soporte del capó (corre el riesgo de sufrir quemaduras); utilice la zona protegida.
Con el capó abierto, tenga cuidado de no dañar el cierre de seguridad.
No abra el capó en caso de fuerte viento.

⚠ ADVERTENCIA

Refrigeración del motor parado

El ventilador de refrigeración del motor puede ponerse en marcha después de apagar el motor.

¡Tenga cuidado con los objetos o la ropa que pueden quedar atrapados en las aspas del ventilador!

Acceso al compartimento del motor

El motor que se muestra aquí es un ejemplo con fines meramente ilustrativos.
Las ubicaciones de los siguientes componentes pueden variar:

- Filtro de aire.
- Varilla de nivel de aceite del motor.
- Tapón de llenado de aceite del motor.

Apertura

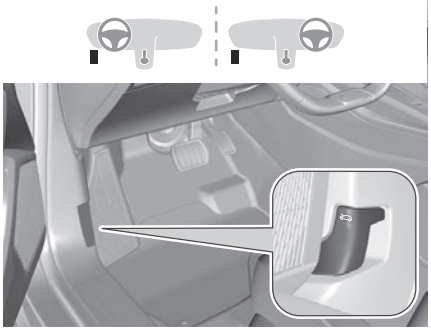

1. Abra la puerta delantera izquierda.
2. Tire hacia usted de la palanca de apertura, situada en la parte inferior del marco de la puerta.

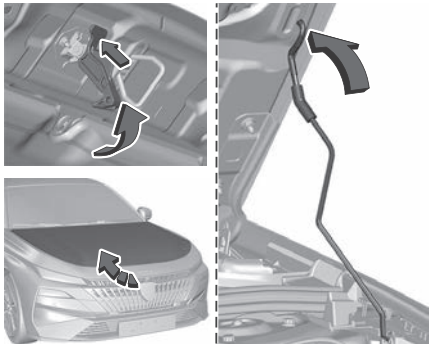

3. Levante el seguro exterior y eleve el capó.
4. Desenganche el soporte de su alojamiento y colóquelo en la ranura de apoyo para sujetar la campana.

Cierre

1. Sujete el capó y saque el soporte de la ranura de apoyo.
2. Vuelva a colocar la varilla en su sitio.
3. Baje el capó y suéltelo cerca del final del recorrido.
4. Tire del capó para comprobar que está bien cerrado.

⚠ PRECAUCIÓN

No empuje el capó sobre el trinquete para evitar los dientes.

Motor diésel

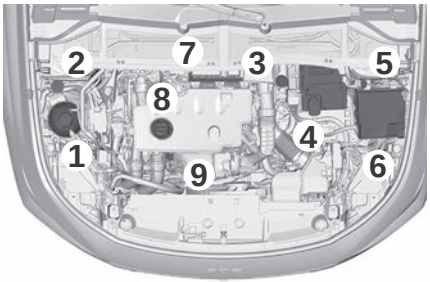

1	Depósito del líquido lavaparabrisas
2	Depósito del líquido de refrigeración del motor
3	Depósito del líquido de frenos
4	Batería/fusibles
5	Punto de masa desplazado (–)
6	Caja de fusibles
7	Filtro de aire
8	Tapón de llenado de aceite del motor
9	Varilla de nivel de aceite del motor

⚠ ADVERTENCIA

Sistema de carburante diésel

La presión en este sistema es muy alta.

Toda intervención debe realizarla exclusivamente un concesionario o taller cualificado.

Motor PHEV

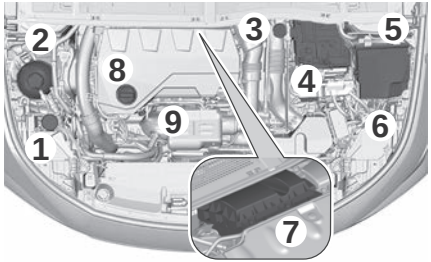

1 Depósito del líquido lavaparabrisas

2 Depósito del líquido de refrigeración del motor

3 Depósito del líquido de frenos

4 Batería/fusibles

5 Punto de masa desplazado (–)

6 Caja de fusibles

7 Filtro de aire

8 Tapón de llenado de aceite del motor

9 Varilla de nivel de aceite del motor

Motor BEV

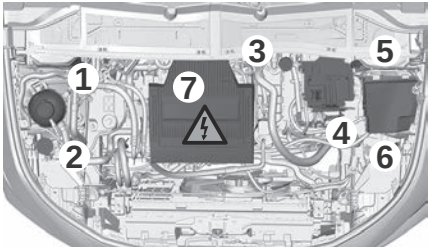

1 Depósito del líquido lavaparabrisas

2 Depósito del líquido de refrigeración del motor (solo nivel)

3 Depósito del líquido de frenos

4 Batería/fusibles

5 Punto de masa desplazado (–)

6 Caja de fusibles

7 Circuito eléctrico de 400 V

Para más información relativa al **Sistema de carga (eléctrico)**, consulte el apartado correspondiente.

Vehículo híbrido de 48 V (MHEV)

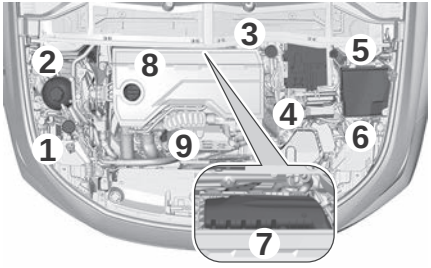

1 Depósito del líquido lavaparabrisas

2 Depósito del líquido de refrigeración del motor

3 Depósito del líquido de frenos

4 Batería/fusibles

5 Punto de masa desplazado (–)

6 Caja de fusibles

7 Filtro de aire

8 Tapón de llenado de aceite del motor

9 Varilla de nivel de aceite del motor

Comprobación del nivel de aceite

Compruebe manualmente el nivel de aceite del motor con regularidad para prevenir daños en

el motor. Asegurarse de usar el aceite de motor de la especificación correcta.
Para comprobar el nivel de aceite, consulte ⇨272

⚠ PRECAUCIÓN

El propietario es responsable de mantener el nivel adecuado de un aceite de calidad apropiada en el motor

Versión diésel

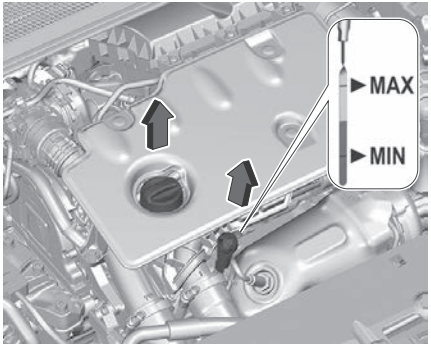

Versión MHEV

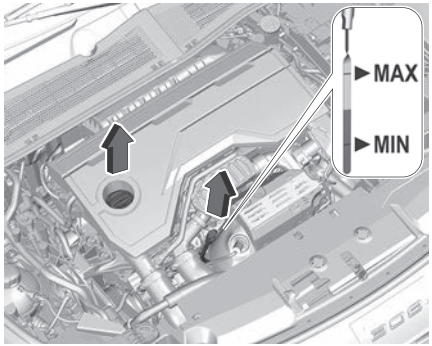

Versión PHEV

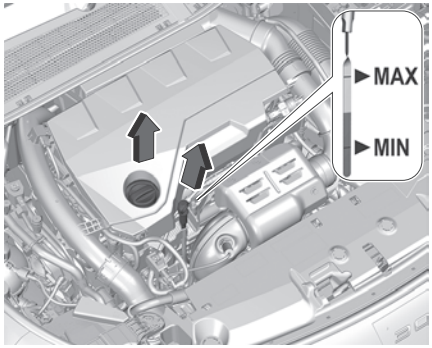

Se utilizan distintos tipos de varilla de medición del aceite, según el tipo de motor.

⚠ ADVERTENCIA

Inserte la varilla de medición completamente hasta el tope del mango.
Asegúrese de que el aceite del motor no entre en el compartimento del motor, porque esto aumenta el riesgo de incendio.

Rellene aceite de motor cuando el nivel haya descendido hasta la marca **MIN**.

El fabricante recomienda el uso del mismo tipo de aceite del motor utilizado en el último cambio.

El nivel de aceite del motor no debe exceder la marca superior **MAX** de la varilla de medición.

⚠ PRECAUCIÓN

El aceite llenado en exceso del motor puede vaciarse o aspirarse. Si el aceite supera el nivel máximo, no arranque el vehículo y póngase en contacto con un taller.

Coloque el tapón correctamente y apriételo.

Añadir líquido de lavado

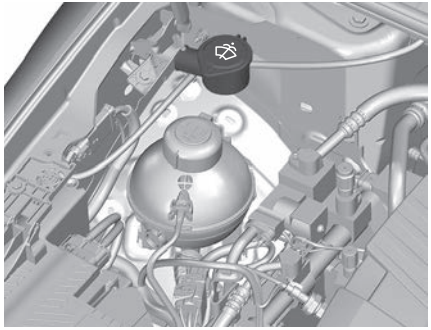

Llene el depósito con agua limpia mezclada con una cantidad adecuada de líquido lavaparabrisas homologado que contenga anticongelante.

⚠ PRECAUCIÓN

Solamente un líquido de lavado. Con una concentración suficiente de anticongelante proporciona una protección a temperaturas bajas o al producirse una caída repentina de la temperatura.

Añadir líquido refrigerante

Es normal reponer el nivel de líquido entre dos servicios.
La comprobación y el rellenado deben hacerse únicamente con el motor en frío.

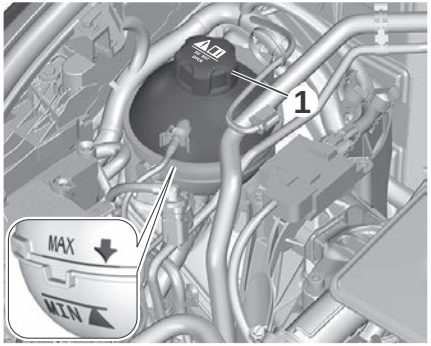

Un nivel de refrigerante demasiado bajo puede provocar daños importantes en el motor.

Abra el tapón **1**. El nivel de refrigerante debe estar cerca de la marca MAX sin sobrepasarla nunca. Si el nivel está cerca o por debajo de la marca MIN, es necesario reponerlo.

Cuando el motor está caliente, la temperatura del líquido de refrigeración se regula mediante el ventilador.
Puesto que el sistema de refrigeración está presurizado, espere como mínimo una hora después de apagar el motor antes de realizar ninguna tarea de mantenimiento.
Para evitar el riesgo de quemaduras si necesita reponer el nivel con urgencia, coloque un trapo alrededor del tapón y afloje el tapón dos vueltas para dejar que disminuya la presión.
Una vez que la presión haya disminuido, retire el tapón y reponga el nivel de líquido de refrigeración.

Comprobación del líquido de frenos

En función del estilo de conducción, el desgaste del freno puede variar significativamente. El desgaste del freno puede aumentar cuando se conduce el vehículo en distancias cortas, por ejemplo, en la ciudad.

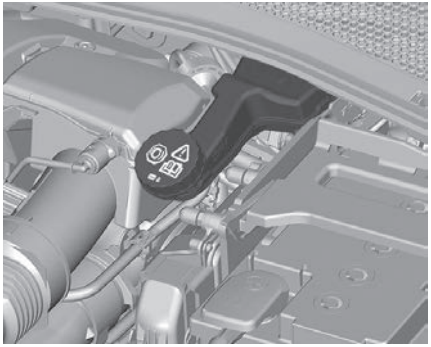

Puede ser necesario revisar el estado de los frenos, incluso entre las revisiones del vehículo. Si no hay fuga en el circuito, una bajada del nivel del líquido de frenos indica un desgaste de las pastillas de freno.
El nivel del líquido de frenos debe estar entre las marcas MIN y MAX. Si el nivel de líquido es inferior a MIN, póngase en contacto con un concesionario o un taller cualificado.
Una vez montadas las pastillas de freno nuevas, no frene a fondo innecesariamente durante los primeros viajes.
Seque los frenos con cuidado y descongélelos.

Para obtener información sobre la comprobación del desgaste de los discos de freno, póngase en contacto con un concesionario o un taller cualificado.

⚠ ADVERTENCIA

Limpie el tapón antes de quitarlo para rellenar. Utilice solo líquido de frenos DOT4 de un recipiente sellado.

⚠ ADVERTENCIA

El líquido de frenos es higroscópico (es decir, absorbe la humedad). Por esta razón, si el vehículo se utiliza principalmente en zonas con un alto grado de humedad atmosférica, el líquido debe sustituirse a intervalos más frecuentes que los especificados en el "Programa de mantenimiento".

⚠ ADVERTENCIA

Después de lavar el vehículo, con humedad o en condiciones invernales, se puede formar hielo en los discos y en las pastillas de freno, por lo que se podría reducir la eficacia de frenado.

Batería de 12 V

La batería del vehículo no requiere mantenimiento siempre que el perfil de conducción permita que la batería se cargue lo suficiente.

La conducción en distancias cortas y los frecuentes arranques del motor pueden descargar la batería. Evite el uso de consumidores eléctricos innecesarios.



Las pilas no deben arrojarse a la basura doméstica. Deben desecharse en un punto de recogida autorizado para su reciclaje.
La inmovilización del vehículo durante más de cuatro semanas puede ocasionar la descarga de la batería. Desemborne el polo negativo de la batería del vehículo.
Sólo se debe embornar o desembornar la batería con el encendido desconectado.
No obstante, compruebe regularmente el apriete correcto de los bornes (en las versiones sin terminales de accionamiento rápido) y el estado de limpieza de las conexiones.

⚠ ADVERTENCIA

Las versiones equipadas con Stop & Start incluyen una batería de plomo-ácido de 12 V con especificaciones y una tecnología especiales.
Su sustitución se debe realizar exclusivamente en un concesionario o taller cualificado.

Sustitución de la batería del vehículo

ⓘ NOTA

Cualquier desviación de las instrucciones dadas en esta sección puede provocar la desactivación temporal o la perturbación del sistema Stop-Start.

Al sustituir la batería del vehículo, asegúrese de que no haya orificios de ventilación abiertos cerca del borne positivo. Si hay un orificio de ventilación abierto en esta zona, debe cerrarse con un tapón ciego y abrirse la ventilación cerca del borne negativo.
Asegúrese de reemplazar siempre la batería por otra del mismo tipo.
La batería del vehículo debe sustituirse en un taller.

Carga de la batería del vehículo

⚠ ADVERTENCIA

En los vehículos con el sistema Stop & Start, asegúrese de que el potencial de carga no supere los 14,6 V cuando use un cargador de baterías.
De lo contrario, la batería del vehículo podría dañarse.

Estas baterías contienen sustancias nocivas (ácido sulfúrico y plomo).
Se deben desechar en un concesionario autorizado/tienda de baterías según la normativa correspondiente y en ningún caso se deben desechar junto con la basura doméstica.

Lleve las pilas del mando a distancia y las baterías del vehículo gastadas a un punto de recogida autorizado.

Símbolos

Los siguientes símbolos de seguridad aparecen en la batería de 12 V:


No causar chispas ni llamas, no fumar.


Protección ocular en todo momento. Los gases explosivos pueden causar ceguera y lesiones.


Mantenga la batería del vehículo fuera del alcance de los niños.


La batería del vehículo contiene ácido sulfúrico, que puede causar ceguera o quemaduras graves.


Para obtener más información, consulte la guía de utilización.


Puede haber gases explosivos cerca de la batería.

Lavado de motores

⚠ ADVERTENCIA

Debido a la presencia de equipamiento eléctrico bajo el capó, se recomienda limitar su exposición al agua (lluvia, lavado, etc.).

Mantenimiento del vehículo

Sustitución de escobillas limpiaparabrisas

Posición especial de los limpiaparabrisas

Esta posición de mantenimiento se usa mientras se limpian o sustituyen las escobillas de los limpiaparabrisas. También puede resultar útil con tiempo invernal, cuando hay hielo o nieve, para despegar las escobillas del parabrisas.

⚠ PRECAUCIÓN

No intente **NUNCA** mover los limpiaparabrisas manualmente. Esto puede causar daños permanentes en el mecanismo.

ⓘ NOTA

Para conservar la eficacia de las escobillas planas de los limpiaparabrisas, se aconseja lo siguiente:

- manipularlas con cuidado
- limpiarlas regularmente con agua jabonosa
- evite utilizarlos para sujetar cartones en el parabrisas
- sustituirlas en cuanto aparezcan los primeros signos de desgaste

Antes de desmontar una escobilla del limpiaparabrisas

1. Accione la palanca de mando del limpiaparabrisas inmediatamente después de quitar el contacto para que las escobillas se coloquen en posición vertical.
2. Continúe con la operación deseada o con la sustitución de las escobillas de los limpiaparabrisas.

Desmontaje/montaje en la parte delantera

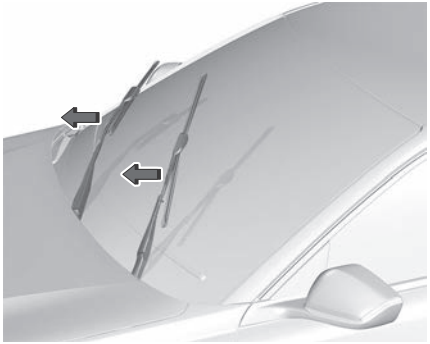

1. Realice estas operaciones de sustitución de las escobillas limpiaparabrisas desde el lado del conductor.
2. Empezando por la escobilla que está más lejos de usted, sujete cada brazo por la parte rígida y levántelo todo lo posible.
3. Limpie el parabrisas con líquido lavaparabrisas.

⚠ ADVERTENCIA

Tenga cuidado de no sujetar los brazos por las boquillas.
No toque las escobillas del limpiaparabrisas, ya que podrían deformarse de forma irreversible.
No los suelte mientras los mueve. ¡Riesgo de dañar el parabrisas!

NOTA

No aplique productos antilluvia tipo "Rain X".

4. Desenganche la escobilla desgastada más cercana a usted y desmóntela.
5. Monte la nueva escobilla y engánchela al brazo.
6. Repita el procedimiento para la otra escobilla.
7. Empezando por la escobilla más cercana a usted, vuelva a sujetar cada brazo por la parte rígida y llévelo con cuidado hasta el parabrisas.

Después de montar una escobilla del limpiaparabrisas

Para volver a colocar las escobillas del limpiaparabrisas en la posición inicial tras su uso, dé el contacto y accione la palanca de mando del limpiaparabrisas.

Desmontaje/montaje en la parte trasera

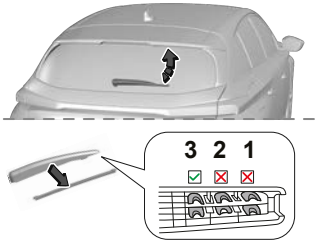

1. Sujete el brazo por la sección rígida y levántelo lo máximo posible.
2. Limpie la luneta trasera con líquido lavaparabrisas.
3. Desenganche la escobilla desgastada y desmóntela.
4. Monte la nueva escobilla y engánchela al brazo.
5. Vuelva a sujetar el brazo por la sección rígida y guíela con cuidado sobre la luneta trasera.

⚠ ADVERTENCIA

Tenga cuidado de no colocarla en una posición incorrecta por riesgo a causar daños.

Relleno de AdBlue ® (Líquido emisiones de escape)

⚠ PRECAUCIÓN

Utilice exclusivamente AdBlue®, que cumpla con las normas europeas DIN 70 070 e ISO 22241- 1.
No utilice aditivos.
No diluya el AdBlue®.
De lo contrario, el sistema de reducción catalítica selectiva se podría dañar.

Cuando se alcanza el nivel de la reserva, se activa una alerta.
Para más información sobre los indicadores y, en particular, sobre los indicadores de nivel de AdBlue®, consulte el apartado correspondiente.
Para evitar que el vehículo quede inmovilizado de acuerdo con la normativa, debe rellenar el depósito de AdBlue®.
El depósito de AdBlue® debe llenarse completamente. Esto debe realizarse si ya se ha mostrado el mensaje de advertencia relativo a la prevención de rearranque del motor.
Antes de proceder a realizar una puesta a nivel, asegúrese de que el vehículo esté estacionado en una superficie plana y horizontal.

⚠ ADVERTENCIA

No vierta AdBlue® en el depósito de diésel.

⚠ ADVERTENCIA

En caso de que el AdBlue® rebose o se produzcan salpicaduras sobre la carrocería, limpie inmediatamente la zona con agua fría o con un paño húmedo.
Si el líquido se ha cristalizado, elimínelo con una esponja y agua caliente.

⚠ ADVERTENCIA

Importante: **cuando efectúe una reposición de nivel después de una avería por falta de AdBlue®**, es esencial esperar unos 5 minutos antes de volver a dar el contacto, **sin abrir la puerta del conductor, desbloquear el vehículo, introducir la llave en el contacto o introducir la llave del sistema "Keyless Entry and Start" en el habitáculo**.
Dé el contacto, espere 10 segundos y arranque el motor.

ⓘ NOTA

Siempre que no disponga de un surtidor con boquilla para turismos en una estación de servicio, utilice únicamente botellas o bidones de AdBlue® con un adaptador de rellenado sellado para el rellenado, con el fin de evitar salpicaduras y derrames excesivos, y para garantizar que los humos del depósito de AdBlue® se capturen y no salgan al exterior.

Dado que el AdBlue® tiene una duración limitada, compruebe la fecha de caducidad antes de rellenar.

ⓘ NOTA

Vuelva a llenar el depósito de AdBlue® hasta un nivel de al menos 10 l, para asegurarse de que se detecta el nuevo nivel de AdBlue®.
En caso de que la recarga de AdBlue® no se detecte correctamente:

- Conduzca el vehículo de manera continuada durante diez minutos, asegurándose de que la velocidad del vehículo sea siempre superior a 20 km/h.
- Si la recarga de AdBlue® se detecta correctamente, las advertencias o limitaciones impulsadas por el suministro de AdBlue® desaparecerán.
  Si aún no se detecta la recarga de AdBlue®, solicite ayuda a un taller.
  Si AdBlue® debe rellenarse a temperaturas inferiores a -11 °C, es posible que el sistema no detecte el rellenado de AdBlue®. En este caso, estacione el vehículo en un espacio con una temperatura ambiente más alta hasta que el AdBlue® esté licuado.

ⓘ NOTA

Al desenroscar el tapón protector de la boca de llenado, pueden salir vapores de

amoníaco. No inhale ya que los vapores tienen un olor acre. Los humos no son nocivos por inhalación.

El vehículo debe estacionarse sobre una superficie nivelada.
El cuello de llenado de AdBlue® se encuentra detrás de la tapa de llenado de combustible.
La tapa del depósito solo se puede abrir con el vehículo desbloqueado.

1. Pulse el botón **START/STOP** para apagar el motor.
2. Cierre todas las puertas para evitar que los vapores del amoníaco entren al interior del vehículo.
3. Desbloquee la tapa del depósito de combustible pulsando sobre la misma.



4. Desenrosque el capuchón protector de la boca de llenado.
5. Gire el tapón azul del depósito de AdBlue® hacia la izquierda y retírelo.
6. Desenrosque el capuchón protector de la boca de llenado.

Con un bidón de AdBlue®

1. Tras comprobar la fecha de caducidad, lea atentamente las instrucciones de la etiqueta antes de verter el contenido del envase en el depósito de AdBlue® del vehículo.
2. Abra el bidón de AdBlue®.
3. Monte un extremo del tubo flexible en el depósito y atornille el otro extremo en la boca de llenado.
4. Levante el depósito hasta vaciarlo o hasta que se haya detenido el flujo del mismo.
5. Coloque el depósito en el suelo para vaciar el tubo flexible, espere 15 segundos.
6. Desenrosque el tubo flexible de la boca de llenado.
7. Monte la tapa protectora y gire hacia la derecha hasta acoplarla.

Con una bomba de AdBlue®

Introduzca la boquilla y llene el depósito hasta que la boquilla se corte automáticamente.

NOTA

Deseche el bidón de AdBlue® de acuerdo con la normativa medioambiental. La manguera se puede reutilizar tras enjuagarla con agua limpia antes de que el AdBlue® se seque.

ADVERTENCIA

Para evitar un sobrellenado del depósito de AdBlue® :

- Añada entre 10 y 13 litros utilizando los envases de AdBlue® .
- Deténgase tras la primera parada automática de la boquilla si está efectuando el llenado en una estación de servicio.

El sistema solo registra las recargas intermedias de AdBlue® de 5 litros o más.

ADVERTENCIA

Si el depósito de AdBlue® está completamente vacío —lo cual se confirma mediante el mensaje "**Reponer AdBlue:"— Arranque imposible**" - es imprescindible añadir al menos 10 litros.
Puede que no se detecte la reposición inmediatamente después de realizarla. De hecho, puede que no se detecte hasta que el vehículo lleve circulando unos minutos.

Filtro de aire de habitáculo



En función del entorno y de la utilización del vehículo (p. ej. atmósfera polvorienta o conducción urbana), **duplique la frecuencia de los cambios si es necesario.**

NOTA

Un filtro del habitáculo obstruido puede afectar negativamente al rendimiento del sistema de aire acondicionado y generar olores desagradables.

Filtro de aceite del motor



Cambie el filtro de aceite cada vez que cambie el aceite del motor.

Filtro de aire del motor



En función del entorno y de la utilización del vehículo (p. ej. atmósfera polvorienta o conducción urbana), **duplique la frecuencia de los cambios si es necesario**.

Filtro de compartimento



En función del entorno y de la utilización del vehículo (p. ej. atmósfera polvorienta o conducción urbana), **duplique la frecuencia de los cambios si es necesario.**

NOTA

Un filtro del habitáculo obstruido puede afectar negativamente al rendimiento del sistema de aire acondicionado y generar olores desagradables.

Filtro diésel



El inicio de la obstrucción del filtro de partículas se indica mediante el encendido temporal de este testigo de alerta, acompañado de un mensaje de alerta.

En cuanto las condiciones del tráfico lo permitan, regenere el filtro conduciendo a una velocidad de al menos 60 km/h, con un régimen del motor superior a 2.500 rpm, durante unos 15 minutos (hasta que se apague el testigo de alerta).
Si no es posible alcanzar los 60 km/h, deje el motor al ralentí durante unos 15 minutos y, a continuación, conduzca con un régimen superior a 2.500 rpm durante 15 minutos.

ADVERTENCIA

No pare el motor hasta que el filtro se haya regenerado por completo; los intervalos repetidos pueden degradar el aceite del motor de forma prematura.

No se recomienda regenerar el filtro con el vehículo parado.

NOTA

Después de un funcionamiento prolongado del vehículo a muy baja velocidad o al ralentí, excepcionalmente puede constatar la presencia de vapor de agua por el tubo de escape al acelerar. Estas emisiones no afectan al funcionamiento del vehículo ni al medio ambiente.

NOTA

Vehículo nuevo

Durante las primeras operaciones de regeneración del filtro de partículas, puede que note un cierto olor a quemado. Este hecho es completamente normal.

Cambio automático



La caja de cambios no requiere mantenimiento (no es necesario cambiar el aceite).

Pastillas de freno



El desgaste del freno depende del estilo de conducción y, en particular, en el caso de vehículo utilizados en vías urbanas, en distancias cortas. Puede ser necesario revisar el estado de los frenos, incluso entre las revisiones del vehículo.
Si no hay fuga en el circuito, una bajada del nivel del líquido de frenos indica un desgaste de las pastillas de freno.

NOTA

Después de lavar el vehículo, con humedad o en condiciones invernales, se puede formar hielo en los discos y en las pastillas de freno, por lo que se podría reducir la eficacia de frenado. Seque los frenos con cuidado y descongélelos.

Desgaste de los discos/tambores de freno



Para obtener información sobre la comprobación del desgaste de los discos de freno, póngase en contacto con un concesionario o un taller cualificado.

Freno de estacionamiento eléctrico



El sistema no precisa de revisiones periódicas. No obstante, si surge algún problema, no dude en acudir a un concesionario o taller cualificado para que compruebe el sistema.

NOTA

Para más información sobre el **freno de estacionamiento**, consulte el apartado correspondiente.

Amortiguadores



No resulta sencillo para un conductor detectar cuándo los amortiguadores están gastados. Sin embargo, dichos amortiguadores tienen un impacto muy significativo en la adherencia a la carretera y en el rendimiento de los frenos.

Para una conducción más cómoda y segura, es importante que acuda periódicamente a un concesionario autorizado o taller cualificado para comprobar el estado de los amortiguadores.

Kits de distribución y auxiliares



Los kits de distribución y auxiliares se utilizan desde el momento en que arranca el motor hasta que se apaga. Es normal que se desgasten con el tiempo.

Un kit de distribución o un kit auxiliar que no funcione correctamente puede dañar e inutilizar el motor. Sustitúyalos con la frecuencia recomendada, que se indica en distancia recorrida o en tiempo transcurrido, lo que se alcance primero.

Fusibles

Caja de fusibles

PELIGRO

Cambio de un fusible

Toda intervención debe realizarla exclusivamente un concesionario o taller cualificado. La sustitución de un fusible por parte de algún tercero puede ocasionar fallos graves de funcionamiento del vehículo.

NOTA

Instalación de accesorios eléctricos

El sistema eléctrico del vehículo está diseñado para funcionar con los equipos de serie u opcionales.
Antes de instalar otros equipos o accesorios eléctricos en el vehículo, póngase en contacto con un concesionario autorizado o taller cualificado.

PRECAUCIÓN

El fabricante declina toda responsabilidad en relación con los gastos ocasionados por la reparación del vehículo o por los fallos de funcionamiento derivados de la instalación de accesorios no suministrados ni recomendados y no instalados según las instrucciones, en particular, cuando el consumo del conjunto de los dispositivos adicionales conectados supera los 10 miliamperios.

Sustitución de bombillas

NOTA

Con determinadas condiciones meteorológicas (por ejemplo, bajas temperaturas y humedad), es normal la aparición de vaho en la cara interior del cristal de los faros y de las luces traseras, que desaparecerá unos minutos después de encender las luces.

ADVERTENCIA

Los faros van equipados con lentes de policarbonato con un recubrimiento de protección:

- **No los limpie con un paño seco o abrasivo, ni con productos detergentes o disolventes.**
- Utilice una esponja, agua y jabón o un producto con pH neutro.
- Si utiliza el lavado a alta presión en manchas persistentes, no dirija la manguera directamente hacia las luces ni hacia su contorno de manera prolongada. De este modo, evitará que se deterioren el recubrimiento de protección y la junta de estanqueidad.

ADVERTENCIA

El cambio de las bombillas solamente debe efectuarse con el contacto quitado y cuando los faros /luces lleven apagados varios minutos, ya que existe riesgo de quemaduras graves. No toque la bombilla directamente con los dedos: utilice un paño que no desprenda pelusa.
Es esencial utilizar únicamente bombillas de tipo antiultravioleta, de forma que no se dañen los faros.
Sustituya siempre una bombilla defectuosa por una bombilla nueva con la misma referencia y las mismas características. Para evitar desequilibrios entre los faros, sustituya las bombillas por parejas.

Faros y luces de diodos electroluminiscentes (LED)

Dependiendo de la versión, los tipos de faros/linternas afectados son:

- Faros con tecnología LED.
- Faros LED Peugeot Matrix.
- Luces diurnas/intermitentes laterales/intermitentes de dirección desplazados.
- Intermitentes laterales.
- Faros laterales.
- Luces traseras con tecnología LED.
- Luces traseras con tecnología LED.
- Luces de freno.
- Tercera luz de freno.
- Luces de la placa de matrícula.

ADVERTENCIA

Sustitución de este tipo de bombilla

Póngase en contacto con un concesionario o taller cualificado.
No toque los faros con tecnología LED o Full LED, ya que podría electrocutarse.

ADVERTENCIA

No mire nunca muy de cerca el haz luminoso de las luces con tecnología LED, ya

que corre el riesgo de sufrir lesiones oculares graves.



Luces delanteras

Modelo con faros de tecnología LED

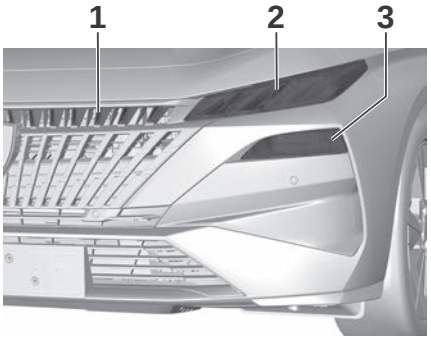

1 Rejilla iluminada (según versión, LED)

2 Luces de conducción diurna (LED) - Intermitentes (LED)

3 Luces de cruce - Luces de carretera (LED)

Faros MATRIX LED™

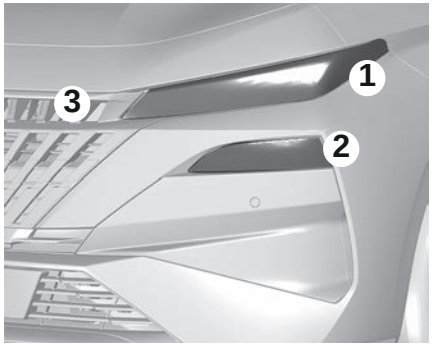

1 Luces de cruce

2 Luces de cruce/de carretera con función Matrix Beam

3 Luces diurnas/luces de posición/intermitentes

Luces traseras (LED)

Versión hatchback

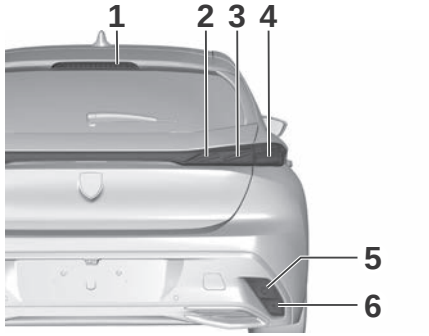

Versión familiar

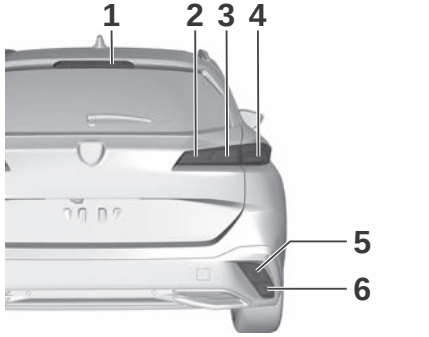

1 Tercera luz de freno

2 Luces de posición laterales (LED)

3 Luces de freno - Luces de posición laterales (LED)

4 Intermitentes (LED)

5 Luces antiniebla traseras (P21W)

6 Luces de marcha atrás (W16W)

Luces de marcha atrás/Faros antiniebla

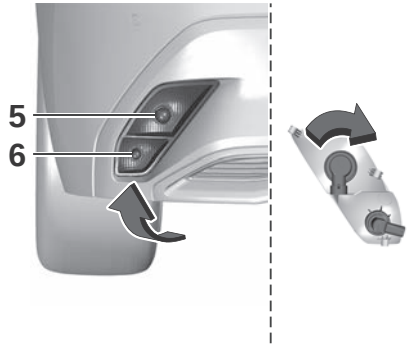

Estas bombillas se cambian desde la parte exterior del parachoques trasero.

1. Retire el tornillo o los tornillos de fijación de la tapa de acceso, situada bajo el parachoques utilizando una llave Torx
2. Desenganche la tapa de acceso
3. Gire el portabombillas un cuarto de vuelta y retírelo

Sustitución de la bombilla antiniebla

1. Gire la bombilla superior (**5**) un cuarto de vuelta y retírela
2. Sustituya con una bombilla P21W

Sustitución de la bombilla de marcha atrás

1. Gire la bombilla inferior (**6**) un cuarto de vuelta y retírela
2. Sustituya con una bombilla W16W

Vuelva a colocar las piezas desmontadas en el orden inverso.

⚠ ADVERTENCIA

Si cambia una bombilla al cabo de pocos minutos de parar el motor, tenga cuidado de no tocar el tubo de escape, ya que podría quemarse.

Iluminación interior

Para la sustitución de las luces interiores, póngase en contacto con un concesionario o un taller cualificado.

Neumáticos y ruedas

Información sobre la seguridad de los neumáticos

La información de seguridad de los neumáticos cubrirá los siguientes aspectos:

- Marcaciones de neumáticos
- Números de identificación de los neumáticos
- Terminología y definiciones sobre neumáticos
- Presión y carga de los neumáticos

Marcas de neumáticos - Designaciones

Por ejemplo **205/55 R16 95V XL**

205	anchura del neumático (mm)
55	relación de sección (altura del neumático respecto a la anchura) (%)
R	tipo de correa (radial)
16	diámetro de la llanta (pulgadas)
95	índice de carga (p. ej., 95 es equivalente a 690 kg)
V	letra del código de velocidad

Letra del código de velocidad

Q	hasta 160 km/h (100 mph)
S	hasta 180 km/h (112 mph)
T	hasta 190 km/h (118 mph)
H	hasta 210 km/h (130 mph)
V	hasta 240 km/h (150 mph)
W	hasta 270 km/h (168 mph)

Seleccione un neumático apropiado para la velocidad máxima de su vehículo.

La velocidad máxima se obtiene con el peso en vacío con conductor (75kg) más 125kg de carga útil.

Placa de información sobre neumáticos y carga

La etiqueta de información de presión de los neumáticos, situada en el montante B izquierdo, indica los neumáticos originales y sus presiones correspondientes.
Los datos sobre presiones son válidos para neumáticos fríos. Es aplicable para neumáticos de verano y de invierno.
Si ha conducido durante más de 10 minutos o más de 10 kilómetros a más de 50 km/h, añada 0,3 bar a los valores indicados en la etiqueta.
La rueda de repuesto se debe inflar siempre con la presión especificada para carga completa.

⚠ ADVERTENCIA

El conductor es responsable del ajuste correcto de la presión de los neumáticos. Si la presión es demasiado baja, puede producirse un calentamiento considerable del neumático y daños internos, lo que puede provocar la separación de la banda de rodadura e incluso el reventón del neumático a altas velocidades.

⚠ ADVERTENCIA

En caso de neumáticos específicos, la presión recomendada, como se muestra en la tabla de presión de los neumáticos, puede superar la presión máxima del neumático indicada en el neumático. No supere nunca la presión máxima indicada en el neumático.

Neumáticos de invierno

Los neumáticos de invierno ofrecen mayor seguridad a temperaturas inferiores a 7 °C y, por tanto, deberían montarse en todas las ruedas.
La pegatina con el límite de velocidad, según las normas de tráfico del país, debe colocarse en el campo visual del conductor.
Para neumáticos de invierno se permiten todos los tamaños.



Los neumático de invierno o de cuatro estaciones pueden identificarse por su símbolo en los flancos.

Presión de los neumáticos

Compruebe la presión de los neumáticos en frío, al menos cada 14 días y antes de emprender un viaje largo.
No olvide la rueda de repuesto (cuando se suministre). Esto es aplicable también a los vehículos con sistema de control de presión de los neumáticos.
La etiqueta de información de presión de los neumáticos, situada en el marco de la puerta izquierda o derecha, indica los neumáticos equipados originalmente y las presiones correspondientes.

⚠ ADVERTENCIA

Conduzca siempre con todos los neumáticos inflados con la presión de inflado en frío del neumático recomendada.

Los datos sobre presiones son válidos para neumáticos fríos. Es aplicable para neumáticos de verano y de invierno.
Si ha conducido durante más de 10 minutos o más de 10 km (6 millas) a más de 50 km/h (31 mph), añada 0,3 bar (30 kPa) a los valores indicados en la etiqueta.
La presión de los neumáticos depende de la temperatura del neumático. Durante la conducción, aumentan la temperatura y la presión de los neumáticos. La presión aumenta casi 10 kPa para un aumento de temperatura de 10 °C. Esto debe tenerse en cuenta al verificar neumáticos calientes.
Los valores de presión de los neumáticos proporcionados en la etiqueta de información de los neumáticos y el cuadro de presión de los neumáticos son válidos para neumáticos fríos, es decir, a 20 °C.
La rueda de repuesto se debe inflar siempre con la presión especificada para carga completa.
Una presión de los neumáticos incorrecta afectará negativamente a la seguridad, a la maniobrabilidad del vehículo, al confort y al consumo de combustible, además de aumentar el desgaste de los neumáticos.
Las presiones de los neumáticos difieren en función de diversas opciones. Para obtener el

valor correcto de presión de los neumáticos, aplique el procedimiento siguiente:

- identificar el código identificador del motor
- identificar el neumático correspondiente

Las tablas de presión de los neumáticos muestran todas las combinaciones de neumáticos posibles.
Para conocer los neumáticos homologados para su vehículo, consulte el certificado de conformidad CEE que se entrega con el vehículo o la documentación de matriculación nacional.
El conductor es responsable del ajuste correcto de la presión de los neumáticos.

⚠ ADVERTENCIA

Un inflado insuficiente aumenta el consumo de energía. La no conformidad de la presión de los neumáticos puede dar lugar a que estos se desgasten de forma prematura y repercutir negativamente en la adherencia del vehículo a la carretera - ¡riesgo de accidentes!

⚠ ADVERTENCIA

La presión de los neumáticos debe comprobarse con los neumáticos fríos. Si, por algún motivo, tuviera que revisar la presión con los neumáticos calientes, no reduzca su presión aunque se indique que es superior al valor prescrito y repita el control cuando se hayan enfriado.

⚠ ADVERTENCIA

Los neumáticos incorrectamente inflados son peligrosos y pueden causar colisiones.

⚠ ADVERTENCIA

El inflado excesivo reduce la capacidad del neumático para amortiguar los impactos. Los objetos en la carretera y los baches pueden causar daños que provoquen la rotura de los neumáticos. Los neumáticos excesivamente inflados o insuficientemente inflados pueden afectar a la maniobrabilidad del vehículo y pueden fallar repentinamente, provocando la pérdida de control del vehículo.

⚠ ADVERTENCIA

Las presiones de los neumáticos desiguales pueden provocar problemas de dirección. Podría perder el control del vehículo. Las presiones de los neumáticos desiguales entre un lado y otro del vehículo pueden provocar que el vehículo se desvíe a la izquierda o a la derecha.

Profundidad de la banda de rodamiento

Compruebe regularmente la profundidad del dibujo.

Por motivos de seguridad, se recomienda que la profundidad del dibujo de los neumáticos de un eje no varíe en más de 2 mm.



La profundidad mínima autorizada legalmente (1,6 mm) se ha alcanzado cuando el dibujo muestra un indicador de desgaste (TWI = Tread Wear Indicator). Su posición se indica mediante marcas en el flanco del neumático.
Si el desgaste delante fuese mayor que detrás, cambie periódicamente las ruedas delanteras por las traseras. Asegúrese de que la dirección de giro de las ruedas sea la misma de antes.
Los neumáticos envejecen, aunque no se usen. Le recomendamos sustituir los neumáticos cada 6 años.

Tamaños permitidos de neumáticos y llantas

Si se utilizan neumáticos de un tamaño diferente a los montados en fábrica, puede ser necesario reprogramar el sistema de detección

de inflado insuficiente de neumáticos y realizar otras modificaciones en el vehículo.
El uso de llantas y neumáticos de tamaño distinto a los especificados puede afectar a la vida útil de los neumáticos, el giro de las ruedas, la distancia al suelo, la lectura del velocímetro, y tener un efecto negativo de la adherencia sobre la calzada.
El montaje de neumáticos distintos en los ejes delantero y trasero puede provocar una sincronización incorrecta del ESC.
Sustituya la etiqueta con las presiones de los neumáticos.

⚠ ADVERTENCIA

El uso de ruedas o neumáticos no adecuados puede provocar accidentes e invalidar el permiso de utilización del vehículo.

Tapacubos

Se deben utilizar tapacubos y neumáticos homologados por el fabricante para el vehículo correspondiente, que cumplen todos los requisitos de la combinación de rueda y neumático.
Si no se utilizan tapacubos y neumáticos homologados por el fabricante, los neumáticos no deben disponer de nervadura de protección radial.
Los tapacubos no deben menoscabar la refrigeración de los frenos. No utilice tapacubos.

⚠ ADVERTENCIA

El uso de neumáticos o ruedas inadecuados puede provocar accidentes e invalidará el permiso de circulación del vehículo. El uso de neumáticos o tapacubos inadecuados podría provocar una pérdida repentina de presión y, por tanto, accidentes.

Cadenas para neumáticos

En condiciones invernales, las cadenas para nieve mejoran la tracción y el comportamiento del vehículo en las frenadas.

⚠ ADVERTENCIA

Las cadenas para nieve deben montarse solo en las ruedas motrices.
Nunca deben instalarse en ruedas de repuesto del tipo "compacta".

ⓘ NOTA

Respete la legislación vigente en el país relativa al empleo de cadenas para nieve y velocidades máximas autorizadas.

Use sólo cadenas diseñadas para el tipo de rueda montada en el vehículo:

Dimensiones de los neumáticos originales	Tamaño máximo de eslabón
205/55 R16	9 mm
205/60 R16	9 mm
215/50 R17	9 mm
225/45 R17	9 mm
215/45 R18	9 mm
225/40 R18	Polaire PSGB 60

Para obtener más información, póngase en contacto con un concesionario o taller cualificado.

Consejos de instalación

1. Para colocar las cadenas para nieve durante el trayecto, detenga el vehículo en una superficie plana, a un lado de la vía.
2. Aplique el freno de estacionamiento y, si es necesario, coloque calzos bajo las ruedas para evitar que el vehículo se desplace.
3. Coloque las cadenas para nieve siguiendo las instrucciones del fabricante.
4. Inicie la marcha con suavidad y circule durante unos momentos sin superar los 50 km/h.
5. Detenga el vehículo y compruebe que las cadenas están correctamente tensadas.

ⓘ NOTA

Se recomienda encarecidamente que practique la colocación de cadenas para la nieve en una superficie horizontal y seca antes de iniciar el trayecto.

⚠ ADVERTENCIA

Evite circular con cadenas sobre carreteras sin nieve para no dañar los neumáticos del vehículo ni la superficie de a carretera. Si el vehículo cuenta con llantas de aleación, compruebe que ninguna parte de la cadena o sus fijaciones están en contacto con la llanta.

Cambio de ruedas

Consulte el capítulo "Elevación del vehículo y cambio de ruedas" del apartado "En caso de emergencia".

Almacenamiento del vehículo

Almacenamiento de larga duración

Si el vehículo va a estar inmovilizado durante varios meses:

1. Lavar y encerar el vehículo.
2. Comprobar la cera protectora en el compartimento del motor y los bajos.
3. Limpie y proteja las partes metálicas brillantes con compuestos especiales disponibles en el mercado.
4. Espolvoree polvos de talco en las escobillas de goma del limpiaparabrisas y del limpialuneta y levántelas del cristal.
5. Limpiar y conservar las juntas de goma.
6. Cubra el coche con una tela o una lámina de plástico perforada, teniendo especial cuidado de no dañar la superficie pintada arrastrando el polvo que pueda haberse acumulado en ella. No utilice láminas de plástico compacto que no permiten que la humedad se evapore de la superficie del vehículo.
7. Desactive el sistema de alarma del vehículo (según versión).
8. Vaciar el depósito del líquido de lavado.
9. Comprobar la protección anticongelante y anticorrosiva del refrigerante. No vacíe el sistema de refrigeración.
10. Compruebe el estado de carga de la batería convencional cada 30 días.

NOTA

En caso de almacenamiento prolongado, los retrovisores exteriores permanecen plegados. Solo se despliegan al arrancar el motor.

Puesta en servicio de nuevo

Para volver a poner en servicio el vehículo:

1. Embornar el polo negativo de la batería del vehículo. Inicializar los elevalunas eléctricos.
2. Controlar la presión de los neumáticos
3. Rellenar el depósito del líquido de lavado.
4. Comprobar el nivel de aceite del motor.
5. Comprobar el nivel del refrigerante.
6. Montar la placa de matrícula si fuera necesario.

Inmovilización a largo plazo de un vehículo híbrido - eléctrico

Si el vehículo va a estar inmovilizado durante varios meses:

1. Lavar y encerar el vehículo.
2. Comprobar la cera protectora en el compartimento del motor y los bajos.
3. Limpie y proteja las partes metálicas brillantes con compuestos especiales disponibles en el mercado.
4. Espolvoree polvos de talco en las escobillas de goma del limpiaparabrisas y del limpialuneta y levántelas del cristal.
5. Limpiar y conservar las juntas de goma.
6. Cubra el vehículo con una lona o una hoja de plástico perforada, con especial cuidado de no dañar la superficie pintada, arrastrando el polvo que pueda haberse acumulado sobre esta. No utilice hojas de plástico compacto que no permiten que la humedad se evapore de la superficie del vehículo.
7. Desactive el sistema de alarma del vehículo (si está previsto).
8. Vaciar el depósito del líquido de lavado.
9. Comprobar la protección anticongelante y anticorrosiva del refrigerante. No vacíe el sistema de refrigeración.
10. Compruebe el estado de carga de la batería convencional cada 30 días. La cantidad de carga de la batería de alta tensión puede disminuir gradualmente cuando no se utiliza el vehículo. Por lo tanto, evite

estancias prolongadas con un nivel de carga cercano a cero. Si es posible, vigile el estado de carga y evite que alcance niveles excesivamente bajos. Siga estas advertencias incluso para estancias de menos de un mes (unas semanas).

11. Llevar la batería de alta tensión a un nivel de carga cercano al 100%.
12. Ajuste la presión de los neumáticos al valor indicado para carga completa.
13. Haga funcionar el climatizador durante al menos 5 minutos, ajustando el aire exterior y con el ventilador al máximo. Esta operación garantizará una lubricación adecuada del sistema, minimizando así la posibilidad de daños en el compresor cuando el sistema vuelva a funcionar.
14. Aparque el vehículo en un lugar seco y bien ventilado y abra ligeramente las ventanillas. Engrane la primera marcha o la marcha atrás, o ponga selector de marchas en P. Evite que el vehículo ruede
15. No accione el freno de estacionamiento eléctrico.
16. Abra el capó, cierre todas las puertas y bloquee el vehículo.

NOTA

En caso de almacenamiento prolongado, los retrovisores exteriores permanecen plegados. Solo se despliegan al arrancar el motor.

Hasta cuatro semanas

Enchufe el cable de carga.

Cuatro semanas hasta doce meses

1. Descargue la batería de alta tensión hasta que quede el 30 % en el indicador de autonomía de la batería (símbolo de la batería) en el cuadro de instrumentos.
2. No enchufe el cable de carga.
3. Guarde siempre el vehículo en un lugar con temperaturas entre -10 °C y 30 °C.
4. Si el vehículo permanece inmovilizado a temperaturas extremas, se pueden producir daños en la batería de alta tensión.
5. Saque el cable negativo (−) negro de la batería de 12 V del vehículo y conecte un cargador lento a los bornes de la batería del vehículo o mantenga los cables de la batería de 12 V del vehículo conectados y cargue lentamente desde los bornes positivo (+) y negativo (−) en el compartimento del motor.
6. Cada tres meses, compruebe el estado de carga de la batería. Si el estado de carga es inferior al 30 %, recargue la batería al 30 %.

Puesta en servicio de nuevo

Para volver a poner en servicio el vehículo:

1. Embornar el polo negativo de la batería del vehículo. Inicializar los elevalunas eléctricos.
2. Controlar la presión de los neumáticos
3. Rellenar el depósito del líquido de lavado.
4. Compruebe el nivel de aceite del motor (versión híbrida).
5. Comprobar el nivel del refrigerante.
6. Montar la placa de matrícula si fuera necesario.

Carrocería: cuidado exterior

Recomendaciones generales

Se deberán respetar las siguientes recomendaciones para evitar daños en el vehículo.

ADVERTENCIA

No aplique nunca un chorro de limpieza a alta presión sobre el compartimento del motor, ya que podría dañar los componentes eléctricos.
No lave el vehículo en condiciones de sol brillante o frío extremo.

NOTA

Cuando lave el vehículo en un túnel de lavado automático con cepillo de rodillos, asegúrese de cerrar las puertas y, según la versión, aleje la llave electrónica o la llave digital (si se suministra).
Cuando utilice un dispositivo de lavado a presión, mantenga la boquilla de chorro a una distancia mínima de 30 cm del vehículo (en particular, al lavar las zonas en las que hay pintura descascarillada, sensores o juntas).

Limpia rápidamente cualquier mancha que contenga productos químicos que puedan dañar la pintura del vehículo (como resina de árboles, excrementos de pájaros, secreciones de insectos, polen y alquitrán).
Según el entorno, lave el vehículo con frecuencia para retirar acumulaciones de sal (zonas costeras), hollín (zonas industriales), y barro y sales (zonas húmedas o frías). Estas sustancias pueden ser muy corrosivas. Póngase en contacto con un concesionario o un taller cualificado para que le asesoren sobre la eliminación de manchas difíciles que requieran productos especiales (como alquitranes o desinsectantes).
Es preferible encargar los retoques de pintura a un concesionario o taller cualificado.

Pintura de alto brillo

⚠ ADVERTENCIA

No utilice productos abrasivos, disolventes, gasolina o aceites para limpiar la carrocería.
No use nunca una esponja abrasiva para limpiar manchas resistentes. ¡Riesgo de rayar la pintura!
No aplique abrillantador.

ⓘ NOTA

Utilice un paño suave y agua jabonosa o un producto con pH neutro.

Frote suavemente la carrocería con un paño de microfibra limpio.
Aplique la cera para pulir sobre el vehículo limpio y seco.
Respete las instrucciones de uso indicadas en el producto.

Adhesivos

(Según versión)

⚠ ADVERTENCIA

No utilice una manguera de alta presión para lavar el vehículo, existe el riesgo de dañar o despegar los adhesivos.

ⓘ NOTA

Use una manguera de flujo alto (temperatura comprendida entre 25 y 40 ºC).
Coloque el chorro de agua perpendicular a la superficie que se va a limpiar.
Enjuague el vehículo con agua desmineralizada.

⚠ PRECAUCIÓN

No aplique esmalte sobre las calcomanías, ¡ya que corre el riesgo de dañarlas o de que se despeguen! Limpiar sólo con un paño suave y húmedo.

Cuidado del interior

Recomendaciones generales

Se deberán respetar las siguientes recomendaciones para evitar daños en el vehículo.

⚠ ADVERTENCIA

Cuando lave el vehículo, no utilice nunca una manguera de agua o un chorro a alta presión para limpiar el interior.
Los líquidos transportados en vasos u otros recipientes abiertos se pueden derramar, con el riesgo de dañar los instrumentos y mandos, y los mandos situados en la consola central. Debe tener cuidado.
Utilice un paño suave y seco para limpiar con cuidado los cuadros de instrumentos, las pantallas táctiles u otras pantallas. Nunca aplique productos (por ejemplo, alcohol o desinfectante) ni agua con jabón directamente sobre estas superficies, ya que podría dañarlas.

Mantenimiento de los cinturones de seguridad

No blanquee, tiña, ni limpie los cinturones con disolventes químicos ni limpiadores abrasivos. Esto debilitaría la tela. Los daños ocasionados por el sol también podrían debilitar la tela.
Si es necesario limpiar los cinturones, utilice una solución jabonosa suave o agua tibia. No

retire los cinturones del vehículo para lavarlos. Seque con un paño suave.
Sustituya los cinturones si están deshilachados o gastados, o si las hebillas no funcionan adecuadamente.

⚠ ADVERTENCIA

Un cinturón de seguridad deshilachado o rasgado puede romperse en caso de colisión y dejarle desprotegido. Inspeccione periódicamente el sistema de cinturones de seguridad, verificando la existencia de cortes, deshilachados o partes sueltas. Las piezas dañadas deben sustituirse de inmediato. No desmonte ni modifique el sistema de cinturones de seguridad. Si su vehículo se ve implicado en una colisión, o si tiene alguna duda sobre el estado de los cinturones de seguridad o de los retractores, lleve su vehículo a un concesionario o a un fabricante autorizado del Programa de Atención Certificada en Colisiones para que lo inspeccionen.

Piezas de plástico y goma

Limpie las piezas interiores de plástico con un paño húmedo (a ser posible de microfibra) y una solución de agua y detergente neutro no abrasivo.
Para limpiar manchas grasas o persistentes, utilice productos específicos sin disolventes y diseñados para mantener el aspecto y el color originales de los componentes.
Elimine el polvo con un paño de microfibra, si es necesario humedecido con agua. No se recomienda el uso de pañuelos de papel, ya que pueden dejar residuos.

NOTA

El contacto directo de los ambientadores colgantes, repelentes de insectos, bronceadores o desinfectantes para las manos con las superficies de plástico, pintadas o los embellecedoras del interior puede causar daños permanentes. Límpielo inmediatamente.

NOTA

Es posible que el daño causado por este tipo de productos no esté cubierto por la garantía limitada del vehículo nuevo.

Cuadro de instrumentos y pantallas

Las ópticas de la parte frontal de los instrumentos de este vehículo son de plástico transparente moldeado.
Cuando las limpie, debe tener especial cuidado de no arañarlas.
Límpielas con un paño suave y húmedo. Se puede aplicar una solución de jabón suave, pero no utilice limpiadores con alto contenido de alcohol o abrasivos. Si utiliza jabón, limpie con un paño húmedo. Seque con un paño suave.

NOTA

Nunca utilice alcohol, gasolinas y derivados para limpiar el salpicadero y las lentes del cuadro de instrumentos.

Superficies acristaladas

Todas las superficies de vidrio deben limpiarse regularmente con un limpiacristales como el que se utiliza para el hogar.
No utilice rasquetas u otros elementos afilados que pudieran llegar a arañar los elementos.
Al limpiar el retrovisor, rocíe el producto de limpieza sobre la toalla o el paño que utilice. No pulverice el limpiador directamente sobre el espejo.

NOTA

Nunca utilice un limpiador abrasivo.
Extreme las precauciones cuando limpie el interior de la luneta trasera equipada con desempañadores eléctricos y las ventanillas equipadas con antenas de radio.

Partes texitles

Elimine el polvo con un cepillo suave o un aspirador.
Es aconsejable utilizar un cepillo húmedo para limpiar tapicerías que no sean de tela.
Frote los asientos con un paño suave de microfibra humedecido con una solución de agua y detergente neutro.

Alcantara®

Alcantara® es un material elegante y práctico, muy resistente y fácil de mantener.

ADVERTENCIA

No use paños estampados ni papel absorbente serigrafiado.
No utilice sistemas de limpieza con vapor.

NOTA

Elimine el polvo del tapizado Alcantara® periódicamente con un paño seco, un cepillo suave o una aspiradora.
Limpie el material Alcantara® con un paño de algodón blanco ligeramente húmedo, pero sin frotar demasiado fuerte.

Para saber qué productos y procedimientos utilizar para quitar diferentes tipos de manchas, consulte el apartado **"Tapicería: eliminación de manchas"**.

Para más información, visite el sitio web de la marca comercial Alcantara®: www.alcantara.com.

Superficies de cuero

El cuero es un producto natural. Requiere un cuidado periódico adecuado para prolongar su durabilidad.
Debe protegerse e hidratarse mediante un producto específico para el cuidado del cuero, con el fin de mantenerlo suave y preservar su aspecto original.

ADVERTENCIA

No use productos de mantenimiento que no sean aptos para limpiar cuero (por ejemplo, disolvente, detergente, gasolina o alcohol puro).
No use productos blanqueadores ni decolorantes (por ejemplo, percloroetileno).
Cuando limpie elementos compuestos parcialmente por cuero, tenga cuidado de no dañar los demás materiales con los productos específicos para cuero.

NOTA

Antes de limpiar manchas de grasa o líquidos, retire rápidamente con un paño cualquier posible cantidad acumulada.
Antes de la limpieza, elimine cualquier resto que pueda rayar el cuero, usando un paño humedecido con agua desmineralizada y bien escurrido.
Limpie el cuero, sin frotar demasiado fuerte, con un paño suave humedecido con agua y jabón o con un producto pH neutro.
Séquelo con un paño suave y seco.

Tapicería

Algunas partes del salpicadero, los paneles de las puertas y los asientos pueden estar tapizadas.

Mantenimiento

ADVERTENCIA

No use productos de limpieza agresivos (p. ej., alcohol, disolvente o amoniaco).
No use sistemas de limpieza con vapor, ya que pueden afectar a la adherencia del tejido.

NOTA

Retire periódicamente el polvo de las partes tapizadas con un paño seco, un cepillo suave o una aspiradora.
Limpie la tapicería frotando con un paño limpio y húmedo una vez al año. Déjela secar toda la noche y luego cepíllela con un cepillo de cerdas suaves.

Eliminación de manchas

ADVERTENCIA

No frote la mancha para evitar que se extienda o que penetre el tejido.

NOTA

Actúe rápidamente reduciendo la mancha desde los bordes hacia dentro.
Retire la sustancia o los sólidos todo lo que pueda con una cuchara o espátula y, si

se trata de líquidos, empápelos con papel absorbente.

NOTA

Producto o procedimiento aplicable según el tipo de mancha:

- Grasa, aceite y tinta: use un detergente de pH neutro.
- Vómito: use agua mineral con gas.
- Sangre: eche harina sobre la mancha y déjela secar; a continuación, retírela con un paño ligeramente húmedo.
- Barro: déjelo secar y luego retírelo con un paño ligeramente húmedo.
- Pastel, chocolate y helado: use agua tibia.
- Refrescos y bebidas alcohólicas: use agua tibia o, si la mancha es persistente, jugo de limón.
- Gomina, café, salsa de tomate y vinagre: use agua tibia y jugo de limón.
- Si se trata de sustancias sólidas, use un cepillo suave o una aspiradora.
- Si se trata de sustancias líquidas, use una bayeta de microfibra humedecida y, después, seque con otro paño.

ESPECIFICACIONES TÉCNICAS

Identificación del vehículo

Número de identificación del vehículo (VIN)

Varias marcas visibles para la identificación y búsqueda del vehículo.

Versión Familiar

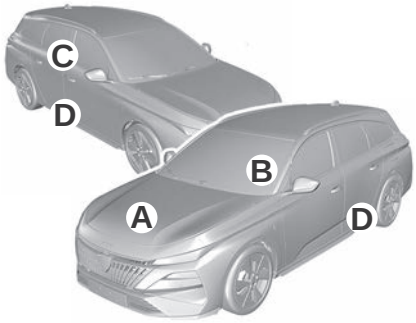

Versión Hatchback

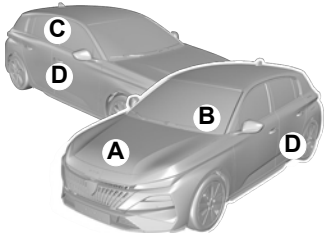

A. Número de identificación del vehículo (VIN), bajo el capó.

Grabado en e chasis.

B. Número de identificación del vehículo (VIN) en el salpicadero.

Impreso en una etiqueta adhesiva visible a través del parabrisas.

C. Etiqueta del fabricante.

Fijada a la puerta derecha.
Recoge la siguiente información:

- Nombre del fabricante.
- Número completo de autorización para la comercialización de un vehículo en la Unión Europea.
- Número de identificación del vehículo (VIN).
- Masa máxima técnicamente admisible en carga (MMTA).
- Masa máxima autorizada del conjunto (MMA).
- Masa máxima sobre el eje delantero.
- Masa máxima sobre el eje trasero.

D. Etiqueta de neumáticos / Referencias de pintura.

Fijada a la puerta del conductor.
Recoge la siguiente información relativa a los neumáticos:

- Presiones de los neumáticos en vacío y con carga.
- Especificación de los neumáticos, compuesta por las medidas y el tipo, así como los índices de carga y velocidad.
- Presión de inflado de la rueda de repuesto.

Indica también la referencia del color de la pintura.

NOTA

El vehículo puede estar equipado originalmente con neumáticos con unos índices de carga y velocidad superiores a los indicados en la etiqueta sin que la presión de los neumático resulte afectada (con neumáticos fríos).
Para cambiar el tipo de neumáticos, acuda a un concesionario autorizado para saber cuáles son los neumáticos homologados para montar en el vehículo.

Identificación del motor

Las tablas de datos técnicos utilizan el código de identificación del motor.
Asimismo, la tabla de datos del motor muestra el código de ingeniería.
Datos del motor .
Para identificar el motor respectivo, consulte el certificado de conformidad CEE, que se entrega con este vehículo o la documentación de matriculación nacional.
El Certificado de conformidad muestra el código de identificación del motor, otras publicaciones nacionales pueden mostrar el código de ingeniería.
Compruebe la cilindrada y la potencia del motor para identificar el motor correspondiente.

Etiqueta de información sobre neumáticos

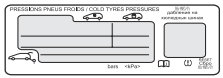

La etiqueta de información de presión de los neumáticos, situada en el marco de la puerta izquierda, indica los neumáticos de equipamiento original y las presiones correspondientes.
Los datos sobre presiones son válidos para neumáticos fríos. Es aplicable para neumáticos de verano y de invierno.
La rueda de repuesto se debe inflar siempre con la presión especificada para carga completa.
Una presión de los neumáticos incorrecta afectará negativamente a la seguridad, a la maniobrabilidad del vehículo, al confort y al consumo de combustible, además de aumentar el desgaste de los neumáticos.

Datos del vehículo

Dimensiones

Estas dimensiones se han medido en un vehículo no cargado.

Hatchback

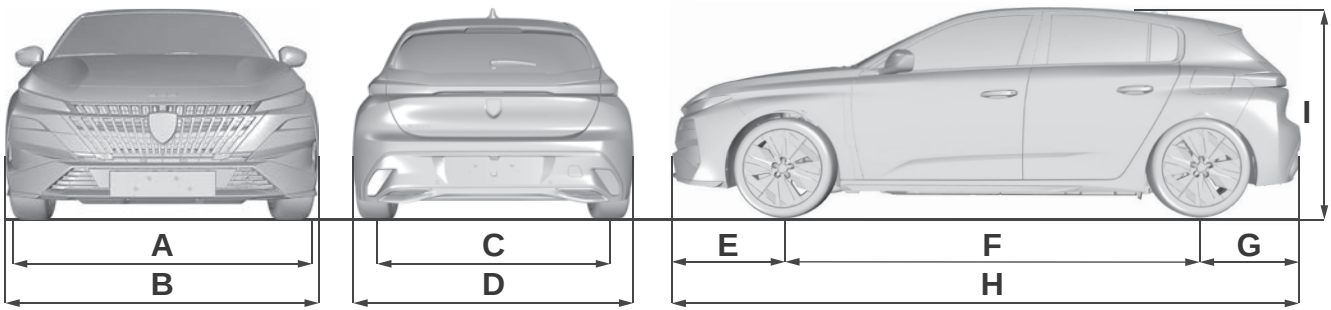

A	B	C	D	E	F	G	H	I
1550/1565	1859*/2062*	1545/1555	1850	900	2675	785	4365	1460/1465

* Con los retrovisores plegados.
** Con los retrovisores desplegados.

Familiar

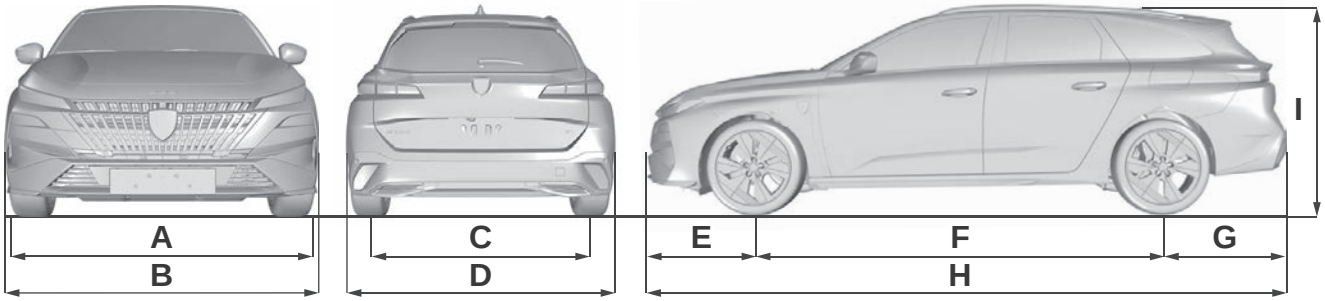

A	B	C	D	E	F	G	H	I
1550/1565	1859*/2062*	1545/1555	1850	900	2730	1000	4635	1470/1475

* Con los retrovisores plegados.
** Con los retrovisores desplegados.

Datos del motor

Motores

Las características de los motores se detallan en el permiso de circulación del vehículo y en la documentación de ventas.
En las tablas solo se presentan los valores disponibles en el momento de la publicación.
Póngase en contacto con un concesionario autorizado o taller cualificado para obtener los valores restantes.

NOTA

La potencia máxima corresponde al valor homologado en un banco de pruebas, según las condiciones definidas por la reglamentación europea (Directiva 1999/99/CE).

Para obtener más información, póngase en contacto con un concesionario o taller cualificado.

Masas y cargas remolcables

Las masas y cargas remolcables relacionadas con el vehículo se indica en el permiso de circulación y en la documentación de ventas.
Estos valores también se indican en la placa o en la etiqueta del fabricante.
Para obtener más información, póngase en contacto con un concesionario o taller cualificado.
Los valores de GTW (peso bruto del tren) y carga remolcada indicados son válidos hasta una altitud máxima de 1.000 metros. El valor de la carga remolcada debe reducirse en un 10% por cada 1.000 metros adicionales de altitud.
El peso sobre la bola de remolque máximo autorizado corresponde a la masa permitida en la bola de remolque.

ADVERTENCIA

Con temperaturas externas elevadas, el rendimiento del vehículo puede limitarse para proteger el motor. Cuando la temperatura espesor supere los 37°C reduzca la masa remolcada.

ADVERTENCIA

Aunque el vehículo esté poco cargado, el remolque puede afectar negativamente la adherencia a la carretera.
Al arrastrar un remolque, la distancia de frenado aumenta.
Cuando lleve remolque, no supere nunca los 100 km/h (respete la legislación local vigente).

ADVERTENCIA

Para los modelos híbridos (MHEV) en condiciones de gran altitud (>2500 m s.n.m.) la capacidad de remolque está restringida ya que puede afectar al rendimiento del vehículo.

Motorizaciones y cargas remolcables - Diésel

Motores	**BlueHDi 130 S&S**	
Cajas de cambios	**EAT8 (Auto. de 8 velocidades)**	
Códigos	DV5RC ATN8 STT Euro 6.e bis	
Códigos de modelo: Hatchback FB, familiar: FC	YHZ/T	
Carrocerías	Hatchback	Familiar
Cilindrada (cc)	1.499	
Potencia máx.: Norma CE (kW)	96	
Combustible	Diésel	
Remolque con frenos (dentro del límite de MMA) (kg) en una pendiente del 10% o del 12%	1.550	1.500
Remolque sin frenos (kg)	710	730
Peso máximo autorizado en el morro (kg)	70	70

Motores y cargas remolcadas - MHEV

	Híbrido 145 e-DCS	
Motores	EB2LTDH2 EDS6 Euro 6.e bis	
Códigos de modelo: Hatchback: FP... - SW: FR...	HPY/C	HPY/C
Carrocerías	Hatchback	Familiar
Remolque con frenos (dentro del límite de MMA) (kg) en una pendiente del 10% o del 12%	1.150	1.105
Remolque sin frenos (kg)	720	750
Peso máximo autorizado en el morro (kg)	70	70
Motores de gasolina	Gasolina 136	
Cajas de cambios	Automática eléctrica de doble embrague y 6 velocidades	
Cilindrada (cc)	1.199	
Potencia máx.: Norma CE (kW)	100kW/230Nm	
Combustible	Sin plomo	
Motor eléctrico		
Tecnología	Síncrono de imanes permanentes	
Potencia máx.: Norma CE (kW)	21	
Batería de tracción		
Tecnología	Iones de litio	
Voltaje (voltios CC)	48	
Capacidad instalada (kWh)	0,9	
Potencia combinada (kW)	145	

Motores y cargas remolcadas - PHEV

	PLUG-IN Híbrido 195 y-DCS7	
Motores	EP6LTCHPE EDCS7 FWD €6.e bis	
Códigos de modelo: Hatchback FB, familiar: FC	DGM/A	
Carrocerías	Hatchback	Familiar
Remolque con frenos (dentro del límite de MMA) (kg) en una pendiente del 10% o del 12%	1.360	1.315
Remolque sin frenos (kg)	750	750
Peso máximo autorizado en el morro (kg)	70	70
Motores de gasolina	Gasolina 150	
Cajas de cambios	Automática eléctrica de doble embrague y 7 velocidades	
Cilindrada (cc)	1.598	
Potencia máx.: Norma CE (kW)	110	
Combustible	Sin plomo	
Motor eléctrico		
Tecnología	Síncrono de imanes permanentes	
Potencia máx.: Norma CE (kW)	92	
Batería de tracción		
Tecnología	Iones de litio	
Voltaje (voltios CC)	240-400	
Capacidad instalada (kWh)	17,4	
Potencia combinada (kW)	144	

Motores y cargas remolcadas - BEV

	EV 156 - Autonomía estándar	
Motores	MEL ZLE 54 FWD	
Códigos de modelo: Hatchback FM, familiar: FN	ZKW/Z	
Carrocerías	Hatchback	Familiar
Remolque con frenos (dentro del límite de MMA) (kg) en una pendiente del 10% o del 12%	0	0
Remolque sin frenos (kg)	0	0
Peso máximo autorizado en el morro (kg)	0* - 60**	0* - 55**
Motor eléctrico		
Tecnología	Síncrono de imanes permanentes	Síncrono de imanes permanentes
Potencia máx.: Norma CE (kW)	115/156	115/156
Batería de tracción		
Tecnología	Iones de litio (CATL NMC Rich)	Iones de litio (CATL NMC Rich)
Capacidad instalada (kWh)	58,3 (Batería M)	58,3 (Batería M)
Carga doméstica	**Modo 2**	
Corriente alterna (CA) Amperaje (A)	230 (monofásica) / 8 o 16	
Carga rápida	**Modo 3**	
Corriente alterna (CA) Amperaje (A)	230 (monofásica o trifásica) / 16 o 32	
Carga superrápida	**Modo 4**	
Tensión de corriente continua (CC)	400	

* Dispositivo de remolcado prohibido. ** Con el dispositivo de remolcado de fábrica.

Batería de alta tensión

⚠ ADVERTENCIA

En caso de daños provocados en la batería de alta tensión o en el sistema de alta tensión, puede existir un riesgo de choque eléctrico, sobrecalentamiento o un incendio.
Si el vehículo ha sufrido daños o se ha visto implicado en una colisión importante, ha de ser inspeccionado lo antes posible por personal cualificado.
Mientras que la inspección técnica no se lleve a cabo, el vehículo ha de permanecer a una distancia mínima de 5 metros de estructuras u otros objetos inflamables.
Si el vehículo ha sufrido daños o ha resultado afectado por inundaciones o un incendio, no se ha mover nunca y debe ser inspeccionado por personal cualificado lo antes posible.

Para conservar la autonomía y la vida útil de la batería de alta tensión, se recomienda:

- Siempre que sea posible, no cargue la batería de alta tensión a más del 80 %.
- BEV: no descargar la batería de alta tensión por completo.
- BEV: no guarde el vehículo durante un periodo prolongado de inactividad (más de doce horas) cuando la batería de alta tensión tenga un nivel de carga alto o bajo. Se recomienda un nivel de carga de entre el 20 y el 40 %.
- Limite el uso de la carga rápida.
- No exponga el vehículo a temperaturas inferiores a -30 °C ni superiores a 60 °C durante más de 24 horas.
- Evite cargar el vehículo a bajas temperaturas (excepto si el vehículo circuló durante más de 20 minutos) o superiores a 30 °C.
- No utilice la batería de alta tensión como generador de energía. • No utilice generadores para recargar la batería de alta tensión.

Líquidos y lubricantes

Líquidos y lubricantes para motores

El aceite de motor utilizado en el vehículo ha sido cuidadosamente desarrollado y probado para cumplir los requisitos del plano de mantenimiento planificado.
Utilice solo los lubricantes recomendados para prolongar el funcionamiento y la vida útil del motor.

⚠ ADVERTENCIA

El uso de productos con especificaciones distintas a las indicadas anteriormente podría causar daños en el motor no cubiertos por la garantía.

Tipo de motor	Grado de viscosidad	Especificaciones de STLA	Producto recomendado
EB2LTD H2	SAE 0W20	9,55535/01	QUARTZ FPW01
EB2LTE D	SAE 0W20	9,55535/01	QUARTZ FPW01
DV5RC	SAE 5W30	9,55535/03	QUARTZ FPW 03
EP6LTC HPE	SAE0W20	9,55535/01	QUARTZ FPW 01

Líquidos recomendados ⇨ 274
Capacidades del líquido ⇨ 311

Capacidades del líquido

Aceite del motor

Motor	EB2LTE D	EB2LTD H2	EP6LTC HPE
incluido el filtro [l]	4,0	4,0	4,3
entre MIN y MAX [l]	1,0	1,0	1,2

Depósito de combustible

Gasolina (ICE), cantidad de llenado [l]	44
Gasolina (MHEV), cantidad de llenado [l]	42

Ruedas y neumáticos

Su vehículo puede equiparse con ruedas y neumáticos de distintos tamaños.
Cuando cambie neumáticos desgastados, asegúrese de elegir un recambio adecuado para su vehículo.

Pares de apriete

⚠ ADVERTENCIA

Asegúrese de usar siempre los pernos de rueda correctos al cambiar las ruedas. Al instalar la rueda de repuesto para un uso temporal, también se pueden usar los pernos para llantas de aleación.

Según versión, existen dos tamaños de perno:

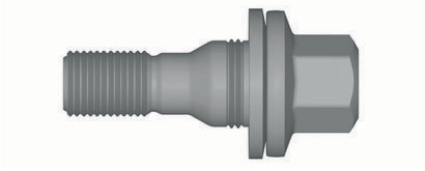

El par de apriete para los pernos M12 es 115 Nm.

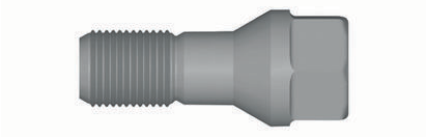

El par de apriete para los pernos M14 es aprox. 130 Nm.

INFORMACIÓN AL CLIENTE

Declaración de conformidad

Este vehículo lleva equipos radioeléctricos, que transmiten y / o reciben ondas radioeléctricas en cumplimiento de la Directiva 2014/53/UE.
Los fabricantes de los equipos radioeléctricos, que se enumeran a continuación, declaran su conformidad con la Directiva 2014/53/UE.
No se aplican restricciones regionales a la puesta en servicio del equipo en relación con el artículo 10, apartado 10, de la Directiva 2014/53/UE.

NOTA

Declaración de conformidad para los equipos radioeléctricos

Los certificados relevantes están disponibles en el sitio web de la marca: http://public.servicebox.peugeot.com/APddb/

O use el código QR siguiente.

Radares

Fabricante:

Robert Bosch GmbH

Robert-Bosch-Platz 1, 70839 Gerlingen-Schillerhöhe, Alemania

- Frecuencias de funcionamiento : 76,0 - 77,0 GHz
- Potencia máx.: 29,25 dBm pico 21,9 dBm nominal | 28,1 dBm Pico 17,8 dBm RMS

Radio y sistema de infoentretenimiento

Fabricante:

MARELLI EUROPE S.p.A, Viale A. Borletti 61/63, Corbetta, Italia

Sistema de infoentretenimiento

BT

- Frecuencia de funcionamiento (MHz): 2402,0 - 2480,0
- Salida máxima (dBm): 2,34

WiFi

- Frecuencia de funcionamiento (MHz): De 5725 MHz a 5875 MHz
- Salida máxima (dBm):
  - 20 MHz BW: 5745 MHz → 12.86
  - 40 MHz BW: 5755 MHz → 12.48
  - 80 MHz BW: 5775 MHz → 11.84

Inmovilizador

Fabricante:

Aptiv Services Deutschland GmbH, Am Technologiepark 1 D–42119 Wuppertal, Alemania

- Frecuencias de funcionamiento: 125 kHz
- Potencia máx.: -18,97 dB µA/m a 10 m

Caja telemática

BSRF

Fabricante:

Continental Automotive GmbH, Siemensstrasse 12,93055 Regensburg, Alemania

- Frecuencias de funcionamiento:
  - FM: 87,5 - 108 MHZ
  - AM: 148,5 - 283,5 kHZ, 526,5 - 1606,5 kHz
  - DAB: 174 - 240 MHz
  - WIFI: 2,4GHz / 5GHz
  - LTE (1,4 MHz 3 MHz 5 MHz 10 MHz 15 MHz 20 MHz)
  - GNSS: 1559-1610 MHz
- Potencia máx.: GSM (33 dBm +/- 2 dB), LTE/WCDMA (23 dBm +/- 2 dB)

RTMB

Fabricante:

FIH S.A.

No.4, Minsheng St., Tucheng Dist., 236 New Taipei City, Taiwán

Wi-Fi

802.11b/g/n (2.4 GHz)

- Frecuencias: 2412 – 2472 MHz
- Potencia máx.: 18,83 dBm

802.11a/n/ac (5 GHz)

- Frecuencias: 5180 – 5240 MHz
- Potencia máx.: 15,99 dBm

SRD

- Frecuencias: 5745 – 5825 MHz
- Potencia máx.: 13,93 dBm

GSM 900

- Frecuencias: 880-915 MHz (emisor) / 925-960 MHz (receptor)
- Potencia máx.: 33 dBm (valor nominal)

GSM 1800

- Frecuencias: 1710-1785 MHz (emisor) / 1805-1880 MHz (receptor)
- Potencia máx.: 30 dBm (valor nominal)

Banda I WCDMA

- Frecuencias: 1920-1980 MHz (emisor) / 2110-2170 MHz (receptor)
- Potencia máx.: 24 dBm (valor nominal)

Banda VIII WCDMA

- Frecuencias: 880-915 MHz (emisor) / 925-960 MHz (receptor)
- Potencia máx.: 24 dBm

Banda 1 LTE FDD

- Frecuencias: 1920-1980 MHz (emisor) / 2110-2170 MHz (receptor)
- Potencia máx.: 23 dBm

Banda 3 LTE FDD

- Frecuencias: 1710-1785 MHz (emisor) / 1805-1880 MHz (receptor)
- Potencia máx.: 23 dBm

Banda 7 LTE FDD

- Frecuencias: 2500-2570 MHz (emisor) / 2620-2690 MHz (receptor)
- Potencia máx.: 23 dBm

Banda 8 LTE FDD

- Frecuencias: 880-915 MHz (emisor) / 925-960 MHz (receptor)
- Potencia máx.: 23 dBm

Banda 20 LTE FDD

- Frecuencias: 832-862 MHz (emisor) / 791-821 MHz (receptor)
- Potencia máx.: 23 dBm

Banda 28 LTE FDD

- Frecuencias: 703-748 MHz (emisor) / 758-803 MHz (receptor)
- Potencia máx.: 23 dBm

Mando a distancia y telemetría

ADML

Fabricante:

Valeo Comfort and Driving Assistance, 76, rue Auguste Perret 94046 Créteil - CEDEX, Francia

- Frecuencias de funcionamiento: 433,05… 434,79MHz / 125kHz 2402…2480MHz
- Potencia máx.: 10 dBm /-6,85 dBm / 125kHz: -7,3 dBm

PLIP

Fabricante:

Huf Hülsbeck & Fürst GmbH & Co. KG, Steeger Str. 17, 42551 Velbert, Germany

- Frecuencias de funcionamiento: 433,92 MHz
- Potencia máx.: 11,3 dBm

Módulo de columna superior

Fabricante:

Valeo Comfort and Driving Assistance Systems, 76 rue Auguste Perret Zone, Europarc Cedex 94046 Créteil, Francia

- Frecuencias de funcionamiento: de 119 a 134 kHz
- Potencia máx.: 72dBµA/m@10m

Antena para radio

Fabricante:

ASK Industrie SpA, C.P. 110 c/o U.P. RE2, 42121 Reggio Emilia, Italy

- Frecuencias de funcionamiento: 76-108 MHz
- Potencia máx.: N/A

Cargador inalámbrico

Fabricante:

FORYOU MULTIMEDIA ELECTRONICS CO, LTD, No.1,North Shangxia Road, Dongjiang Hi-tech, Industry Park 516005, PROVINCIA DE HUIZHOU GUANGDONG, R. P. China

- Frecuencias de funcionamiento: 125 kHz
- Potencia máx.: 15 W

Consumo de combustible y emisiones de CO_2

Las cifras de consumo de combustible y de emisiones de CO_2 declaradas por el fabricante se determinan sobre la base de las pruebas de homologación establecidas por las normas aplicables en el país donde está matriculado el vehículo.
El tipo de ruta, el tráfico, las condiciones meteorológicas, el estilo de conducción, el estado general del vehículo, el nivel de equipamiento/accesorios, el uso del climatizador, la carga del vehículo, la presencia de portaequipajes y otras situaciones que afecten negativamente a la aerodinámica o la resistencia darán lugar a valores de consumo diferentes. Sólo después de los primeros 3.000 km de conducción se establecerá un consumo de combustible más uniforme.
Para conocer las cifras específicas de consumo de combustible y emisiones de CO_2 de este coche, consulte los datos del Certificado de Conformidad y la documentación relacionada que acompaña al vehículo.

Prescripciones de eliminación

(según versión)
El Fabricante lleva muchos años comprometida con la protección del medioambiente mediante la mejora constante de sus procesos de producción y la fabricación de productos cada vez más "eco-compatibles". Para ofrecer a los clientes el mejor servicio posible en términos de respeto a las leyes medioambientales y en respuesta a la Directiva europea 2000/53/CE que regula los vehículos al final de su ciclo de vida, el Fabricante ofrece a sus clientes la posibilidad de entregar su vehículo al final de su ciclo de vida sin incurrir en costes adicionales. La Directiva europea establece que cuando se entregue el vehículo, el último poseedor o propietario no debe incurrir en ningún gasto por tener un valor de mercado cero o negativo.
Para entregar su vehículo al final de su ciclo de vida sin costes adicionales, póngase en contacto con uno de nuestros concesionarios, si va a adquirir otro vehículo o con un centro de recogida y desguace autorizado por el fabricante. Estos centros han sido cuidadosamente seleccionados para ofrecer un servicio de alta calidad en la recogida, el tratamiento y el reciclaje de vehículos al final de su vida útil, respetando el medio ambiente circundante.
Del mismo modo, para cumplir con sus obligaciones en virtud de la Directiva Europea 2006/66/CE sobre baterías, el Fabricante requiere cumplir en todo momento con la normativa nacional sobre manipulación de baterías de iones de litio tanto de baja tensión (12 V y 48 V) como de alta tensión.
Esto incluye consignar los vehículos completos con sus baterías a uno de los centros de recogida y desguace autorizados por el fabricante para manipular dichas baterías, y no deshacerse de ellas de forma inadecuada, lo que podría provocar lesiones personales y/o daños al medioambiente.
El conductor puede obtener más información sobre estos centros de recogida y desguace en el concesionario, llamando al número que figura en el Manual de Servicio o consultando los sitios web de las distintas marcas del fabricante.

REACH

El Registro, Evaluación, Autorización y Restricción de Sustancias Químicas (REACH) es una normativa de la Unión Europea adoptada para mejorar la protección de la salud humana y el medio ambiente frente a los riesgos que pueden plantear las sustancias químicas.

Grabación de datos del vehículo y privacidad

Introducción

El vehículo cuenta con unidades de control electrónicas instaladas. Estas unidades de control procesan los datos que reciben, por ejemplo, de los sensores del vehículo o los datos que ellas mismas generan o que intercambian entre sí. Algunas de estas unidades de control son necesarias para el correcto funcionamiento del vehículo, otras contribuyen a la conducción (ayudas a la conducción y las maniobras), mientras que otras proporcionan funciones de confort o información y entretenimiento.
A continuación se ofrece información general sobre el procesamiento de los datos en el vehículo.
Encontrará información adicional sobre los datos específicos descargados, almacenados o transmitidos a terceros y para qué se usan en el vehículo con las palabras claves "Protección de datos". Esta información está directamente asociada a las referencias de las funciones en cuestión contenidas en el manual del vehículo correspondiente. También están disponibles en las condiciones generales de venta del vehículo, en las condiciones generales de venta de los servicios conectados o en línea en el sitio web de la Marca.

Referencia personal

Cada vehículo se identifica mediante un número de chasis único. Otras funciones adicionales, como la matrícula del vehículo, permiten localizar datos acerca del propietario o conductor del vehículo.
Por lo tanto, los datos generados o tratados por las unidades de control pueden ser personales, o hacerse personales en determinadas condiciones. En función de los datos disponibles sobre el vehículo, se pueden extraer conclusiones sobre información como su comportamiento al volante, su ubicación o la ruta que recorre, o sobre su comportamiento de uso.

Datos de funcionamiento en el vehículo

Las unidades de control procesan los datos utilizados para el funcionamiento del vehículo. Estos datos incluyen, por ejemplo:

- Información sobre el estado del vehículo (por ejemplo, velocidad, tiempo de viaje, aceleración lateral, velocidad de rotación de las ruedas o visualización de cinturones de seguridad abrochados).
- Condiciones ambientales (por ejemplo, temperatura, sensor de lluvia o sensor de distancia).

Normalmente, estos datos son temporales, no se almacenan más tiempo de lo que dura un ciclo operativo y solo se usan a bordo del propio vehículo. Las unidades de control suelen registrar estos datos (incluida la llave del vehículo). Esta función permite el almacenamiento temporal o permanente de información sobre el estado del vehículo, las limitaciones de los componentes, los requisitos de mantenimiento, eventos y errores técnicos.

Grabación de datos de llamadas de emergencia y privacidad

Tratamiento de datos

Todo el tratamiento de datos personales que realiza la función de llamada de emergencia cumple con el marco de protección de datos personales establecido por el Reglamento (UE) 2016/679 (RGPD) y la Directiva 2002/58/CE del Parlamento Europeo y del Consejo y, en particular, tiene por objeto proteger los intereses vitales del interesado, de conformidad con el artículo 6, apartado 1, letra d), del Reglamento (UE) 2016/679.
El tratamiento de los datos personales se limita estrictamente a lo necesario para el funcionamiento del servicio de llamadas de emergencia que utiliza el número europeo de emergencias.
La función de llamada de emergencia solo puede recopilar y procesar los siguientes datos relativos al vehículo: número de chasis, tipo (turismo o vehículo comercial ligero), tipo de combustible o fuente de energía, las tres últimas ubicaciones y la dirección de desplazamiento, el número de pasajeros y un archivo de registro con marca de tiempo en el que se recogen los datos técnicos relacionados con el funcionamiento del sistema.
Los destinatarios de los datos procesados son los centros de atención de llamadas de emergencia designados por las autoridades nacionales competentes en el territorio donde se encuentran, permitiendo así el direccionamiento y la atención prioritaria de las llamadas al número de emergencia.

Almacenamiento de datos

Los datos contenidos en la memoria del sistema no son accesibles desde fuera del sistema hasta que se realiza una llamada. El sistema no es rastreable y no se supervisa continuamente en su modo de funcionamiento normal.
Los datos contenidos en la memoria interna del sistema se eliminan de forma automática y continua. Solo se almacenan las tres últimas ubicaciones, que son necesarias para el funcionamiento normal del sistema.
Cuando se activa una llamada de emergencia, el registro de datos se almacena por un tiempo no superior a 13 horas.

Acceso a datos

Usted tiene derecho a acceder a los datos y, si es necesario, a presentar una solicitud de rectificación, eliminación o restricción del tratamiento de cualquier información personal que no se procese en conformidad con las disposiciones del Reglamento 2016/679 (GDPR). Se notificará a los terceros a quienes se hayan comunicado los datos cualquier rectificación, eliminación o restricción realizada en conformidad con la directiva mencionada, a menos que hacerlo resulte imposible o exija un esfuerzo desmedido.
También tiene derecho a presentar una reclamación ante la autoridad de protección de datos correspondiente.
Si desea reclamar los derechos mencionados, contacte con nosotros por correo electrónico escribiendo a privacyrights@mpsa.com.

Para obtener más información sobre nuestros datos de contacto, lea nuestra Política de privacidad y cookies en nuestra web.

Datos técnicos del vehículo

Según el nivel de equipamiento del vehículo, los datos almacenados son los siguientes:

- Estado de funcionamiento de los componentes del sistema (por ejemplo, nivel de llenado, presiones de los neumáticos o estado de carga de la batería).
- Averías y funcionamiento incorrecto de los componentes importantes del sistema (por ejemplo, luces o frenos).
- Reacciones del sistema en situaciones de conducción particulares (por ejemplo, despliegue de un airbag, activación de los sistema de frenos o control de estabilidad).
- Información sobre los eventos que han dañado el vehículo.
- En el caso de vehículos eléctricos e híbridos enchufables, el nivel de carga de la batería de tracción y la autonomía estimada.
- Eventos de ciberseguridad (por ejemplo, conexiones inesperadas establecidas con sistemas desconocidos, reinicios inesperados y cualquier configuración anormal del sistema).
- Kilometraje exacto u horario de eventos registrados (detección de funcionamientos internos incorrectos, activación de sistemas específicos, etc.), para permitir identificarlo a tiempo.
- Datos dinámicos registrados unos segundos antes y después de eventos de conducción específicos, tales como accidentes, colisiones o activaciones de sistemas de asistencia a la conducción avanzados (ADAS): datos de conducción (por ej.: velocidad, aceleración, ángulo de giro, velocidad motor, marcha seleccionada en la caja de cambios, presión pedales), e imágenes de muy baja resolución potenciales de la visión delante del vehículo (solamente con el sistema de registro de datos de ADAS (ADR) activado).

En circunstancias específicas (por ejemplo, si el vehículo ha detectado un fallo de funcionamiento), puede que sea necesario registrar los datos que, de otra forma, no se memorizarían.

Actividades de mantenimiento y reparación

Para operaciones de mantenimiento del vehículo (por ejemplo, reparaciones o revisiones), los datos de funcionamiento memorizados se pueden leer junto con el número de identificación del vehículo para utilizarlos si es necesario. El personal de mantenimiento (por ejemplo, mecánicos o fabricantes) o terceros (por ejemplo, el servicio de asistencia en carretera) pueden leer los datos del vehículo. Esto también se aplica a los trabajos realizados bajo garantía y conforme a las medidas de control de calidad.
Estos datos suelen leerse a través del puerto OBD (diagnóstico a bordo) instalado por ley en el vehículo. Se utiliza para informar sobre el estado técnico del vehículo y de sus componentes, y facilita el diagnóstico de los fallos de funcionamiento, de conformidad con las obligaciones de garantía y para mejorar la calidad.
Estos datos, en particular la información relativa a esfuerzos de los componentes, los even-

tos técnicos, los errores del operador y otros fallos de funcionamiento, se envían al fabricante, si es necesario, junto con el número de identificación del vehículo. La responsabilidad del fabricante también puede verse implicada, por lo que también puede utilizar los datos de funcionamiento del vehículo obtenidos para la retirada de productos. Estos datos también pueden utilizarse para comprobar la garantía del cliente y las posibles reclamaciones en garantía.
Cualquier avería almacenada en el vehículo puede ser restablecida por una empresa de servicio posventa durante la revisión o reparación, o a petición del cliente.

Sistema de registro de datos de ADAS (ADR)

Dependiendo de su nivel de equipamiento, su vehículo puede estar equipado con un sistema de grabación de datos ADAS que procesa continuamente imágenes y datos de conducción, y los graba en el interior de su vehículo cuando se activan determinados sistemas avanzados de asistencia al conductor (ADAS) (por ejemplo, asistencia inteligente en frenadas de emergencia, interrupción de un cambio de carril semiautomático, en su caso). Este sistema pretende proporcionar piezas de comprensión para el comportamiento de los ADAS, mediante la recopilación de datos cada vez que éstos se activan.
Los datos en cuestión son imágenes en gris de baja resolución de la vista delante del vehículo y datos dinámicos de la conducción (por ejemplo, velocidad, aceleración, ángulo de giro, pedal de presión del freno, estado de los intermitentes, posición del pedal del acelerador), ambos muestreados cada segundo justo antes y justo después del suceso. También se registran el kilometraje exacto y la hora del evento. La resolución de las imágenes almacenadas es demasiado baja para permitir el reconocimiento de rostros, leer matrículas o interpretar paneles al borde de la carretera.
Toda esta información almacenada solo puede extraerse de su vehículo cerca de un taller autorizado, a través de un equipo especial conectado por cable al puerto OBD. Esto puede hacerse previa solicitud por su parte de una explicación del ADAS, o en el contexto de una investigación legal relativa a su vehículo. Este sistema solo pretende proporcionar un contexto explicativo de las activaciones del ADAS. Solo la activación de sistemas ADAS específicos puede ponerlo en marcha; este sistema nunca se activa directamente por la detección de accidentes o colisiones sin activación del ADAS. En caso de que los ADAS estén desactivados, el sistema ADR no registrará ningún dato.

Sistema de registro de datos de eventos (EDR)

Además, dependiendo del país de venta y de las obligaciones legales, su vehículo también puede estar equipado con un sistema Grabador de Datos de Sucesos que registra los datos en caso de accidente o colisión, sea cual sea el estado de activación de sus sistemas ADAS. De acuerdo con el Reglamento (UE) 2022/545, el sistema EDR es una obligación legal dentro del mercado europeo, y en otros países se rige por el Reglamento n.º 160 de la ONU; su finalidad es congelar los datos de conducción cuando se producen accidentes o colisiones.
A diferencia del sistema ADR descrito anteriormente, las imágenes de la escena nunca son grabadas por el sistema EDR. Los datos solo pueden leerse a través del puerto DAB mediante un equipo especial que las fuerzas del orden pueden utilizar para analizar el contexto de un accidente en el que se haya visto implicado su vehículo. Salvo en casos excepcionales, los reparadores no son propietarios de este equipo.

Funciones de confort e infoentretenimiento

Los ajustes de confort y los ajustes personalizados se pueden memorizar en el vehículo y modificarse o reinicializarse en cualquier momento.
Según el nivel de equipamiento del vehículo, pueden incluir lo siguiente:

- Ajustes de la posición del asiento y el volante.
- Ajustes del chasis y el aire acondicionado.
- Ajustes personalizados, como la iluminación interior.

Puede introducir sus propios datos en las funciones del sistema de audio y telemático del vehículo como parte de las funcionalidades seleccionadas.
Según el nivel de equipamiento del vehículo, pueden incluir lo siguiente:

- Datos multimedia, como música, vídeos o fotos, que leerá un sistema multimedia integrado.
- Datos de la libreta de direcciones que se usarán con un sistema manos libres inte-

grado o con un sistema de navegación integrado.
- Destinos introducidos.
- Datos sobre el uso de los servicios en línea.

Estos datos de las funciones de confort y de información y entretenimiento se pueden almacenar localmente en el vehículo o en un dispositivo conectado al vehículo (por ejemplo, un teléfono, una memoria USB o un reproductor MP3). Puede eliminar en cualquier momento los datos que haya introducido.
Estos datos también se pueden transmitir fuera del vehículo a petición, en particular si se usan servicios en línea de acuerdo con los ajustes seleccionados.

Integración con teléfonos inteligentes (por ejemplo, Android Auto® o Apple®CarPlay®)

Si el vehículo cuenta con el equipamiento apropiado, puede conectar el teléfono u otro dispositivo móvil al vehículo para interactuar con ellos mediante los mandos integrados en el vehículo. Las imágenes y el sonido del teléfono se pueden transmitir a través del sistema de audio y telemático. Se envía información específica simultáneamente al teléfono. Según el tipo de integración, esto engloba datos como la ubicación, el modo día/noche y otra información general sobre el vehículo. Para obtener más información, consulte las instrucciones del usuario del vehículo o del sistema de audio y telemático.

La integración de un teléfono le permite usar sus aplicaciones, como una aplicación de navegación o un reproductor de música. No se permite ninguna otra integración entre el teléfono y el vehículo, en particular el acceso activo a los datos del vehículo. El proveedor de la aplicación utilizada determina cómo se procesarán los datos posteriormente. La posibilidad de cambiar la configuración depende de la aplicación en cuestión y del sistema operativo instalado en el teléfono.

Servicios en línea - Conectividad "Over-The-Air"

Si el vehículo está conectado a una red inalámbrica, los datos se pueden intercambiar entre el vehículo y otros sistemas.
La conexión a una red inalámbrica es posible por medio de un transmisor situado en el vehículo o de un dispositivo móvil que haya proporcionado (por ejemplo, un teléfono). Los servicios en línea se pueden utilizar a través de esta conexión inalámbrica. Se incluyen las aplicaciones (apps) y los servicios en línea que le proporcionen el fabricante u otros proveedores.

Servicios propios

En el caso de los servicios en línea del fabricante, este describe las funciones correspondientes en un medio adecuado (por ejemplo, una guía de utilización o su sitio web) y proporciona la información relativa a la protección de datos. Los datos personales se pueden utilizar para los servicios en línea. El intercambio de datos para este propósito se realiza a través de una conexión segura utilizando, por ejemplo, los sistemas informáticos dedicados del fabricante. La recopilación, el procesamiento y el uso de los datos personales con fines de desarrollo de los servicios se realizan exclusivamente conforme a una autorización legal, por ejemplo, en el caso de un sistema de llamadas de emergencia o un acuerdo contractual legales o de otro modo en virtud de un acuerdo de consentimiento.
Puede activar o desactivar los servicios y las funciones (algunos pueden generar cargos) y, en algunos casos, la conexión completa del vehículo a la red inalámbrica. Esto no incluye las funciones y servicios legalmente requeridos, como un sistema de comunicación de emergencia.

Servicios de terceros

Si utiliza servicios en línea prestados por otros proveedores (terceros), dichos servicios están sujetos a la responsabilidad, la protección de datos, y los términos y condiciones de uso del proveedor del que se trate. El fabricante no suele tener ninguna influencia en el contenido intercambiado en este caso.
Por tanto, asegúrese de que conoce la naturaleza, el alcance y el propósito de la recopilación y el uso de los datos personales en los servicios de terceros prestados por el proveedor de servicios del que se trate.

Servicios online basados en acuerdos contractuales

Su vehículo puede difundir y recibir datos mediante la conectividad “Over-The-Air“ para efectuar los servicios, expresamente demandados por un suscriptor de un servicio. Durante el proceso de suscripción, verificamos, recurriendo a medios diferentes, la legitimidad del

solicitante, en calidad de propietario del vehículo, para activar los servicios en el vehículo. Para obtener detalles adicionales sobre dichos servicios, pida al suscriptor del servicio proporcionar los Términos y condiciones correspondientes aceptados. Puede encontrarlos en la aplicación para móviles de la marca o en el sitio web de la marca, tras la vinculación con una cuenta Stellantis.

Medidas de protección contra los ciberataques

Dependiendo del modelo, su vehículo puede estar equipado con un sistema, que detecta intentos de ciberataque o eventos inesperados desde el punto de vista de la ciberseguridad. Este sistema, cuando se instala en el interior del vehículo, funciona durante todo el ciclo de vida del mismo.
Cuando se detectan eventos de ciberseguridad (por ejemplo, conexiones inesperadas establecidas con sistemas desconocidos, reinicios inesperados y cualquier configuración anormal del sistema), se generan archivos de registro, se almacenan temporalmente en el interior de su vehículo y se envían a las infraestructuras del fabricante mediante conectividad "*Over-The-Air*". Esos archivos de registro son analizados por el Centro Operativo de Seguridad (SOC) del fabricante para definir las medidas adecuadas que protejan a los vehículos de las interacciones maliciosas con los componentes electrónicos. Tales medidas podrían ser el despliegue de actualizaciones de software y firmware.
El objetivo de este sistema es, por tanto, mejorar las medidas de ciberseguridad instaladas en el interior de los vehículos.
También participa directamente en la seguridad de la conectividad de su vehículo y permite el correcto funcionamiento de los servicios en línea activados en su vehículo. Los modos para ejercer sus derechos a la Privacidad en relación con este tratamiento se describen en la Política europea de privacidad de los vehículos conectados de Stellantis (véase a continuación).

Aplicación de las obligaciones legales y los requisitos correspondientes

Esta lista puede cambiar en función de la normativa europea. Consulte en línea este documento para asegurarse de disponer de la lista actualizada de la normativa aplicable en la UE. Dependiendo de la fecha de homologación del vehículo, algunas normativas pueden no aplicarse.
Por lo general, estas obligaciones legales pueden revelar datos independientemente de la configuración de privacidad del vehículo.

eCall - Llamada de emergencia

Esta función se prestará durante todo el ciclo de vida del VEHÍCULO.
Esta función, cuando está operativa, se proporciona a través del servicio público de emergencias de cada país por el que circula. No importa dónde haya comprado su vehículo ni dónde esté matriculado.
En caso de impacto significativo o accidente grave registrado por el DISPOSITIVO en el VEHÍCULO, con la consiguiente parada del propio VEHÍCULO, se reenvía automáticamente una llamada telefónica desde el VEHÍCULO al número público de emergencias correspondiente (llamada al '112' dentro de Europa), junto con la transmisión de los datos mínimos necesarios para la identificación y localización del VEHÍCULO (es decir, su localización exacta, la hora del accidente, el número de identificación de su vehículo y el sentido de la marcha). Esta información solo se transmite desde su vehículo en caso de accidente grave; permite a los Servicios Públicos de Emergencia evaluar y gestionar su situación. Los Servicios Públicos de Emergencia actuarán de acuerdo con la legislación local y sus propios procedimientos operativos. Dentro de Europa, el servicio eCall basado en el 112 es un servicio público de interés general y, por tanto, debe ser accesible gratuitamente a todos los consumidores.
Según el Reglamento (UE) 2015/758, este sistema es obligatorio para todos los nuevos tipos de vehículos cuya fabricación se homologue después del 31 de marzo de 2018.
El sistema eCall solo se activa si su vehículo se ve implicado en un accidente grave. El resto del tiempo, el sistema permanece inactivo. Esto significa que cuando usted simplemente conduce su vehículo, no se produce ningún seguimiento permanente (registro de la posición de su coche o supervisión de su conducción) ni transmisión de datos en nombre de este servicio regulador.

OBFCM - Medidor de consumo de carburante a bordo

Este SERVICIO se presta durante 15 años a partir de la primera puesta en circulación del vehículo.
De conformidad con el artículo 9 del Reglamento de ejecución (UE) 2021/392 ("OBFCM"), este servicio reglamentario permite a la Agen-

cia Europea de Medio Ambiente (AEMA) recopilar datos del vehículo relacionados con el uso (como el número de bastidor, la distancia total recorrida, el combustible total consumido, la energía total de la red en la batería cuando proceda).
Estos datos son utilizados por la AEMA para controlar en uso real el consumo de combustible y energía y la emisión de CO2 de los vehículos nuevos, de forma anónima y agregada.
Como se menciona en el reglamento OBFCM, el CLIENTE puede negarse a la recogida y transmisión de los datos del vehículo con fines reglamentarios OBFCM. Para ello, póngase en contacto con el Centro de atención al cliente (información de contacto disponible en el sitio web de la marca correspondiente a su país).

SLI - Información sobre límites de velocidad

Esta función se proporcionará durante todo el ciclo de vida del VEHÍCULO, solo para vehículos vendidos dentro del Mercado Europeo.
De conformidad con el Reglamento (UE) 2018/858 sobre la homologación y la vigilancia del mercado de los vehículos de motor y de los remolques, sistemas, componentes y unidades técnicas independientes destinados a dichos vehículos, de 30 de mayo de 2018, modificado por el Reglamento (UE) 2019/2144, de 27 de noviembre de 2019, y el Reglamento Delegado (UE) 2021/1958 de la Comisión, de 23 de junio de 2021 (conjuntamente, los "Reglamentos GSR V2"), los fabricantes de automóviles están obligados a equipar los vehículos nuevos vendidos en Europa con diversos sistemas destinados a garantizar la seguridad global de dichos vehículos.
Según el artículo 6 del Reglamento (UE) 2019/2144, estos sistemas deben incluir un sistema de "asistencia inteligente a la velocidad" (en adelante, "ISA") que proporcione al conductor el límite de velocidad aplicable durante al menos el 90 % de la distancia total y durante al menos el 80 % de la distancia recorrida en cada uno de los tres tipos de carretera (carreteras y calles urbanas, carreteras no urbanas y autopistas/autovías rápidas/calzadas de doble calzada).
La función SLI proporciona al conductor el límite de velocidad aplicable en la carretera por la que circula. La función SLI tiene como objetivo mejorar la seguridad al permitir que el vehículo muestre en tiempo real el límite de velocidad aplicable, incluso cuando las condiciones externas no lo permiten (por ejemplo, el clima, la señal oculta por otro vehículo). El límite de velocidad aplicable se recupera de la cámara frontal del vehículo y puede completarse a través del sistema de comunicación Over-The-Air para mejorar la fiabilidad de la información según la definición del vehículo.
Para obtener información válida sobre los límites de velocidad, la posición actual del vehículo se envía a través de la unidad telemática y se borra inmediatamente después de procesarla. El seguimiento de la posición del vehículo no es posible en ningún momento. Esto no se ve afectado por la configuración de privacidad del vehículo.
Como exige el "Reglamento GSR V2", esta función SLI se activa en modo predeterminado al encender la llave, pero puede ser desactivada parcialmente en todo momento por el usuario del vehículo, dado que el conductor puede cortar la función de aviso acústico desde los ajustes del vehículo disponibles en la pantalla táctil central.
Esto no afectará a la función de advertencia visual que permanecerá activa y todavía puede requerir la transmisión de datos Over-The-Air de la posición del vehículo actual para la detección precisa del límite de velocidad.
Dependiendo del modelo de su vehículo, puede ser posible también cortar completamente la función SLI (es decir, detener la detección del límite de velocidad y la función de aviso de límite de velocidad) desde la pantalla táctil central, y cortar así la transmisión de datos para el viaje actual.

Información sobre el kilometraje a la asociación Car-Pass

(Solo para vehículos matriculados en Bélgica)

Esta divulgación solo está activa en Bélgica, como respuesta a una ley belga con el fin de evitar el fraude en el kilometraje de los vehículos (ley belga de 28 de noviembre de 2018, aplicable a partir del 01/01/2020). Se proporciona de por vida, mientras la asociación Car-Pass solicite los datos.
Consiste en facilitar a Car-Pass 4 veces al año el kilometraje de cualquier vehículo matriculado en Bélgica, una asociación delegada por las autoridades belgas para recoger y controlar estos datos.
Este kilometraje es recogido por Stellantis de forma inalámbrica si otro servicio conectado ya lo utiliza. Estos datos se transmiten a la asociación Car-Pass, a petición de este organismo.

Para más información, consulte la política de privacidad del Car-Pass (https://www.car-pass.be/en/privacy-policy).

Uso de datos - Mejora de la calidad de los productos

Usted reconoce y acepta que para mejorar la calidad de los productos fabricados por STELLANTIS AUTO SAS como fabricante de automóviles, los Datos de su Vehículo (tal y como se definen en la Política de Privacidad de Stellantis para servicios conectados, ver más abajo) – excluyendo la geolocalización del vehículo – son transferidos al fabricante de automóviles con el fin de evitar anomalías, análisis de datos agregados para la mejora del producto o la creación de nuevos productos.
En la Política de Privacidad de Stellantis para los servicios conectados (véase más abajo) se describe más información al respecto, así como las formas de ejercer sus derechos de Privacidad frente a este tratamiento.

Política europea de privacidad de los vehículos conectados de Stellantis

Esta Política de Privacidad para Vehículos Conectados ("Política de Privacidad") se aplica a los Datos Personales que procesamos sobre los usuarios de los servicios conectados a través de nuestro Vehículo, nuestros Sitios Web o Aplicación que hayan firmado las Condiciones Generales como Cliente o que estén autorizados por un Cliente para acceder y utilizar los servicios conectados.
Esta Política de Privacidad está redactada de conformidad con el artículo 13 del Reglamento UE 679/2016 y le ayudará a comprender mejor cómo tratamos su información.
En este documento, encontrará algunos ejemplos de cómo tratamos los Datos Personales, y las Definiciones que remiten a explicaciones más detalladas (al final de esta Política de Privacidad). Si desea alguna aclaración sobre esta política de privacidad o sobre el tratamiento de sus datos, envíe su solicitud a: dataprotectionofficer@stellantis.com
También está disponible en el siguiente enlace: https://connected-vehicles-privacy.stellantis.com/

Grabadores de datos de eventos

(Según país de comercialización)
Este vehículo está equipado con un sistema registrador de datos de eventos (EDR).
Este sistema recoge y registra determinados datos del vehículo durante un breve periodo de tiempo (unos segundos) antes, durante y después de eventos como un accidente o una colisión.
Para comprender mejor las circunstancias que rodearon el evento, este sistema registra el funcionamiento de los distintos sistemas del vehículo en el momento del evento, entre ellos:

- Cualquier despliegue de un sistema de retención (por ejemplo, airbag, cinturón de seguridad
- El estado de los cinturones de seguridad de todos los ocupantes (abrochados/desabrochados)
- El contacto o la intensidad de la presión ejercida sobre el pedal o los pedales accionados por el conductor
- La velocidad del vehículo
- El estado de algunos sistemas de ayuda a la conducción y a la maniobra

El sistema no registra los siguientes datos:

- Datos sobre condiciones normales de conducción, es decir, datos no relacionados directamente con el evento
- Datos personales del conductor y de los demás ocupantes
- La localización geográfica del vehículo en el momento del evento

La lectura de los datos registrados por el sistema requiere lo siguiente:

- Acceso al interior del vehículo o al sistema

Y

- Equipos especiales que se pueden adquirir del fabricante BOSCH (www.BoschCDR-Tool.com)

Además del fabricante del vehículo, otras partes, como las fuerzas del orden, pueden acceder a estos datos para analizar el evento.

Identificación por radiofrecuencia (RFID)

La tecnología RFID se utiliza en algunos vehículos para funciones, tales como el control de la presión de los neumáticos e inmovilizador.

Se usa también en conexión con dispositivos, tales como mandos a distancia para el bloqueo/desbloqueo de puertas y arranque.
La tecnología RFID en los vehículos de STELLANTIS no utiliza ni registra información personal ni se vincula con ningún otro sistema de STELLANTIS que contenga información personal.

ÍNDICE

CARACTERES ESPECIALES

Ángulo del asiento 36

A

Abatir los asientos traseros 39
Abrir las puertas 21
Acceso al compartimento del motor . . 279
Acceso manos libres 26
Acceso y arranque manos libres 22
Acceso y arranque sin llave 21, 22
Acceso y arranque sin llave por proximidad 21
Accesorios adquiridos por el propietario 10
Aceite del motor 272
Acondicionamiento del maletero 81
Activación de aviso de tráfico 130
Actualización del sistema 125
AdBlue® 275
Aditivo para combustible diésel 274
Airbag, sistema de retención infantil . . . 49
Aire acondicionado 31
Ajuste de la presión de los neumáticos 259
Ajuste del ángulo del asiento 36
Ajuste del apoyo lumbar 37
Ajuste eléctrico 37
ajuste eléctrico, puerta 31
Ajustes de audio 130
Alerta de atención del conductor por temporizador 234
Alerta de cambio involuntario de carril (LDW) 217
Alerta de riesgo de colisión 210
Alerta de tráfico cruzado trasero 228
Alfombrillas 80
Almacenamiento del vehículo 296
Anclajes Top-Tether 52
Antirrobo / Inmovilizador 20
Añadir líquido de lavado 282
Añadir líquido refrigerante 282
Apertura de las puertas 29
Apertura del maletero 22
Arranque con cable 260
Arranque y parada del motor 147
Asientos delanteros manuales 36
Asientos, calefactables
Asientos, eléctricos 38
Asientos, delanteros 36
Asistencia a la frenada de emergencia (EBA) 215
Asistencia al arranque en pendiente (HSA) 236
Asistencia de mantenimiento de carril (LKA) 219
Asistencia inteligente de frenadas de emergencia (iEBA) 210
Asistencia y SOS 245
Asistente de estabilidad del remolque (TSA) 214
Asistente de posicionamiento en carril (LPA) 221
Autonomía WLTP 93
Aviso acústico para peatones (MHEV o BEV) 59
Aviso de atención del conductor mediante la cámara frontal . 234

B

Batería de tracción 172
Battery Care Mode 182
Bloqueo 14, 23
Bloqueo de las puertas 17
Bloqueo desde el interior 15

C

Cadenas para neumáticos 295
Cámara de visión trasera (RVC) 232
Capacidades del líquido 311
Cargador inalámbrico de teléfono 79
Carrocería: cuidado exterior 297
Ciberseguridad 127
Cierre centralizado 15
Cinturones de seguridad 41
Cinturones de seguridad, traseros
Cinturones de seguridad 42
Claxon 59
Comandos de voz 133
Combustible 166
Compartimento de almacenamiento . . . 82
Compartimento de carga 81
Compartimento del motor 277

Compartimento reposabrazos 77
Comprobación del líquido de frenos . . 282
Comprobación del nivel de aceite . . . 280
Comprobación del nivel de líquidos . . 272
Comprobaciones periódicas 271
Conectividad 137
Conectores anclaje Isofix 51
Conmutación de los faros automática . . 72
Consumo de combustible y
emisiones de CO_2 315
Control de crucero 199
Control de crucero adaptativo (ACC) . 202
Control de estabilidad
electrónico (ESC) 213
Cuadro de instrumentos 86, 89
Cuidado interior 298

D

Declaración de conformidad 313
Desbloqueo 22
Desbloqueo de las puertas 15
Desbloqueo del portón trasero 22
Desbloqueo desde el interior 15
Desbloqueo selectivo 13
Desescarchado 31
delantero 31
Desmontaje de la rueda 252
Dimensiones 304
Distribución de la fuerza de
frenado (EBFD) 215
Drive Assist Plus 207

E

eCall - Llamada de emergencia 320
Elección de la frecuencia de radio . . . 128
Elegir los medios 128
Elevación del vehículo y
cambio de ruedas 249
Eliminación de vehículos al
final de su vida útil 271
Empezar a usar la batería de
otro vehículo 261
En caso de emergencia 1, 245
Enlace a la app y el sitio web
de la empresa 7
Entrada de aire 31
Espejo
de cortesía 31
Etiqueta de información sobre
neumáticos 303
EV Routing 136

F

Fallo de funcionamiento de la
caja de cambios 160
Faros 64
Filtro de aceite del motor 288
Filtro de aire del motor 288
Filtro de compartimento 288
Filtro diésel 288
Frenado de emergencia activo (AEB) . 211
Frenado regenerativo (BEV) 156
Frenado regenerativo (PHEV) 156
Función de control remoto por radio . . . 12
Función de masaje 39
Fundas para climas muy fríos 269
Fusibles 289

G

Geofencing 6
Grabación de datos de
llamadas de emergencia y privacidad . 316
Grabación de datos del
vehículo y privacidad 316
Grabadores de datos de eventos . . . 322
Guantera 77

I

Identificación del motor 303
Identificación por
radiofrecuencia (RFID) 322
Iluminación ambiental interior 75
Iluminación automática 67
Iluminación de bienvenida 74
Iluminación exterior 64
Iluminación interior 74
Inclinación del asiento 37
Indicador de marcha 90
Indicador de nivel de combustible 91
Información del cliente 1, 313
Información y asesoramiento 130
Instalación de dispositivos eléctricos . . 11
Instalación de equipos
radiotransmisores 11
Instalación de ruedas 254
Instalación del cinturón de seguridad . . 51
Instrumentos y controles del
salpicadero 1, 86
Intermitentes 66

K

Kit de herramientas para el
cambio de ruedas 249
Kit de reparación de neumáticos 256

L

Lavado de motores 284
Lavaparabrisas 62

Limitador de velocidad 197
Limpiaparabrisas 62
Limpiaparabrisas automático 61
Limpiaparabrisas y lavaparabrisas traseros 63
Líquido de frenos 273
Líquido de refrigeración del motor . . . 273
Líquido del limpiaparabrisas 274
Líquidos y lubricantes para motores . . 311
Líquidos, lubricantes y piezas recomendados 274
Llamada de asistencia 247
Llamada de emergencia (eCall) 245
Llave de emergencia 17
Llaves 12
Localización de su vehículo 14
Luces antiniebla traseras 71
Luces de advertencia e indicadoras blancas y negras 106
Luces de advertencia e indicadoras rojas 96
Luces de carretera automáticas 65
Luces de circulación diurna (DRL) 72
Luces de cortesía 74
Luces de emergencia 245
Luces de lectura 74
Luces delanteras (sustitución) 291
Luces traseras (sustitución) 291
Lumbar 36
Luz de carretera 65

M

Mandos de las ventanillas 29
Mantenimiento de los cinturones de seguridad 298
Mantenimiento del vehículo 284
Mantenimiento programado 271
Mantenimiento y cuidado del vehículo 1, 269
Marcas de neumáticos - Designaciones 292
Memorizar una emisora de radio 129
Menú 123
Modificaciones / Alteraciones al vehículo 10
Modo de ahorro de energía 9
Motor BEV (comprobación de niveles) 280
Motor diésel (comprobación de niveles) 279
Motor PHEV (comprobación de niveles) 280

N

Navegación 135
Neumáticos de invierno 293
Neumáticos y ruedas 292
Número de identificación del vehículo (VIN) 302

O

Ordenador de viaje 91

P

Pantalla de autonomía 93
Pantalla espejo 141
parabrisas
calefactado 30
Parasol 77
Perfiles 125
Personalización 126
PEUGEOT i-Connect Advanced - PEUGEOT i-Connect . . . 123
Peugeot Matrix LED 69
Pila (mando a distancia) 16
Pintura de alto brillo 298
Placa de información sobre neumáticos y carga 293
Planificador de viajes 136
Portavasos 77
Portón trasero manos libres 26
Preacondicionamiento de la batería . . 183
Prescripciones de eliminación 315
Presión de los neumáticos 293
Pretensado (cinturones de seguridad) 42, 43
Profundidad de la banda de rodamiento 294
Protección de los niños 52
Puertos USB 78

R

Radio 128
Recarga de otro vehículo 263
Reconocimiento de señales de tráfico (TSR) 237
Red de retención de cargas elevadas . . 84
Regulación de la altura de los faros . . . 65
Regulador antideslizamiento (ASR) / Control dinámico de estabilidad (DSC) 213
Reinicialización del mando a distancia . 18
Relleno de AdBlue® (Líquido emisiones de escape) 286
Remolcar otro vehículo 267
Remolcar su vehículo 266

Remolque 264
Reproducción de una pista 128
Retrovisor, trasero 32
Rueda de repuesto 251

S

Seguridad, niños 52
Seleccionar una emisora de radio . . . 129
Sensores de ayuda al estacionamiento delantero 231
Sensores de estacionamiento 229
Sensores de estacionamiento traseros 230
Señalización luminosa 66
Sistema antibloqueo de frenos (ABS) . 215
Sistema de alarma antirrobo 18
Sistema de aviso acústico para peatones 152
Sistema de control de la presión de los neumáticos (TPMS) . . 242
Sistema de fijación centralizado 15
Sistema de frenos postcolisión (PCBS) 210
Sistema de iluminación delantera adaptativa 68
Sistema de infoentretenimiento . . . 1, 123
Sistema de llave electrónica 12
Sistema de retención infantil 49
Sistema de seguridad para vehículos . . 18
Sistema MHEV 8
Sistema multimedia 131
Sistema SCR (reducción catalítica selectiva) 276
Somnolencia y distracción del conductor con la cámara de vigilancia del conductor 235
Streaming de audio 130
Superbloqueo 23
Superficies de cuero (limpieza) 300
Sustitución de bombillas 290
Sustitución de escobillas limpiaparabrisas 284

T

Tamaños permitidos de neumáticos y llantas 294
Tapacubos 295
Techo corredizo 75
Teléfono 143
Testigos de alerta e indicadores azules 106
Testigos de alerta e indicadores naranja 98
Testigos de alerta e indicadores verdes 105
Testigos de alerta, indicadores y mensajes 96
Tomas de corriente 78
Triángulo de advertencia 248

U

Uso de la electricidad 95

V

Vehicle to Load (V2L) 184
Vehículo híbrido de 48 V (MHEV) (niveles de comprobación) . . 280
Velocímetro 91
Vigilancia de ángulos muertos (BSM) . 216
Visión envolvente 226
Volante (ajuste) 57

Materiales reciclados/Vehículos al final de su vida útil
Automobiles PEUGEOT declara, conforme a las disposiciones de la legislación europea (Directiva 2000/53) y al Reglamento n.º 1094/2010 sobre vehículos al final de su vida útil (Responsabilidad del fabricante) (Enmienda), que cumple los objetivos establecidos en dichas legislaciones y que se utilizan materiales reciclados en la fabricación de los productos que comercializa.
No se puede reproducir ni traducir ninguna parte de este documento sin una autorización por escrito de Automobiles PEUGEOT.

AUTOMOBILES PEUGEOT - Siège Social: 43 rue Jean-Pierre TIMBAUD, 78300 POISSY, FRANCIA
http://www.peugeot.com
Société anonyme au capital de 172.711.770 € - R.C.S. VERSAILLES: 552 144 503

Impreso en la UE
10/2026



Impulsando la innovación para el mañana.

Durante más de 50 años, **TotalEnergies y Stellantis han compartido una visión común de rendimiento, innovación y movilidad para el futuro.**

Esta asociación de larga data se basa en una estrecha colaboración técnica, desde el diseño del producto hasta el servicio posventa en las redes oficiales. Al combinar su experiencia, las dos compañías han desarrollado tecnologías de lubricación de vanguardia adaptadas a las necesidades cambiantes de los sistemas de propulsión Peugeot.

Las gamas **Quartz Mopar** y **Quartz EV3R Mopar** de marca compartida reflejan esta experiencia. Específicamente diseñados y **aprobados por Peugeot**, incluyen **aceites de motor de alto rendimiento** que cubren todos los sistemas de propulsión Peugeot. Cada formulación ayuda a mantener los motores limpios, reducir el desgaste y apoyar la eficiencia del combustible, garantizando un funcionamiento sin problemas kilómetro tras kilómetro, incluso en las condiciones más exigentes.

Estamos llevando la innovación más allá con **Quartz EV3R Mopar,** que introduce el **enfoque 3R (Reducir, Reutilizar, Regenerar)** utilizando aceites base regenerados y una botella reciclable, al tiempo que ofrece el mismo rendimiento que los aceites Quartz estándar, con un menor impacto en comparación con nuestros productos convencionales.

Su reparador Peugeot autorizado le recomendará el aceite adecuado para su modelo y programa de servicio. Disponible y **recomendado dentro de las redes posventa autorizadas Peugeot,** Quartz Mopar ofrece confianza, durabilidad y tecnología probada respaldada por décadas de asociación.

PEUGEOT RECOMIENDA TotalEnergies

PEUGEOT | TotalEnergies

SOCIOS OFICIALES

PEUGEOT



P0308CO2610es-1