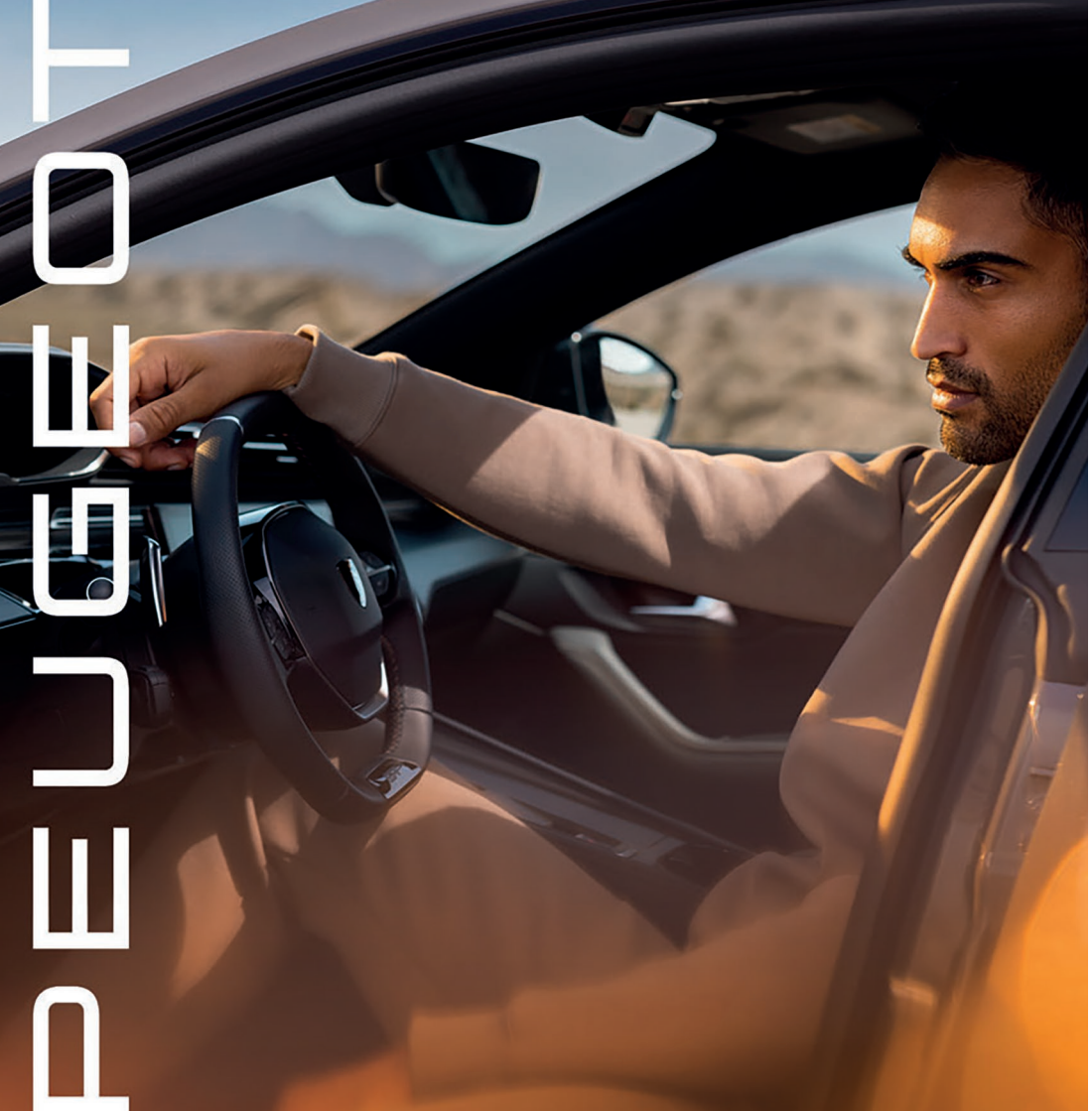

MANUAL DE USO Y MANTENIMIENTO

208

Download on the App Store

GET IT ON Google Play

Bienvenido/a

Le agradecemos que haya elegido un Peugeot 208.
Este **Manual de instrucciones** contiene la información clave y las recomendaciones necesarias para que pueda explorar su vehículo con total seguridad.
Le recomendamos encarecidamente familiarizarse con este y, asimismo, con el Folleto de servicio.
Cada modelo puede llevar solo una parte del equipamiento mencionado, en función del nivel de acabado, de la versión y de las características propias del país de comercialización.
Las descripciones e ilustraciones son únicamente orientativas.
Automobiles PEUGEOT se reserva el derecho de modificar las especificaciones técnicas, el equipamiento y los accesorios sin obligación de actualizar este documento.
Si se transfiere la propiedad del vehículo, asegúrese de que este **Manual de Instrucciones** se entrega al nuevo propietario.

Enlace a la aplicación y al sitio web de la empresa

Instalación de la app con el siguiente código QR:

GET IT ON Google Play

Download on the App Store

OBTENER EL MANUAL DE INSTRUCCIONES COMPLETO:

EN LÍNEA

Consulte o descargue el Manual de Instrucciones en la siguiente dirección:
http://public.servicebox.peugeot.com/APddb/

Escanee este código QR para acceder directamente.
Seleccione:
– el idioma,
– el vehículo y la carrocería,
– el periodo de edición de la guía de utilización que corresponde a la fecha de la 1ª matriculación del vehículo.

VERSIÓN IMPRESA

Puede solicitar el Manual de Instrucciones en papel a un concesionario PEUGEOT.

INTRODUCCIÓN.....5 1
FAMILIARIZARSE CON SU VEHÍCULO..... 11 2
INSTRUMENTOS DEL SALPICADERO Y MANDOS..... 75 3
SISTEMA DE INFOENTRETENIMIENTO 113 4
ARRANQUE Y MANEJO..... 139 5
SISTEMA AVANZADO DE ASISTENCIA A LA CONDUCCIÓN (ADAS)..181 6
EN CASO DE EMERGENCIA 230 7
MANTENIMIENTO Y CUIDADO DEL VEHÍCULO 252 8
ESPECIFICACIONES TÉCNICAS..... 287 9
INFORMACIÓN AL CLIENTE 298 10
ÍNDICE.....311 11

TABLA DE CONTENIDO

Introducción.....5
Ecoconducción.....5
Enlace a la app y el sitio web de la empresa.....6
Cómo usar este manual.....6
Tipo de propulsión.....7
Modificaciones - Alteraciones al vehículo.....9
Familiarizarse con su vehículo.....11
Llaves.....11
Sistema de seguridad para vehículos.....18
Puertas.....20
Ventanillas.....25
Retrovisores.....27
Reposacabezas.....29
Asientos.....31
Cinturones de seguridad.....36
Sistema de airbags.....38
Sistemas de retención infantil.....42
Volante.....52
Interruptor de encendido.....53
Limpiaparabrisas y lavaparabrisas.....56
Luces exteriores.....59
Iluminación interior.....65
Techo solar.....67
Almacenaje interior-Características del interior.....69
Portón trasero.....74
Instrumentos del salpicadero y mandos....75
Descripción del cuadro de instrumentos.....75
Cuadro de instrumentos.....79
Luces de advertencia, indicadores y mensajes.....87
Mandos de climatización.....102
Pantalla táctil y pantalla de información.....109
Sistema de infoentretenimiento.....113
Introducción sobre el sistema de infoentretenimiento.....113
Radio.....119
Sistema multimedia.....122
Arranque y manejo.....139
Arranque y parada del motor.....139
Frenos.....145
Caja de cambios.....150
Modos de conducción.....153
Combustible.....154
Cargando.....157
Modo de ahorro de energía.....172
Carga del vehículo.....172
Uso del remolque.....173
Remolque recreativo.....175
Consejos de conducción.....178
Sistema de aviso al conductor de emisiones de escape excesivas (EEEDWS) 180
Sistema avanzado de asistencia a la conducción (ADAS).....181
Introducción a los sistemas de asistencia.....181
Sistema de asistencia al limitador de velocidad.....184
Sistema de asistencia para evitar colisiones 194
Sistema de asistencia para la estabilidad del vehículo.....199
Sistema de asistencia con rendimiento de frenada.....200
Sistema de asistencia de mejora a la visibilidad.....201
Sistema de asistencia de carril.....203
Sistema de asistencia a las operaciones de aparcamiento y marcha atrás.....213
Sistema de asistencia a la atención del conductor.....219
Sistema de asistencia a las operaciones offroad y marchas inferiores.....221
Características de ayuda a funciones públicas.....222
En caso de emergencia.....230
Luces de emergencia.....230
Asistencia y SOS.....230
Triángulo de advertencia.....233
Elevación del vehículo y cambio de ruedas .233
Kit de reparación de neumáticos.....240
Arranque con cable.....243
Remolque.....249
Mantenimiento y cuidado del vehículo....252
Introducción al mantenimiento y cuidado del vehículo.....252
Mantenimiento programado.....254
Líquidos, lubricantes y piezas recomendados.....257
Compartimento del motor.....260
Mantenimiento del vehículo.....266
Fusibles.....272
Sustitución de bombillas.....273
Neumáticos y ruedas.....277
Almacenamiento del vehículo.....281
Carrocería: cuidado exterior.....282
Cuidado del interior.....283
Especificaciones técnicas.....287
Identificación del vehículo.....287
Datos del vehículo.....288
Líquidos y lubricantes.....296
Capacidades del líquido.....296
Información al cliente.....298
Grabación de datos del vehículo y privacidad.....301

Grabadores de datos de eventos.....307
Identificación por radiofrecuencia (RFID)..... 308

INTRODUCCIÓN

Ecoconducción

La ecoconducción se refiere a una variedad de procedimientos diarios que permiten al conductor optimizar el consumo de energía del vehículo (tanto carburante como electricidad) y las emisiones de CO2.

Optimice la caja de cambios

Con caja de cambios automática, dé prioridad al modo automático. No pise el pedal del acelerador de forma brusca o repentina.
El indicador de cambio de marchas le indica que engrane la marcha más adecuada. Siempre que aparezca esta indicación en el cuadro de instrumentos, sígala inmediatamente.
Con una caja de cambios automática, este indicador solo se muestra en el modo manual.

Conduzca con suavidad

Mantenga una distancia de seguridad entre vehículos, utilice preferentemente el freno motor en lugar del pedal de freno y pise el acelerador gradualmente. Estos procedimientos contribuyen a reducir el consumo de energía, las emisiones de CO2 y el ruido general del tráfico.
Con un motor híbrido, el frenado del motor es más eficiente. Anticipe la desaceleración todo lo que pueda y, si es posible, favorezca la deceleración con el frenado del motor para cargar la batería de tracción, aumentar la conducción totalmente eléctrica y reducir el consumo de carburante.
Con tráfico fluido, seleccione el control de crucero.

Limite el uso del equipamiento eléctrico

Si, antes de iniciar la marcha, hace demasiado calor en el habitáculo, ventílelo bajando las ventanillas y abriendo los aireadores, antes de encender el aire acondicionado.
A velocidades superiores a 50 km/h (31 mph), cierre las ventanillas y deje las rejillas de ventilación abiertas.
Tenga en cuenta la utilización del equipamiento del vehículo, que puede ayudar a limitar la temperatura del habitáculo (por ejemplo, las persianas del techo solar y ventanillas).
Apague el aire acondicionado, a menos que sea de regulación automática, una vez que se haya alcanzado la temperatura deseada.
Apague las funciones de desempañado y desescarchado, si estas no se han gestionado automáticamente.
Apague lo antes posible los asientos calefactados.
Adapte el uso de los faros o las luces antiniebla al nivel de visibilidad, de conformidad con la legislación en vigor en el país por el que circula.
Evite arrancar el motor antes de iniciar la marcha, especialmente en invierno (excepto en condiciones invernales extremas por debajo de -23°C). La temperatura subirá más rápidamente en marcha.
Como ocupante, evite conectar dispositivos multimedia (por ejemplo, reproducir películas o música, videojuegos) para contribuir a reducir el consumo de energía.
Desconecte todos los dispositivos portátiles antes de abandonar el vehículo.

Siga las instrucciones de mantenimiento

Revise con regularidad, con los neumáticos fríos, sus presiones de inflado, consultando la etiqueta situada en el lado del conductor.
Efectúe esta revisión especialmente:

- Antes de realizar un trayecto largo.
- En cada cambio de estación.
- Después de un estacionamiento prolongado

No olvide revisar, también, la rueda de repuesto y los neumáticos del remolque o la caravana, si procede.
Lleve a cabo el mantenimiento del vehículo (por ejemplo, aceite del motor, filtro de aceite, filtrado de aire, filtro del habitáculo, etc.). Respete el calendario de operaciones del plan de mantenimiento del fabricante.
Cuando llene el depósito de carburante, no continúe después de la tercera parada de la boquilla, para evitar el desbordamiento.

El promedio de consumo de carburante correcto de un vehículo se obtiene solamente después de los primeros 3000 kilómetros (1900 millas).

Limite las causas de consumo excesivo

Distribuya el peso en el vehículo. Coloque los objetos más pesados en el maletero lo más cerca posible de los asientos traseros.
Limite la carga del vehículo y minimice la resistencia aerodinámica (por ejemplo, barras de techo, baca, portabicicletas, remolque). Utilice un cofre de techo en la medida de lo posible.
Retire las barras de techo o la baca después de utilizarlos.
Al finalizar el periodo invernal, cambie los neumáticos de nieve por los de verano.

Optimización de la autonomía de los vehículos eléctricos

El consumo de energía eléctrica del vehículo depende en gran medida del perfil de la ruta, la velocidad y el estilo de conducción, así como del uso de la calefacción y el aire acondicionado.
Favorezca las zonas **ECO** y **CHARGE** del indicador de potencia conduciendo suavemente y a velocidad constante.

Vehículos híbridos

Maximice la inercia del vehículo soltando el pedal del acelerador para que el vehículo frene por sí mismo (por ejemplo, al conducir cuesta abajo o al acercarse a un semáforo).

Cuando se suelta el pedal del acelerador, siempre que la barra deslizante del indicador de potencia del cuadro de instrumentos siga moviéndose en la zona de **CHARGE** , la recuperación de energía es óptima.

La recuperación de energía permite aprovechar eficazmente las fases "pasivas" de la conducción (deceleración).
La energía recuperada se utiliza para recargar la batería de tracción y, a continuación, se emplea para la conducción totalmente eléctrica o para una mayor aceleración.
Cuando la batería de tracción está casi llena, la recuperación de energía se reduce gradualmente.

Vehículos BEV

Programe un destino con el sistema de navegación GPS del vehículo para optimizar el consumo al circular.

Anticípese a la necesidad de reducir la marcha y frene con suavidad, siempre que sea posible, utilice el freno motor con la función de freno regenerativo, que desplazará el indicador de potencia a la zona **"CHARGE"**.

Use el aire acondicionado en lugar de la calefacción para desempañar el habitáculo.

Enlace a la app y el sitio web de la empresa

Instalación de la app con el siguiente código QR:

Download on the App Store

GET IT ON Google Play

Cómo usar este manual

- Este manual describe todas las opciones y funciones disponibles para este modelo. **Algunas descripciones, incluidas las de la pantalla y las funciones del menú, pueden no ser válidas para su vehículo a causa de la variante del modelo, las especificaciones del país, el equipamiento especial o los accesorios.**
- Las tablas de contenidos al principio del manual y de cada sección le ayudarán a localizar la información.
- El índice alfabético le permitirá buscar información específica.
- En este Manual de Instrucciones se representan vehículos con volante a la izquierda. El funcionamiento es similar para los vehículos con volante a la derecha.
- El Manual de Instrucciones utiliza el código de identificador del motor. La designación comercial y el código de ingeniería corres-

pondientes se pueden encontrar en la sección "Especificaciones técnicas".
- Las indicaciones de dirección (p. ej. izquierda o derecha, delante o detrás) se refieren siempre al sentido de marcha.
- Es posible que la pantalla no sea compatible con su idioma específico.
- Los mensajes en pantalla y los rótulos interiores están impresos en **negrita**.

Leyenda símbolos

Nota

Característica de protección medioambiental

Vehículo con volante a la izquierda

Vehículo con volante a la derecha

Ubicación del equipamiento/botón que se indica mediante una zona negra

Las referencias a páginas se indican con ⇨.
⇨ significa "véase la página".
Las referencias de páginas y las entradas de índice hacen referencias a los encabezados que se proporcionan en la sección de índice.

Mensajes de seguridad

⚠ PELIGRO

El texto indicado con **Peligro**proporciona información sobre un riesgo de lesión mortal.

Ignorar dicha información puede poner en peligro la vida.

⚠ ADVERTENCIA

El texto indicado con **Advertencia**proporciona información sobre un riesgo de accidente o lesión.

Ignorar dicha información puede provocar lesiones.

⚠ PRECAUCIÓN

El texto indicado con **Atención**proporciona información sobre posibles daños para el vehículo.

Ignorar dicha información puede provocar daños en el vehículo.

Tipo de propulsión

Motor de combustión interna (ICE)

Un vehículo ICE está propulsado únicamente por un motor de combustión interna de gasolina o diésel.

Híbrido de 48 V (MHEV)

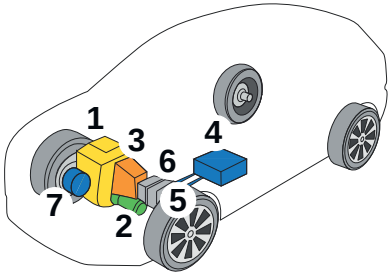

1 Motorización de gasolina
2 Motor eléctrico
3 Cambio automático
4 Batería de tracción de 48 V
5 Batería de 12 V para accesorios
6 Convertidor CC/CC
7 Arrancador de correa

La tecnología híbrida de 48 V no requiere conexión para cargar la batería de tracción.

El **sistema híbrido** no funciona de forma continua, sino que se activa en función del estado del vehículo, el estado de carga de la batería de tracción, el confort térmico del habitáculo (conexión de la calefacción o el aire acondicionado), las condiciones de conducción (aceleración, deceleración, frenado, arranque del motor) y las condiciones de la carretera (cuesta arriba, cuesta abajo):

- El vehículo arranca siempre con el motor de gasolina para garantizar la eficacia del catalizador y la disponibilidad de la asistencia a la frenada.
- En conducción normal, el motor de gasolina y el motor eléctrico trabajan juntos o, por separado, para optimizar el consumo de carburante y energía eléctrica o para cargar la batería de tracción.
- Durante las fases de aceleración, el motor eléctrico proporciona un impulso adicional para alcanzar el par necesario lo antes posible y mejorar la aceleración a baja velocidad.
- Durante las fases de deceleración, el motor eléctrico carga la batería de tracción aprovechando la inercia del vehículo.
- La conducción totalmente eléctrica es posible para maniobras de aparcamiento, para zonas de velocidad de 30 km/h en ciudad, en carreteras urbanas y rurales con conducción suave y en autopistas en ligera desaceleración o cuesta abajo.

El motor eléctrico está integrado en la caja de cambios automática.

El convertidor CC/CC sirve de enlace entre la alimentación de 12 V de los accesorios y la alimentación de 48 V de la tracción.
El arrancador de correa vuelve a poner en marcha el motor de gasolina después de conducir en modo totalmente eléctrico.

Vehículo eléctrico de batería (BEV)

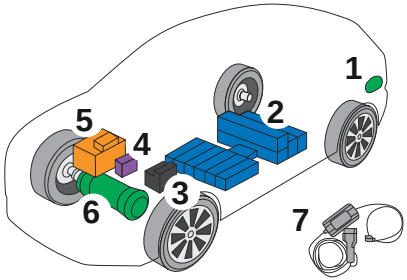

1 Conectores de carga

2 Batería de tracción

3 Batería para accesorios

4 Bomba de calor

5 Cargador integrado

6 Motor eléctrico

7 Cable de carga

Los conectores de carga **(1)** permiten tres tipos de carga:

- Carga doméstica en modo 2 con una toma doméstica y el cable de recarga asociado **(7)**.
- Carga acelerada en modo 3 utilizando una unidad de carga acelerada (**Wallbox**).
- Carga superrápida en modo 4 con una unidad de carga superrápida pública.

La batería de tracción de 400 V **(2)** utiliza una tecnología de iones de litio. Almacena y suministra la energía necesaria para el funcionamiento del motor eléctrico, el aire acondicionado y la calefacción. Su nivel de carga se representa mediante un indicador y un testigo de alerta de potencia de reserva en el cuadro de instrumentos.

La batería para accesorios de 12 V **(3)** alimenta el sistema eléctrico convencional de vehículo. Se recarga automáticamente con la batería de tracción a través del cargador integrado.

La bomba de calor **(4)** proporciona calefacción al habitáculo y regula la refrigeración de la batería de tracción y del cargador integrado.

El cargador integrado **(5)** gestiona la carga doméstica (modo 2) y la carga rápida (modo 3) de la batería de tracción y la recarga de la batería para accesorios de 12 V.

El motor eléctrico **(6)** proporciona propulsión en función del modo de conducción seleccionado y de las condiciones de conducción. Recupera energía durante las fases de desaceleración y frenado del vehículo.

Modificaciones - Alteraciones al vehículo

⚠ ADVERTENCIA

No retire las etiquetas colocadas en distintos lugares de su vehículo. Incluyen advertencias de seguridad e información sobre la identificación del vehículo.

⚠ ADVERTENCIA

Instalación de accesorios eléctricos

La conexión de equipos o accesorios eléctricos no autorizados por el fabricante puede provocar un consumo de energía excesivo y averías y fallos de funcionamiento del sistema eléctrico del vehículo. Póngase en contacto con un concesionario para que le informe sobre la gama de accesorios homologados.

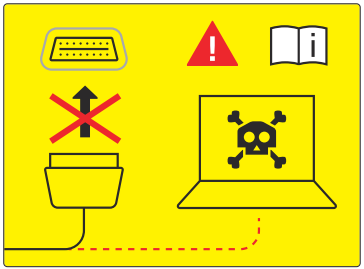

Por motivos de seguridad, el acceso a la **toma de diagnóstico** asociada a los sistemas electrónicos integrados en el vehículo queda estrictamente reservado a los concesionarios o a talleres cualificados autorizados que dispongan de las herramientas especiales necesarias, ya que, de lo contrario, existe el riesgo de que se produzcan fallos de funcionamiento en los sistemas electrónicos del vehículo que podrían ocasionar averías o accidentes graves. El fabricante no asumirá ninguna responsabilidad derivada del incumplimiento de esta recomendación.

Cualquier modificación o adaptación no prevista ni autorizada por el fabricante o realizada sin respetar los requisitos técnicos establecidos por éste supondrá la suspensión de la garantía comercial.

⚠ ADVERTENCIA

Instalación de radiotransmisores.

Antes de instalar un radiotransmisor con una antena externa, debe ponerse en contacto con un concesionario para que le informe de las especificaciones de los transmisores que se pueden montar (frecuencia, potencia máxima, posición de la antena y requisitos específicos de instalación), en virtud de la normativa UN ECE 10.

Accesorios adquiridos por el propietario

Si después de comprar el vehículo, decide instalar accesorios eléctricos, que requieran una alimentación eléctrica permanente (por ejemplo, radio, sistema antirrobo por satélite, etc.), o accesorios que, en cualquier caso, supongan una carga para la alimentación eléctrica, contacte al concesionario, cuyo personal comprobará si la instalación eléctrica del vehículo soporta la carga requerida o si es necesario integrarla con una batería convencional más potente.

⚠ ADVERTENCIA

Tenga cuidado al montar alerones adicionales, llantas de aleación o bujes no homologados, ya que podrían reducir la ventilación de los frenos y, en consecuencia, la eficacia en frenadas bruscas y repetidas o en descensos prolongados.

Asegúrese de que nada obstaculice el recorrido de los pedales, como, por ejemplo, una alfombrilla.

Instalación de dispositivos eléctricos

Los dispositivos eléctricos y electrónicos instalados después de comprar el vehículo en el contexto del servicio posventa deben llevar la siguiente etiqueta: El fabricante autoriza la instalación de transceptores siempre que la rea-

lice personal cualificado en un centro especializado y de conformidad con las especificaciones del fabricante.

⚠ ADVERTENCIA

Puede que la policía de tráfico prohíba la circulación del vehículo en caso de que los dispositivos instalados modifiquen las características del vehículo.

Esto también puede invalidar la garantía por los fallos de funcionamiento provocados por la modificación, ya sea de manera directa o indirecta.
El fabricante queda eximido de cualquier responsabilidad por los daños causados por la instalación de accesorios no suministrados o recomendados por dicho fabricante y/o no instalados de conformidad con la instrucciones proporcionadas.

Instalación de equipo de radiotransmisión

Los equipos radiotransmisores (teléfonos móviles de vehículos, radios CB, de radioaficionados) no se pueden utilizar en el interior del vehículo, salvo en caso de disponer de una antena separada montada en el techo.

FAMILIARIZARSE CON SU VEHÍCULO

Llaves

⚠ PRECAUCIÓN

No cuelgue objetos pesados o voluminosos en la llave de contacto.

⚠ ADVERTENCIA

No quite la llave del interruptor de encendido durante la conducción, porque podría causar, dependiendo de la versión, el bloqueo del volante.

Función del mando a distancia

Llave electrónica con función mando a distancia y llave integrada.



Bloqueo del vehículo

Encendido remoto de las luces

Desbloqueo del vehículo

El mando a distancia permite realizar las siguientes funciones, según versión:

- Desbloqueo/bloqueo/superbloqueo del vehículo. ⇨ 13
- Alumbrado a distancia. ⇨ 14
- Plegado/desplegado de los retrovisores exteriores. ⇨ 27
- Activación/desactivación de la alarma. ⇨ 18
- Localización del vehículo. ⇨ 23
- Cierre de las ventanillas. ⇨ 13
- Activación del sistema electrónico de inmovilización del vehículo.

Los procedimientos alternativos permiten bloquear o desbloquear el vehículo en caso de fallo de funcionamiento del mando a distancia, del cierre centralizado, de la batería, etc. Para obtener más información relativa a los **Procedimientos alternativos**, consulte el apartado correspondiente.

Sistema de llave electrónica

⚠ PELIGRO

La llave electrónica puede interferir con un marcapasos.
Mantenga la llave electrónica alejada del torso.

⚠ ADVERTENCIA

Antes de cerrar el vehículo, compruebe que no haya nadie (ni animales) en el interior, salvo si lleva una llave física consigo.

Debe tratarlo con cuidado, protegerlo de la humedad y de las temperaturas altas, y evite accionarlo innecesariamente.

Llave integrada

La llave integrada en el mando a distancia permite realizar las siguientes operaciones (según versión):

- Desbloqueo/bloqueo/superbloqueo del vehículo.
- Activación/desactivación del seguro manual para niños.
- Activación/desactivación del airbag frontal del acompañante.
- Desbloqueo/bloqueo de emergencia de las puertas.
- Conexión del contacto y puesta en funcionamiento/parada del motor.

Llave con paletón plegable



- Para plegar o desplegar la llave pulse el botón.

Llave electrónica para entrada y arranque sin llave



- Deslice el botón (**1**) y saque el talón de la llave (**2**).

⚠ ADVERTENCIA

Una vez extraída la llave integrada, llévela siempre consigo para poder realizar los procedimientos alternativos correspondientes.

Desbloqueo del vehículo



Con pantalla táctil de 10" y radio y teléfono por Bluetooth



El desbloqueo selectivo se configura en el menú **Conducción** de la pantalla táctil.

Con PEUGEOT i-Connect Avanzado - PEUGEOT i-Connect



El desbloqueo selectivo se configura en la aplicación de la pantalla táctil **Ajustes > Vehículo**.

Desbloqueo completo

- Si el desbloqueo selectivo está desactivado, pulse el botón de desbloqueo.

Desbloqueo selectivo

Puerta del conductor

- Pulse el botón de desbloqueo.

La puerta del conductor y la tapa del carburante se desbloquean (MHEV o ICE).
La puerta del conductor y la trampilla de carga se desbloquean (BEV).

- Púlselo **otra vez** para desbloquear las otras puertas y el maletero.

La boquilla de carga se puede desconectar tras la segunda pulsación.
El desbloqueo completo o selectivo y la desactivación de la alarma se confirman mediante el parpadeo de las luces de posición y/o de las luces diurnas.
Según versión, los retrovisores exteriores se despliegan.

Bloqueo del vehículo



Bloqueo normal

- Pulse el botón de bloqueo.

El bloqueo y, según versión, la activación de la alarma, se confirman mediante la iluminación de los intermitentes.
Según versión, los retrovisores exteriores se pliegan.

NOTA

Un acceso (puerta o maletero) que no esté bien cerrado impide el bloqueo del vehículo. No obstante, si el vehículo está equipado con alarma, se activará al cabo de 45 segundos.
Si se desbloquea el vehículo pero no se abren posteriormente las puertas o el maletero, el vehículo volverá a bloquearse automáticamente al cabo de unos 30 segundos.
Si el vehículo está equipado con alarma, esta se reactivará automáticamente.

Bloqueo

ADVERTENCIA

El superbloqueo inhabilita los mandos interiores de las puertas. También inhabilita el botón de cierre centralizado.
El claxon se mantiene operativo.

No deje a nadie en el interior del vehículo cuando lo haya superbloqueado.

- Pulse el botón de bloqueo.
- Vuelva a pulsar el botón de bloqueo dentro de los 3 segundos posteriores para activar el superbloqueo del vehículo (se iluminan los intermitentes temporalmente a modo de confirmación).

En los vehículos equipados con el sistema de acceso y arranque sin llave por proximidad, una doble señal acústica indica que el vehículo no está bloqueado.

Cierre de ventanillas

(Según versión)



Manteniendo pulsado el botón de bloqueo durante más de 3 segundos se cierran las ventanillas.

ADVERTENCIA

Al cerrar las ventanillas, asegúrese de que nada ni nadie impida que se cierren correctamente.
Para dejar las ventanillas parcialmente abiertas en las versiones con alarma, primero debe desactivar la vigilancia volumétrica interior.

Para más información sobre la **Alarma**, consulte el apartado correspondiente.

Localización del vehículo

Esta función le ayuda a ubicar el vehículo desde la distancia, con el vehículo bloqueado:

- Los intermitentes, las luces de posición o las luces diurnas, según versión, parpadean durante 10 segundos aproximadamente.
- Los reflectores de los retrovisores exteriores se encienden.
- Las luces de cortesía se encienden.



- Haga una pulsación prolongada de este botón.

Encendido remoto de las luces

(Según versión)



- Pulse este botón. Las luces de posición, las luces de cruce, las luces de la matrícula y las luces de los retrovisores exteriores se encienden durante 30 segundos.

Púlselo de nuevo antes de que finalice la temporización para apagar las luces de inmediato.

⚠ ADVERTENCIA

Mando a distancia

El mando a distancia es un dispositivo sensible de alta frecuencia; evite manipularlo en el bolsillo por el riesgo de desbloquear el vehículo accidentalmente.
Evite pulsar los botones del mando a distancia mientras se encuentre fuera del alcance del vehículo por el riesgo de que el mando a distancia deje de funcionar. En tal caso sería necesario reinicializarlo.
El mando a distancia no funciona mientras la llave esté en el contacto, aunque el contacto esté quitado.

⚠ ADVERTENCIA

Protección antirrobo.

No modifique el antiarranque electrónico del vehículo ya que puede causar fallos de funcionamiento.
En vehículos con llave de encendido, recuerde retirar la llave y girar el volante para bloquear la columna de dirección.

⚠ ADVERTENCIA

Bloqueo del vehículo.

Circular con las puertas bloqueadas podría dificultar el acceso de los servicios de emergencia al habitáculo en caso de emergencia.
Como precaución de seguridad, retire la llave del contacto o llévese la llave electrónica cuando salga del vehículo, aunque sea por un breve período de tiempo.

ⓘ NOTA

Adquisición de un vehículo de ocasión

Haga que un concesionario realice una memorización de los códigos de las llaves para asegurarse de que sus llaves son las únicas capaces de arrancar el vehículo.

Sistema de fijación centralizado

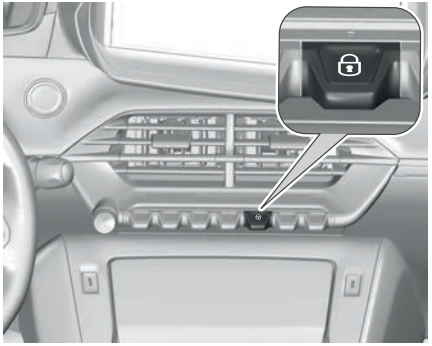

Manual

- Pulse este botón para bloquear o desbloquear el vehículo (puertas y maletero) desde el interior del habitáculo.

El testigo se enciende para confirmar el cierre centralizado del vehículo.

⚠ ADVERTENCIA

Si alguna de las puertas está abierta, no funcionará el cierre centralizado.

NOTA

En caso de bloqueo/superbloqueo desde el exterior

Cuando el vehículo ha sido bloqueado o superbloqueado desde el exterior, el testigo rojo parpadea y el botón está desactivado.

- Tras un bloqueo normal, tire de la manecilla interior de una de las puertas para desbloquear el vehículo.
- Tras un superbloqueo, debe utilizar el mando a distancia, el sistema de "entrada y arranque manos libres" o la llave integrada para desbloquear el vehículo.

Automático (seguridad antirrobo)

Las puertas y el maletero se bloquean automáticamente durante la conducción (velocidad superior a 10 km/h).
Para desactivar/reactivar esta función (que está activada por defecto):

- Pulse el botón hasta que aparezca un mensaje de confirmación.

NOTA

Transporte de objetos largos o voluminosos

Pulse el mando del cierre centralizado para conducir con el maletero abierto y las puertas bloqueadas.

De lo contrario, cada vez que el vehículo supere los 10 km/h, se oirá el sonido las cerraduras rebotando y se mostrará una alerta.

Sustitución de la pila

Sustituya la pila en cuanto el sistema no funcione correctamente o se reduzca el alcance. En caso de que la pila se agote, se enciende y aparece un mensaje de advertencia en el cuadro de instrumentos. ⇨79



Las pilas no deben arrojarse a la basura doméstica. Deben desecharse en un punto de recogida autorizado para su reciclaje.

Tipo de pila: CR2032 voltios.

Sin Acceso y arranque sin llave

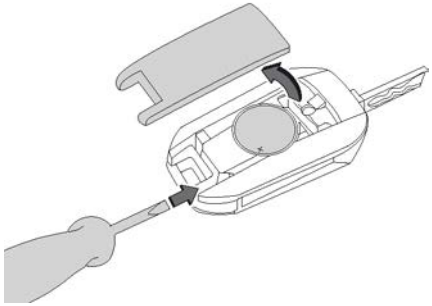

Con Acceso y arranque sin llave

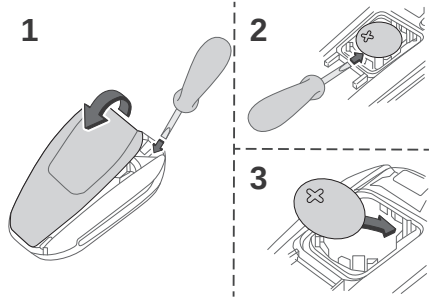

1. Suelte la tapa introduciendo un destornillador pequeño en la ranura y levántela.
2. Extraiga la pila descargada de su alojamiento.
3. Coloque la nueva pila respetando la polaridad. Primero insértela en los contactos situados en la esquina y, a continuación, acople la tapa en la unidad.

4. Reinicialice el mando a distancia.

Para obtener más información relativa a la **Reinicialización del mando a distancia**, consulte el apartado correspondiente.

No tire a la basura las pilas del mando a distancia: contienen metales nocivos para el medio ambiente. Llévelas a un punto limpio autorizado.

⚠ ADVERTENCIA

Este equipo contiene una pila de botón.
No ingiera la pila. Existe riesgo de sufrir quemaduras químicas. La ingesta de la pila puede provocar quemaduras internas graves en tan solo 2 horas e incluso la muerte.
Si la pila ha sido ingerida o introducida en alguna parte del cuerpo, solicite consejo médico de inmediato.
Mantenga las pilas nuevas y usadas fuera del alcance de los niños.
Si el compartimento de la pila no cierra correctamente, deje de usar el producto y manténgalo fuera del alcance de los niños.

⚠ ADVERTENCIA

Existe riesgo de explosión en caso de sustituir la pila por otra de un tipo incorrecto.
Reemplácela por una del mismo tipo.

⚠ ADVERTENCIA

Existe riesgo de explosión, o fuga de gas o líquido inflamable.
No la use, almacene o coloque en un entorno expuesto a temperaturas extremadamente altas o a una presión extremadamente baja a causa de una altitud muy elevada.
No intente quemar, triturar o cortar una pila usada.

Llave de emergencia

Pérdida de llaves, mando a distancia, llave electrónica

Acuda a un concesionario con el permiso de circulación del vehículo, su carné de identidad y, si es posible, la etiqueta donde figura el código de las llaves.
El concesionario podrá obtener tanto el código de la llave como del transpondedor para poder solicitar una nueva llave.

Desbloqueo/bloqueo total del vehículo mediante la llave

Emplee este procedimiento en los siguientes casos:

- Pila del mando a distancia descargada.
- Fallo de funcionamiento del mando a distancia.
- Batería del vehículo descargada.
- Vehículo en una zona con fuertes interferencias electromagnéticas.

En el primer caso, cambie la pila del mando a distancia.
En el segundo caso, reinicialice el mando a distancia.
Consulte los apartados correspondientes.

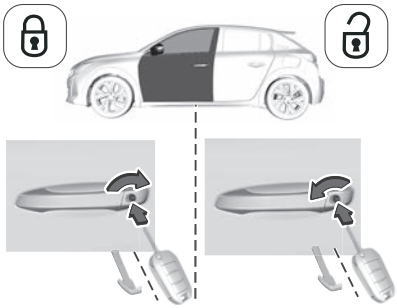

El cierre centralizado no funciona

Siga estos procedimientos en los siguientes casos:

- Fallo de funcionamiento del cierre centralizado.
- Batería desconectada o descargada.

⚠ ADVERTENCIA

En caso de fallo de funcionamiento del sistema de cierre centralizado, es imprescindible desconectar la batería para asegurarse de ese modo que el vehículo está completamente bloqueado.

Puerta del conductor o delantera izquierda (según versión)

1. Inserte la llave en la cerradura de la puerta.
2. Gire la llave hacia la parte trasera del vehículo para bloquearlo o hacia la parte delantera para desbloquearlo.

Otras puertas

Desbloqueo

- Tire del mando interior de apertura de la puerta.

Bloqueo

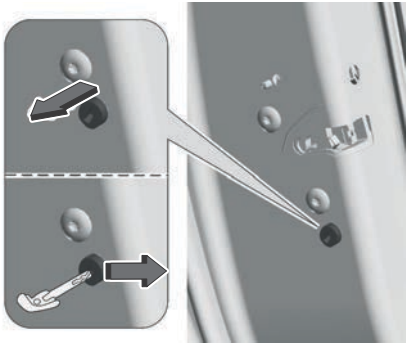

1. Abra las puertas.
2. En las puertas traseras, compruebe que el seguro para niños no está activado. Consulte el apartado correspondiente.
3. **Retire el protector negro** situado en el canto de la puerta con la llave.
4. Inserte la llave en la cerradura sin forzarla, gire el bloqueo hacia el interior de la puerta.
5. Retire la llave y vuelva a colocar el tapón negro.
6. Cierre las puertas y compruebe desde el exterior que el vehículo está bloqueado.

Reinicialización del mando a distancia

Después de cambiar la pila o si se produce un fallo de funcionamiento, puede ser necesario reinicializar el mando a distancia.

Sin Acceso y arranque sin llave

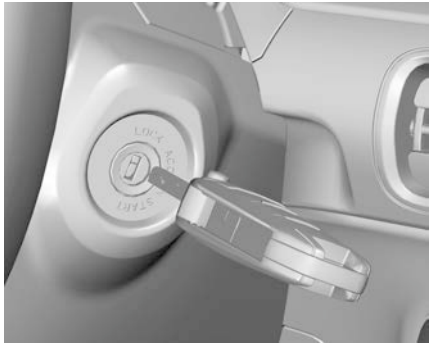

1. Quite el contacto.
2. Con el contacto puesto.
3. Pulse inmediatamente el botón del candado cerrado durante unos segundos.
4. Quite el contacto y retire la llave del interruptor de encendido.

El mando a distancia volverá entonces a estar completamente operativo.

Con Acceso y arranque sin llave



1. Introduzca la llave mecánica (integrada en el mando a distancia) en la cerradura para abrir el vehículo.
2. Coloque la llave electrónica contra el lector de emergencia situado en la columna de dirección y manténgala en esa posición hasta que se encienda el contacto.
3. **Con una caja de cambios automática o un selector de marchas**, en el modo **P**, pise el pedal del freno.
4. Active el encendido pulsando el botón "**START/STOP**".

Si el fallo de funcionamiento persiste después de la reinicialización, póngase en contacto lo antes posible con un concesionario autorizado o con un taller cualificado.

1. Active el encendido.

2. En los 20 segundos siguientes al encendido, pulse cualquier botón del mando a distancia.

Sistema de seguridad para vehículos

Sistema de alarma antirrobo

(según versión)

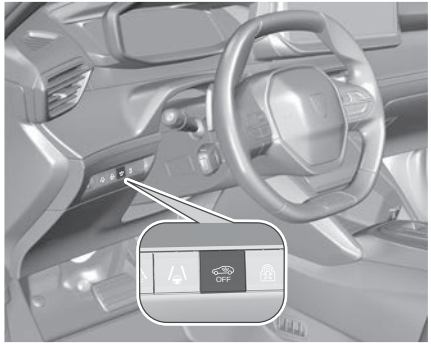

Sistema de protección y disuasión contra el robo del vehículo.

Vigilancia perimétrica exterior

El sistema controla la posible apertura del vehículo. La alarma se dispara si alguien intenta abrir una puerta, el maletero o el capó, por ejemplo.

Vigilancia volumétrica interior

El sistema controla una posible variación del volumen en el compartimento de los pasajeros. La alarma se dispara si alguien rompe una luna, entra en el compartimento de los pasajeros o se desplaza por el interior del vehículo.

Vigilancia antilevantamiento

El sistema controla cualquier cambio en la posición del vehículo. La alarma se dispara si se levanta o se desplaza el vehículo.

NOTA

Con el vehículo estacionado, la alarma no se dispara si el vehículo sufre algún golpe.

Función de autoprotección

El sistema comprueba si alguno de sus componentes deja de funcionar.
La alarma se dispara en caso de que se desconecten o se dañen la batería, el mando central o los cables de la sirena.

ADVERTENCIA

Intervención en el sistema de alarma

Póngase en contacto con un concesionario o taller cualificado.

Bloqueo del vehículo con sistema de alarma completo

Activación

- Quite el contacto y salga del vehículo.
- Bloquee o superbloquee el vehículo con el mando a distancia o pulsando sobre la manecilla de la puerta del conductor.

Cuando el sistema de vigilancia está activado, el testigo rojo del botón parpadea una vez por segundo y los intermitentes se encienden durante aproximadamente 2 segundos.
La vigilancia perimétrica exterior se activa a los cinco segundos y las vigilancias volumétrica interior y antilevantamiento, al cabo de 45 segundos.

ADVERTENCIA

La alarma no se activa cuando el bloqueo se realiza automáticamente a distancia (los intermitentes no se iluminan).

ADVERTENCIA

Puerta, maletero o capó. Si no se ha cerrado bien algún acceso, el vehículo no se bloquea, pero la vigilancia perimétrica exterior se activa al cabo de 45 segundos, al mismo tiempo que la vigilancia volumétrica interior y la vigilancia antilevantamiento.

Desactivación

- Pulse el botón de desbloqueo del mando a distancia.

o

- Desbloquee el vehículo con el mando a distancia o pulsando el tirador de la puerta del conductor.

El sistema de vigilancia se desactiva: el testigo del botón se apaga y las luces de posición y/o las luces diurnas parpadean durante aproximadamente 2 segundos.

NOTA

Tras el desbloqueo con el mando a distancia

Si el vehículo se vuelve a bloquear automáticamente (como ocurre si transcurren 30 segundos tras el desbloqueo sin abrir ninguna puerta ni el maletero), el sistema de vigilancia se reactiva automáticamente.

Bloqueo del vehículo solo con vigilancia perimétrica

Desactive la vigilancia volumétrica del interior y la vigilancia antilevantamiento para evitar que la alarma se active en casos no deseados, como:

- Ventana ligeramente abierta.
- Lavado del vehículo.
- Cambio de una rueda.
- Cuando se remolca el vehículo.
- Transporte marítimo.

Desactivación de las vigilancias volumétrica interior y antilevantamiento

- Quite el contacto y, en los siguientes 10 segundos, pulse el botón de alarma hasta que el testigo rojo se encienda de manera fija.
- Salga del vehículo.
- Bloquee inmediatamente el vehículo con el mando a distancia o el sistema de entrada y arranque sin llave.

Solo se activa la vigilancia perimétrica exterior; el testigo rojo en el botón parpadea una vez por segundo.

NOTA

Para que tenga efecto, la desactivación debe realizarse cada vez que se quite el contacto.

Reactivación de las vigilancias volumétrica y antilevantamiento

- Desactive la vigilancia del perímetro exterior desbloqueando el vehículo con el mando a distancia o con el sistema de acceso y arranque sin llave.

El testigo del botón se apaga.

- Reactive toda la vigilancia cerrando el vehículo con el mando a distancia o con el sistema de acceso y arranque sin llave.

El testigo rojo del botón vuelve a parpadear una vez por segundo.

Disparo de la alarma

Consiste en la activación del sonido de la sirena y el parpadeo de los intermitentes durante 30 segundos.

Según el país de comercialización, ciertas funciones de vigilancia permanecen activas hasta que la alarma se haya disparado once veces consecutivas.
Al desbloquear el vehículo con el mando a distancia o con el sistema de entrada y arranque sin llave, el parpadeo rápido del testigo rojo del botón informa al conductor de que la alarma se ha disparado durante su ausencia. Al dar el contacto, el parpadeo se interrumpe inmediatamente.

Avería del mando a distancia

Para desactivar las funciones de vigilancia:

- Desbloquee el vehículo con la llave en la cerradura de la puerta del conductor.
- Abra la puerta; la alarma se disparará.
- Dé el contacto y se detendrá la alarma.

El testigo del botón se apaga.

Bloqueo del vehículo sin activar la alarma

- Bloquee o superbloquee el vehículo con la llave (integrada en el mando a distancia) en la cerradura de la puerta del conductor.

Fallo de funcionamiento

Al dar el contacto, si el testigo rojo del botón se enciende de forma fija, significa que existe un fallo de funcionamiento del sistema. Acuda a un concesionario o taller cualificado para proceder a su revisión.

Activación automática

(Según versión)

El sistema se activa automáticamente 2 minu-

tos después de cerrar la última puerta o el maletero.

- Para evitar que se active la alarma al entrar en el vehículo, pulse previamente el botón de desbloqueo del mando a distancia o desbloquee el vehículo con el sistema de "entrada y arranque sin llave".

Inmovilizador

Las llaves contienen un código que el vehículo debe reconocer para poder arrancarlo.
Si el sistema falla, cosa que se muestra con un mensaje, el motor no arranca.
Póngase en contacto con un concesionario.

Puertas

Apertura manual de puertas

Desde el exterior

- Después de desbloquear el vehículo o con la llave electrónica del sistema de "Acceso y arranque manos libres" en la zona de reconocimiento, tire de la manilla de la puerta.

Desde el interior

- Tire del mando interior de apertura de una de las puertas. El vehículo se desbloqueará por completo.

NOTA

Con el desbloqueo selectivo activado:

- Al abrir la puerta del conductor solo se desbloquea la puerta del conductor (si el vehículo no se ha desbloqueado totalmente previamente).
- Al abrir una de las puertas de los pasajeros se desbloquea el resto del vehículo.

Bloqueo manual de puertas



Si no se cierra la puerta correctamente, se enciende este testigo de alerta, aparece un mensaje si el motor está encendido y se emite una señal audible si el vehículo se está desplazando a más de 10 km/h (6 mph).

Bloqueo de puertas electrónico

Si no se cierra la puerta correctamente, se enciende este testigo de alerta, aparece un mensaje si el motor está encendido y se emite una señal audible si el vehículo se está desplazando a más de 10 km/h (6 mph).

NOTA

Transporte de objetos largos o voluminosos

Pulse el mando del cierre centralizado para conducir con el maletero abierto y las puertas bloqueadas.
De lo contrario, cada vez que el vehículo supere los 10 km/h, se oirá el sonido las cerraduras rebotando y se mostrará una alerta.

Seguros para niños traseros

El sistema impide que se pueda abrir una puerta trasera con su tirador interior.
El mando rojo está situado en el borde de cada puerta trasera (marcado con una etiqueta).

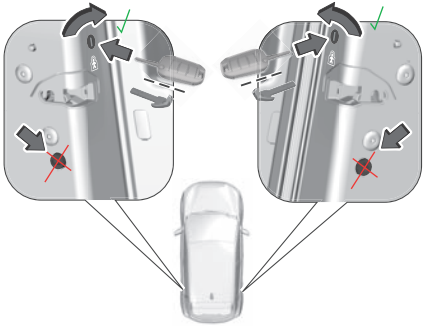

Activación o desactivación

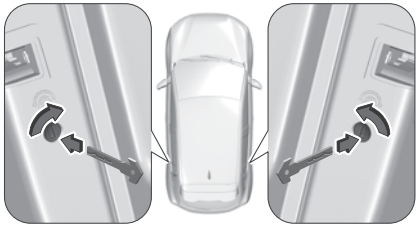

- Para activar el seguro para niños, gire todo lo posible la llave integrada en el mando **rojo**:
  - Hacia la derecha en la puerta trasera izquierda.
  - Hacia la izquierda en la puerta trasera derecha.
- Para desactivar el seguro para niños, gire la llave a la inversa.

⚠ ADVERTENCIA

No confunda el mando del seguro para niños, de color rojo, con el mando de bloqueo alternativo, de color negro.

Seguro eléctrico para niños

Según versión, este sistema evita la apertura de las puertas traseras mediante los tiradores interiores y el uso de los mandos de los elevalunas eléctricos traseros.

Versiones con un mando

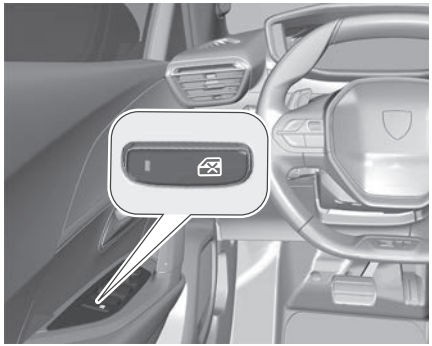

Versiones con 2 mandos

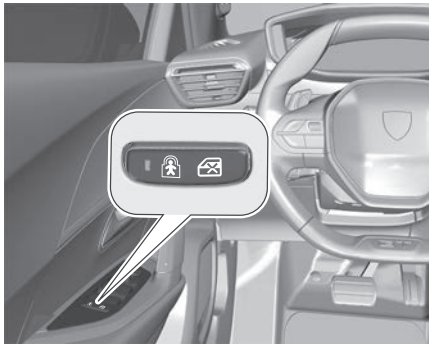

Solo puertas/Solo elevalunas eléctrico

Activación o desactivación

- Con el contacto dado, pulse el botón correspondiente para activar o desactivar el seguro para niños (confirmado por el encendido o apagado del testigo correspondiente).

La activación o desactivación del seguro para niños también se indica mediante la visualización de un mensaje.

⚠ ADVERTENCIA

Cualquier otro estado del testigo revela un mal funcionamiento del seguro eléctrico para niños.
Acuda a un concesionario o taller cualificado para proceder a su revisión.

ⓘ NOTA

Con el seguro para niños activado, aún es posible abrir las puertas traseras desde el exterior y accionar los elevalunas eléctrico traseros desde los mandos del conductor.

⚠ ADVERTENCIA

Este sistema es independiente y no sustituye en ningún caso al mando de cierre centralizado.
Compruebe el estado del seguro para niños cada vez que dé el contacto. Lleve siempre consigo la llave cuando salga del vehículo, aunque sea durante un breve período de tiempo.
En caso de impacto violento, el seguro para niños eléctrico se desactiva automáti-

camente para permitir la salida de los pasajeros traseros.

Entrada pasiva

Se trata de un sistema de acceso y arranque manos libres.
Permite bloquear o desbloquear el vehículo automáticamente solo con detectar la llave electrónica. Siempre que el conductor lleve la llave electrónica consigo, el vehículo se desbloqueará a medida que este se acerque y se bloqueará cuando este se aleje.
Zonas de reconocimiento de llaves:

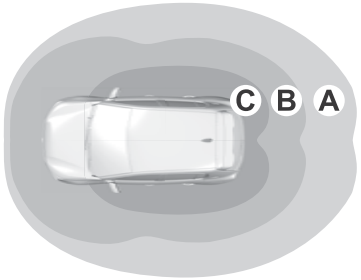

Zona A: bloqueo automático al alejarse del vehículo (aproximadamente a 2 metros de distancia del vehículo). **Zona B**: desbloqueo automático y alumbrado de acogida al acercarse al vehículo (entre 1 y 2 metros de distancia del vehículo).

Para más información relativa al **Alumbrado de acogida**, consulte el apartado correspondiente.

Activación o desactivación

Con pantalla táctil de 10" y radio y teléfono por Bluetooth

Las funciones automáticas se configuran mediante el menú **Conducción** de la pantalla táctil.

Con PEUGEOT Connect Radio / PEUGEOT Connect Nav

El desbloqueo selectivo se configura en el menú **Conducción** de la pantalla táctil.

Con PEUGEOT i-Connect Avanzado - PEUGEOT i-Connect

Las funciones automáticas se configuran en la aplicación **Ajustes > Vehículo** de la pantalla táctil.

Desbloqueo del vehículo

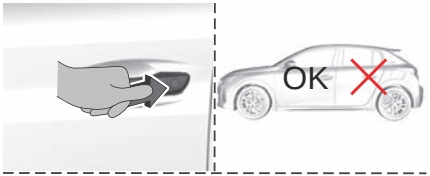

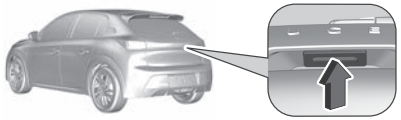

Con pantalla táctil de 10" y radio y teléfono por Bluetooth

El desbloqueo selectivo se configura en el menú **Conducción** de la pantalla táctil.

Con PEUGEOT Connect Radio / PEUGEOT Connect Nav

Las funciones automáticas se configuran mediante el menú **Conducción/Vehículo** de la pantalla táctil.

Con PEUGEOT i-Connect Avanzado - PEUGEOT i-Connect

El desbloqueo selectivo se configura en la aplicación de la pantalla táctil **Ajustes > Vehículo**.

Desbloqueo completo

El vehículo (puertas y maletero) se desbloquea:

- Automáticamente, a medida que el conductor se acerca a la zona **B**, si las funciones automáticas están activadas.
- O pulsando ligeramente el tirador de la puerta del conductor o el botón del maletero.

El desbloqueo y la desactivación de la alarma (según versión) se confirman mediante el parpadeo de las luces de posición o de las luces diurnas.
Según versión, los retrovisores exteriores se despliegan.

NOTA

Si la llave electrónica permanece cerca del vehículo (zonas **A** o **B**) durante más de 15 minutos sin ninguna acción, las funciones automáticas se desactivan. Para desbloquear o bloquear el vehículo, utilice el mando a distancia o pulse alguno de los tiradores de las puertas.
Si la utilización del tirador de una puerta no bloquea o desbloquea el vehículo, acerque más la llave electrónica y repita la acción deseada.

Desbloqueo selectivo

Puerta del conductor

Funciona:

- Automáticamente al acercarse a la puerta del conductor, si las funciones automáticas están activas.
- O pulsando ligeramente el tirador de la puerta del conductor.
  La puerta del conductor y la tapa del carburante se desbloquean (MHEV). La puerta del conductor y la trampilla de carga se desbloquean (BEV).
- Una vez dentro del vehículo, para desbloquear todos los accesos, pulse el botón de cierre centralizado o tire del mando de apertura de cualquier puerta.

Desbloqueo selectivo del maletero

El maletero se desbloquea automáticamente a medida que se acerca a la parte trasera del vehículo.

- Pulse el mando del portón trasero para abrir el maletero.

Las puertas permanecen bloqueadas.

Bloqueo del vehículo

Bloqueo normal

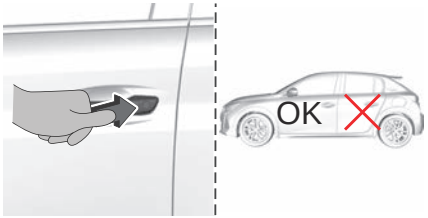

Con las puertas y el maletero cerrados, el vehículo se bloquea:

- Automáticamente, tras abandonar la zona **A**, si las funciones automáticas están activadas.
- O pulsando ligeramente el tirador de la puerta del conductor.

Cuando el conductor se aleja del vehículo, este se bloquea y dicho bloqueo se confirma mediante la iluminación de los intermitentes y una doble señal acústica.

ADVERTENCIA

La alarma no se activa cuando el bloqueo se realiza automáticamente a distancia (los intermitentes no se iluminan).

No es posible bloquear el vehículo si se deja la llave electrónica dentro del mismo.

⚠ ADVERTENCIA

Por motivos de seguridad y para evitar robos, nunca deje la llave electrónica en el vehículo, aunque se encuentre cerca de él.

Bloqueo

⚠ ADVERTENCIA

El superbloqueo inhabilita los mandos interiores de las puertas. También desactiva el botón de cierre centralizado.
El claxon se mantiene operativo.

No deje a nadie en el interior del vehículo cuando lo haya superbloqueado.

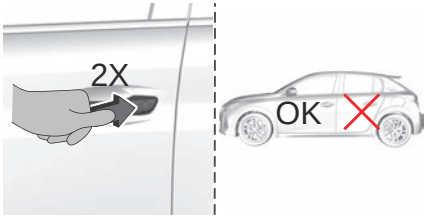

- Presione ligeramente la manija de la puerta del conductor para bloquear el vehículo.
- Vuelva a presionarla dentro de los 3 segundos posteriores para activar el superbloqueo del vehículo (se iluminan los intermitentes temporalmente a modo de confirmación).

Una doble señal acústica indica que el vehículo no está superbloqueado.

ⓘ NOTA

Si el vehículo se desbloquea con los tiradores retraídos, al pulsar cualquier tirador por primera vez se despliegan todos los tiradores. El vehículo permanece desbloqueado. Pulse de nuevo un tirador para bloquearlo.

ⓘ NOTA

Si una de las puertas o el maletero todavía está abierto o si la llave electrónica del sistema de entrada y arranque manos libres se ha quedado en el interior del vehículo, no se llevará a cabo el cierre centralizado.

ⓘ NOTA

Si el vehículo se desbloquea, pero las puertas o el maletero no se abren con posterioridad, el vehículo se bloqueará automáticamente de nuevo tras unos 30 segundos. Si el vehículo está equipado con alarma, esta se reactivará automáticamente.

ⓘ NOTA

El plegado o desplegado automático de los retrovisores exteriores se configura en la pantalla táctil.

Para obtener más información **Retrovisores**, consulte el apartado correspondiente.

Espejos ⇨ 27

⚠ ADVERTENCIA

Como medida de seguridad, nunca deje el vehículo, incluso por poco tiempo, sin llevarse la llave electrónica del sistema de entrada y arranque manos libres.
Tenga en cuenta el riesgo de robo del vehículo si la llave se encuentra en una de las zonas definidas cuando el vehículo está desbloqueado.

⚠ ADVERTENCIA

Para conservar la carga de la batería de la llave electrónica y del vehículo:

- La función de desbloqueo por aproximación (zona B) cambia automáticamente a modo hibernación tras varios días (una semana, aproximadamente) sin utilizarse. Para desbloquear el vehículo, use el mando a distancia o pulse el tirador de una de las puertas frontales. Las funciones de desbloqueo y bloqueo automáticas se reactivarán la próxima vez que se arranque el vehículo.

⚠ ADVERTENCIA

- Si se activa el alumbrado de acogida varias veces de forma sucesiva sin que a continuación se arranque el vehículo, se desactivará.

⚠ ADVERTENCIA

- Todas las funciones "manos libres" cambian a modo hibernación tras 21 días sin utilizarse. Para restaurar estas funciones, desbloquee el vehículo utilizando el mando a distancia y arranque el motor.

NOTA

Interferencias eléctricas

Es posible que la llave electrónica no funcione si está cerca de un dispositivo electrónico como, por ejemplo, un teléfono móvil (encendido o en espera), un portátil o campos magnéticos intensos. Si esto sucede, aleje la llave electrónica del dispositivo electrónico.

Ventanillas

Elevalunas eléctricos



1 Mando del elevalunas eléctrico izquierdo

2 Delantero derecho

3 Trasero izquierdo

4 Trasero derecho

5 Desactivación de los mandos elevalunas eléctricos ubicados junto a los asientos traseros

Funcionamiento manual

- Para abrir o cerrar la ventanilla, pulse o tire del interruptor para abrirla o cerrarla, sin rebasar el punto de resistencia. La ventanilla se detendrá al soltar el interruptor.

Funcionamiento automático

- Para abrir o cerrar la ventanilla, pulse o tire del interruptor venciendo su punto de resistencia: la ventanilla se abre o cierra totalmente al soltar el interruptor.

Si se vuelve a accionar el interruptor, se interrumpe el movimiento de la ventanilla.

NOTA

Los mandos de los elevalunas eléctricos siguen operativos durante aproximadamente 45 segundos después de quitar el contacto.
Transcurrido ese tiempo los mandos se desactivan. Para reactivarlos, vuelva a dar el contacto.

Antipinzamiento

Si la ventanilla encuentra un obstáculo mientras sube se detiene y baja parcialmente de forma inmediata.

NOTA

Omisión del antipinzamiento

Después de activar el antipinzamiento, compruebe que no haya obstáculos que bloqueen el movimiento de la ventana.
Intente cerrar la ventana de nuevo.
Si el cierre de la ventana es interrumpido por el antipinzamiento 3 veces seguidas (máx. 10 segundos entre cada acción), la función antipinzamiento queda inoperativa.

Sin esta protección, la ventanilla solo puede cerrarse manualmente: ¡riesgo de lesiones!

Reinicialización de los elevalunas eléctricos

Tras volver a conectar la batería o en el caso de un desplazamiento anormal de la ventanilla, debe reinicializarse la función antipinzamiento.

NOTA

El cierre automático de las ventanillas ya no está disponible, solo es posible el cierre manual.
El cierre a distancia de las ventanillas con la llave electrónica tampoco está disponible en este caso.

La función antipinzamiento está inoperable durante la siguiente secuencia de funcionamiento.

En cada ventanilla:

1. Pulse el mando hasta que la ventanilla esté totalmente cerrada.
2. Suelte el mando y, a continuación, vuélvalo a pulsar durante al menos un segundo.

Después de volver a conectar la batería, para cada ventanilla:

1. Baje completamente la ventanilla y luego súbala; esta subirá unos centímetros con cada pulsación. Repita la operación hasta el cierre completo de la ventanilla.
2. Siga tirando del mando durante al menos un segundo después de que la ventanilla esté cerrada.

En algunas circunstancias, la función de seguridad se puede activar sin un obstáculo visible.

El cierre automático de la ventanilla se detiene y se abre de nuevo.
Proceda del siguiente modo:

- En los 5 segundos siguientes se abre de nuevo, empuje el mando hacia abajo hasta que la ventanilla se abra del todo.
- En los 2 segundos siguientes, tire del mando hacia arriba y suéltelo hasta que la ventanilla se cierre del todo.

ADVERTENCIA

Si un elevalunas eléctrico encuentra un obstáculo durante la operación, se debe invertir el movimiento de la ventanilla. Para hacerlo, pulse el mando pertinente.
Cuando el conductor accione los mandos del elevalunas eléctrico de los pasajeros, debe asegurarse de que nada impida que la ventanilla se cierre correctamente.
Es importante asegurarse que los pasajeros utilizan correctamente los elevalunas.
Preste especial atención a los niños cuando accione las ventanillas.
Tenga en cuenta los pasajeros y otras personas presentes al cerrar las ventanillas mediante la llave o el sistema "Acceso y arranque sin llave".
No saque la cabeza o los brazos por las ventanillas abiertas con el vehículo circulando, ya que existe el riesgo de sufrir lesiones graves.

Ventanilla trasera

Luneta térmica trasera

Este desempañado/desescarchado solo funciona con el motor en marcha.
Según versión, también desempaña y desescarcha los retrovisores exteriores.



- Pulse este botón para activar o desactivar la función (confirmación mediante el encendido o apagado del testigo).

La función puede activarse sea cual sea la temperatura exterior.
La duración del funcionamiento depende de la temperatura exterior.
El desempañado/desescarchado se desconecta automáticamente para evitar un consumo excesivo de corriente eléctrica.

Parabrisas

PRECAUCIÓN

En condiciones invernales, antes de iniciar la marcha, es necesario quitar la nieve o el hielo acumulados en el limpiaparabrisas alrededor de la cámara.
En caso contrario, puede verse afectado el funcionamiento del equipamiento que utiliza la cámara.

Parasol

- Con el contacto dado, levante la tapa del espejo que, según versión, se ilumina automáticamente.

El parasol tiene también un portatarjetas.

Retrovisores

Retrovisores exteriores manuales

⚠ ADVERTENCIA

Por motivos de seguridad, los retrovisores deben ajustarse para reducir los "ángulos muertos".
Los objetos que se ven en el retrovisor están en realidad más cerca de lo que parecen. Tenga esto en cuenta para calcular correctamente la distancia con respecto a los vehículos que se acerquen por detrás.

Ajuste eléctrico



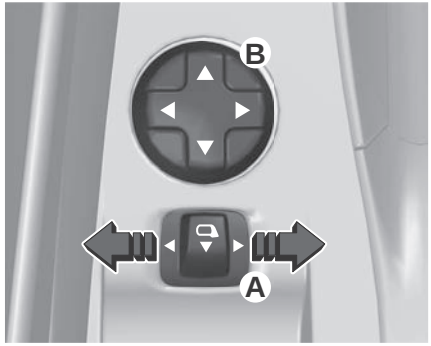

1. Mueva el mando **A** hacia la derecha o hacia la izquierda para seleccionar el retrovisor correspondiente.
2. Mueva el mando **B** a una cualquiera de las cuatro direcciones para realizar el ajuste.
3. Vuelva a colocar el mando **A** en su posición central.

Plegado manual

Los retrovisores exteriores se pueden plegar manualmente (entorpecimiento para estacionar, garaje estrecho, etc.).

- Empuje el retrovisor hacia el vehículo.

Plegado eléctrico

Según equipamiento, los retrovisores exteriores se pliegan de forma eléctrica.

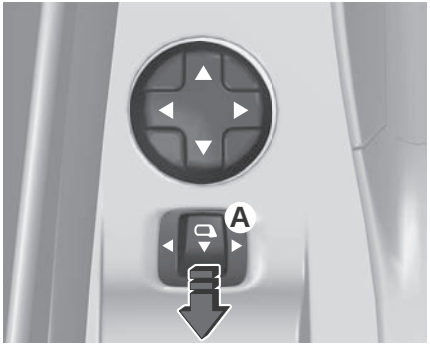

1. Desde el interior, con el encendido conectado, coloca el mando A en la posición central.
2. Tire del mando **A** hacia atrás.
3. Bloquee el vehículo desde el exterior.

ⓘ NOTA

Si los retrovisores se han plegado con el mando **A**, no se desplegarán al desbloquear el vehículo.

Despliegue eléctrico

1. Desde el exterior: desbloquee el vehículo.
2. Desde el interior: con el contacto dado, coloque el mando **A** en la posición central y, a continuación, tire de él hacia atrás.

NOTA

Con pantalla táctil de 10" y radio y teléfono por Bluetooth

La función de plegado y desplegado automático de los retrovisores exteriores se configura a través del menú **Conducción** de la pantalla táctil.

Con PEUGEOT i-Connect Advanced

La función de plegado y desplegado automático de los retrovisores exteriores se configura por medio de la aplicación en **Ajustes > Vehículo** de la pantalla táctil.

Procedimiento alternativo

Cuando un retrovisor de una puerta sufre un impacto o se manipula manualmente, pierde su posición y puede bloquearse.

Se puede restablecer automáticamente el funcionamiento, aplicando el siguiente procedimiento alternativo:

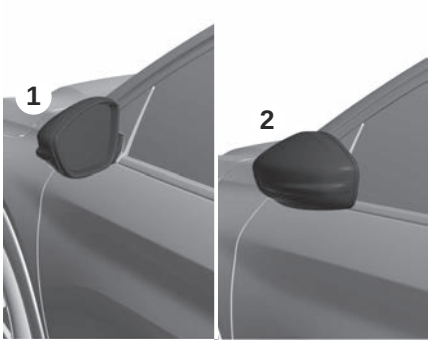

- Con el vehículo parado, manipule, manualmente, el retrovisor afectado, desplazándolo desde la posición de desplegado hasta la de plegado.

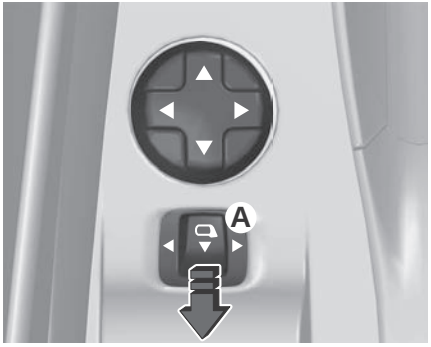

- Con el contacto dado, mueva el mando **A** hacia abajo una o dos veces para restablecer el sistema y mueva ambos retrovisores de las puertas hasta la posición de desplegado.

Desempañado/desescarchado

El desempañado/desescarchado de los retrovisores exteriores funcionan con el desempañado/desescarchado de la luneta trasera.

Para obtener más información sobre el **desempañado/desescarche de la luneta trasera**, consulte el apartado correspondiente.

Espejos convexos

La forma del espejo hace que los objetos parezcan más pequeños, lo que afecta a la apreciación de las distancias.

Espejo retrovisor interior

Cuenta con un sistema antideslumbramiento que oscurece el espejo del retrovisor y reduce las molestias del conductor causadas por el sol, las luces de los otros vehículos, etc.

Modelo manual

Posición día o noche

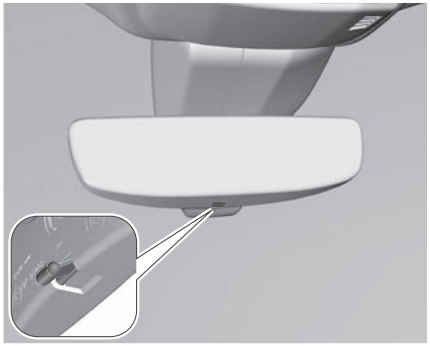

- Tire de la palanca para pasar a la posición antideslumbramiento "noche".
- Empuje la palanca para pasar a la posición normal "día".

Ajuste

- Ajuste el retrovisor a la posición normal "día".

Modelos "electrocrómicos" automáticos



El sistema electrocrómico emplea un sensor que detecta el nivel de luminosidad exterior y la procedente de la parte trasera del vehículo, con el fin de conmutar automática y gradualmente entre el uso diurno y nocturno.

NOTA

Para garantizar una visibilidad óptima durante las maniobras, el retrovisor se aclara automáticamente al engranar la marcha atrás.
El sistema se desactiva si la carga del maletero excede la altura del cubre-equipaje o si encima de éste se han colocado objetos.

Reposacabezas

Ajuste de la altura

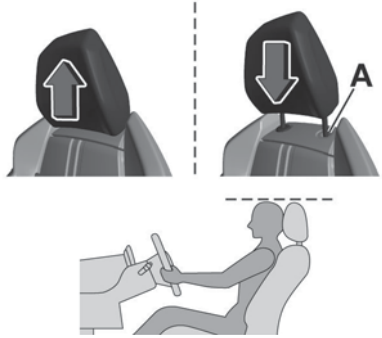

En función de la configuración de los asientos, es posible que el reposacabezas sea fijo.

Reposacabezas no ajustable

(Solo para la versión e-GTi)

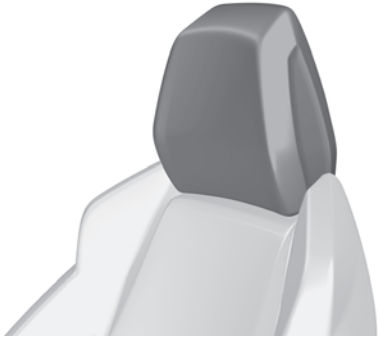

Los reposacabezas de los asientos delanteros no son regulables.

Hacia arriba

- Tire del reposacabezas hacia arriba hasta la posición deseada; notará que el reposacabezas encaja en su posición.

Hacia abajo

- Apriete la pestaña **A** para bajar el reposacabezas.

Desmontaje de un reposacabezas

1. Levante el reposacabezas al máximo.
2. Presione la pestaña **A** para liberar el reposacabezas y levántelo completamente.
3. Guarde el reposacabezas de forma segura.

Montaje de un reposacabezas

1. Introduzca las varillas del reposacabezas en las guías del respaldo correspondiente.
2. Empuje el reposacabezas totalmente hacia abajo.
3. Presione la pestaña **A** para liberar el reposacabezas y empújelo hacia abajo.
4. Proceda al ajuste de la altura del reposacabezas.

Reposacabezas traseros

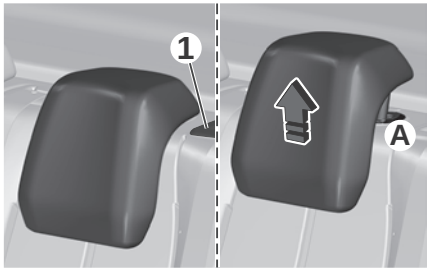

Cuentan con dos posiciones:

- Una **posición alta**, en caso de utilización del asiento:

  Levante el reposacabezas al máximo.

- Una **posición baja**, de almacenamiento, cuando el asiento no se utiliza:

  Presione la pestaña **A** para liberar el reposacabezas y empújelo hacia abajo.

Los reposacabezas traseros pueden desmontarse.

Desmontaje de un reposacabezas

1. Desbloquee el respaldo con el mando **1.**
2. Incline el respaldo ligeramente hacia delante.
3. Levante el reposacabezas al máximo.
4. Presione la pestaña **A** para liberar el reposacabezas y retírelo completamente.

Montaje de un reposacabezas

1. Inserte las varillas del reposacabezas en las guías del respaldo correspondiente.
2. Empuje el reposacabezas totalmente hacia abajo.
3. Presione la pestaña **A** para liberar el reposacabezas y empújelo hacia abajo.

⚠ ADVERTENCIA

Nunca circule con los reposacabezas desmontados si viajan pasajeros en los asientos traseros. Los reposacabezas deben estar montados y en posición alta.
El reposacabezas del asiento central no puede instalarse en un asiento lateral, y a la inversa.

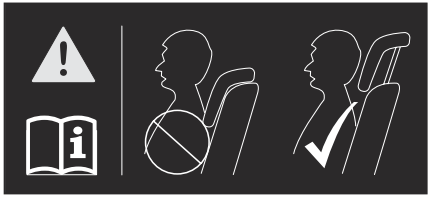

Asientos

Posición asiento delantero

⚠ PELIGRO

No se siente a menos de 25 cm del volante para permitir el despliegue del airbag de seguridad.

⚠ ADVERTENCIA

Por razones de seguridad, el ajuste solo debe realizarse con el vehículo parado.

⚠ ADVERTENCIA

Antes de mover el asiento hacia atrás, asegúrese de que no haya personas u objetos que puedan impedir el desplazamiento completo del asiento. En caso de haber pasajeros en los asientos traseros, existe el riesgo de que estos puedan quedar atrapados o sufrir algún pellizco o bien de que el asiento se atasque si hay objetos grandes situados en el suelo detrás del asiento.

Antes de iniciar la marcha, y para aprovechar la ergonomía del puesto de conducción, realice los siguientes ajustes en el orden indicado:

- altura del reposacabezas
- inclinación del respaldo
- altura del cojín del asiento
- posición longitudinal del asiento
- altura y profundidad del volante
- retrovisores exteriores e interior

⚠ ADVERTENCIA

Una vez realizados estos ajustes, compruebe que desde su posición de conducción vea bien el cuadro de instrumentos.

Posición correcta al volante

La adopción de una buena posición de conducción contribuye a mejorar la comodidad y protección del conductor.
Esto también optimiza la visibilidad interior y exterior así como la accesibilidad a los mandos.
Algunos ajustes del asiento descritos en esta sección dependen del nivel de acabado y del país de comercialización del vehículo.

Lado del conductor

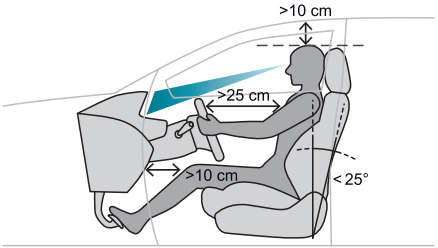

- Siéntese hacia atrás del asiento, con la pelvis, la espalda y los hombros pegados contra el respaldo.
- Regule la altura del cojín del asiento de modo que sus ojos queden nivelados con el centro del parabrisas.
- La cabeza debe encontrarse a una distancia mínima de 10 cm del techo.
- Ajuste la posición longitudinal del asiento de manera que pueda pisar a fondo los pedales con las piernas ligeramente flexionadas.
- La distancia entre las rodillas y el salpicadero debe ser de al menos 10 cm para un cómodo acceso a los mandos del salpicadero.
- Ajuste el ángulo del respaldo en la posición más vertical posible, y nunca con una inclinación mayor de 25°.
- Ajuste el reposacabezas de manera que el borde superior se encuentre a la altura de la parte superior de la cabeza.
- Ajuste la longitud del cojín de asiento para apoyar los muslos.

- Ajuste el apoyo lumbar de forma que se adapte a la columna vertebral.
- Ajuste la distancia del volante para que esté al menos a 25 cm del esternón y pueda sujetarlo con los brazos ligeramente flexionados.
- Ajuste la altura del volante de modo que no se interponga a la información mostrada en el cuadro de instrumentos.

⚠ ADVERTENCIA

Como medida de seguridad, ajuste los asientos solo con el vehículo parado.

NOTA

Asientos con ajuste eléctrico

Dé el contacto para poder realizar los ajustes.

Lado del acompañante

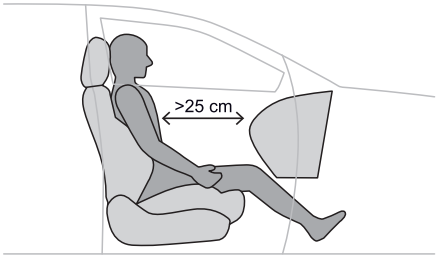

- Siéntese hacia atrás del asiento, con la pelvis, la espalda y los hombros pegados contra el respaldo.
- Ajuste la posición longitudinal del asiento de manera que esté a una distancia de al menos 25 cm con respecto al salpicadero.
- Ajuste el reposacabezas de manera que el borde superior se encuentre a la altura de la parte superior de la cabeza.

Antes de iniciar la marcha

1. Ajuste los retrovisores exteriores e interior de manera que se reduzcan los ángulos muertos.
2. Abróchese el cinturón de seguridad: coloque la correa diagonal del cinturón en el centro del hombro y ajuste la correa que queda a la altura del vientre de modo que quede correctamente tensada sobre la pelvis.
3. Asegúrese de que los demás pasajeros se han abrochado correctamente el cinturón.

NOTA

Retrovisores exteriores eléctricos

Dé el contacto para poder realizar los ajustes.

Al conducir

Mantenga una buena posición de conducción y sujete el volante con las dos manos en una posición "9:15 h", de manera que pueda acceder rápidamente a los mandos situados detrás del volante y cerca de este.

⚠ ADVERTENCIA

No ajuste nunca los asientos ni el volante durante la conducción. Mantén siempre los pies en el suelo.

Asientos delanteros manuales

Ajuste longitudinal



1. Levante la barra de mando y deslice el asiento hacia delante o hacia atrás.
2. Suelte la barra de mandos para bloquear la posición del asiento en una de las muescas.

Altura

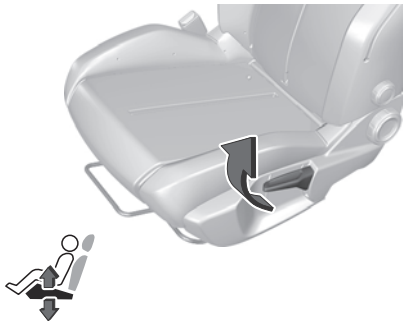

- Tire del mando hacia arriba para subir o empújelo hacia abajo para bajar, hasta obtener la posición deseada.

Inclinación del respaldo

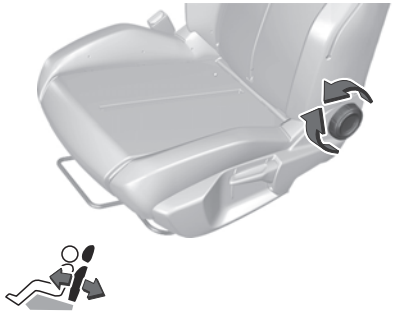

- Gire la ruedecilla para obtener el ángulo deseado.

Asientos delanteros eléctricos

Longitudinal



- Empuje el mando hacia delante o hacia atrás para deslizar el asiento.

Altura e inclinación del cojín del asiento

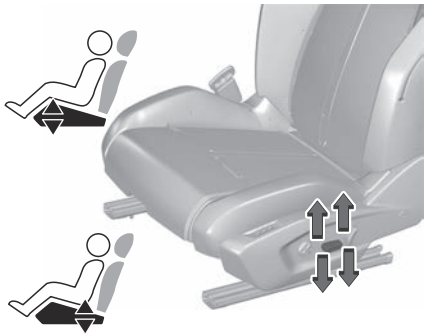

1. Incline la parte trasera del mando hacia arriba o hacia abajo para obtener la altura deseada.
2. Incline la parte delantera del mando hacia arriba o hacia abajo para obtener la inclinación deseada.

Inclinación del respaldo

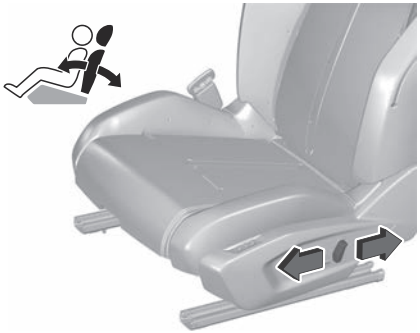

- Incline el mando hacia delante o hacia atrás.

Ajuste eléctrico del apoyo lumbar



El mando permite ajustar independientemente la profundidad y la altura del apoyo lumbar.

- Mantenga accionado el mando en la parte delantera o trasera para aumentar o reducir el apoyo lumbar.
- Mantenga accionado el mando en la parte superior o inferior para subir o bajar el apoyo lumbar.

Asientos calefactados

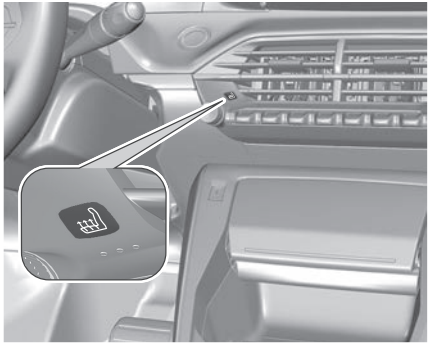

La función de calefacción se activa solo con el motor en marcha y con una temperatura exterior inferior a 20 ºC.

1. Pulse el botón correspondiente al asiento.
2. Cada pulsación modifica el nivel de calor. Se encienden los indicadores luminosos correspondientes.
3. Para apagar el calefactado, pulse el botón hasta que todos los testigos se apaguen.

El estado del sistema se memoriza al quitar el contacto.

No utilice la función cuando el asiento no esté ocupado.
Reduzca lo antes posible la intensidad del calefactado.
Cuando el asiento y el habitáculo han alcanzado una temperatura conveniente, apague esta función: una reducción del consumo eléctrico también disminuye el consumo de energía.

⚠ ADVERTENCIA

Se desaconseja un uso prolongado de los asientos térmicos para las personas con piel sensible.
Existe el riesgo de sufrir quemaduras en el caso de las personas cuya percepción del calor esté alterada (por ejemplo, enfermedad, medicación...).
Para mantener la esterilla térmica intacta y evitar un cortocircuito:
– No coloque objetos pesados o afilados sobre el asiento.
– No se suba de rodillas ni de pie al asiento.
– No derrame líquidos en el asiento.
– No utilice nunca la función de calefacción si el asiento está húmedo.

Asientos con masaje

(Solo en el asiento del conductor)



Sistema que permite seleccionar el tipo de masaje y ajustar su intensidad.
Este sistema funciona con el motor en marcha, así como en el modo STOP del sistema Stop & Start.

Activación o desactivación

- Pulse este botón para activar o desactivar la función.

Tras la activación, se enciende el testigo.
La función de masaje se activa por un período de una hora.
Durante ese tiempo, se realiza un masaje en 6 ciclos de 10 minutos cada uno (6 minutos de masaje seguidos de 4 minutos de pausa).
Al cabo de una hora, la función se desactiva y el testigo 3 se apaga.

Abatimiento de los respaldos

ADVERTENCIA

Los respaldos sólo se deben regular con el vehículo detenido.

En primer lugar:

1. Baje los reposacabezas.
2. Si es necesario, desplace hacia delante los asientos delanteros.
3. Compruebe que nada ni nadie pueda interferir en el abatimiento de los respaldos (por ejemplo, ropa, equipaje...).
4. Compruebe que los cinturones de seguridad no están abrochados en los enganches. De ser así, libérelos para poder mover el respaldo.
5. Presione la empuñadura **1** para desbloquear el respaldo.
6. Acompañe el respaldo **2** hasta la horizontal.

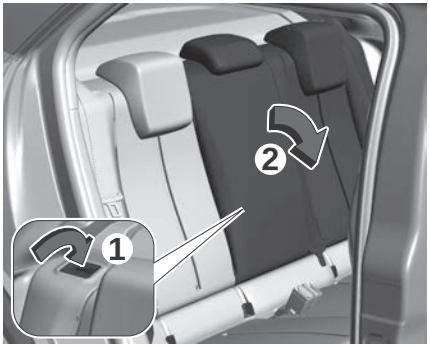

NOTA

El indicador rojo de la empuñadura de desbloqueo es visible al liberar el respaldo.

NOTA

El cojín del asiento trasero permanece fijo. Para aumentar el volumen de carga del maletero, incline el respaldo de la banqueta.

Reposicionamiento de los respaldos

ADVERTENCIA

Compruebe previamente que los cinturones de seguridad laterales estén correctamente

colocados verticalmente planos junto a las anillas de bloqueo de los respaldos.

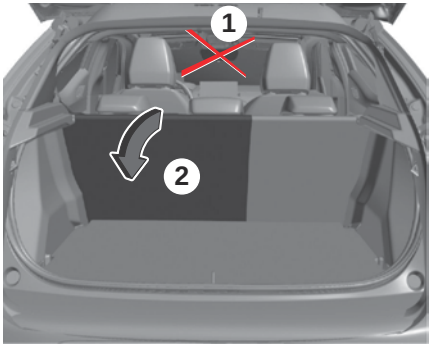

1. Enderece el respaldo **2** y empújelo firmemente para activar su sistema de bloqueo.
2. Verifique que el indicador rojo de la empuñadura **1** de desbloqueo no quede visible.
3. Compruebe que los cinturones de seguridad laterales no se han quedado pinzados durante la operación.

⚠ ADVERTENCIA

Tenga en cuenta que un respaldo bloqueado incorrectamente compromete la seguridad de los pasajeros en caso de frenado brusco o accidente.
El contenido del maletero puede salir proyectado hacia la parte delantera del vehículo y podría causar heridas graves.

Posición del asiento trasero

Banqueta con cojines de asiento fijos y respaldos abatibles en dos partes (2/3 -1/3) para adaptar el espacio de carga del maletero.

Cinturones de seguridad

⚠ ADVERTENCIA

Antes de iniciar la marcha, el conductor debe asegurarse de que los pasajeros estén utilizando correctamente los cinturones de seguridad y de que todos ellos estén bien abrochados.
El cinturón de seguridad debe estar abrochando siempre que esté sentado en el vehículo, incluso en los trayectos cortos.
No invierte los enganche de los cinturones, ya que de lo contrario no cumplirán adecuadamente su función.
Para garantizar el funcionamiento adecuado de los enganches de los cinturones, asegúrese de que no haya cuerpos extraños (por ejemplo, monedas) antes de abrocharlos.
Antes y después de su uso, asegúrese de que el cinturón esté correctamente recogido.
Después de abatir o desplazar un asiento o la banqueta trasera, asegúrese de que el cinturón quede correctamente colocado y recogido.

Carrete de inercia

Los cinturones de seguridad están equipados con un carrete de inercia que permite adaptar la longitud de la correa automáticamente a la talla del usuario. El cinturón de seguridad se recoge automáticamente en su alojamiento cuando no se usa.
Los carretes de inercia cuentan con un dispositivo que bloquea automáticamente la correa si se produce una colisión, un frenado de emergencia o un vuelco del vehículo. Para desbloquearla, tire con firmeza de la correa y suéltela para que se enrolle ligeramente.

Pretensor del cinturón de seguridad

Este sistema mejora la seguridad en caso de colisión frontal o lateral.
En función de la gravedad del impacto, el sistema de pretensión pirotécnica tensa instantáneamente el cinturón contra el cuerpo del ocupante del asiento.
Los cinturones con pretensor pirotécnico están activos cuando el contacto está dado.

Sistema limitador de esfuerzo

Este sistema atenúa la presión del cinturón contra el tórax del ocupante, mejorando así su protección.

⚠ ADVERTENCIA

En caso de colisión

En función de la naturaleza y la gravedad de los impactos, el dispositivo pirotécnico puede activarse antes e independientemente del despliegue del airbag. La activación de los pretensores va acompañada de un ligero desprendimiento de humo inofensivo y de un ruido, debidos a la activación del cartucho pirotécnico integrado en el sistema.
En todos los casos, se enciende la luz de advertencia del airbag.
Después de sufrir una colisión, lleve el vehículo a un concesionario autorizado o a un taller cualificado para revisar y, llegado el caso, sustituir el sistema de los cinturones de seguridad.

Cinturones de seguridad de tres puntos

Los sistemas de retención infantil se pueden fijar utilizando un cinturón de seguridad de tres puntos. Después de abrochar el cinturón del sistema de retención infantil, es necesario tensar el cinturón de seguridad.

Cinturones de seguridad delanteros

Los cinturones de seguridad delanteros están equipados con un sistema de pretensión pirotécnica, según la versión, y un sistema de limitación de esfuerzo.

Cinturones de seguridad traseros



Cada asiento trasero tiene un cinturón de seguridad de tres puntos con carrete de inercia.
En función de la versión, las plazas laterales están equipadas con un sistema de pretensión pirotécnica y con un limitador de esfuerzo.

Abrochado

1. Tire de la correa e inserte la lengüeta en la hebilla.
2. Compruebe que el cinturón de seguridad está ajustado correctamente tirando de la correa.

Desabrochado

1. Pulse el botón rojo de la hebilla.
2. Guíe el movimiento del cinturón mientras se enrolla.

Recomendación

⚠ ADVERTENCIA

Antes de iniciar la marcha, el conductor debe asegurarse de que los pasajeros estén utilizando correctamente los cinturones de seguridad y de que todos ellos estén bien abrochados.
El cinturón de seguridad debe estar abrochando siempre que esté sentado en el vehículo, incluso en los trayectos cortos.
No invierte los enganche de los cinturones, ya que de lo contrario no cumplirán adecuadamente su función.
Para garantizar el funcionamiento adecuado de los enganches de los cinturones, asegúrese de que no haya cuerpos extraños (por ejemplo, monedas) antes de abrocharlos.
Antes y después de su uso, asegúrese de que el cinturón esté correctamente recogido.
Después de abatir o desplazar un asiento o la banqueta trasera, asegúrese de que el cinturón quede correctamente colocado y recogido.

⚠ ADVERTENCIA

Instalación. La parte inferior de la correa debe colocarse lo más bajo posible sobre la pelvis.

La parte alta debe pasar por el hueco del hombro.
Es posición que el ajuste del cinturón de seguridad en la parte delantera requiera el ajuste de la altura del asiento.
Para ser eficaz, un cinturón de seguridad:

- debe estar tensado lo más cerca posible del cuerpo
- debe colocarse tirando por delante del cuerpo con un movimiento regular, comprobando que no se tuerce.
- debe sujetar a una sola persona
- No debe mostrar signos de desgaste o deterioro.
- No debe transformarse ni modificarse, a fin de no alterar su eficacia.

⚠ ADVERTENCIA

Recomendaciones para niños

Utilice una silla infantil adecuada si el pasajero tiene menos de 12 años o mide menos de un 1,5 metros.
Nunca utilice el mismo cinturón para sujetar a más de un niño.
Nunca lleve a un niño sentado en sus rodillas.

Para obtener más información sobre las **Sillas infantiles**, consulte el apartado correspondiente.

Asientos infantiles ⇨ 42

⚠ ADVERTENCIA

Mantenimiento

En cumplimiento de la normativa de seguridad vigente, para realizar cualquier tipo de intervención en los cinturones de seguridad del vehículo, acuda a un taller cualificado que disponga de las competencias y el material adecuados, como los que puede proporcionarle un concesionario autorizado.
Lleve a revisar periódicamente los cinturones de seguridad a un concesionario o taller cualificado, sobre todo si las correas presentan signos de deterioro.
Limpie las correas de los cinturones de seguridad con agua jabonosa o con un producto limpiador de textiles, a la venta en los concesionarios autorizados.

Sistema de airbags

Introducción

Este sistema diseñado para mejorar la seguridad de los pasajeros que ocupen los asientos delanteros y los laterales traseros en caso de un choque violento. Los airbags complementan el efecto de los cinturones de seguridad equipados con un sistema de limitación de esfuerzo.
Los detectores electrónicos registran y analizan los impactos frontales y laterales producidos en las zonas de detección de impacto:

- En caso de un impacto violento, los airbags se despliegan instantáneamente y contribuyen a una mayor protección de los ocupantes del vehículo. Inmediatamente después del impacto, los airbags se desinflan rápidamente para no obstaculizar la visibilidad ni la posible salida de los ocupantes.
- En caso de un impacto leve, un impacto trasero o determinadas circunstancias de vuelco, es posible que los airbags no se desplieguen. En esas situaciones solamente contará con la protección del cinturón de seguridad.

La gravedad del impacto depende de la naturaleza del obstáculo y de la velocidad del vehículo en el momento de la colisión.

⚠ ADVERTENCIA

Los airbags no funcionan con el contacto quitado.

Este equipamiento solo se despliega una vez. Si se produce un segundo impacto (durante el mismo accidente o en otro), el airbag no se volverá a desplegar.

Zonas de detección de impacto

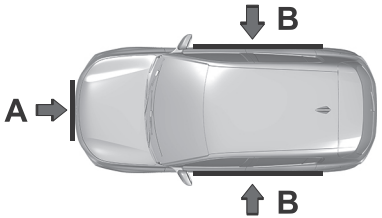

A. Zona de impacto frontal

B. Zona de impacto lateral

NOTA

Cuando uno o más airbags despliegan, la detonación de la carga pirotécnica incorporada en el sistema hacer ruido y emite una pequeña cantidad de humo.
Este humo no es nocivo, pero puede causar irritación a personas sensibles.
El ruido de la detonación asociado al despliegue de uno o varios airbags puede ocasionar una ligera disminución de la capacidad auditiva durante un breve lapso de tiempo.

Airbags frontales

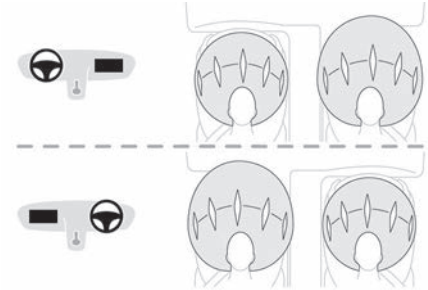

Este sistema protege al conductor y al acompañante en el caso de un choque frontal grave y limita el riesgo de sufrir lesiones en la cabeza y el pecho.

El airbag del conductor está integrado en el centro del volante y el del acompañante en el salpicadero, encima de la guantera.

Despliegue

Se despliegan, excepto el airbag frontal del lado pasajero si está desactivado ⇨41, en caso de un impacto frontal violento que afecte a la totalidad o a parte de la zona de impacto frontal **A.**
El airbag frontal se interpone entre el tórax y la cabeza del ocupante del vehículo y el volante, en el lado del conductor, y el salpicadero, en el lado del acompañante, para amortiguar su proyección hacia adelante.

Airbags laterales

Este sistema protege al conductor y al acompañante en caso de choque lateral grave, limitando los riesgos de traumatismo en el tórax, entre la cadera y el hombro.
Los airbags laterales están integrados en el armazón del respaldo del asiento, en el lado de la puerta.

Despliegue

Los airbags laterales se despliegan en un lado en el caso de un impacto lateral considerable total o parcial contra la zona de impacto **B**.

El airbag lateral se infla entre el torso de los ocupantes del vehículo y el panel de la puerta correspondiente.

Airbags de cortina

Este sistema contribuye a reforzar la protección del conductor y de los ocupantes (excepto del ocupante de la plaza central del asiento trasero) en caso de choque lateral violento para limitar el riesgo de traumatismo en el lateral de la cabeza.
Los airbags de cortina están integrados en los montantes y en la parte superior del habitáculo.

Despliegue

Se despliega simultáneamente con el airbag lateral correspondiente en caso de colisión lateral grave aplicada a toda o parte de la zona de impacto lateral **B.**

El airbag de cortina se infla entre los ocupantes delanteros y traseros del vehículo y las ventanillas correspondientes.

Fallo de funcionamiento del sistema de airbags



En caso de fallo de funcionamiento, estos testigos de alerta se encienden en el cuadro de instrumentos. Póngase en contacto con un concesionario o taller autorizado para inspeccionar el sistema.

Los airbags podrían no desplegarse en caso de impacto violento.

⚠ ADVERTENCIA

En caso de impacto o golpe ligero en el lateral del vehículo o en caso de vuelco, los airbags podrían no desplegarse.
En caso de colisión trasera o frontal, los airbags laterales no se desplegarán.

⚠ PELIGRO

Para que los airbags sean plenamente eficaces, respete las siguientes medidas de seguridad.

Siéntese en posición erguida, con normalidad. Abróchese el cinturón de seguridad y colóquelo correctamente. No coloque nada entre los pasajeros y los airbags (por ejemplo, un niño, un animal o un objeto) y no fije ni pegue nada cerca de los airbags o en su trayectoria, ya que esto podría ocasionar lesiones cuando se desplieguen.
No modifique la disposición original del vehículo, en especial en el entorno directo de los airbags.
Incluso si se observan todas las precauciones mencionadas, no puede descartarse el riesgo de lesiones o de quemaduras leves en la cabeza, el tórax o los brazos cuando se despliega un airbag. La bolsa se infla casi instantáneamente (en pocos milisegundos) y luego se desinfla en el mismo tiempo, descargando el gas caliente por las aberturas previstas a tal efecto.
Después de un accidente o de recuperar el vehículo en caso de robo, es necesario realizar una revisión de los sistemas de airbag. Toda intervención debe realizarla exclusivamente un concesionario o taller cualificado.

⚠ PELIGRO

Airbags frontales

No conduzca sujetando el volante por los radios ni apoyando las manos en la parte central del volante.
Los pasajeros no deben apoyar los pies en el salpicadero.
No fume, ya que el despliegue de los airbags puede provocar quemaduras o riesgo de lesiones con un cigarrillo o una pipa.
No desmonte ni perfore nunca el volante, ni lo golpee violentamente.
No fije ni sujete nada en el volante ni en el salpicadero, ya que podría provocar lesiones al desplegarse los airbags.

⚠ ADVERTENCIA

Airbags laterales

Use solo fundas de asiento homologadas compatibles con el despliegue de estos airbags. Para conocer la gama de fundas de asiento adecuadas para el vehículo, consulte un concesionario autorizado.
No fije ni coloque nada en los respaldos de los asientos (por ejemplo, ropa), ya que se podrían producir lesiones en el tórax o el brazo al desplegarse el airbag.

⚠ ADVERTENCIA

Airbags laterales

No se siente con la parte superior del cuerpo más cerca de la puerta de lo necesario.
En la parte trasera, cualquier objeto colocado sobre las plazas laterales o en el respaldo abatido de la banqueta 1/3 puede convertirse en un proyectil al desplegarse los airbags laterales.
Los paneles de las puertas delanteras del vehículo incluyen sensores de impacto lateral.

⚠ ADVERTENCIA

Airbags laterales

Una puerta dañada o cualquier intervención no autorizada o incorrecta (modificación o reparación) en las puertas delanteras o en su guarnecido interior puede comprometer el funcionamiento de estos sensores, dando lugar a un riesgo de fallo de funcionamiento de los airbags laterales.
Toda intervención debe realizarla exclusivamente un concesionario o taller cualificado.

⚠ ADVERTENCIA

Airbags de cortina

No fije ni pegue nada en el techo, ya que se podrían producir lesiones en la cabeza al desplegarse el airbag de cortina.
No quite los asideros instalados en el techo, ya que pueden ayudar a proteger los airbags de cortina.

Desactivación del airbag del acompañante

El airbag del acompañante debe ajustarse de acuerdo con el tipo de sistema de retención infantil utilizado. Siga la tabla de instalación de los sistemas de protección infantil. ⇨48
Los sistemas de airbags laterales y de airbags de cortina, los pretensores del cinturón y todos los sistemas de seguridad del conductor permanecerán activados. El sistema de airbag delantero del acompañante se puede desactivar mediante un interruptor accionado con la llave en el lado del acompañante del salpicadero.

⚠ ADVERTENCIA

Desactive el airbag del acompañante solo en combinación con el uso de un sistema de retención infantil, sujeto a las instrucciones y restricciones de la Tabla de instalación de sistemas de protección infantil.
De lo contrario, subsiste el riesgo de lesiones mortales para el ocupante de un asiento con el airbag acompañante frontal desactivado.

Tabla de instalación de sistemas de protección infantil ⇨48

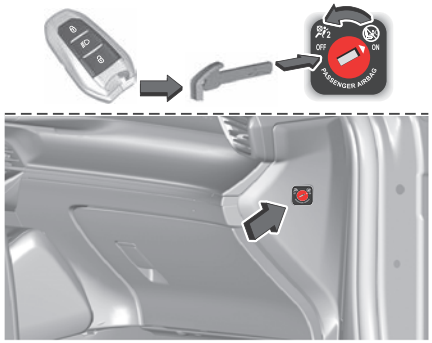

Utilice la llave del encendido para seleccionar la posición:

OFF El airbag del acompañante está desactivado y no se inflará en caso de colisión. El testigo de control se ilumina continuamente en la consola central.

ON El airbag del acompañante delantero está activado.

Active/desactive el airbag **solo cuando el vehículo esté parado con el contacto desconectado**.



Después de conectar el encendido:

- Si el indicador de control **ON** se ilumina durante unos 60 segundos, el sistema de airbag del acompañante se inflará en caso de colisión.
- Si el indicador de control **OFF** se ilumina, el sistema de airbag del acompañante se desactiva. Permanece encendido mientras el airbag este desactivado.

Consulte a un taller de inmediato:

- Si no se enciende ninguno de los dos indicadores de control.
- Si los dos indicadores de control se encienden a la vez, hay un error del sistema. No se puede determinar el estado del sistema. No se debe permitir que ninguna persona ocupe el asiento del pasajero delantero.

Sistemas de retención infantil en el asiento del acompañante con sistemas de airbag

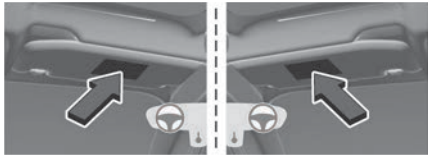

Debe cumplir con las siguientes instrucciones, como se recuerda en las etiquetas de advertencia en ambos lados del parasol del acompañante:

⚠ PELIGRO

NO INSTALAR NUNCA un sistema de retención para niños de espaldas al sentido de la marcha en un asiento protegido mediante un AIRBAG frontal ACTIVADO, ya que podría causar lesiones GRAVES o incluso la MUERTE del niño.



EN: NEVER use a rearward-facing child restraint on a seat protected by an ACTIVE AIRBAG in front of it; DEATH or SERIOUS INJURY to the CHILD can occur.

FR: NE JAMAIS utiliser un siège d'enfant orienté vers l'arrière sur un siège protégé par un COUSSIN GONFLABLE ACTIF placé devant lui, sous peine d'infliger des BLESSURES GRAVES, voire MORTELLES à l'ENFANT.

DE: Nach hinten gerichtete Kindersitze NIEMALS auf einem Sitz verwenden, der durch einen davor befindlichen AKTIVEN AIRBAG geschützt ist, da dies den TOD oder SCHWERE VERLETZUNGEN DES KINDES zur Folge haben kann.

IT: Non usare mai un sistema di sicurezza per bambini rivolto all'indietro su un sedile protetto da AIRBAG ATTIVO di fronte ad esso: pericolo di MORTE o LESIONI GRAVI per il BAMBINO!

ES: NUNCA utilice un sistema de retención infantil orientado hacia atrás en un asiento protegido por un AIRBAG FRONTAL ACTIVO. Peligro de MUERTE o LESIONES GRAVES para el NIÑO.

Además, por motivos de seguridad, un sistema de retención infantil en sentido de la marcha solo debe utilizarse según las instrucciones y restricciones contenidas en el Manual de Instrucciones online.

Sistemas de retención infantil

Recomendaciones generales

⚠ ADVERTENCIA

Cuando lleve niños en el vehículo, debe instalarlos en un asiento adecuado. **Nunca lleve a un niño sentado en sus rodillas.**

⚠ ADVERTENCIA

La instalación incorrecta de una silla para niños en un vehículo puede poner en peligro la seguridad del niño en caso de accidente. Asegúrese de seguir las instrucciones que se indican a continuación y las que se entregan con la silla infantil.

ⓘ NOTA

Las normativas para el transporte de niños son específicas de cada país. Consulte la legislación vigente en su país.

Para la máxima seguridad, siga estas recomendaciones:

- En virtud de la legislación europea, **todos los niños menores de 12 años o que midan menos de 1,5 metros deben viajar**

en sillas infantiles homologadas adecuadas a su tamaño o peso e instaladas en los asientos del vehículo equipados con cinturón de seguridad o fijaciones ISOFIX.

- **Los niños de 15 meses o menores deben viajar en la posición "de espaldas al sentido de la marcha", tanto en la parte delantera como trasera del vehículo.** Se recomienda el uso de asientos "de espaldas al sentido de la marcha" para los niños hasta los 3 años.
- **Estadísticamente, las plazas más seguras para instalar a los niños son las plazas traseras del vehículo**

⚠ ADVERTENCIA

No fije nada en los sistemas de retención infantil ni los tape con ningún material. Un sistema de retención infantil, que ha sido sometido a estrés en un accidente se ha de sustituir.

ⓘ NOTA

Cinturones de seguridad

Compruebe que no haya ningún cinturón de seguridad o enganche debajo de la silla infantil, ya que ello podría desestabilizarla.
Cuando instale una silla infantil en un asiento trasero, asegúrese de que la silla no interfiere con el funcionamiento del cinturón de seguridad del asiento central trasero.
Asegúrese de que el cinturón de seguridad esté situado correctamente y fíjelo o de que el arnés de la silla infantil, limitando al máximo su holgura respecto al cuerpo del niño, incluso para trayectos cortos.

⚠ ADVERTENCIA

Reposacabezas

Retire el reposacabezas antes de instalar una silla infantil con respaldo o un sistema Top Tether en un asiento de un pasajero.
Asegúrese de que el reposacabezas está correctamente guardado o fijado para evitar que salga despedido por el interior del vehículo en caso de frenada brusca. Vuelva a colocar el reposacabezas cuando retire la silla infantil.

⚠ ADVERTENCIA

Protecciones adicionales.

Permita que los niños suban y bajen del vehículo únicamente por el lado opuesto al tráfico.
Para impedir la apertura accidental de las puertas y las ventanillas traseras, utilice el seguro para niños.
Procure no abrir más de un tercio las ventanillas traseras.
Para proteger a los niños de los rayos del sol, instale persianas laterales en las ventanillas traseras.

Como medida de seguridad, nunca deje:

- A un niño solo y sin supervisión dentro de un vehículo.
- A un niño o un animal en un vehículo que esté expuesto al sol con las ventanillas cerradas.
- Las llaves al alcance de los niños en el interior del vehículo.

Instalación del sistema de retención infantil en un asiento delantero

⚠ ADVERTENCIA

Es imprescindible desactivar el airbag frontal del acompañante antes de instalar una silla infantil de espaldas al sentido de la marcha. De lo contrario, **el niño podría sufrir lesiones graves o incluso morir debido al despliegue del airbag.**

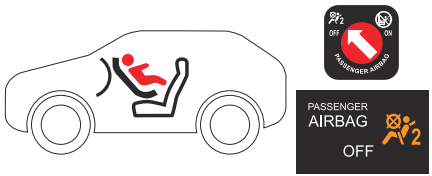

⚠ ADVERTENCIA

Es imprescindible activar el airbag del acompañante antes de instalar una silla infantil en el sentido de la marcha.



NOTA

Coloque el asiento del acompañante en la **posición longitudinal totalmente hacia atrás y más alta, con el respaldo recto.**



Instalación del sistema de retención infantil en un asiento trasero

En el sentido de la marcha o de espaldas al sentido de la marcha



1. Mueva el asiento delantero del vehículo y sitúe los respaldos en posición vertical para que las piernas del niño en la silla infantil situada en el sentido de la marcha o de espaldas a este no estén en contacto con el asiento delantero del vehículo.
2. Compruebe que el respaldo de la silla infantil situada en el sentido de la marcha está lo más cerca posible al respaldo del asiento trasero del vehículo (idealmente debería estar en contacto con este).

Asiento trasero central

Nunca debe instalarse un asiento infantil con pata de apoyo en el **asiento central del pasajero trasero**.

Recomendaciones específicas para los asientos

ADVERTENCIA

Instalación de un asiento elevador

La parte torácica del cinturón debe estar colocada sobre el hombro del niño sin tocar el cuello.
Compruebe que la parte abdominal del cinturón queda correctamente colocada por encima de los muslos del niño.
Utilice un cojín elevador con respaldo, equipado con una guía de cinturón a la altura del hombro.

ADVERTENCIA

Instalación de una silla infantil con pata de apoyo

Asegúrese de que la pata de apoyo está en contacto firme y estable con el suelo.

No instale nunca una silla infantil con pata de apoyo en el asiento del pasajero trasero central.

ADVERTENCIA

Cuando no se utilice el sistema de retención infantil, fíjelo con el cinturón de seguridad o con los anclajes ISOFIX, o retírelo del vehículo. No lo deje sin asegurar dentro del habitáculo. De este modo, en caso

de frenazo brusco o accidente, no causará lesiones a los ocupantes.

⚠ ADVERTENCIA

El reposacabezas ha de estar siempre presente en el vehículo y montado, si el asiento se usa con un pasajero adulto o en caso de una silla infantil en sistema de retención sin respaldo.

⚠ ADVERTENCIA

Después de instalar un sistema de protección para niños en el vehículo, no mueva el asiento hacia delante o hacia atrás, ya que podría aflojar las sujeciones. Retire el sistema de protección para niños cuando ajuste la posición del asiento. Vuelva a instalar el sistema de protección para niños una vez que haya ajustado el asiento.

Cinturón de seguridad

Los sistemas de retención infantil se pueden fijar utilizando un cinturón de seguridad. Después de instalar una silla infantil fijada mediante el cinturón de seguridad, compruebe que este último queda bien posicionado y tensado sobre la silla infantil y que sujeta al niño firmemente contra el asiento del vehículo.

Conectores anclaje ISOFIX

Las posiciones específicas del vehículo para los sistemas de retención infantil ISOFIX están marcadas en la tabla de instalación de los sistemas de retención infantil.
Los asientos traseros exteriores y el asiento delantero del acompañante disponen puntos de anclajes compatibles con ISOFIX.
Los asientos traseros exteriores cuentan con puntos de anclaje compatibles con ISOFIX.

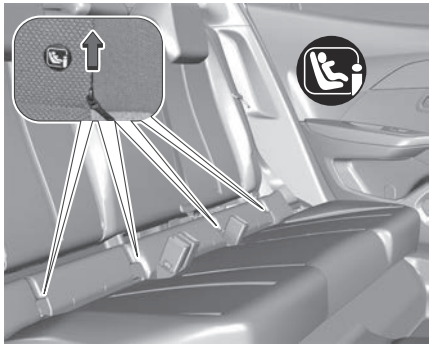

Los puntos de anclaje se encuentran detrás de las cremalleras situadas entre el respaldo y el cojín del asiento del vehículo. Se indican mediante la etiqueta situada en el respaldo. Abra la cremallera para acceder a las fijaciones.

ⓘ NOTA

Al anclar sistemas de retención infantil ISOFIX compatibles en asientos de pasajeros ajustables, incline primero el respaldo hacia atrás lo que sea preciso, para acceder a los conectores de anclaje ISOFIX.

Una vez anclado correctamente el sistema de protección para niños con ISOFIX, vuelva a disponer el respaldo hacia delante.

Anclajes superiores

En caso de estar equipados, además de los anillos ISOFIX, los asientos Top-tether deben asegurarse a un anillo adicional, ubicado detrás del asiento.



Antes de instalar un asiento Top-Tether:

1. Retire y guarde el reposacabezas del asiento antes de instalar la silla infantil.
2. Instale la silla infantil en las fijaciones ISOFIX.
3. Pase la correa de la silla infantil por encima del respaldo y fíjela a las anillas Top-Tether.
4. Apriete la correa según las instrucciones del manual suministrado con la silla infantil.

Las posiciones de la categoría universal para los sistemas de retención infantil ISOFIX están marcadas en la tabla de instalación de los sistemas de retención infantil.

Sillas infantiles i-Size

Un sistema de retención infantil i-Size es un sistema de retención infantil ISOFIX universal de acuerdo con la Regulación UN N.º 129. Todos los sistemas de retención infantil i-Size se pueden utilizar en cualquier asiento de vehículo adecuado para i-Size, como se indica en tabla de instalación de sistemas de retención infantil.

NOTA

Para evitar que el asiento vuelque hacia delante en caso de colisión, además de los soportes ISOFIX, debe utilizarse una correa de sujeción superior o una pata de apoyo.



i-Size Las sillas infantiles y los asientos de vehículo homologados según la norma i-Size llevan el símbolo i-Size.

Sillas infantiles recomendadas

Talla del niño (ECE R129)	Tipo de instalación	Sistema de sujeción de niños	Comentario
Tamaño: 40-85 cm (Desde el nacimiento hasta los 15 meses) (Hasta 13 kg)	De espaldas al sentido de la marcha 	**"RÖMER Baby-Safe PRO"**	Recomendado con su base ISOFIX (**RÖMER Vario Base 5Z**)
Tamaño: 61-105 cm (De 3 meses a 4 años) (Hasta 18 kg)	De espaldas al sentido de la marcha Tamaño: 61-105 cm  En el sentido de la marcha Tamaño: 76-105 cm 	**"RÖMER Dualfix 5Z"**	Instalado con su base ISOFIX(**RÖMER Vario Base 5Z**) Se recomienda la instalación orientada hacia atrás
Tamaño: 100-150 cm (De 3,5 a 12 años) (Hasta 36 kg)	En el sentido de la marcha 	**"RÖMER KidFix Pro"**	Puede instalarse con o sin fijaciones ISOFIX. El niño queda sujeto mediante el cinturón de seguridad. **Comprado en Stellantis & You, Ventas y Servicios** **Recomendamos utilizar una silla infantil con respaldo. Si se retira el respaldo para niños de más de 138 cm, también debe retirarse la protección de seguridad.**

⚠ PELIGRO

Si un sistema de retención infantil ISOFIX Universal no se fija en los tres anclajes, no podrá proteger al niño correctamente. Si se produce un accidente, el niño podría resultar grave o mortalmente herido.

ⓘ NOTA

Siga las instrucciones del fabricante del sistema de retención infantil para instalar el

sistema de retención infantil adecuado en el vehículo.

NOTA

Para el sistema de retención infantil semiuniversal o específico del vehículo (ISOFIX o sistema de retención infantil tipo cinturón), consulte la lista de vehículos que figura en el manual del usuario del sistema de retención infantil.

NOTA

Asegúrese de que el lugar de instalación del sistema de retención infantil dentro del vehículo es el correcto.
Consulte la tabla resumen para la instalación de asientos infantiles.

Posición de montaje del sistema de retención infantil

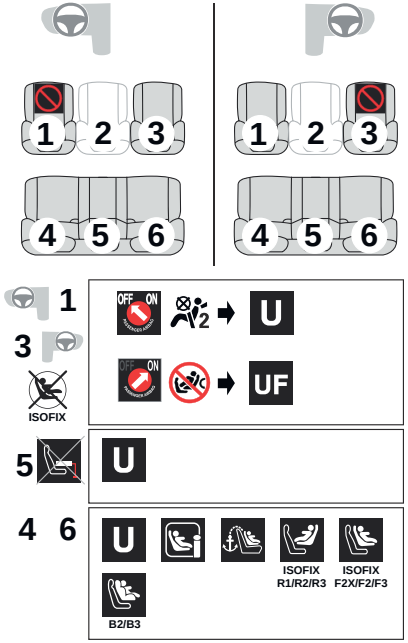

NOTA

Respete las restricciones e indicaciones de la Tabla de instalación de sistemas de retención infantil del Reglamento europeo.

Leyenda

Posición del asiento en la que se prohíbe la instalación de una silla infantil.

Airbag del acompañante **desactivado** y luz de advertencia asociada.

Airbag del acompañante **activado** y testigo de alerta asociado.

Posición del asiento adecuada para la instalación de una silla infantil, fijada mediante el cinturón de seguridad, y **homologada universalmente "de espaldas al sentido de la marcha" y/o "en el sentido de la marcha» (U)** para los grupos **0**, **0+**, **1**, **2** o **3**, o dedicada a niños de 40 a 150 cm de altura.

UF Posición del asiento adecuada para la instalación de una silla infantil, fijada mediante el cinturón de seguridad y **homologada universalmente "en el sentido de la marcha" (UF)** para los grupos **1**, **2** o **3**, o dedicada únicamente a niños de entre 76 y 150 cm de altura.


Posición del asiento autorizada para la instalación de una silla infantil i-Size.


Plaza inadecuada para la instalación de una silla infantil con pata de apoyo.


Plaza autorizada para la instalación de una silla infantil i-Size "en el sentido de la marcha".


Presencia de un punto de anclaje Top Tether en la parte trasera del respaldo, lo que permite instalar una silla infantil ISOFIX universal.


Presencia de un punto de anclaje Top Tether en la parte trasera del respaldo, lo que permite instalar una silla infantil ISOFIX universal "en el sentido de la marcha".


Silla infantil **ISOFIX** para su uso de espaldas al sentido de la marcha:

- **R1: silla infantil ISOFIX** para **bebés**.
- **R2: silla infantil ISOFIX de tamaño reducido**.
- **R3: Silla infantil ISOFIX de tamaño grande**.


Silla infantil **ISOFIX** para su uso en el sentido de la marcha:

- **F2X: silla infantil ISOFIX para niños pequeños.**
- **F2: silla infantil ISOFIX de altura reducida**.
- **F3: silla infantil ISOFIX de altura completa**.


Silla infantil tipo **elevador**, utilizando el cinturón de seguridad o las fijaciones **ISOFIX**:

- **B2:** asiento **elevador de anchura reducida**.
- **B3:** asiento **elevador de anchura completa**.


Silla infantil ISOFIX tipo **"capazo"**:

- **L1**: mirando hacia la izquierda.
- **L2**: orientada hacia la derecha.





Plaza autorizada para la instalación de una silla infantil **ISOFIX**.



Plaza en la que se prohíbe instalar una silla infantil **ISOFIX**.

Para el ajuste de los asientos, consulte la tabla resumen que figura en la **Tabla de ubicaciones para la instalación de sistemas de retención infantil.**

De conformidad con la normativa europea, esta tabla indica las opciones de instalación de las sillas infantiles aseguradas con el cinturón de seguridad y homologadas universalmente **(a)**, así como las sillas para niños mayores **ISOFIX** e **i-Size** en las plazas de asiento equipadas con fijaciones ISOFIX en el vehículo.

	Número de asientos					
	Asientos delanteros (b) (j)			Asientos traseros (b)		
	1	3		4	5	6
	3	1		4	5	6
Airbag del acompañante		**Desactivado "OFF" (c)**	**Activado "ON" (d)**			
Plaza compatible con una silla infantil **universal** (a) De espaldas al sentido de la marcha	no	sí **(e) (h) (m)**	no	sí	sí **(k)**	sí
Plaza compatible con una silla infantil **universal** (a) En el sentido de la marcha	no	sí **(f) (h) (m)**	sí **(f) (h) (m)**	sí	sí **(k)**	sí
Plaza compatible con silla infantil **i-Size** De espaldas al sentido de la marcha y En el sentido de la marcha	no	no		sí	no	sí
Posición equipada con gancho **TOP TETHER**	no	no		sí	no	sí
Silla infantil tipo **"capazo"** (L1/ L2)	no	no		no	no	no
Silla infantil **ISOFIX** para su uso de espaldas al sentido de la marcha (R1/R2/R3)	no	no		R3 **(g) (i)**	no	R3 **(g) (i)**

	Número de asientos				
	Asientos delanteros (b) (j)		Asientos traseros (b)		
	1	3	4	5	6
	3	1	4	5	6
Airbag del acompañante		**Desactivado "OFF" (c)** / **Activado "ON" (d)**			
Silla infantil **ISOFIX** en "el sentido de la marcha" (F2 / F2X / F3)	no	no	F3	no	F3
Silla infantil tipo "**elevador**" (B2 / B3)	no	no	B3	no	B3 **(l)**

Reglas:

- Una plaza compatible con **i-Size** también es compatible con **R1, R2**y **F2X, F2, B2.**
- Una plaza compatible con **R3** también es compatible con **R1** y **R2**.
- Una plaza compatible con **R2** también es compatible con **R1**.
- Una plaza compatible con **F3** también es compatible con **F2X** y **F2**.
- Una plaza compatible con **B3** también es compatible con **B2**.

(a) Silla infantil universal: silla infantil que se puede instalar en todos los vehículos mediante el cinturón de seguridad.

(b) Según versión, consulte la legislación vigente en su país antes de instalar un niño en esta plaza.

(c) Para instalar una silla infantil de "**espaldas al sentido de la marcha**" en esta plaza, el airbag del acompañante debe estar desactivado (posición "**OFF**").

(d) Con el airbag del acompañante activado ("**ON**"), solo se autoriza el uso de una silla infantil "**en el sentido de la marcha**" en esta plaza.

(e) En sillas infantiles colocadas "**de espaldas al sentido de la marcha**" o "**en el sentido de la marcha**" universales (**U**) para los grupos **0, 0+, 1, 2** o **3**, o para niños de entre 40 y 150 cm de altura.

(f) Para sillas infantiles universales (**UF**) "**en el sentido de la marcha**" de los grupos **1, 2** o **3**, o dedicadas únicamente a niños de entre 76 y 150 cm de altura.

(g) Ajuste el asiento del acompañante en la posición longitudinal trasera y lo más alto posible.

(h) En asientos con altura ajustable, coloque el asiento en la posición más alta y en la posición longitudinal totalmente hacia atrás.

(i) Coloque el asiento del conductor en la posición más alta en caso de que esté equipado con reglaje de altura.

(j) Asiento no equipado con fijaciones ISO-FIX homologadas.

(k) En la plaza trasera central no deben instalarse sillas infantiles con pata de apoyo.

(l) La instalación de un capazo en esta plaza puede impedir la utilización de una o varias plazas de la misma fila.

(m) No abata el respaldo.

(n) Para un asiento sin reglaje de altura, el respaldo debe estar en posición vertical y el asiento en posición longitudinal trasera.

Volante

Reglaje del volante

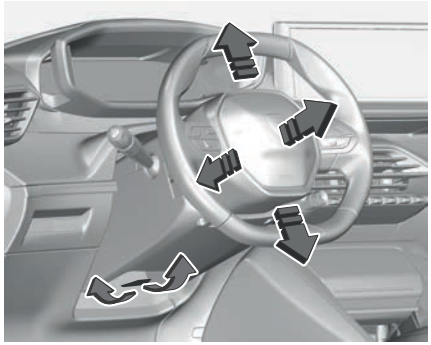

1. Con el vehículo parado, tire del mando para liberar el volante.
2. Regule la altura y la profundidad para adaptarlas a su posición de conducción.
3. Presione el mando para bloquear el volante.

⚠ ADVERTENCIA

Por razones de seguridad, estos ajustes solo deben realizarse con el vehículo parado.

Mandos del volante

El volante cuenta con numerosos mandos; para obtener una descripción, consulte ⇨ 123

⚠ PELIGRO

Si se descarga la batería, el vehículo no podrá remolcarse ni arrancarse, dado que no podrá desactivarse el bloqueo del volante.

⚠ ADVERTENCIA

En caso de un funcionamiento incorrecto de la pila de la llave, el volante permanece bloqueado. No intente arrancar el vehículo empujándolo ni lo remolque.

Claxon



- Pulse en la parte central del volante.

Aviso acústico para peatones (MHEV o BEV)

Este sistema avisa a los peatones de que el vehículo se aproxima BEV) cuando se circula en modo totalmente eléctrico (Híbrido).
El aviso acústico para peatones funciona una vez que el vehículo está en movimiento y a velocidades de hasta 30 km/h (19 mph), en marcha adelante o marcha atrás.
Esta función no se puede desactivar.

Interruptor de encendido

⚠ PELIGRO

No quite la llave del interruptor de encendido durante la conducción, porque podría causar el bloqueo del volante.

⚠ PELIGRO

Nunca quite el contacto antes de inmovilizar completamente el vehículo.
Al apagar el motor, las funciones de asistencia a la frenada y la dirección también se interrumpen, por lo que podría perder el control del vehículo.

Interruptor de encendido con llave

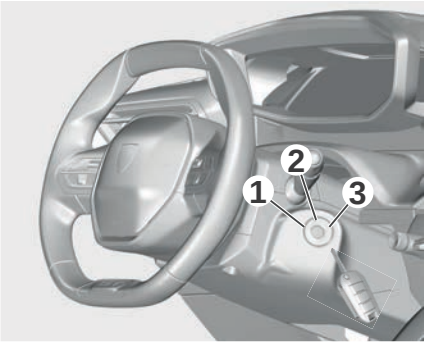

Puede encontrar más información en la sección correspondiente de Arranque y funcionamiento. ⇨ 139
Tiene 3 posiciones:

1 Parada

Inserción y extracción de la llave, columna de dirección bloqueada.

2 Contacto dado

Columna de dirección desbloqueada, contacto dado, precalentamiento (diésel), encendido del motor.

3 Arranque

ⓘ NOTA

Evite unir objetos pesados a la llave o al control remoto. El peso colgaría del eje de la llave en el contacto y podría causar un fallo de funcionamiento.

Posición de contacto

Permite utilizar el equipamiento eléctrico del vehículo o cargar los accesorios.
Una vez que el estado de carga de la batería cae por debajo del nivel de reserva, el sistema cambia al modo de economía de energía. El suministro de alimentación se interrumpe automáticamente para conservar el resto de la carga de la batería.

Arranque del motor

Con el freno de estacionamiento accionado:

- Con una **caja de cambios manual**, ponga la palanca de cambios en punto muerto y pise a fondo el pedal de embrague.
- Con una **caja de cambios automática**, coloque el selector de marchas en el modo **N** o **P** y pise el pedal del freno.
- Introduzca la llave en el interruptor de encendido; el sistema reconoce el código.
- Desbloquee la columna de dirección girando simultáneamente el volante y la llave.

ⓘ NOTA

En determinados casos, es posible que tenga que aplicar al volante una fuerza significativa para moverlo (por ejemplo, con las ruedas giradas al máximo).

- Con un **motor de gasolina**, accione el motor de arranque girando la llave a la posición **3**, sin pisar el pedal del acelerador, hasta que arranque el motor. Una vez arrancado el motor, suelte la llave para que vuelva a la posición **2.**

ⓘ NOTA

Motores de gasolina

Después de un arranque en frío, el precalentamiento del catalizador puede producir vibraciones del motor que se perciben cla-

ramente durante un máximo de 2 minutos (régimen de ralentí acelerado).

NOTA

Antes de accionar los limpiaparabrisas en condiciones invernales, limpie la nieve, el hielo o la escarcha del parabrisas y alrededor de los brazos y las escobillas del limpiaparabrisas.

ADVERTENCIA

No accione el limpiaparabrisas con el parabrisas seco. En condiciones de calor o frío extremos, asegúrese de que las escobillas limpiaparabrisas no estén pegadas al parabrisas antes de accionar los limpiaparabrisas.

NOTA

Tras pasar por una estación de lavado, es posible que se detecten ruidos anómalos y una reducción en la eficacia del barrido. No es necesario reemplazar las escobillas de los limpiaparabrisas.

NOTA

En condiciones climáticas suaves, no deje que el motor se caliente permaneciendo detenido; inicie la marcha inmediatamente y circule a velocidad moderada.

ADVERTENCIA

Si el motor no arranca inmediatamente, quite el contacto. Espere unos segundos antes de volver a accionar el motor de arranque. Si después de varios intentos el motor no arranca, no insista: existe el riesgo de dañar el motor de arranque y el motor.
Póngase en contacto con un concesionario o taller cualificado.

Parada del motor

1. Inmovilice el vehículo.
2. Con el motor al ralentí, gire la llave hasta la posición **1.**
3. Retire la llave del interruptor de encendido.
4. Para bloquear la columna de dirección, gire el volante hasta que se bloquee.

ADVERTENCIA

Abandone el vehículo únicamente con el sistema de propulsión apagado, el freno de estacionamiento accionado y, dependiendo de la transmisión, con la primera marcha engranada o con **P** seleccionado.

NOTA

Para facilitar el desbloqueo de la columna de dirección, se recomienda que las ruedas estén rectas antes de apagar el motor.

ADVERTENCIA

Nunca quite el contacto antes de inmovilizar completamente el vehículo. Al apagar el motor, las funciones de asistencia a la frenada y la dirección también se interrumpen, por lo que podría perder el control del vehículo.

NOTA

Compruebe que el freno de estacionamiento esté correctamente accionado, especialmente en las pendientes.
Cuando salga del vehículo, recuerde bloquearlo y llevar la llave con usted.

Modo de economía de energía

Después de que el motor se haya parado (posición **1 Stop**), durante un tiempo máximo combinado de 30 minutos, aún puede utilizar funciones como el sistema de audio y telemática, las luces de cortesía o las luces de cruce.

NOTA

Para obtener más información relativa al **Modo de economía de energía**, consulte la sección correspondiente.

Modo de ahorro de energía ⇨ 141

NOTA

Olvido de la llave

Si la puerta del conductor está abierta, se muestra un mensaje, acompañado de una señal acústica, en caso de que la llave se haya dejado en la posición **1** en el interruptor de encendido.

En caso de olvidar la llave en la posición **2** en el interruptor de encendido, el contacto se quitará automáticamente al cabo de una hora.

Para volver a dar el contacto, gire la llave hasta la posición **1** y luego vuelva a la posición **2**.

Botón de encendido

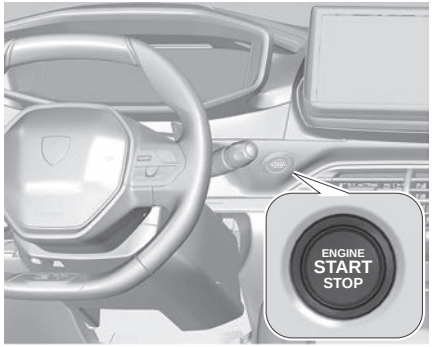

- Pulse el botón "**START/STOP**".

El motor arranca.

Sistema de arranque alternativo

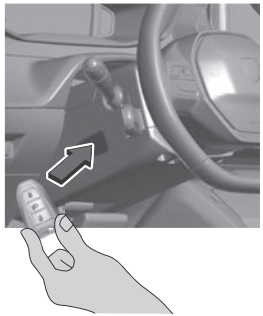



1. Introduzca la llave mecánica (integrada en el mando a distancia) en la cerradura para abrir el vehículo.
2. Coloque el mando a distancia frente al lector de emergencia y manténgalo en esa posición.
3. **Con una caja de cambios manual**, coloque la palanca de cambios en punto muerto y, a continuación, pise el pedal del embrague completamente..
4. **Con una caja de cambios automática o un selector de marchas**, seleccione el modo **P** y pise el pedal del freno.
5. Active el encendido pulsando el botón "**START/STOP**".

ADVERTENCIA

Abandone el vehículo únicamente con el sistema de propulsión apagado, el freno de estacionamiento accionado y, dependiendo de la transmisión, con la primera marcha engranada o con **P** seleccionado.

Limpiaparabrisas y lavaparabrisas

Limpiaparabrisas y lavaparabrisas

NOTA

Antes de accionar los limpiaparabrisas en condiciones invernales, limpie la nieve, el hielo o la escarcha del parabrisas y alrededor de los brazos y las escobillas del limpiaparabrisas.

ADVERTENCIA

No accione el limpiaparabrisas con el parabrisas seco. En condiciones muy cálidas o frías, compruebe que las escobillas de los limpiaparabrisas no estén adheridas al parabrisas antes de accionar los limpiaparabrisas.

NOTA

Tras pasar por una estación de lavado, es posible que se detecten ruidos anómalos y una reducción en la eficacia del barrido. No es necesario reemplazar las escobillas de los limpiaparabrisas.

Posición especial de los limpiaparabrisas

Esta posición de mantenimiento se usa mientras se limpian o sustituyen las escobillas de los limpiaparabrisas. También puede resultar útil con tiempo invernal, cuando hay hielo o nieve, para despegar las escobillas del parabrisas.
Para conservar la eficacia de las escobillas planas de los limpiaparabrisas, se aconseja lo siguiente:

- Manipularlas con cuidado.
- Limpiarlas regularmente con agua jabonosa.
- evite utilizarlos para sujetar cartones en el parabrisas.
- Sustituirlas en cuanto aparezcan los primeros signos de desgaste.

Antes de desmontar una escobilla del limpiaparabrisas

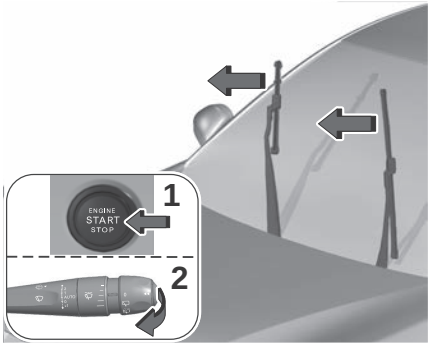

Accione la palanca de mando del limpiaparabrisas inmediatamente después de quitar el contacto para que las escobillas se coloquen en posición vertical.

- Continúe con la operación deseada o con la sustitución de las escobillas de los limpiaparabrisas.

Para obtener más información sobre la **sustitución de las escobillas del limpiaparabrisas**, consulte la sección correspondiente. ⇨266

Después de montar una escobilla del limpiaparabrisas

- Para volver a colocar las escobillas del limpiaparabrisas en la posición inicial tras su uso, dé el contacto y accione la palanca de mando del limpiaparabrisas.

Sin barrido automático

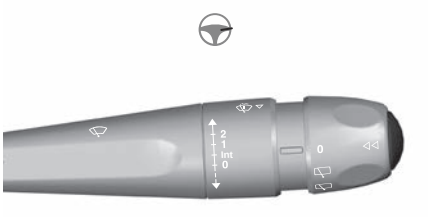

Con barrido automático

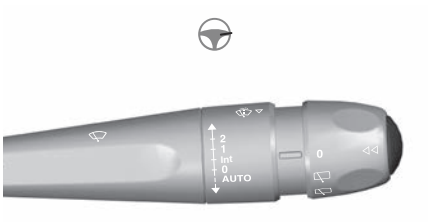

Limpiaparabrisas

- Para seleccionar la velocidad de barrido: suba o baje la palanca hasta la posición deseada.

2	Barrido rápido
1	Barrido normal (lluvia moderada)
Int	Barrido intermitente (proporcional a la velocidad del vehículo)
0	Apagado
↓	Barrido único (presionar y soltar)

o

AUTO	Barrido automático

Modo AUTO ⇨ **58**

NOTA

Si se ha quitado el contacto con el limpiaparabrisas en funcionamiento, debe volver a accionar la palanca para reactivar el barrido cuando vuelva a dar el contacto (a menos que el contacto esté quitado durante menos de un minuto).

NOTA

En la posición **1** o **2**, la frecuencia de barrido se reduce automáticamente cuando la velocidad del vehículo desciende por debajo de 5 km/h.
Cuando la velocidad vuelve a ser superior a 10 km/h, la frecuencia de limpieza vuelve a ser la original (rápida o normal).

Barrido único

Si la palanca de mando del limpiaparabrisas está:

- En la posición **AUTO**, tire brevemente de la palanca hacia usted y suéltela a continuación.
- En la posición **0**, pulse brevemente sobre la palanca y suéltela a continuación.

Manteniéndola pulsada se activa el barrido continuo a la velocidad normal de funcionamiento.

Líquido limpiaparabrisas

- Mantenga accionada la palanca de mando del limpiaparabrisas hacia usted.

Se realiza un ciclo de barrido final cuando finaliza el lavaparabrisas.

NOTA

Con aire acondicionado automático, cualquier acción sobre el mando del lavaparabrisas conllevará el cierre de la entrada de aire para evitar cualquier olor en el habitáculo.

ADVERTENCIA

Para evitar que las escobillas del limpiaparabrisas sufran daños, no accione el lavaparabrisas si el depósito del lavaparabrisas está vacío.
Accione el lavaparabrisas solo si no existe el riesgo de que el líquido se congele en el parabrisas, ya que se dificultaría la visibilidad. En invierno, use productos designados para "frío intenso".
Nunca reponga con agua.

Limpiaparabrisas con sensor de lluvia

En modo **AUTO**, los limpiaparabrisas funcionan automáticamente y se adaptan a la intensidad de la lluvia. La detección se realiza mediante un sensor de lluvia/luminosidad ubicado en la parte superior central del parabrisas, detrás del retrovisor interior.

⚠ ADVERTENCIA

No cubra el sensor de lluvia/luminosidad. Cuando utilice un túnel de lavado automático, desconecte los limpiaparabrisas automáticos y el encendido. En invierno, espere a que el parabrisas esté completamente libre de hielo antes de activar el limpiaparabrisas automático.

Encendido



- Accione la palanca brevemente hacia abajo.

Un ciclo de barrido completo confirma que la solicitud se ha tenido en cuenta.



Este testigo se ilumina en el cuadro de instrumentos acompañado de un mensaje.

Apagado

Accione la palanca brevemente hacia abajo o sitúela en otra posición (**Int, 1** o **2**).



El testigo del cuadro de instrumentos se apagará y aparecerá un mensaje.

ⓘ NOTA

Después de quitar el contacto durante más de un minuto, es necesario volver a activar el barrido automático de los limpiaparabrisas accionando la palanca hacia abajo.

Fallo de funcionamiento

En caso de producirse un fallo del limpiaparabrisas automático, este funciona de manera intermitente.
Acuda a un concesionario o taller cualificado para proceder a su revisión.

Limpiaparabrisas y lavaparabrisas traseros





apagado



barrido intermitente



lavaluneta

Limpiaparabrisas automático

Al introducir la marcha atrás, el limpiaparabrisas trasero se pondrá en marcha automáticamente si los limpiaparabrisas delanteros están funcionando.

Con pantalla táctil de 10" y radio y teléfono por Bluetooth

Se configura mediante el menú **Conducción** de la pantalla táctil.

Con PEUGEOT i-Connect Avanzado - PEUGEOT i-Connect

Se configura en la aplicación de la pantalla táctil **Ajustes > Vehículo**.

⚠ ADVERTENCIA

En caso de acumulación de nieve o escarcha dura, o si hay un portabicicletas fijado a un sistema de remolque, desactive el limpiaparabrisas trasero automático a través de la aplicación **Ajustes >Vehículo** de la pantalla táctil.

Lavaparabrisas trasero

- Gire el mando circular al máximo y manténgalo en esa posición.

El lavaparabrisas y el limpiaparabrisas funcionan mientras el mando circular está girado. Se realiza un ciclo de barrido final cuando finaliza el lavado de la luneta.

Luces exteriores

Mandos de las luces

Dependiendo de la versión, la palanca de mando de la luz puede estar equipada con un anillo de iluminación de dos posiciones o tres posiciones:

Tres posiciones



Dos posiciones



Para activar la iluminación exterior, gire el mando exterior de la palanca multifunción de la izquierda hasta una de las siguientes posiciones:

AUTO Encendido automático de las luces/ Luces diurnas

Luces laterales

Luces largas /Luces cortas

Faros

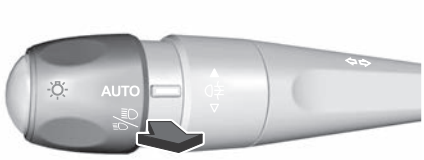

- Tire del mando de las luces para cambiar entre las luces de cruce y las de carretera.

En los modos de luces apagadas o **"AUTO"**, según versión, y en el modo de luces de posición, tire del mando de las luces para encender directamente las luces de carretera ("ráfaga").

Pantalla

El encendido del testigo correspondiente en el cuadro de instrumentos confirma la activación de la iluminación seleccionada.

El fallo de funcionamiento de una luz se indica mediante el encendido permanente de este testigo de alerta, acompañado de un mensaje y de una señal acústica.

Alumbrado automático

Con la palanca de las luces en la posición **"AUTO"** y si el sensor de lluvia/solar detecta poca luminosidad exterior, las luces de matrícula, de posición y de cruce se encienden automáticamente sin intervención por parte del conductor. También, pueden encenderse si se detecta lluvia, a la vez que se activan los limpiaparabrisas automáticamente. En cuanto la luminosidad vuelve a ser suficiente o después de parar los limpiaparabrisas, las luces se apagan automáticamente.

Fallo de funcionamiento

Si se produce un fallo de funcionamiento del sensor de lluvia/solar, las luces del vehículo se encienden y este testigo de alerta se muestra en el cuadro de instrumentos acompañado de una señal acústica o la visualización de un mensaje.

Acuda a un concesionario o taller cualificado para proceder a su revisión.

⚠ ADVERTENCIA

No cubra el sensor de lluvia/solar situado en la parte superior central del parabrisas detrás del retrovisor interior; las funciones asociadas ya no se controlarían.

NOTA

En condiciones de niebla o nieve, el sensor de lluvia/luminosidad puede detectar una luz suficiente. Por este motivo, las luces no se encenderán automáticamente.

NOTA

La superficie interior del parabrisas puede empañarse y afectar al correcto funcionamiento del sensor de lluvia/sol. Desempañe el parabrisas con regularidad cuando haga humedad o frío.

Ajuste de la altura de los faros

Ajuste manual de los faros

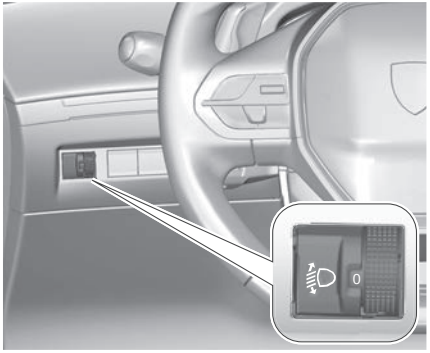

Para evitar deslumbramientos a otros usuarios de la carretera, la altura de los faros debe regularse en función de la carga del vehículo.

0	**(Ajuste inicial)** Solo conductor o conductor + acompañante
1	5 ocupantes
2	5 ocupantes + carga en el maletero
3	Solo conductor + carga en el maletero
4 5 6	No se usa

Esta información se proporciona solamente como orientación.
Según versión, puede que resulten necesarias las posiciones no utilizadas.

Ajuste automático de los faros con tecnología Full LED

Este sistema ajusta automáticamente la altura de los haces de los faros en función de distintos parámetros (por ejemplo, la carga del vehículo).

En el caso de un fallo de funcionamiento, se enciende este testigo de alerta en el cuadro de instrumentos, acompañado de la visualización de un mensaje y de una señal acústica.

El sistema ajusta el haz de los faros a la posición más baja.
Acuda a un concesionario o taller cualificado para proceder a su revisión.

⚠ ADVERTENCIA

No toque los faros con tecnología LED o Full LED, ya que podría electrocutarse.

Luz de cruce/Luz de carretera

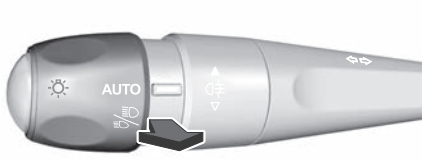

- Tire del mando de las luces para cambiar entre las luces de cruce y las de carretera.

Con las luces encendidas y el modo luces de posición, tire del mando de las luces para encender directamente las luces de carretera ("ráfaga").

Luces de posición

(Según versión)
Señalización del lateral del vehículo mediante el encendido de las luces de posición solo del lado de la circulación.

- Suba o baje la palanca de las luces durante el minuto siguiente a quitar el contacto, según el lado en el que se encuentre el tráfico (por ejemplo, al estacionar a la derecha, baje la palanca de las luces para encender el lado izquierdo).

Esto se confirma mediante una señal acústica y el encendido en el cuadro de instrumentos del testigo del intermitente correspondiente.

- Para apagar las luces de estacionamiento, vuelva a colocar la palanca de las luces en la posición central.

Intermitentes



- Izquierda o derecha: baje o suba la palanca de las luces rebasando el punto de resistencia.

NOTA

Si los intermitentes permanecen activados durante más de 20 segundos a una velocidad superior a 80 km/h, el volumen de la señal acústica aumentará.

Tres parpadeos

- Suba o baje ligeramente el mando, sin rebasar el punto de resistencia, para que los intermitentes parpadearán tres veces.

Señales de emergencia

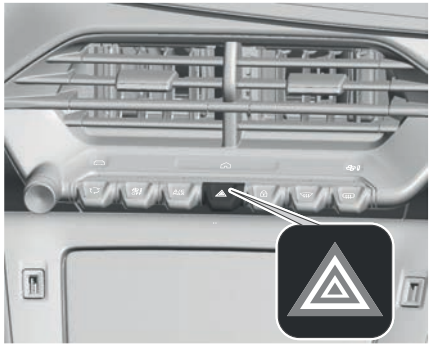

Pulse ⚠ para operar.
Pueden activarse con el contacto quitado.

Activación automática de señales de emergencia

Al frenar en caso de emergencia, en función de la velocidad de deceleración, las luces de emergencia se encienden automáticamente.
Se apagan automáticamente al volver a acelerar.
Pueden apagarse pulsando el botón.

Luces antiniebla traseras

Solo funciona si las luces de cruce o las luces de carretera están encendidas.

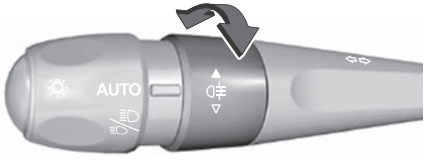

- Gire el mando circular hacia delante o hacia atrás para encenderla o apagarla.

  Si las luces se apagan automáticamente (posición **"AUTO"**), las luces antiniebla y de posición permanecerán encendidas.

⚠ ADVERTENCIA

Está prohibido encender los faros antiniebla con tiempo despejado o con lluvia, tanto de día como de noche. En estas situaciones, la potencia de sus haces puede deslumbrar a otros conductores. Solo deben utilizarse con niebla o nieve (las normas pueden variar según el país).
No olvide apagar las luces antiniebla en cuanto dejen de ser necesarias.

ⓘ NOTA

Apagado de las luces al quitar el contacto

Cuando se quita el contacto, todas las luces se apagan inmediatamente, excepto las luces de cruce, en caso de que esté activada la iluminación de acompañamiento automática.

ⓘ NOTA

Encendido de las luces después de quitar el contacto

Para reactivar el mando de luces, gire el mando circular hasta la posición **"0"** (luces apagadas) o la posición **"AUTO"** y, a continuación, gírelo hasta la posición que desee.
Si la puerta del conductor está abierta, una señal acústica temporal le alertará de que las luces están encendidas.
Las luces se apagarán automáticamente después de un periodo de tiempo que depende del nivel de carga de la batería (entra en modo de economía de energía).

ⓘ NOTA

Con determinadas condiciones meteorológicas (por ejemplo, bajas temperaturas y humedad), es normal la aparición de vaho en la cara interior del cristal de los faros y de las luces traseras, que desaparecerá unos minutos después de encender las luces.

⚠ ADVERTENCIA

No mire nunca muy de cerca el haz luminoso de las luces con tecnología LED, ya que corre el riesgo de sufrir lesiones oculares graves.



NOTA

Desplazamientos al extranjero

Vehículos equipados con reglaje manual de la altura los faros: Si está pensando en conducir el vehículo en un país en el que el sentido de la circulación es inverso al del país de comercialización del vehículo, es necesario adaptar el reglaje de las luces de cruce para no deslumbrar a los usuarios que circulen en sentido contrario. Consulte con un concesionario autorizado o taller cualificado.

Luces de circulación diurna

Estas luces LED situadas en la parte delantera y trasera del vehículo se encienden automáticamente cuando se arranca el motor.
Llevan a cabo las siguientes funciones:

- Luces diurnas (palanca de las luces en la posición **"0"** o **"AUTO"** con luminosidad suficiente).
- Luces de posición (palanca de las luces en la posición "**AUTO**" con poca luminosidad o "Solo luces de posición" o "Luces de carretera/cruce").

Conmutación de los faros automática (cruce/carretera)

ADVERTENCIA

Para obtener más información, consulte los **Sistemas de iluminación automática.**

Iluminación automática ⇨60
Solo disponible en versiones equipadas con faros de tecnología Full LED.
Con el mando circular de la palanca de las luces en la posición **"AUTO"** y la función activada en la pantalla táctil, este sistema cambia automáticamente entre las luces de carretera y las de cruce, según las condiciones de luminosidad y tráfico, mediante una cámara ubicada en la parte superior del parabrisas.

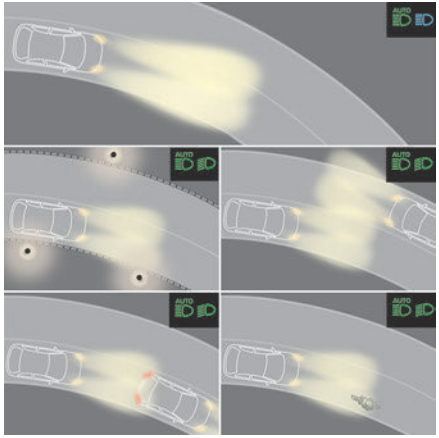

ADVERTENCIA

Este sistema es una ayuda a la conducción. El conductor es siempre responsable de la iluminación del vehículo y de su adecuación a las condiciones de luminosidad, visibilidad y tráfico, así como de respetar el código de circulación.

NOTA

El sistema entra en funcionamiento cuando el vehículo supera los 25 km/h (16 mph). Cuando la velocidad cae por debajo de los 15 km/h (9 mph), la función deja de estar operativa.

Activación o desactivación

Con pantalla táctil de 10" y radio y teléfono por Bluetooth

Los ajustes se modifican a través del menú **Conducción** de la pantalla táctil.

Con PEUGEOT i-Connect Avanzado - PEUGEOT i-Connect

Los ajustes se modifican a través de la aplicación de la pantalla táctil **Ajustes > Vehículo**.

El estado del sistema se guarda al quitar el contacto.

NOTA

Cuando el sistema detecta niebla intensa, desactiva temporalmente la función.

Funcionamiento

Si la luminosidad es muy baja y las condiciones de circulación lo permiten:

Las luces de carretera se encienden automáticamente. Estos testigos se encienden en el cuadro de instrumentos.

Si la luz ambiental es suficiente y/o si las condiciones de circulación no permiten el encendido de las luces de carretera:

Las luces de cruce permanecen encendidas. Estos testigos se encienden en el cuadro de instrumentos.

La función se desactiva si se encienden las luces antiniebla.
Cuando se apagan las luces antiniebla, la función se reactiva automáticamente.

Este testigo se apaga cuando la función está desactivada.

Pausa

Si la situación requiere un cambio del estado de las luces, el conductor puede intervenir en cualquier momento.

- Cambie manualmente entre las luces de cruce y carretera para desactivar la función.

Si las luces indicadoras "**AUTO**" y "Luz de cruce" estaban encendidas, el sistema cambia a luz de carretera.

Si las luces indicadoras "**AUTO**" y "Luz de carretera" estaban encendidas, el sistema cambia a luz de cruce.

- Para reactivar la función, cambie otra vez manualmente entre las luces de cruce y carretera.

Fallo de funcionamiento

Si se produce un fallo de funcionamiento con el sistema o la cámara, este testigo de alerta se enciende en el cuadro de instrumentos, acompañado de una señal acústica y un mensaje.

Acuda a un concesionario o taller cualificado para proceder a su revisión.

Guíame a casa

Iluminación de acompañamiento

Automática

Con el anillo de la palanca de mandos de las luces en la posición "**AUTO**" y cuando la luz es escasa, las luces de cruce se encienden automáticamente al desconectar el encendido.

Con pantalla táctil de 10" y radio y teléfono por Bluetooth

Puede activar o desactivar esta función y ajustar la duración de la iluminación de acompañamiento en el menú **Conducción** de la pantalla táctil.

Con PEUGEOT i-Connect Avanzado - PEUGEOT i-Connect

Puede activar o desactivar esta función y ajustar la duración de la iluminación de acompañamiento en la aplicación **Ajustes > Vehículo** de la pantalla táctil.

Manual

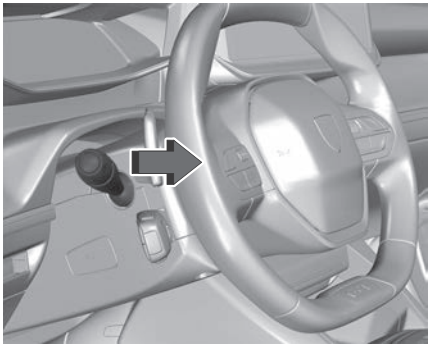

- Con el encendido desconectado, tire de la palanca de control del alumbrado hacia usted ("flash de los faros") para activar/desactivar la función.

El alumbrado de acompañamiento manual se apaga automáticamente tras un período de tiempo determinado.

Iluminación de bienvenida

Cuando el vehículo está desbloqueado, si la luz ambiental es escasa y la función "Encendido automático de los faros" está activada, este sistema enciende automáticamente determinadas luces exteriores, así como algunas luces del habitáculo.

Con pantalla táctil de 10" y radio y teléfono por Bluetooth

Puede activar o desactivar esta función y ajustar la duración del alumbrado de acogida en el menú **Conducción** de la pantalla táctil.

Con PEUGEOT i-Connect Avanzado - PEUGEOT i-Connect

Puede activar o desactivar esta función y ajustar la duración de la iluminación de acogida en la aplicación **Ajustes > Vehículo** de la pantalla táctil.

Reflectores de los retrovisores exteriores

Estos focos facilitan el acceso al vehículo al iluminar el suelo cerca de las puertas delanteras. Las luces se encienden automáticamente:

- cuando se desbloquea el vehículo.
- cuando hay una puerta abierta.
- Cuando se solicita la localización del vehículo mediante el mando a distancia.

También se encienden con las funciones de alumbrado de acogida y de alumbrado de acompañamiento.
Las luces se apagan automáticamente después de 30 segundos.

Iluminación interior

La iluminación tenue del habitáculo mejora la visibilidad en el interior del vehículo en condiciones de poca luz.

La activación o desactivación y el ajuste de la luminosidad se realizan a través de la aplicación **Ajustes > Brillo** de la pantalla táctil.

El color se selecciona a través de la aplicación de la pantalla táctil **Ajustes > Personalización**.

Luces de cortesía

Versión no sensible al tacto



1. Luz de cortesía delantera.
2. Luces de lectura delanteras (según versión).

Luz de cortesía delantera

En esta posición, la luz de cortesía se enciende progresivamente:

- cuando se retira la llave del interruptor de encendido.
- cuando hay una puerta abierta.
- cuando el botón de bloqueo del mando a distancia se activa para localizar el vehículo.

Esta se apaga progresivamente:

- cuando se bloquea el vehículo.
- al dar el contacto.
- 30 segundos después cerrar la última puerta.

Las luces de lectura delanteras y traseras se encienden al pulsar el botón de las luces de cortesía delanteras. Se apagan al pulsar cada botón de la luz de lectura.

Apagado permanente.

Encendido permanente.

En el modo "Encendido permanente", el tiempo de encendido varía según la situación:

- Con el contacto quitado, aproximadamente diez minutos.
- Con el modo de ahorro de energía, aproximadamente 30 segundos.
- Con el motor en marcha, ilimitado.

Luces de cortesía sensibles al tacto

Se enciende en los siguientes casos:

- cuando se desbloquea el vehículo.
- cuando se quita el contacto.
- cuando hay una puerta abierta.
- cuando el botón de bloqueo del mando a distancia se activa para localizar el vehículo.

Esta se apaga:

- cuando se bloquea el vehículo.
- al dar el contacto.
- 30 segundos después cerrar la última puerta.

Las luces de lectura sensibles al tacto delantera y trasera se encienden y se apagan al mismo tiempo que la luz de cortesía. Todas se encienden y se apagan al pulsar una vez la luz de cortesía delantera.

NOTA

Una pulsación larga en la luz de cortesía táctil delantera la desactiva por completo (confirmado por el símbolo **"OFF"**).

Las luces de lectura sensibles al tacto delantera y trasera permanecen operativas.

Luces de lectura

Con el contacto dado, accione el interruptor correspondiente.

ADVERTENCIA

Nada debe entrar en contacto con las luces de cortesía.

Versión táctil con LED

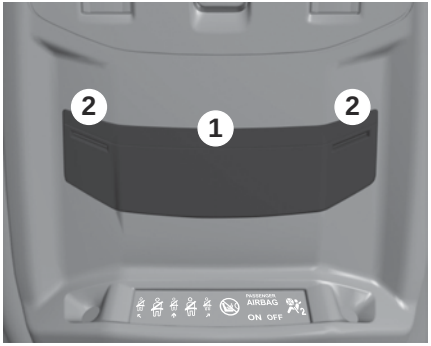

1 Luz de cortesía delantera

2 Luces de lectura delanteras

Luces de lectura traseras con pantalla táctil

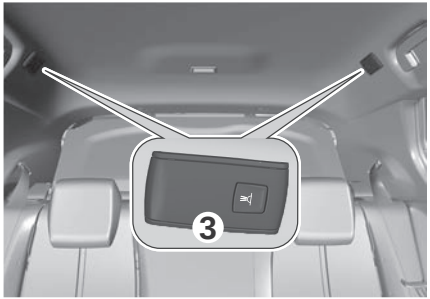

3 Luces de lectura traseras sensibles al tacto (según versión)

- Con el contacto dado, pulse las correspondientes luces de lectura traseras sensibles al tacto.

Iluminación ambiental interior

La iluminación ambiental interior proyecta una iluminación suave y coloreada en el habitáculo al detectarse una situación de baja iluminación. De forma predeterminada, el color de la iluminación ambiental interior está vinculada al de las pantallas, según el modo de conducción seleccionado.

Con pantalla táctil de 10" y radio y teléfono por Bluetooth

La activación o desactivación y el ajuste de la luminosidad se realizan a través del menú **Conducción** de la pantalla táctil.

Con PEUGEOT i-Connect Avanzado - PEUGEOT i-Connect

La activación o desactivación y el ajuste de la luminosidad se realizan a través de la aplicación **Ajustes > Brillo** de la pantalla táctil.

El color se selecciona a través de la aplicación de la pantalla táctil **Ajustes > Personalización**.

Alumbrado de maletero

Se enciende y se apaga automáticamente al abrir y cerrar el maletero.
El tiempo de encendido varía según la situación:

- Con el contacto quitado, aproximadamente 10 minutos.
- Con el modo de ahorro de energía, aproximadamente 30 segundos.
- Con el motor en marcha, ilimitado.

Techo solar

El techo solar consiste en un panel de cristal móvil que se desliza por encima del techo y de una persiana que se puede abrir de forma independiente. Cuando se abre el techo solar, la persiana de ocultación se abre automáticamente.

- Para accionar el techo solar panorámico, utilice el botón en la consola del techo.



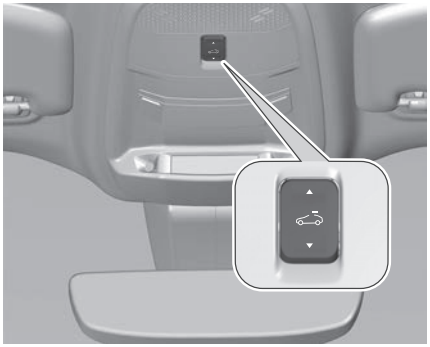

El techo solar se puede accionar con el contacto puesto (si la batería tiene suficiente carga), con el motor en marcha, en el modo STOP de Stop & Start y hasta 45 segundos después de haber quitado el contacto o bloqueado el vehículo.

Precauciones

⚠ ADVERTENCIA

No saque la cabeza o los brazos por el techo solar con el vehículo circulando ya

que existe el riesgo de sufrir lesiones graves.

⚠ ADVERTENCIA

Compruebe que el equipaje y los accesorios transportados en las barras de techo no impidan el desplazamiento del techo solar.
No aplique cargas pesadas sobre el panel de cristal móvil del techo solar.

⚠ ADVERTENCIA

Si el techo solar está mojado, tras una lluvia o lavado del vehículo, espere a que se seque completamente antes de accionarlo.
No accione el techo solar si está cubierto de nieve o hielo, ya que podría resultar dañado.
Para retirar la nieve o el hielo del techo solar, utilice solo rascadores de plástico.

⚠ ADVERTENCIA

Compruebe con regularidad el estado de las juntas del techo solar (por ejemplo, presencia de polvo, hojas secas...).
Si utiliza una estación de lavado, compruebe de antemano que el techo esté cerrado correctamente y no acerque la manguera de alta presión a menos de 30 centímetros de las juntas.

Sistema antipinzamiento

Si el techo encuentra un obstáculo durante una maniobra de cierre, el movimiento se invierte automáticamente.
El sistema antipinzamiento del techo corredizo está diseñado para ser eficaz hasta los 120 km/h.

Apertura/cierre del techo solar

1. Pulsando el botón más allá del punto de resistencia, el techo se abre o se cierra por completo.
2. Pulsando de nuevo el botón se detiene el desplazamiento en curso.
3. Manteniendo pulsado el botón sin rebasar el punto de resistencia, el desplazamiento del cristal se detiene al soltar el botón.
4. Cuando el techo solar está cerrado, al pulsar una vez sin sobrepasar el punto de resistencia se desplaza a la posición parcialmente abierta.
5. Con el techo solar parcialmente abierto, pulsando una vez la parte frontal del botón, sin sobrepasar el punto de resistencia, se cierra totalmente.

ⓘ NOTA

El techo solar y las ventanas se pueden cerrar manteniendo pulsado el mando de bloqueo de puertas. La maniobra se detendrá al soltar el control de bloqueo.

Apertura/cierre de la persiana

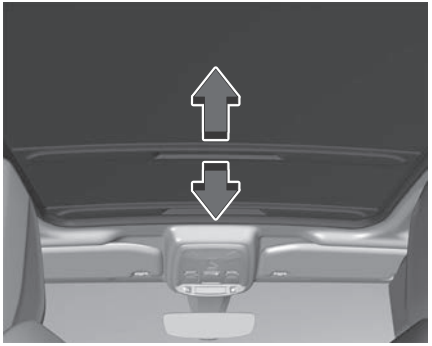

- Para abrir/cerrar la cortina de ocultación, cójala por la manecilla y tire de ella hacia atrás/delante hasta llegar a la posición requerida.

Reinicialización

La reinicialización es necesaria tras volver a conectar la batería o si el techo solar presenta una anomalía o se desplaza irregularmente.

- Compruebe que no hay nada que impida el desplazamiento del techo solar y que las juntas están limpias.



- Con el contacto dado, cierre el techo solar completamente.

- Mantenga pulsada la parte frontal del botón hasta que el techo solar se desplace ligeramente, manténgalo pulsado durante 1 segundo más y, a continuación, suéltelo.
- Espere 2 segundos y, a continuación, mantenga pulsada la parte frontal del botón de nuevo. El techo solar volverá a abrirse y a cerrarse. Una vez se vuelva a cerrar completamente, mantenga pulsado el botón durante 2 segundos más y suéltelo.

Almacenaje interior- Características del interior

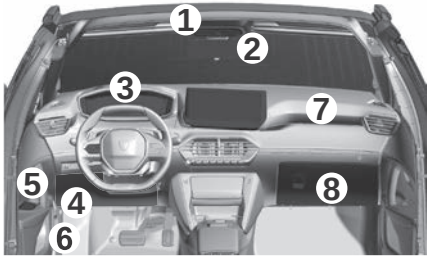

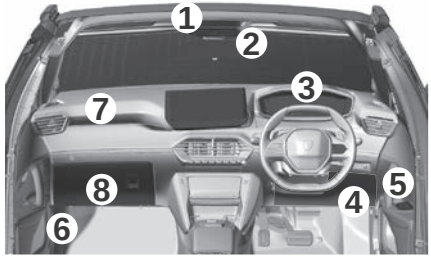

1 Luz de cortesía/Luces de lectura delanteras
Botones de llamada de emergencia y de asistencia
Techo solar
Visualización de testigos de alerta de cinturones de seguridad y airbag frontal del acompañante

2 Retrovisor interior

3 Cuadro de instrumentos

4 Caja de fusibles

5 Elevalunas eléctricos
Retrovisores exteriores eléctricos

6 Apertura del capó

7 Airbag del acompañante

8 Guantera

Guantera

- Para abrir la guantera, levante el tirador.

⚠ ADVERTENCIA

No conduzca nunca con la guantera abierta si hay algún ocupante delante. Puede provocar lesiones en el caso de una desaceleración brusca!

Tomas de corriente de 12 V



- Conecte un accesorio de 12 V (con una potencia nominal máxima de 120 W) utilizando un adaptador adecuado.

⚠ ADVERTENCIA

Tenga en cuenta la potencia máxima nominal para evitar dañar el accesorio.

⚠ PRECAUCIÓN

La conexión de un dispositivo eléctrico no autorizado por el fabricante, como un cargador USB, como un cargador USB, puede provocar interferencias en el funcionamiento de los sistemas eléctricos del vehículo, como una mala recepción de la señal de radio o interferencias con las indicaciones de las pantallas.

Puertos USB

Estos símbolos determinan el tipo de utilización de una toma USB:



Fuente de alimentación y recarga.

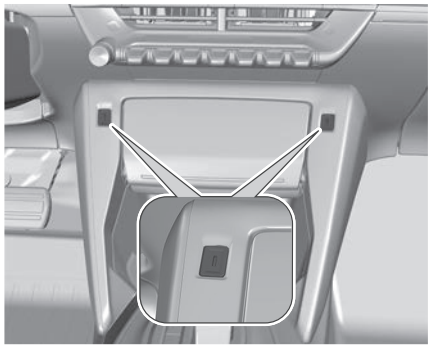

Dependiendo del equipamiento, el vehículo está equipado con tomas USB-A y/o USB-C.



Las tomas USB permiten conectar un dispositivo portátil.



La toma USB situada en la parte delantera de la consola central también permite conectar un teléfono inteligente mediante Android Auto® o CarPlay®, lo que posibilita el uso de algunas aplicaciones del teléfono inteligente en la pantalla táctil. Para obtener los mejores resultados, use un cable fabricado u homologado por el fabricante del dispositivo.

Estas aplicaciones pueden gestionarse mediante los mandos en el volante o los mandos de ajuste del sistema de audio.

ⓘ NOTA

Cuando se utiliza la toma USB, el dispositivo portátil se carga automáticamente. Durante la carga, aparece un mensaje si el consumo del dispositivo portátil es superior a la corriente suministrada por el vehículo. Para más información sobre cómo usar este equipo, consulte los apartados en los que se describen los sistemas de audio y telemático.

Cargador inalámbrico de teléfono



Este sistema permite la carga inalámbrica de dispositivos portátiles, tales como un smartphone, mediante el principio de inducción magnética conforme a la norma Qi.
El dispositivo portátil que se va a cargar debe ser compatible con la norma , por su propio

diseño o empleando un estuche o una carcasa compatible.
También se puede utilizar una alfombrilla si está aprobada por el fabricante.
El área de carga está identificada con el símbolo Qi.
La carga funciona con el motor en marcha y el sistema Stop & Start en modo STOP.
La carga se gestiona desde el smartphone.
Con el sistema de entrada y arranque sin llave, el funcionamiento del cargador puede interrumpirse brevemente cuando se abre una puerta o se quita el contacto.

Cargando

1. Abra la tapa para acceder al área de carga.
2. Con el área de carga despejada, coloque el dispositivo en el centro.

⚠ ADVERTENCIA

El sistema no está diseñado para cargar varios dispositivos a la vez.

⚠ ADVERTENCIA

No coloque objetos metálicos (por ejemplo, monedas, llaves, mando a distancia del vehículo) en el área de carga mientras haya algún dispositivo cargándose
- ¡Existe el riesgo de sobrecalentamiento o de interrupción de la carga!



⚠ ADVERTENCIA

Al utilizar aplicaciones durante mucho tiempo junto con la carga inalámbrica, algunos teléfonos pueden cambiar al modo de seguridad térmica, por lo que se pueden detener algunas funciones.

Alfombrillas

Montaje

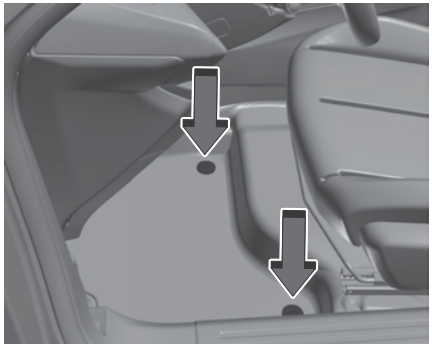

Al realizar el montaje en el lado del conductor, use solo las fijaciones existentes en la moqueta (un "clic" indica que ha encajado correctamente).
Las demás alfombrillas simplemente se colocan sobre la moqueta.

Desmontaje/montaje

1. Para desmontarla del lado del conductor, mueva el asiento hacia atrás y desenganche las fijaciones.
2. Para volverla a montar, coloque la alfombrilla y sujétela presionando hacia abajo.
3. Compruebe que la alfombrilla esté bien fijada.

⚠ ADVERTENCIA

Para evitar el riesgo de bloqueo de los pedales:

- Utilice exclusivamente alfombrillas adecuadas para las fijaciones que dispone el vehículo (el uso de las fijaciones es obligatorio).
- Nunca superponga varias alfombrillas.

El uso de alfombrillas no autorizadas por el Fabricante puede obstaculizar el acceso a los pedales y entorpecer el funcionamiento del regulador/limitador de velocidad.
Las alfombrillas autorizadas están provistas de dos fijaciones situadas bajo el asiento.

Ganchos para ropa



Están situados encima de cada puerta trasera.

Compartimento de carga

Acondicionamiento del maletero

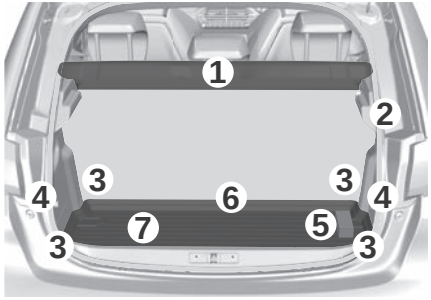

1 Cubre-equipaje

2 Alumbrado de maletero

3 Anillas de anclaje

4 Compartimentos de almacenamiento abiertos

5 Kit de herramientas (según equipamiento)

6 Alfombrilla del maletero o suelo del maletero de 2 posiciones

7 Compartimento de almacenamiento

NOTA

Las anillas de anclaje están diseñadas para sujetar el equipaje con distintos tipos de red de retención o cintas adecuadas.
Para obtener más información, póngase en contacto con un concesionario o taller cualificado.

Rueda de almacenamiento

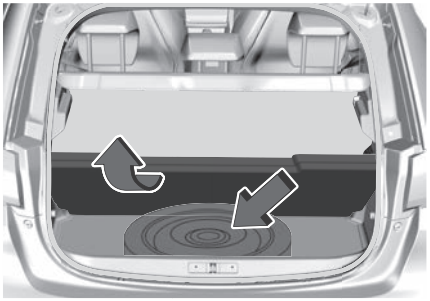

- Levante la alfombrilla del maletero todo lo que pueda para acceder al compartimento de almacenamiento.

Según la versión, se incluye:

- Un kit de reparación provisional de neumáticos con el kit de herramientas.
- Una rueda de repuesto con o sin kit de herramientas.

Alumbrado de maletero

Se enciende y se apaga automáticamente al abrir y cerrar el maletero.
El tiempo de encendido varía según la situación:

- Con el contacto quitado, aproximadamente 10 minutos.
- Con el modo de ahorro de energía, aproximadamente 30 segundos.
- Con el motor en marcha, ilimitado.

Bandeja trasera (furgoneta comercial)



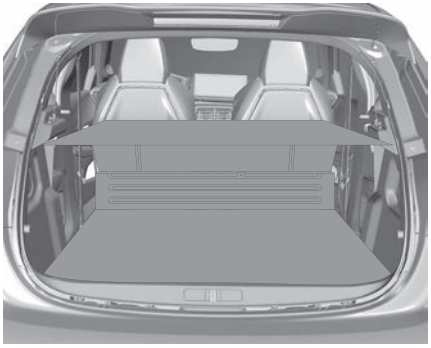

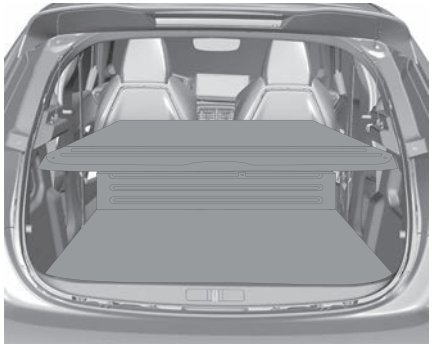

La bandeja trasera complementa la bandeja existente con el objetivo de ocultar el interior del vehículo.

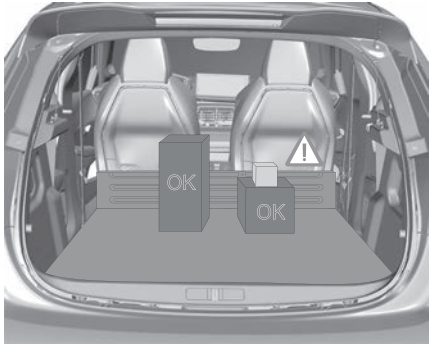

⚠ ADVERTENCIA

No coloque objetos encima de la división de retención de carga.

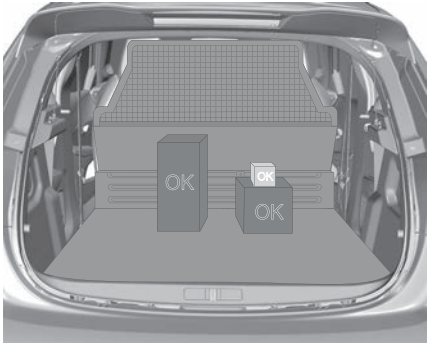

Si el vehículo está equipado con una red de seguridad, los objetos se pueden colocar sobre la división de retención de carga.

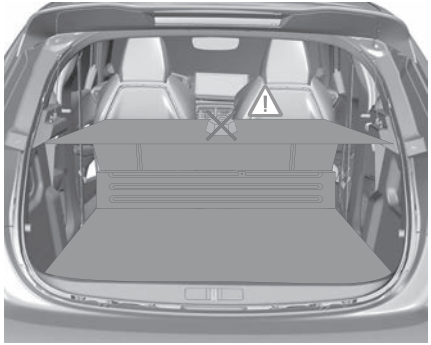

⚠ ADVERTENCIA

No coloque objetos duros o pesados en la bandeja trasera.
Podrían salir disparados en caso de frenado de emergencia o de impacto.

Para acceder a la rueda de repuesto en las versiones comerciales:

- Retire el compartimento de almacenamiento.
- Levante el suelo.
- Retire el calzo.

Portón trasero

Funcionamiento manual

El portón trasero puede accionarse a mano, incluso si el funcionamiento motorizado está activado.
El portón trasero debe estar inmóvil.

Con reanudación de la función motorizada

La función portón trasero motorizado puede activarse manualmente.

- Con el maletero abierto: desplace con intensidad en la dirección de cierre el portón trasero para activar el cierre motorizado.
- Con el maletero parcialmente abierto: desplace con intensidad en la dirección de apertura el portón trasero para activar la apertura motorizada.

Sin reanudación de la función motorizada

- Desplace el portón trasero tan lenta y suavemente como sea posible.

La ayuda de los amortiguadores de gas no está disponible al abrir o cerrar manualmente el portón trasero motorizado. Es por tanto relativamente normal que haya resistencia al abrir y cerrar.

NOTA

En el caso de sobrecalentamiento del motor

En caso de maniobras sucesivas de apertura y cierre del portón trasero motorizado, puede que el recalentamiento del motor eléctrico impida la apertura o el cierre.
Espere al menos 10 minutos para que el motor eléctrico se enfríe antes de volver a operar la puerta levadiza.
Si no puede esperar, manióbrelo manualmente.

INSTRUMENTOS DEL SALPICADERO Y MANDOS

Descripción del cuadro de instrumentos

Cuadro de instrumentos

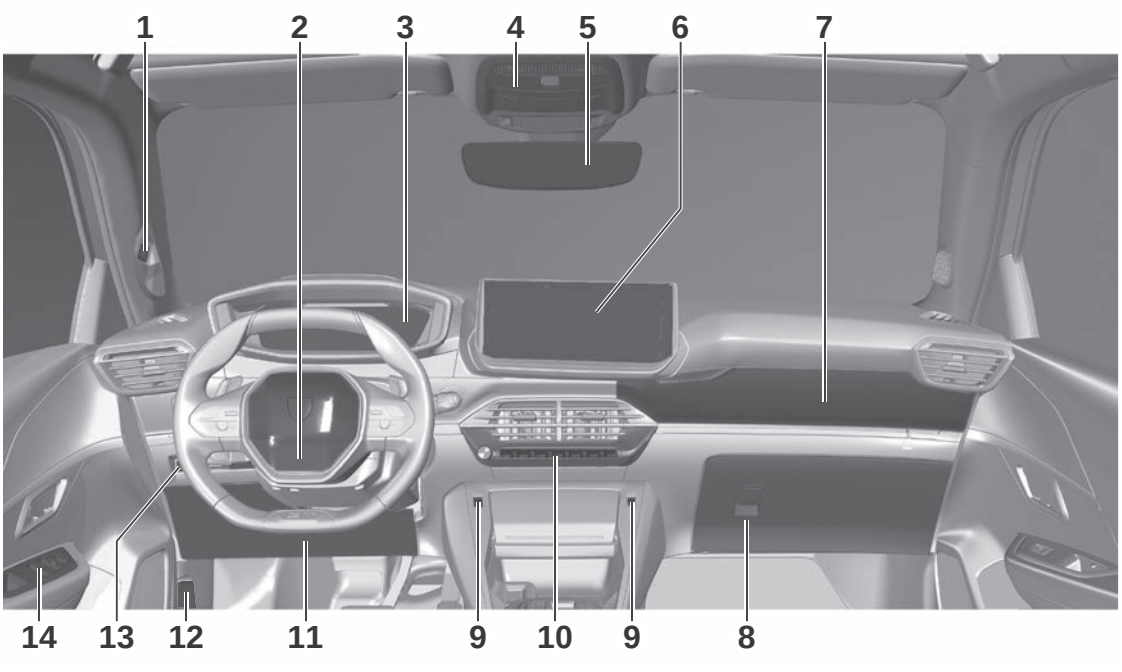

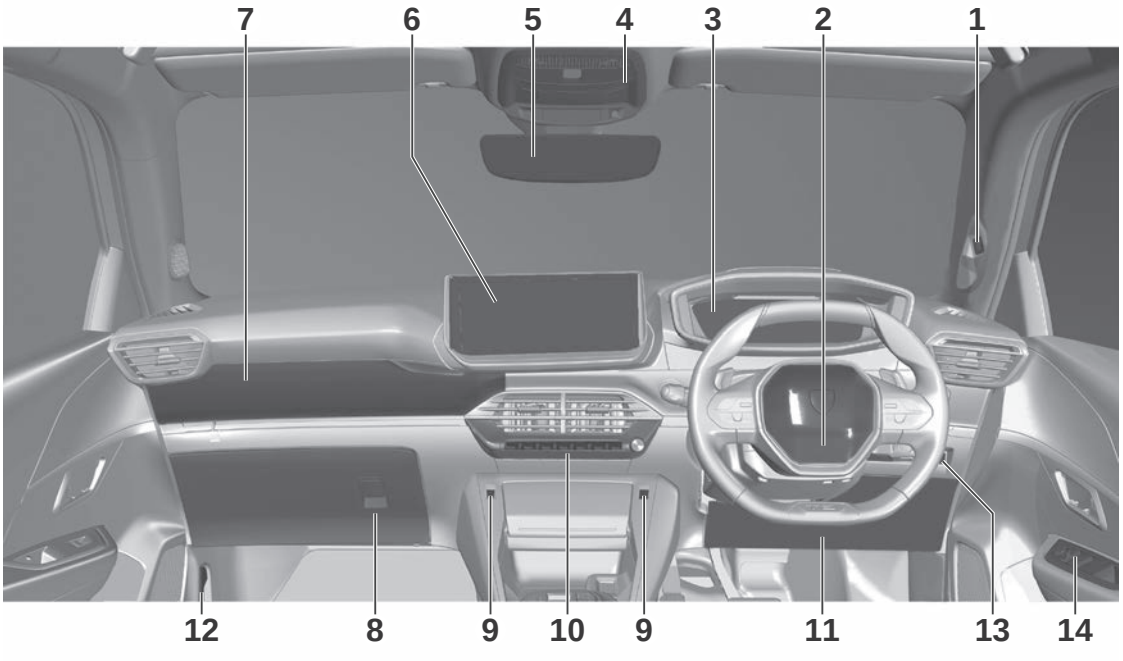

1 Cámara de asistencia a la atención del conductor

2 Airbag frontal del conductor

3 Cuadro de instrumentos

4 Luz de cortesía / Luces de lectura delanteras, Botones de llamada de emergencia y de asistencia, Techo solar, Visualización de testigos de alerta para cinturones de seguridad y airbag frontal del acompañante

5 Retrovisor interior

6 Pantalla táctil de 10 pulgadas

7 Airbag del acompañante

8 Guantera

9 Tomas USB

10 Consola central / Barra de mandos central

11 Caja de fusibles

12 Apertura capó

13 Barra de control lateral

14 Elevalunas eléctricos, Retrovisores exteriores eléctricos

Mandos integrados en el volante



1 Mandos de las luces exteriores/Intermitentes/Página de visualización del cuadro de instrumentos/Indicador de mantenimiento

2 Mandos de limpia/lavaparabrisas/ordenador de a bordo

3 Limitador de velocidad / Regulador de velocidad / Regulador de velocidad adaptativo / Drive Assist Plus

4 Claxon / Airbag frontal del conductor

5 Mandos de ajuste del sistema de audio

A Ajuste aumentar/disminuir la velocidad / Visualización y regulación del ajuste de la distancia respecto del vehículo de delante (Regulador de velocidad adaptativo)

B Cambio entre Regulador de velocidad / Regulador de velocidad adaptativo / Drive Assist Plus

C Iniciar o pausar el limitador de velocidad o control de crucero con la velocidad programada guardada / Confirmación de rearranque del vehículo tras una parada automática (Regulador de velocidad adaptativo con función Stop&Go)

D Activación o desactivación del limitador de velocidad

E Activación del limitador de velocidad o del regulador de velocidad con el ajuste de velocidad guardado / Utilice la velocidad sugerida por la función de reconocimiento de señales de tráfico

F Pulse: Visualización de las emisoras favoritas / medios
Arriba o abajo: selección anterior o posterior de radio, medios o teléfono
Pulsar: validar una selección

G Subir / Bajar el volumen

H Descolgar / Colgar una llamada
Acceso al registro de llamadas de la aplicación Teléfono

I Pulsación corta: comandos de voz del sistema
Pulsación larga: comandos de voz del teléfono

Barra de control lateral



1 Reglaje de la altura de los faros con tecnología LED

2 Asistencia de mantenimiento de carril

3 Ayuda al posicionamiento en el carril

4 Alarma

5 Seguro eléctrico para niños

Controles del panel central

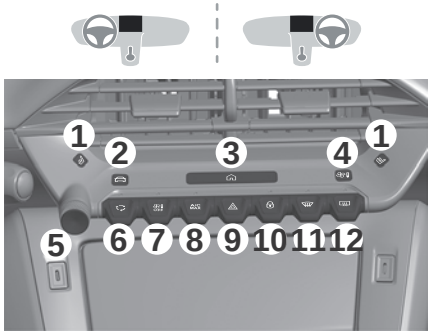

1 Asientos calefactados

2 Con pantalla táctil de 10" y radio y teléfono por Bluetooth: Acceso directo al menú de Conducción
Con PEUGEOT i-Connect Avanzado - PEUGEOT i-Connect: Accesos directos a las ayudas a la conducción

3 Con pantalla táctil de 10" y radio y teléfono por Bluetooth: Acceso a los menús de la pantalla táctil
Con PEUGEOT i-Connect Avanzado - PEUGEOT i-Connect: Acceso a la página INICIO

4 Con pantalla táctil de 10" y radio y teléfono por Bluetooth: Acceso directo al menú Clima
Con PEUGEOT i-Connect Avanzado - PEUGEOT i-Connect: Acceso directo a la aplicación Clima

5 Pantalla táctil activada/desactivada /Ajuste de volumen

6 Recirculación de aire interior

7 Apagado del sistema de confort térmico

8 Aire acondicionado máximo

9 Luces de emergencia

10 Cierre centralizado

11 Desempañado y desescarchado delantero

12 Desescarchado de la luneta trasera

Consola central

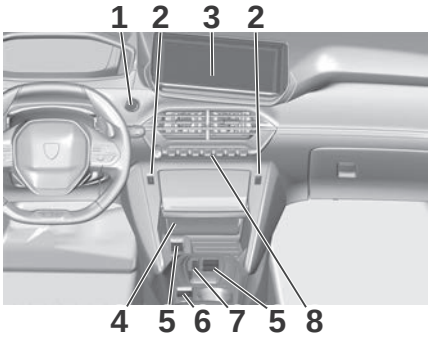

1 Interruptor de encendido del motor

2 Toma(s) USB

3 Mandos de infoentretenimiento o climatización (según versión)

4 Compartimento portaobjetos o cargador inalámbrico para smartphone (según versión)

5 Selector de marchas

6 Freno de estacionamiento eléctrico

7 Selector de modo de conducción

8 Barra de mandos central

Cuadro de instrumentos

Cuadro de instrumentos matriz

Según el modo de visualización seleccionado, cierta información se oculta o se presenta de una forma diferente.

ICE

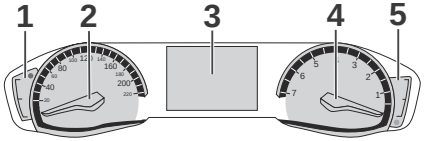

MHEV

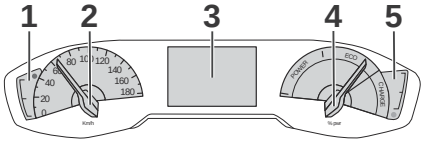

BEV

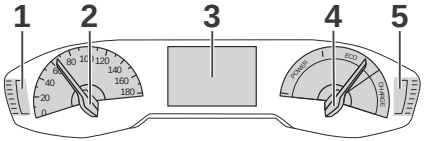

1 Indicador de temperatura del líquido refrigerante (°C) (ICE / MHEV), indicador de consumo para el confort térmico (BEV)

2 Velocímetro analógico (km/h o mph)

3 Pantalla matricial

4 Contador de revoluciones (x 1.000 rpm); la graduación depende del tipo de motor (ICE / MHEV); indicador de potencia (BEV)

5 Indicador de combustible (ICE, MHEV), Indicador del nivel de carga (BEV)

Pantalla matricial

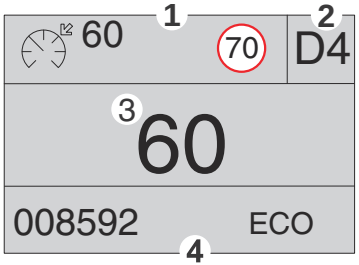

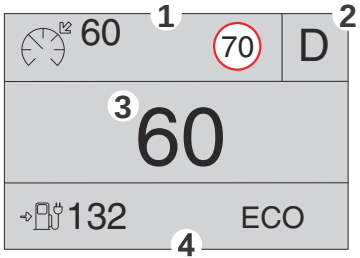

1 Ajustes del regulador de velocidad / Limitador de velocidad, Visualización de las señales de límite de velocidad

2 Indicador de cambio de marcha (flecha y marcha recomendada), Posición del selector y marcha en la caja de cambios automática (ICE, MHEV), Posición del selector de marcha (BEV)

3 Área personalizable:

- Velocímetro digital (km/h o mph)
- Visualización de las funciones de ayuda a la conducción
- Información del ordenador de a bordo
- Flujo de potencia / estado de carga del vehículo (BEV)

4 Indicador de mantenimiento, luego cuentakilómetros total (millas o km), autonomía restante (BEV), Estas funciones se muestran sucesivamente al poner el contacto.

Modo de conducción seleccionado (distinto del modo **Normal**)

Elección de la página mostrada

De forma predeterminada, las páginas están memorizadas en el cuadro de instrumentos.



- Pulse el botón que se encuentra en el extremo del mando de las luces para desplazarse por las distintas páginas.

La nueva página se muestra inmediatamente.

> **NOTA**
>
> Cuando se muestra un mensaje en una ventana temporal, ésta desaparecerá de inmediato al pulsar este botón.

Cuadro de instrumentos digital

Según el modo de visualización seleccionado, cierta información se oculta o se presenta de una forma diferente.

ICE

Según el modo de visualización seleccionado, cierta información se oculta o se presenta de una forma diferente.

Ejemplo con el modo de visualización "Indicadores":

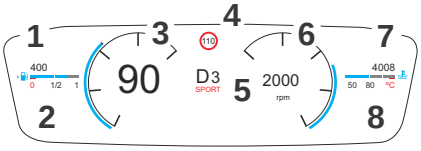

MHEV

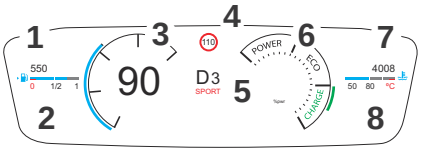

BEV

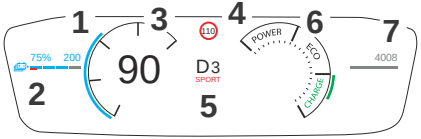

1 Autonomía restante (km o millas)

2 Indicador de combustible (ICE, MHEV), Indicador del nivel de carga (BEV)

3 Velocímetro digital (km/h o mph)

4 Ajustes del regulador de velocidad/Limitador de velocidad, Visualización de las señales de límite de velocidad

5 Indicador de cambio de marcha (flecha y marcha recomendada), posición del selector y marcha seleccionada en la caja de cambios automática (ICE, MHEV), posición del selector de conducción (BEV), modo de conducción seleccionado (distinto del modo **"Normal"**)

6 Cuentarrevoluciones (x 1000 rpm) (ICE), Indicador de potencia (MHEV o BEV)

7 Cuentakilómetros total (millas o km)

8 Indicador de temperatura del líquido de refrigeración (ºC) (ICE, MHEV)

Las páginas predeterminadas son las siguientes:

- Indicadores.
- Minimal.
- Flujos de energía (BEV).
- Ayudas a la conducción.
- Navegación (según equipamiento).
- Personal 1.
- Personal 2.

Información mostrada en el cuadro de instrumentos

La información mostrada en el cuadro de instrumentos (por ejemplo, testigo de alerta o indicadores) pueden tener una ubicación fija o variable, según la página o la asistencia a la conducción activada.
Para las funciones, que disponen tanto de un testigo de funcionamiento como de desactivación, solo hay una ubicación específica.

NOTA

Idioma y unidades de visualización.
Estos dependen de los ajustes de la pantalla táctil. Al viajar al extranjero, la velocidad se debe indicar en las unidades oficiales del país en el que está conduciendo (km/h, km o mph, millas).

Elección de la página mostrada

De forma predeterminada, las páginas están memorizadas en el cuadro de instrumentos.

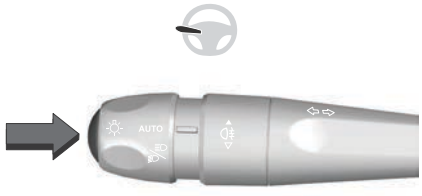

- Pulse el botón que se encuentra en el extremo del mando de las luces para desplazarse por las distintas páginas.

La nueva página se muestra inmediatamente.

NOTA

Cuando se muestra un mensaje en una ventana temporal, ésta desaparecerá de inmediato al pulsar este botón.

Configuración de las páginas mostradas

Las opciones de configuración disponibles son: adición, eliminación y disposición de las páginas.
Se pueden memorizar hasta 5 páginas.
El color también se puede configurar en función del modo de conducción seleccionado.

Los ajustes se modifican a través de la aplicación de la pantalla táctil **Ajustes > Personalización**.

Configuración de una página de visualización "Personal"

En las dos páginas personales adicionales, se muestran los siguientes tipos de información:

- Dinámico (par motor, sobrealimentación, potencia).
- Fuerzas G (acelerómetros).
- Temperaturas del motor (MHEV).
- Cuentarrevoluciones (MHEV).
- Flujos de energía (MHEV o BEV).
- Indicador de potencia (MHEV o BEV).
- Consumo de los accesorios (BEV).
- Multimedia.
- Ordenador de a bordo.
- Ayudas a la conducción.
- Navegación.

NOTA

El tipo de información seleccionada en la página **"Personal 1"** no está disponible en la página **"Personal 2"**.

Los ajustes se modifican a través de la aplicación de la pantalla táctil **Ajustes > Personalización**.

Para obtener más información sobre **Personalización - Cuadro de instrumentos**, consulte el apartado correspondiente relativo a los sistemas del equipo de audio y telemática.

Cuentakilómetros

El cuentakilómetros total mide la distancia total recorrida por el vehículo desde la primera matriculación.
Con el contacto dado, la distancia total se muestra en cualquier momento. Esta se sigue visualizando durante 30 segundos después de quitar el contacto. Aparece cuando se abre la puerta del conductor y cuando se bloquea o desbloquea el vehículo.

NOTA

Cuando viaje al extranjero, es posible que tenga que cambiar las unidades de distancia (millas o km):
la velocidad mostrada debe estar en la unidad oficial del país (mph o km/h).

La unidad se cambia mediante la aplicación de configuración de la pantalla con el vehículo detenido.

NOTA

Solo se puede acceder al cuentakilómetros total a través del ordenador de a bordo.

Para obtener más información sobre el **Ordenador de a bordo**, consulte el apartado correspondiente.

Estado de carga de la batería de alta tensión

Indicador de potencia (híbrido o BEV)

El indicador de potencia muestra en tiempo real la potencia demandada por el vehículo. Existen 3 zonas:

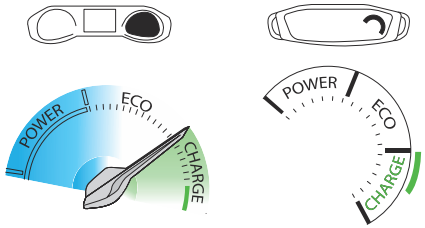

BEV

CHARGE	Carga de la batería de tracción durante la desaceleración y el frenado.
ECO	Consumo de energía moderado y autonomía optimizada.
POWER	Consumo de energía por el sistema de propulsión durante la aceleración.

NEUTRAL

Al dar el contacto, el sistema de propulsión eléctrico del vehículo no consume ni genera energía: tras el barrido del indicador, la aguja o el cursor vuelve a la posición "neutral" de punto muerto: entre **ECO** y **CARGA**.

NOTA

Con el contacto quitado, al abrir la puerta del conductor, se activa el indicador, que se mueve a la posición "neutral": entre **ECO** y **CHARGE**.

MHEV

CHARGE	Recuperación de energía para recargar la batería de tracción.
ECO	Utilización óptima de la energía (combustión interna o BEV).
POWER	Alta demanda de potencia, utilizando la capacidad combinada de los motores de gasolina y eléctrico.

Indicador del nivel de carga (BEV)

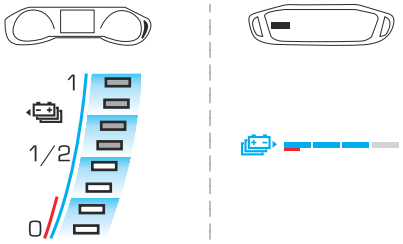

El nivel de carga real de la batería de tracción y la autonomía restante se muestran de forma continuada cuando se arranca el vehículo.

NOTA

Con el contacto quitado, al abrir la puerta del conductor se activa el indicador.

Testigos de alerta asociados

Dos niveles de alerta sucesivos indican que la cantidad de energía disponible es baja:

Primer nivel: Reserva



El nivel de carga de la batería de tracción es bajo.

Fijo e indicador en la zona roja, acompañado de una señal acústica.

- Consulte la autonomía restante en el cuadro de instrumentos.
- Ponga a cargar el vehículo lo antes posible.

Segundo nivel: Crítico



El nivel de carga de la batería de tracción es crítico.

Fijo, conjuntamente con el testigo de alerta de reserva, acompañado de una señal acústica.

- Debe poner a cargar el vehículo.

⚠ ADVERTENCIA

La autonomía restante ya no se calcula. La potencia del sistema de propulsión se va reduciendo gradualmente.

La calefacción y el aire acondicionado se apagan (incluso si la aguja o el cursor indican que su consumo no se encuentra en la posición **"ECO"**).

Indicador de consumo del confort térmico (BEV)

(Según versión)

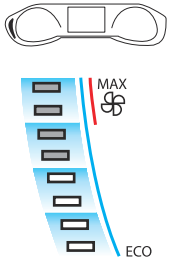

El indicador muestra el consumo de la energía eléctrica de la batería de tracción de los dispositivos de confort térmico del habitáculo. Con cuadro de instrumentos digital, el indicador solo aparece en el modo "**Personal**".

Estos dispositivos son los sistemas de calefacción y aire acondicionado. Este equipamiento puede usarse:

- Si el vehículo no está enchufado, cuando la luz **READY** se ilumina.
- Si el vehículo está enchufado, cuando el contacto está dado (modo "Reposo").

La selección del modo **ECO** limita el rendimiento de algunos de estos equipos. A continuación, la aguja o el cursor del indicador de consumo del confort térmico se desplaza a la zona "**ECO**".

NOTA

Para calefactar o refrigerar el habitáculo rápidamente, no dude en seleccionar de forma temporal el nivel de calefacción o refrigeración máximo.
Cuando la calefacción está al máximo, el indicador de consumo del confort térmico está en la **zona MAX**. Cuando el aire acondicionado está al máximo, se mantiene en la zona **ECO**.
El uso excesivo del equipamiento de confort térmico, especialmente a baja velocidad, puede reducir significativamente la autonomía del vehículo.
Recuerde optimizar los valores del equipo tras lograr el nivel deseado de confort y ajústelos si es necesario siempre que arranque el vehículo.
Tras un período prolongado sin utilizar la calefacción, puede percibir un ligero olor durante los primeros minutos de uso.

Ordenador de a bordo

Muestra información sobre el trayecto actual (autonomía, consumo de carburante, velocidad media, etc.).
El cuadro puede mostrar múltiples valores de autonomía que se calculan utilizando diferentes algoritmos para proporcionar al conductor la mejor información sobre la gestión de la energía restante del vehículo.

Dos de estos valores se calculan utilizando el método **WLTP**.

La prueba **WLTP** (Procedimiento de ensayo armonizado mundial para vehículos ligeros) es la norma internacional que se utiliza para medir el consumo de combustible, la autonomía (en el caso de los vehículos eléctricos) y las emisiones de escape de los automóviles en condiciones ideales (23 °C, climatización desactivada, velocidad media de 46 km/h en ciclo combinado).

Datos visualizados en el cuadro de instrumentos

Con cuadro de instrumentos analógico

Si presiona el extremo de la palanca del limpiaparabrisas se muestran los datos del ordenador de a bordo.

Con cuadro de instrumentos digital

Los datos del ordenador de a bordo se muestran de forma permanente si se ha seleccionado el modo de visualización "**Personal**".

En todos los demás modos de visualización, si presiona el extremo de la palanca del limpiaparabrisas, estos datos se mostrarán temporalmente en una ventana específica.

Visualización de las diferentes pestañas

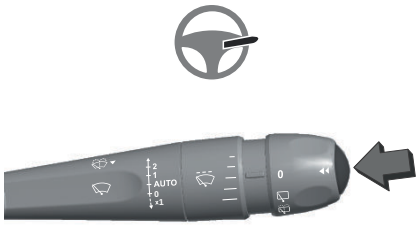

- Si pulsa el botón situado en el extremo de la palanca de mando del limpiaparabrisas, se mostrarán sucesivamente las siguientes pestañas:
- Información actual:
  - Autonomía (MHEV).
  - Consumo de carburante actual.
  - Contador de tiempo para Stop & Start (MHEV).
- Trayectos "**1**" y, a continuación, "**2**":
  - Velocidad media.
  - Consumo de carburante medio.
  - Distancia recorrida.

Puesta a cero del trayecto



- Cuando se muestra el trayecto deseado, pulse el botón situado en el extremo de la palanca de mando del limpiaparabrisas durante más de 2 segundos.

Los trayectos **1** y **2** son independientes y se emplean de la misma forma.
En los vehículos BEV, cuando el nivel de la batería sea superior al 95 %, al restablecer ambos contadores de trayector en un plazo de 30 segundos se restablecerá el indicador de autonomía triple ⇨85

Definiciones

Autonomía

(km o millas)
(Porcentaje de nivel de carga de la batería de tracción) (BEV)





Distancia que se puede recorrer con el carburante que queda en el depósito (en función del consumo medio de los últimos kilómetros recorridos)(MHEV).
Este valor puede variar después de un cambio del estilo de conducción o del terreno que ocasione una variación significativa del consumo de carburante actual.

Cuando la autonomía es inferior a 30 km (19 millas), aparecen unos guiones. Después de repostar un mínimo de 5 litros de carburante, la autonomía se vuelve a calcular y aparece en la pantalla si supera los 100 km.
La visualización permanente de guiones en lugar de números durante la conducción indica un fallo de funcionamiento. Consulte con un concesionario autorizado o taller cualificado.

Para versiones MHEV

Cuando la autonomía es inferior a 30 km (19 millas), aparecen unos guiones.
Después de repostar un mínimo de 5 litros de carburante, la autonomía se vuelve a calcular y aparece en la pantalla si supera los 100 km.
La visualización permanente de guiones en lugar de números durante la conducción indica un fallo de funcionamiento.
Consulte con un concesionario autorizado o taller cualificado.

Para versiones BEV

Dos niveles de alerta sucesivos indican que la cantidad de energía disponible es baja.

Para obtener más información sobre **los Indicadores y, en particular, sobre el Indicador de nivel de carga**, consulte el apartado correspondiente.

Consumo actual

(l/100 km o km/l o mpg)
(kWh/100 km o km/kWh o millas/kWh) (BEV)



Calculado en los últimos segundos transcurridos.
Esta función solo se muestra a velocidades superiores a 30 km/h (MHEV).



Consumo medio

(l/100 km o km/l o mpg)
(kWh/100 km o km/kWh o millas/kWh) (BEV)



Calculada desde la última puesta a cero del ordenador de a bordo.



Velocidad media



Calculada desde la última puesta a cero del ordenador de a bordo.

Distancia recorrida

(km o millas)



Calculada desde la última puesta a cero del ordenador de a bordo.

Contador de tiempo para Stop & Start



(minutos/segundos u horas/minutos)

Si el vehículo dispone de la función de Stop & Start, un contador calcula el tiempo de funcionamiento del modo STOP durante un trayecto.
El contador de tiempo se pone a cero cada vez que se da el contacto.

Indicación de autonomía

El cuadro puede mostrar múltiples valores de autonomía que se calculan utilizando diferentes algoritmos para proporcionar al conductor la mejor información sobre la gestión de la energía restante del vehículo.
Dos de estos valores se calculan utilizando el método **WLTP**: Autonomía**MÍN.** y **MÁX.**

La prueba **WLTP** (Procedimiento de ensayo armonizado mundial para vehículos ligeros) es la norma internacional que se utiliza para medir el consumo de combustible, la autonomía (en el caso de los vehículos eléctricos) y las emisiones de escape de los automóviles en condiciones ideales (23 °C, climatización desactivada, velocidad media de 46 km/h en ciclo combinado).

Pantalla de triple autonomía



El widget de autonomía muestra tres valores:

MIN	El peor de los casos, con un elevado consumo de energía (conducción por autopista a bajas temperaturas).
Autonomía principal	Autonomía estimada basada en el consumo medio de energía de viajes anteriores. También se muestra de forma permanente en el cuadro de instrumentos.
MAX	El mejor de los casos con un consumo energético mínimo. (Autonomía WLTP)

Tras reiniciar el ordenador de a bordo, el valor de **autonomía principal** coincidirá con el valor **MAX** hasta que se vuelvan a calcular los valores de consumo de energía. ⇨ 84

Estos valores ofrecen una estimación de la autonomía total del vehículo en función del nivel de carga restante.

El widget se puede seleccionar en la página del submenú correspondiente utilizando los controles de la **palanca del limpiaparabrisas** para desplazarse por los widgets disponibles. Dependiendo de la configuración del vehículo, puede permanecer visible de forma permanente.

NOTA

Cuando se remolca un remolque o una caravana con la conexión eléctrica activada, la autonomía WLTP indicada puede reducirse considerablemente. En determinadas condiciones, la autonomía real puede ser de un tercio de la autonomía de referencia WLTP o inferior.

NOTA

La autonomía real puede variar considerablemente en función del estilo de conducción y de las condiciones externas. Reducir al mínimo las aceleraciones y frenadas bruscas y utilizar con moderación las funciones de climatización mejorará la autonomía.

Flujo de potencia

En la página se muestra una representación en tiempo real del funcionamiento del sistema de propulsión eléctrico.

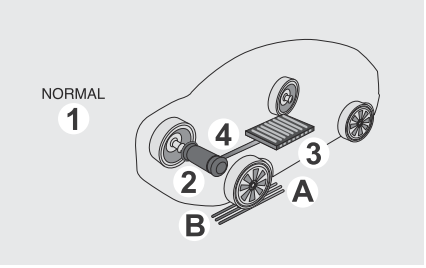

1 Modo de conducción activo

2 Motor eléctrico

3 Nivel de carga estimado de la batería de tracción

4 Flujos de energía

A Azul: consumo de energía

B Verde: recuperación de energía

Estadísticas

Esta página muestra las estadísticas de consumo de energía eléctrica.

Vehículo BEV

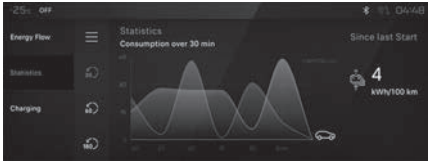

- Gráfico azul: energía consumida directamente de la batería de tracción.
- Gráfico verde: energía regenerada durante las fases de desaceleración y frenado, que se utiliza para recargar la batería de tracción.

El resultado promedio para el viaje actual se expresa en kWh/100 km.

Cargando

En esta página se puede programar la carga programada.

Para obtener más información sobre **Carga de la batería de tracción (BEV)**, consulte el apartado correspondiente.

Indicadores

Introduzca una breve descripción de su tema aquí (opcional).
Este es el inicio de su tema.

Datos de monitorización a bordo del vehículo

El sistema de monitorización a bordo del vehículo realiza un seguimiento de múltiples parámetros relacionados con el estado y la vida útil del vehículo.
Para acceder a los datos:



- Entre en la aplicación **Ajustes > Vehículo** de la pantalla táctil.
- A continuación, seleccione **Seguridad > Diagnóstico.**

Tabla 1: Estadísticas disponibles

Estadísticas	Unidades	Definición
Vida útil		
Emisiones de NOx durante la vida útil	mg/km (mg/mi)	Emisiones medias totales de NOx por km (milla).
Consumo de combustible/energía	l/100 km (mpg)	Eficiencia general del carburante. (ICE/MHEV)
durante la vida útil	kWh/100 Km (mi/kWh)	Eficiencia eléctrica total. (BEV)
Energía transferida como distancia virtual	km (mi)	Energía transferida a dispositivos externos a través de un enchufe bidireccional expresada como una distancia recorrida equivalente.
Límite reglamentario de emisiones de NOx	mg/km (mg/mi)	Límite de referencia para las emisiones de NOx
Estado de salud de la batería de tracción	%	
Último viaje		
Consumption (consumo)	l (gal), mpg (l, l/100km) (kWh, mi/kWh) kWh, km/kWh	Cantidad de carburante utilizada en el último trayecto, eficiencia del carburante (ICE/MHEV). Cantidad de electricidad consumida en el último viaje, eficiencia eléctrica en el último viaje. (BEV).
Emisiones de NOx	(mg, mg/mi)	Cantidad de NOx emitida durante el último viaje. Eficiencia de NOx durante el último viaje.

Comprobación manual

Esta función permite comprobar algunos indicadores y visualizar el registro de alertas.



La comprobación se inicia en la aplicación **Ajustes > Vehículo** de la pantalla táctil.

A continuación, seleccione **Seguridad > Diagnóstico.**
En el cuadro de instrumentos se muestra la siguiente información:

- Presiones de los neumáticos.
- Nivel de aceite del motor.
- Fecha límite para la revisión de mantenimiento.
- Alertas actuales.
- Datos de vigilancia a bordo ⇨87

Luces de advertencia, indicadores y mensajes

Vista general

En forma de símbolos, los indicadores de alerta y testigos informan al conductor de la existencia de una avería (testigos de alerta) o del estado de funcionamiento de un sistema (luces indicadoras de funcionamiento o desactivación). Algunas luces se iluminan de dos

maneras (estable o intermitente) y/o en varios colores.

Advertencias asociadas

La iluminación de una lámpara puede ir acompañada de una señal acústica y/o de un mensaje visualizado en una pantalla.
Relacionar el tipo de alerta con el estado de funcionamiento del vehículo permite determinar si la situación es normal o si se ha producido una avería: consulte la descripción de cada testigo para más información.

Al dar el contacto

Algunos testigos de alerta rojos o naranjas se encienden durante unos segundos al poner el contacto. Estos testigos de alerta deben apagarse en cuanto se enciende el motor.
Para obtener más información sobre algún sistema o función, consulte el apartado correspondiente.

Comprobación manual

Esta función permite comprobar algunos indicadores y visualizar el registro de alertas.

Con pantalla táctil de 10" y radio y teléfono por Bluetooth



Se puede acceder con el botón **"Comprobaciones"** del menú de la pantalla táctil **Conducción**.

Con PEUGEOT i-Connect Avanzado - PEUGEOT i-Connect



Se puede acceder mediante la aplicación **Ajustes> Vehículo** de la pantalla táctil.

- Seleccione **Seguridad > Diagnóstico**.

En el cuadro de instrumentos se muestra la siguiente información:

- Presiones de los neumáticos.
- Nivel de aceite en el motor (según motorización).
- Fecha límite para la revisión de mantenimiento.
- Autonomía asociada con AdBlue® y el sistema SCR (diésel BlueHDi).
- Alertas actuales.

NOTA

Esta información también se muestra automáticamente cada vez que se da el contacto.

Testigo de alerta continuo

Si se enciende un testigo de alerta rojo o naranja, puede haber un fallo que requiere más investigación.

Si un testigo permanece encendido

Los números de la tabla de resumen indican qué hacer cuando un testigo de control se ilumina o parpadea.

(1) Solo para información.

(2) Información y advertencia.

(3) Pida la ayuda de un taller.

(4) Pare el motor y recurra a la ayuda de un taller.

(5) Haga subsanar la causa de la avería en un taller inmediatamente.

Luces de advertencia e indicadoras rojas

STOP



Fijo, asociado a otro testigo de alerta, acompañado de un mensaje y de una señal acústica.

Se ha detectado un fallo grave en el motor, el sistema de frenado, la dirección asistida o la caja de cambios automática, o un fallo eléctrico importante **(4)**.

Sistema de autodiagnóstico del motor (ICE o MHEV)



Fijo.
Detección de un fallo grave del motor.
Lleve a cabo **(4)** y luego **(5)**.



Temperatura del líquido de refrigeración máxima (ICE, MHEV)



Fijo con bloques en pantalla encendidos en rojo (con cuadro de instrumentos matriz).
o

Fijo (excepto en cuadro de instrumentos matriz).
La temperatura del circuito de refrigeración es demasiado elevada.
Realice el paso **(2)** y, a continuación, espere a que el motor se haya enfriado antes de rellenar el nivel, si es necesario. Si el problema persiste, lleve a cabo **(4)**.

Presión del aceite del motor (ICE, MHEV)



Fijo.

Hay un fallo en el sistema de lubricación del motor **(5)**.

Funcionamiento incorrecto del sistema (MHEV, BEV)



Fijo.
Se ha detectado un fallo relacionado con el motor eléctrico o la batería de tracción. Si afecta al rendimiento del vehículo, lleve a cabo **(5)** o **(4)**.

Cable de carga de alta tensión conectado (BEV)



Fijo cuando se conecta el encendido **(2)**.

El cable de carga está conectado al conector del vehículo.



Fijo, al dar el contacto, acompañado de un mensaje.

No se puede arrancar el vehículo si el cable de carga está conectado con el conector del vehículo.
Desconecte el cable de carga y cierre la trampilla de carga.

Sobrecalentamiento de la batería de tracción (BEV)




Fijo, en combinación con el testigo de alerta STOP, acompañado de la visualización de un mensaje y de una señal acústica.

La temperatura de la batería de tracción es demasiado alta **(4)**.

Salga del vehículo lo antes posible alejándose hasta una distancia segura.

Fallo de funcionamiento de la batería de tracción (BEV)




Fijo, en combinación con un testigo de alerta de mantenimiento y acompañado de la visualización de un mensaje.

La batería de tracción tiene un fallo **(4)**.

Carga de la batería de 12 V



Fijo.
Fallo en el circuito de carga de la batería (por ejemplo, bornes sucios, correa del alternador destensada o rota).

Lleve a cabo **(4)**.

Si el freno de estacionamiento eléctrico no funciona, inmovilice el vehículo:

- Con caja de cambios manual, engrane una marcha.
- Con caja de cambios automática eDSC6, coloque el selector de marchas en la posición **P**.

Limpie y apriete los bornes. Si el testigo de alerta no se apaga al arrancar el motor, lleve a cabo (5).

Una o más puertas abiertas



Fijo, asociado a un mensaje de identificación del acceso.
Una puerta o el portón trasero no está cerrado correctamente (velocidad inferior a 10 km/h (6 mph)).



Fijo, asociado a un mensaje de identificación del acceso y completado con una señal acústica.

Una puerta o el portón trasero no está cerrado correctamente (velocidad superior a 10 km/h (6 mph)).

Cinturones de seguridad no abrochados/desabrochados



Fijo o intermitente, acompañado de una señal acústica creciente.
Algún ocupante no se ha abrochado el cinturón de seguridad o se lo ha desabrochado.

Freno de estacionamiento manual



Fijo.

El freno de estacionamiento está accionado o no se ha liberado correctamente **(1)**.

Freno de estacionamiento eléctrico



Fijo.

El freno de estacionamiento eléctrico está accionado **(1)**.



Parpadeante.
La aplicación/liberación es incorrecta.

Lleve a cabo **(1)**: Estacione en terreno llano (en una superficie nivelada).

Con una caja de cambios manual, introduzca una marcha.

Con una caja de cambios automática o el selector de marchas, seleccione el modo **P**.

Desconecte el encendido y lleve a cabo **(2)**.

Frenos



Fijo.
El nivel de líquido de frenos del circuito de frenado se ha reducido significativamente

Lleve a cabo **(4)** y, a continuación, rellene con líquido que cumpla con las recomendaciones del fabricante. Si el problema persiste, lleve a cabo **(5)**.



Fijo.
Fallo en el sistema de distribución electrónica de la fuerza de frenado (EBFD).
Lleve a cabo **(4)** y luego **(5)**.

Fallo del sistema de aviso al conductor de emisiones de escape excesivas



Fijo, acompañado de un mensaje y una señal acústica al encender el vehículo.
La distancia restante y el número de arranques han llegado a su límite y se impide el arranque del vehículo.
Consulte un concesionario o un taller cualificado antes de que la distancia restante o el número de arranques mostrados lleguen a 0 y ya no se pueda arrancar el vehículo.

Testigos de alerta e indicadores naranja

Servicio



Temporalmente encendido, acompañado de un mensaje.

Se ha detectado una o varias anomalías leves, que no tienen testigo de alerta específico.
Identifique la causa de la anomalía consultando el mensaje que aparece en el cuadro de instrumentos.
Es posible que pueda ocuparse de algunas anomalías usted mismo, como cambiar la pila del mando a distancia.

Para las demás anomalías como, por ejemplo, las que afectan al sistema de detección de inflado de rueda insuficiente, lleve a cabo **(3)**.



Fijo, acompañado de la visualización de un mensaje.

Se ha detectado una o varias anomalías importantes, que no tienen testigo de alerta específico. Identifique la causa de la avería mediante el mensaje que aparece en el cuadro de instrumentos y, a continuación, lleve a cabo **(3)**.



Fijo, acompañado del mensaje **Fallo del freno de estacionamiento**.

La liberación automática del freno de estacionamiento eléctrico no está disponible.
Lleve a cabo **(4)**.



Testigo de mantenimiento fijo y llave de mantenimiento intermitente y después fijo.
Se ha superado el plazo de revisión.
Lleve a revisar el vehículo lo antes posible.
Solo en las versiones diésel BlueHDi.

Precalentamiento del motor (Diésel)



Temporalmente encendido (hasta 30 segundos aproximadamente en condiciones meteorológicas extremas).

Al dar el contacto, si las condiciones meteorológicas y la temperatura del motor lo requieren.

Espere a que el testigo de alerta se apague antes de arrancar.
Cuando el testigo de alerta se apaga, el arranque es inmediato, siempre que pise y mantenga pisado:

- el pedal de embrague con una caja de cambios manual.
- el pedal de freno con una caja de cambios automática.

Si el motor no arranca, solicite de nuevo el arranque del mismo mientras mantiene pisado el pedal.

Filtro de partículas (diésel)



Fijo, acompañado de una señal acústica y un mensaje indicando el riesgo de que se obstruya el filtro de partículas.

El filtro de partículas está a punto de saturarse.
En cuanto las condiciones de circulación lo permitan, regenere el filtro conduciendo a una velocidad mínima de 60 km/h, a más de 2.500 rpm, hasta que se apague el testigo de alerta.



Fijo, acompañado de una señal acústica y de un mensaje que indica que el nivel de aditivo del filtro de partículas es demasiado bajo.

Se ha alcanzado el nivel mínimo en el depósito de aditivo.

Rellene sin demora: lleve a cabo **(4)**.

Nivel de carburante bajo (ICE, MHEV)



Fijo, con los bloques iluminados en rojo, acompañado de una señal acústica (con el cuadro de instrumentos matriz).
o
Fijo, con el nivel de reserva mostrado en rojo, acompañado de una señal acústica y un mensaje (excepto con el cuadro de instrumentos matriz).

La primera vez que se enciende, la cantidad de carburante que queda en el depósito es de **unos 5 litros** (reserva). Hasta que se reponga el nivel de carburante, esta alerta se repetirá cada vez que se dé el contacto, con un incremento de frecuencia a medida que el nivel de carburante baje y se aproxime a cero. 1 Reposte rápidamente carburante para evitar que se agote.

No conduzca nunca hasta vaciar por completo el depósito, puesto que puede dañar el sistema anticontaminación y el de inyección.

Nivel de la batería de tracción bajo (BEV)



Fijo, acompañado de una señal acústica. El nivel de carga de la batería de tracción es bajo.

Consulte la autonomía restante.
Ponga a cargar el vehículo lo antes posible.

Sistema de autodiagnóstico del motor (ICE, MHEV)



Parpadeante.
Fallo del sistema de gestión del motor.

Existe el riesgo de que el catalizador se destruya.
Debe llevar a cabo **(4)**.



Fijo.
Fallo del sistema de gestión del motor.

El testigo de alerta debe apagarse al arrancar el motor.

Lleve a cabo **(3)** sin demora.



Fijo.
Detección de un fallo leve del motor.



Lleve a cabo **(3)**.

Modo tortuga con autonomía limitada (BEV)



Fijo. El nivel de carga de la batería de tracción es crítico.

La potencia del motor se va reduciendo gradualmente.
Debe poner a cargar el vehículo.

Si el testigo de alerta permanece encendido, lleve a cabo **(4)**.

AdBlue® (BlueHDi)



Encendido durante unos 30 segundos al dar el contacto, acompañado de una señal acústica y de un mensaje que indica la autonomía restante.

La autonomía está comprendida entre 800 y 2400 km (1500 y 500 millas).
Rellene el depósito de AdBlue®.



Fijo al dar el contacto, acompañado de una señal acústica y de un mensaje que indica la autonomía.

La autonomía está comprendida entre 100 y 800 km (500 y 62 millas).
Rellene **inmediatamente** el AdBlue ® o lleve a cabo **(3)**.



Intermitente, acompañado de una señal acústica y de un mensaje que indica la autonomía.

La autonomía es inferior a 100 km (62 millas).
Debe rellenar el AdBlue ® para **evitar que se impida el arranque del motor**, o llevar a cabo **(3)**.



Intermitente, acompañado de una señal acústica y de un mensaje que indica que se impide la puesta en funcionamiento.

El depósito de AdBlue® está vacío: el sistema inmovilizador del motor de uso obligatorio según lo dispuesto en la legislación evita el arranque del motor.
Para volver a arrancar el motor, rellene el AdBlue ® o lleve a cabo **(3)**.
Es **imprescindible** añadir al menos 10 litros de AdBlue ® al depósito.

SCR sistema de control de emisiones (BlueHDi)



Fijo al dar el contacto, acompañado de una señal acústica y un mensaje.



Se ha detectado una anomalía del sistema anticontaminación SCR.
Esta alerta desaparece cuando el nivel de emisiones del tubo de escape vuelve a ser adecuado.



Parpadeante.
Testigo de alerta AdBlue® parpadeante al dar el contacto y los testigos de alerta de mantenimiento y autodiagnosis del motor fijos, junto a una señal acústica y un mensaje, que indica la autonomía.



Según el mensaje mostrado, es posible circular hasta 1100 km antes de que se active el dispositivo antiarranque. Lleve a cabo **(3)** sin demora para **evitar que se impida el arranque**.



Parpadeante.
Testigo de alerta AdBlue® parpadeante al dar el contacto y testigo de alerta de autodiagnóstico del motor fijo, junto a una señal acústica y un mensaje que indica que se impide el arranque.

El sistema antiarranque impide que el motor vuelva a arrancar (se ha excedido el límite de circulación permitido después de la confirmación del fallo de funcionamiento del sistema anticontaminación).

Para arrancar el motor, lleve a cabo **(2)**.

Funciones automáticas del freno de estacionamiento eléctrico (Desact.)



Fijo.
Las funciones de **activación automática** (al apagar el motor) y de **desactivación automática** (al acelerar) están desactivadas.

Si la aplicación/liberación automática ya no es posible:

- Arranque el motor.
- Utilice el mando para accionar el freno de estacionamiento eléctrico.
- Suelte completamente el pedal del freno.
- Mantenga el mando presionado en el sentido de liberación entre 10 y 15 segundos.
- Suelte el mando.
- Mantenga pisado el pedal del freno.
- Tire del mando en el sentido de accionamiento durante 2 segundos.
- Suelte el mando y el pedal del freno.

Fallo de funcionamiento (con freno de estacionamiento eléctrico)



Fijo, acompañado del mensaje **Fallo del freno de estacionamiento**.



Fijo, acompañado del mensaje **Fallo del freno de estacionamiento**.

El freno de estacionamiento eléctrico no funciona correctamente: las funciones manuales y automáticas podrían estar inoperativas.

Con el vehículo parado, para inmovilizarlo:

- Tire del mando del freno de estacionamiento eléctrico y manténgalo así entre 7 y 15 segundos aproximadamente, hasta que se encienda el testigo en el cuadro de instrumentos.

Si este procedimiento no da resultado, inmovilice el vehículo:

- Estacione sobre suelo plano.
- Con una caja de cambios manual, introduzca una marcha.
- Con una caja de cambios automática o selector de marchas, seleccione el modo **P** y, a continuación, coloque el calzo suministrado contra una de las ruedas.

A continuación, lleve a cabo **(2)**.

Alerta de riesgo de colisión / Freno de seguridad activa



Fijo, acompañado de la visualización de un mensaje.
El sistema se ha desactivado a través de la pantalla táctil.



Parpadeante.
El sistema se activa y frena momentáneamente el vehículo para reducir la velocidad de colisión con el vehículo que le precede.

Para obtener más información, consulte el apartado **Arranque y funcionamiento**.



Fijo, acompañado de un mensaje y una señal acústica.

El sistema presenta un fallo. Lleve a cabo **(3)**.



Fijo.
El sistema presenta un fallo.

Si estos testigos de alerta se encienden después de apagar el motor y volver a arrancarlo, lleve a cabo **(3)**.

Fallo del sistema antibloqueo de frenos (ABS)



Fijo.
Fallo del sistema de frenos antibloqueo.

El vehículo conserva un frenada convencional. Conduzca con prudencia a velocidad moderada y, a continuación, lleve a cabo **(3)**.

Servodirección



Fijo.
Se ha detectado un fallo menor en la dirección asistida.

Conduzca con prudencia a velocidad moderada y, a continuación, lleve a cabo **(3)**.

Control dinámico de estabilidad (DSC)/ Antideslizamiento de las ruedas (ASR)



Fijo.
El sistema ESC/ASR está desactivado.

El sistema DSC/ASR se vuelve a activar automáticamente al volver a arrancar el vehículo, con una velocidad superior a 50 km/h aproximadamente.
Con una velocidad inferior a 50 km/h, se puede volver a activar manualmente.



Parpadeante.

La regulación del sistema ESC/ASR se activa momentáneamente en caso de pérdida de adherencia o de trayectoria **(2)**.



Fijo.

El sistema ESC/ASR tiene un fallo **(3)**.

Fallo de funcionamiento del freno de emergencia (con freno de estacionamiento eléctrico)



Fijo, acompañado del mensaje **"Fallo del freno de estacionamiento"**.



El freno de emergencia no proporciona un rendimiento óptimo.

Si la liberación automática no está disponible, utilice la liberación manual o lleve a cabo **(3)**.

Asistente de arranque en pendientes



Fijo, acompañado del mensaje **Fallo en el sistema antiretroceso**.

El sistema presenta un fallo.



Lleve a cabo **(3)**.

Reconocimiento de señales de tráfico (TSR)



Fijo, acompañado de la visualización de un mensaje y una señal acústica.

El sistema presenta un fallo. Lleve a cabo **(3)**.



Fijo, acompañado de la visualización del mensaje **Sensor de ayuda a la conducción ciego: Limpie el sensor, consulte el Manual del usuario**.

El sensor está cubierto.
Detenga el vehículo en cuanto las condiciones de seguridad lo permitan y quite el contacto.
Limpie la cámara frontal.

Asistente de mantenimiento de carril (LKA)



Parpadeante.
Va a franquear una línea discontinua sin activar el intermitente.

El sistema se activa y corrige la trayectoria si detecta algún riesgo de franqueo no intencionado de una línea o del arcén (según versión).

Para más información, consulte el apartado **Arranque y funcionamiento**.



Fijo.
El sistema se ha desactivado automáticamente o se ha dejado en espera.



Fijo, acompañado de la visualización del mensaje **Sensor de ayuda a la conducción ciego: Limpie el sensor, consulte el Manual del usuario**.

El sensor está cubierto.
Detenga el vehículo en cuanto las condiciones de seguridad lo permitan y quite el contacto.
Limpie la cámara frontal.



Fijo.
El sistema presenta un fallo.

Lleve a cabo **(3)**.

Aviso de atención al conductor de la cámara (Detección de falta de atención)



Fijo.
El sistema está desactivado.



Fijo, acompañado de la visualización de un mensaje y una señal acústica.
El sistema presenta un fallo.

Lleve a cabo **(3)**.



Fijo, acompañado de la visualización del mensaje **Sensor de ayuda a la conducción ciego: Limpie el sensor, consulte el Manual del usuario**.

El sensor está cubierto.
Detenga el vehículo en cuanto las condiciones de seguridad lo permitan y quite el contacto.
Limpie la cámara frontal.

Ayuda al posicionamiento en el carril



Fijo, acompañado del testigo de alerta de mantenimiento.

Airbags



Fijo.
Fallo de uno de los airbags o de los pretensores pirotécnicos de los cinturones de seguridad.

Lleve a cabo **(3)**.

Airbag frontal del acompañante (activado)



Fijo.
El airbag del acompañante está activado.

El mando está en la posición **ON**.

En este caso, no instale una silla infantil de espaldas al sentido de la marcha en el asiento del acompañante, ya que existe el riesgo de que se produzcan lesiones graves.

Airbag del acompañante (Desact.)



Fijo.
El airbag frontal del acompañante está desactivado.

El mando está en la posición **OFF**.

Se puede instalar una silla infantil **orientada hacia atrás**, salvo que se produzca un fallo en los airbags (luz de aviso de los airbags encendida).

Ayuda al estacionamiento



Parpadeante.
El sistema detecta un obstáculo.



Fijo, acompañado de la visualización de un mensaje y una señal acústica.

El sistema presenta un fallo.

Lleve a cabo **(3)**.



Fijo, acompañado de la visualización del mensaje **Sensor de ayuda al aparcamiento ciego: Limpie el sensor, consulte el Manual del usuario**.

Sistema de control de presión de los neumáticos (TPMS)



Fijo.
La presión de uno o varios neumáticos es insuficiente.

Controle la presión de los neumáticos lo antes posible.
Reinicialice el sistema de detección después de ajustar la presión.



Testigo de inflado insuficiente intermitente y luego fijo, y testigo de servicio fijo.
El sistema de control de la presión de los neumáticos presenta una anomalía.
La detección de inflado insuficiente ya no se controla.

Compruebe las presiones de los neumáticos lo antes posible y lleve a cabo **(3)**.

Stop & Start



Fijo, acompañado de la visualización de un mensaje.

El sistema Stop & Start se ha desactivado manualmente.
El motor no se apagará en la siguiente parada del tráfico.



Fijo.
El sistema Stop & Start se ha desactivado automáticamente.

El motor no se apagará en la siguiente parada del tráfico, si la temperatura exterior es:

- Inferior a 0 °C.
- Superior a +35 °C.

Para obtener más información, consulte el apartado **Arranque y funcionamiento**.



Intermitente y luego fijo, acompañado de un mensaje.
El sistema presenta un fallo.

Lleve a cabo **(3)**.

Conmutación de los faros automática (cruce/carretera)



Fijo, acompañado de una señal acústica y un mensaje.
Detectado un fallo de funcionamiento en la función o en la cámara.

Lleve a cabo **(2)**.

Luces antiniebla traseras



Fijo.

Las luces están encendidas **(1)**.

Presencia de agua en el filtro de carburante (Diésel)



Fijo.
El filtro de diésel contiene agua.

Existe riesgo de dañar el sistema de inyección de carburante. **(2)**

Testigo del sistema de aviso al conductor de emisiones de escape excesivas



Fijo, acompañado de una señal acústica y un mensaje a intervalos regulares al encender o apagar el vehículo.
Cuando solo queda un determinado número de arranques, el mensaje no desaparece.

El **sistema de aviso al conductor de emisiones de escape excesivas (EEEDWS)** ha detectado y confirmado emisiones excesivas del vehículo o un fallo/manipulación del propio sistema.

Consulte un concesionario o un taller cualificado antes de que la distancia restante o el número de arranques mostrados lleguen a 0 y ya no se pueda arrancar el vehículo.

Aviso acústico para peatones (BEV)



Fijo.

El sistema de bocina para peatones tiene un fallo (**3**).

Testigos de alerta e indicadores verdes

Stop & Start (ICE)



Fijo.
Cuando el vehículo se detiene, el sistema Stop & Start pone el motor en modo STOP.



Parpadeo temporal.
El modo STOP no está disponible temporalmente o el modo START se ha activado automáticamente.

Para obtener más información, consulte el apartado **Arranque y funcionamiento**.

Vehículo listo para circular (BEV)



Fijo, acompañado de una señal acústica cuando se enciende.

El vehículo está listo para circular y los sistemas de confort térmico están disponibles.
El testigo se apaga tras alcanzar una velocidad de aproximadamente 5 km/h (3 mph) y se vuelve a encender cuando el vehículo deja de moverse.

El testigo se apagará cuando apague el motor y salga del vehículo.

Asistente de mantenimiento de carril (LKA)



Fijo
Se ha activado la función.

Se cumplen todas las condiciones: el sistema está funcionando.

Para obtener más información, consulte el apartado **Arranque y funcionamiento**.

Barrido automático



Fijo
El barrido automático del limpiaparabrisas está activado.

Intermitentes



Intermitente, con señal acústica.
Los intermitentes están activados.

Luces diurnas/Luces de posición



Fijo.
Las luces están encendidas.

Luces de cruce



Fijo.

Las luces están encendidas **(1).**

Conmutación de los faros automática (cruce/carretera)



Fijo.
La función se ha activado por medio de la pantalla táctil.
El anillo de la palanca de control de la iluminación está en la posición **"AUTO" (1)**.

Testigos de alerta e indicadores azules

Faros de luz de carretera



Fijo.
Las luces están encendidas.

Luces de advertencia e indicadoras blancas y negras

Pie sobre el freno



Fijo.

Presión insuficiente o nula sobre el pedal del freno.
Con la caja de cambios automática eDSC6 y el motor en marcha, antes de soltar el freno de estacionamiento, para salir de la posición **P**.
Con la caja de cambios automática eDSC6 o el selector de marchas, puede ser necesario pisar el pedal del freno para desbloquear la caja de cambios del modo **N**. Este testigo de alerta permanecerá encendido si intenta liberar el freno de estacionamiento sin pisar el pedal del freno.

Testigo de alerta de servicio

La información de mantenimiento se expresa en términos de distancia (kilómetros o millas) y/o tiempo (meses o días).
La alerta se activa cuando se alcanza el límite de distancia o de tiempo, lo que ocurra primero.
La información de mantenimiento aparece en el cuadro de instrumentos. En función de la versión del vehículo:

- La línea de visualización del cuentakilómetros total indica la distancia restante antes de que se tenga que realizar la siguiente revisión de mantenimiento, o la distancia recorrida desde que se alcanzó la fecha límite anterior precedida del signo "–".
- Un mensaje de alerta indica la distancia que falta, así como el periodo de tiempo restante hasta que venza o hace cuánto tiempo que se ha sobrepasado la próxima revisión de mantenimiento.

NOTA

El valor indicado se calcula con arreglo a la distancia recorrida y al tiempo transcurrido desde la última revisión.
La alerta también puede activarse cuando se aproxima una fecha límite.
De acuerdo con el plan de mantenimiento del vehículo, el servicio puede consistir en:

- Una visita anual.
- Un servicio completo.

Llave de mantenimiento



Se enciende temporalmente al dar el contacto.

Faltan entre 3.000 y 1.000 km o entre 60 y 21 días para la próxima revisión.



Fijo, al dar el contacto.

La siguiente revisión de mantenimiento debe realizarse en menos de 1000 km o 21 días.
El vehículo se deberá someter a la revisión de mantenimiento en breve.

Parpadeo del testigo de llave de mantenimiento



Intermitente y después fija, al dar el contacto.
Se ha superado el plazo de revisión.



El vehículo debe someterse a la revisión de mantenimiento lo antes posible.

Puesta a cero del indicador de mantenimiento

El indicador de mantenimiento debe ponerse a cero después de cada revisión.
Si ha realizado el mantenimiento del vehículo usted mismo:

1. Quite el contacto.



2. Mantenga pulsado el botón situado en el extremo de la palanca de luces.
3. Sin pisar el pedal de freno, pulse el botón **START/STOP** una vez; se mostrará una ventana temporal y empezará una cuenta atrás.
4. Cuando aparezca **=0** en la pantalla, aparecerá un mensaje de confirmación; suelte la palanca de mando de las luces y, a continuación, el símbolo de la llave desaparecerá.

NOTA

Si desconecta la batería después de esta operación, bloquee el vehículo y espere al menos 5 minutos para que se memorice la puesta a cero.

Recordatorio de la información de mantenimiento

Con pantalla táctil de 10" y radio y teléfono por Bluetooth

Se puede acceder a la información de mantenimiento a través del botón **"Check"** del menú de la pantalla táctil **"Conducción"**.

- A continuación, seleccione **Seguridad > Diagnóstico**.

Con PEUGEOT i-Connect Avanzado - PEUGEOT i-Connect

Se accede a la información de mantenimiento mediante la aplicación **Ajustes > Vehículo** de la pantalla táctil.

- A continuación, seleccione **Seguridad > Diagnóstico**.

Luz de advertencia de temperatura del refrigerante del motor

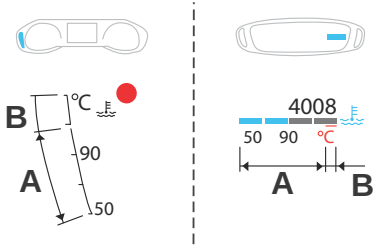

Con el motor en marcha:

- En la zona **A**, la temperatura es correcta.
- En la zona **B**, la temperatura es demasiado alta.

Tanto el testigo de alerta asociado como el de **STOP** se iluminan en rojo en el cuadro de instrumentos, acompañados de la visualización de un mensaje y una señal acústica.

Deténgase inmediatamente cuando las condiciones de seguridad lo permitan. Espere unos minutos antes de apagar el motor.

ADVERTENCIA

Después de quitar el contacto, abra con cuidado el capó y compruebe el nivel de líquido de refrigeración.

NOTA

Para obtener más información sobre la **Comprobación de niveles**, consulte el apartado correspondiente.

Testigo de alerta del control electrónico de estabilidad (ESC)

El programa de control de estabilidad electrónico integra los siguientes sistemas:

- Sistema de frenos antibloqueo (ABS) y distribución electrónica de la fuerza de frenado (EBFD).
- Asistencia al frenado de emergencia (EBA).
- Antideslizamiento de las ruedas (ASR).
- Control dinámico de estabilidad (DSC).
- Asistencia a la estabilidad del remolque (TSA)

Testigo de alerta del sistema antibloqueo de frenos (ABS)

Estos sistemas mejoran la estabilidad y maniobrabilidad del vehículo durante el frenado y permiten un mayor control en curvas, en especial en carreteras con superficies en mal estado o resbaladizas.
El ABS impide el bloqueo de las ruedas en caso de frenado de emergencia.
El distribuidor electrónico de la fuerza de frenado (EBFD) gestiona la presión de frenado total de cada rueda.

- **Al realizar un frenado de emergencia, pise el pedal con mucha firmeza y manténgalo pisado.**

NOTA

El funcionamiento normal del sistema ABS puede manifestarse mediante ligeras vibraciones del pedal del freno.



El encendido fijo de este testigo de alerta indica un fallo de funcionamiento del sistema ABS.

El vehículo conserva un frenada convencional. Circule con precaución a velocidad moderada. Acuda a un concesionario o taller cualificado para proceder a su revisión.



Si este testigo se enciende junto con los de STOP y ABS, acompañado de un mensaje y una señal acústica, indica un mal funcionamiento del EBFD.

Debe detener el vehículo.

Detenga el vehículo en cuanto las condiciones de seguridad lo permitan y quite el contacto. Póngase en contacto con un concesionario o taller cualificado.

ADVERTENCIA

En caso de cambiar las ruedas (neumáticos y llantas), asegúrese de que estén autorizadas para su vehículo.

ADVERTENCIA

Después de un impacto

Acuda a un concesionario o taller cualificado para proceder a su revisión.

Testigo de alerta de bajo nivel de carburante

(Según versión)
En versiones equipadas con un indicador eléctrico, el estado del nivel de aceite del motor se muestra durante unos segundos en el cuadro de instrumentos al dar el contacto, después de la información de mantenimiento.

NOTA

El nivel sólo se leerá correctamente si el vehículo se encuentra en un terreno nivelado y con el motor apagado durante más de 30 minutos.

Falta de aceite

Se indica mostrándose "**ACEITE**" o el mensaje "**Nivel de aceite incorrecto**" (según cuadro de instrumentos), acompañado del encendido del testigo de alerta de mantenimiento y de una señal acústica.

Si se confirma la falta de aceite con la varilla manual, se debe reponer el nivel para evitar que el motor se dañe. Para obtener más información sobre la **Comprobación de niveles**, consulte el apartado correspondiente.

Anomalía del indicador de aceite

Se indica mostrándose "**ACEITE_ _**" o el mensaje "**Medición del nivel de aceite no válido**" (según cuadro de instrumentos), acompañado del encendido del testigo de alerta de mantenimiento y de una señal acústica.
Consulte con un concesionario autorizado o taller cualificado.

ADVERTENCIA

En caso de un fallo de funcionamiento del indicador eléctrico, se dejará de supervisar el nivel de aceite.
En caso de un fallo del sistema, debe comprobar el nivel de aceite del motor con la

varilla manual situada en el compartimento del motor.

Para obtener más información sobre la **Comprobación de niveles**, consulte el apartado correspondiente.

Testigo de alerta de recordatorio de los cinturones de seguridad



se ilumina o parpadea en el cuadro de instrumentos. Además, se muestra una indicación en la consola del techo.

Los símbolos grandes hacen referencia a los cinturones de seguridad de los asientos delanteros, mientras que los símbolos pequeños hacen referencia a los asientos traseros de la segunda fila.

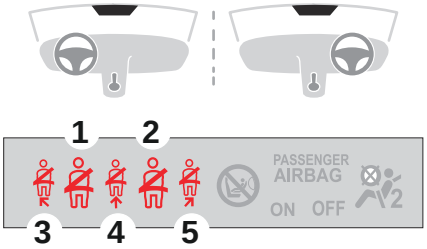

1 Testigo de alerta de cinturón de seguridad delantero izquierdo

2 Testigo de alerta de cinturón de seguridad delantero derecho

3 Testigo de alerta de cinturón de seguridad trasero izquierdo

4 Luz de advertencia del cinturón de seguridad central trasero

5 Testigo de alerta de cinturón de seguridad trasero derecho

No abrochados en la parte delantera

Al dar el contacto, el testigo de alerta y los testigos correspondientes se encienden si el conductor o el acompañante, o ambos, no se han abrochado los cinturones.
A una velocidad superior a 20 km/h, estos testigos de alerta parpadean acompañados de una señal acústica creciente durante unos dos minutos. Tras dos minutos, estos testigos de alerta permanecen encendidos mientras no se abrochen los cinturones delanteros.

No abrochados en la parte trasera

Con el contacto dado y el motor en marcha o el vehículo circulando a velocidades inferiores a 20 km/h, el testigo de alerta y los testigos correspondientes se encienden durante 1 minuto si uno o varios cinturones traseros no se han abrochado.

Desabrochado

Con el contacto dado, el testigo de alerta y los testigos correspondientes se encienden si el conductor o uno o más pasajeros se desabrochan los cinturones de seguridad.
A una velocidad superior a 20 km/h, estos testigos de alerta parpadean acompañados de una señal acústica durante unos 2 minutos. Transcurrido ese tiempo, los testigo de alerta permanecen encendidos mientras no se abrochen los cinturones delanteros.

⚠ ADVERTENCIA

Antes de iniciar la marcha, el conductor debe asegurarse de que los pasajeros estén utilizando correctamente los cinturones de seguridad y de que todos ellos estén bien abrochados. El cinturón de seguridad debe estar abrochando siempre que esté sentado en el vehículo, incluso en los trayectos cortos. No invierte los enganche de los cinturones, ya que de lo contrario no cumplirán adecuadamente su función. Para garantizar el funcionamiento adecuado de los enganches de los cinturones, asegúrese de que no haya cuerpos extraños (por ejemplo, monedas) antes de abrocharlos. Antes y después de su uso, asegúrese de que el cinturón esté correctamente recogido. Después de abatir o desplazar un asiento o la banqueta trasera, asegúrese de que el cinturón quede correctamente colocado y recogido.

⚠ ADVERTENCIA

Instalación.

La parte inferior de la correa debe colocarse lo más bajo posible sobre la pelvis.
La parte alta debe pasar por el hueco del hombro.
Para ser eficaz, un cinturón de seguridad:

- Debe estar tensado lo más cerca posible del cuerpo.
- Debe colocarse tirando por delante del cuerpo con un movimiento regular, comprobando que no se tuerce.
- Debe sujetar a una sola persona.
- No debe mostrar indicios de desgaste o deterioro.
- No debe transformarse ni modificarse, a fin de no alterar su eficacia.

⚠ ADVERTENCIA

Recomendaciones para niños

Utilice una silla infantil adecuada si el pasajero tiene menos de 12 años o mide menos de un 1,5 metros.
Nunca utilice el mismo cinturón para sujetar a más de un niño.
Nunca lleve a un niño sentado en sus rodillas.

Para obtener más información sobre las **sistemas de retención infantil**, consulte el apartado correspondiente.

⚠ ADVERTENCIA

Mantenimiento

En cumplimiento de la normativa de seguridad vigente, para realizar cualquier tipo de intervención en los cinturones de seguridad del vehículo, acuda a un taller cualificado que disponga de las competencias y el material adecuados, como los que puede proporcionarle un concesionario autorizado.
Lleve a revisar periódicamente los cinturones de seguridad a un concesionario o taller cualificado, sobre todo si las correas presentan signos de deterioro.
Limpie las correas de los cinturones de seguridad con agua jabonosa o con un producto limpiador de textiles, a la venta en los concesionarios autorizados.

Mandos de climatización

Mando de encendido y apagado de AC

El aire que circula en el habitáculo está filtrado y proviene o bien del exterior a través de la rejilla situada en la base del parabrisas, o bien del interior gracias al modo de recirculación de aire.
La entrada de aire exterior evita la formación de vaho en el parabrisas y las ventanillas laterales. La recirculación del aire interior aísla el habitáculo de los olores y humos del exterior y permite alcanzar más rápidamente la temperatura deseada en el habitáculo.



- Pulse este botón para activar o desactivar la función (confirmada por la iluminación o el apagado del testigo).

ⓘ NOTA

La función se activa automáticamente cuando se utiliza el lavaparabrisas delantero o se introduce la marcha atrás.

Mandos



Se puede acceder a los mandos desde la pantalla táctil y desde el panel de la consola central.

Control de recirculación

⚠ ADVERTENCIA

No fije objetos en las lamas de las salidas de aire. Riesgo de daños o lesiones en caso de accidente.

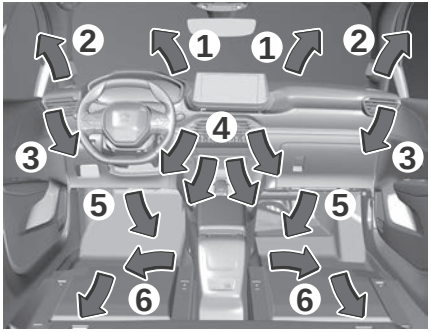

1 Rejillas de desempañado/desescharchado del parabrisas

2 Rejillas de desempañado y desescarchado de las ventanillas laterales delanteras

3 Toberas laterales que se pueden ajustar y cerrar

4 Salidas de aire centrales que se pueden ajustar y cerrar

5 Salidas de aire hacia los espacios delanteros para los pies

6 Salidas de aire hacia los espacios traseros para los pies (según la versión)

NOTA

Uso del sistema de ventilación y aire acondicionado

- Para asegurarse de que la distribución del aire sea homogénea, no obstruya las rejillas de entrada de aire exterior situadas en la base del parabrisas, los difusores, las toberas, las salidas de aire ni el extractor de aire situado en el maletero.
- No cubra el sensor solar del salpicadero, ya que interviene en la regulación del sistema de aire acondicionado automático.
- Ponga en funcionamiento el sistema de aire acondicionado durante un mínimo de 5 a 10 minutos, una o dos veces al mes, para mantenerlo en buen estado de funcionamiento.
- Si el sistema no produce aire frío, apáguelo y consulte con un concesionario o taller cualificado.

En caso de remolcar una carga pesada en una pendiente pronunciada y con temperaturas elevadas, la desconexión del aire acondicionado aumenta la potencia disponible del motor y, por tanto, favorece la capacidad de remolcado.

ADVERTENCIA

Evite circular durante mucho tiempo con la ventilación apagada o con un funcionamiento prolongado de la recirculación del aire interior. Existe el riesgo de vaho o de deteriorar la calidad del aire.

Si la temperatura interior es muy alta después de que el vehículo haya permanecido durante mucho tiempo al sol, airee el habitáculo durante unos instantes.
Coloque el mando de caudal de aire a un nivel suficiente para garantizar la renovación del aire del habitáculo.

NOTA

El agua de la condensación generada por el aire acondicionado se descarga por debajo del vehículo. Este hecho es completamente normal.

NOTA

Mantenimiento del sistema de ventilación y aire acondicionado

- Asegúrese de que el filtro del habitáculo esté en buen estado y haga sustituir periódicamente los elementos filtrantes.

Se recomienda el uso de un filtro del habitáculo compuesto. Su aditivo activo específico ayuda a proteger frente a gases contaminantes y malos olores.

- Para asegurarse el correcto funcionamiento del sistema de aire acondicionado, realice las revisiones según las recomendaciones del plan de mantenimiento del fabricante.

NOTA

Stop & Start

Los sistemas de calefacción y aire acondicionado solo funcionan con el motor en marcha.
Desactive temporalmente el sistema Stop & Start para mantener una temperatura agradable en el habitáculo.

Para obtener más información sobre el sistema **Stop & Start**, consulte el apartado correspondiente.

NOTA

Modo de conducción ECO

Si se selecciona este modo se reduce el consumo de energía eléctrica al restringir el rendimiento de los sistemas de calefacción y aire acondicionado pero no los desactiva.

Manual AC

Con pantalla táctil de 10" y radio y teléfono por Bluetooth / PEUGEOT Connect Radio / PEUGEOT Connect Nav

Pulse el botón **Clima** para visualizar la página de mandos del sistema.

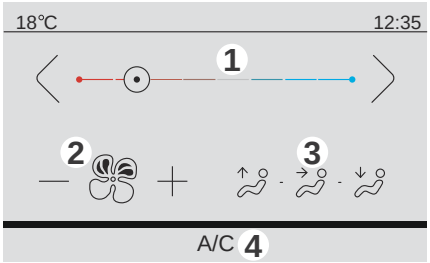

1 Regulación de la temperatura

2 Regulación del caudal de aire

3 Regulación de la distribución de aire

4 Encendido/apagado AC

Regulación de la temperatura

- Pulse uno de estos botones **1** (- o +) para ajustar la temperatura.

Regulación del caudal de aire

- Pulse uno de los botones **2** (**-** o **+**) o gire la ruedecilla **2** para disminuir o aumentar la velocidad del ventilador.

Al reducir al mínimo el caudal de aire, se detiene la ventilación.

Regulación de la distribución de aire

- Pulse el botón **3** para ajustar la distribución del caudal de aire dentro del habitáculo.


Aireadores central y laterales, espacios para los pies


Salidas de aire centrales y laterales


Parabrisas


Parabrisas, espacios para los pies


Espacios para los pies

Encendido/apagado AC

El sistema de aire acondicionado se ha diseñado para que funcione eficazmente en todas las estaciones del año; con las ventanillas cerradas:

- Disminuye la temperatura en verano.
- En invierno, con temperaturas superiores a 3 ºC, aumenta la eficacia del desempañado.
- Pulse el botón **4** para activar/desactivar el sistema de aire acondicionado.

NOTA

El aire acondicionado no funciona cuando el caudal de aire está desactivado.

Para obtener aire frío más rápidamente, active la recirculación de aire interior durante un breve período de tiempo. A continuación, abra de nuevo la entrada de aire exterior.
Apagar el aire acondicionado puede generar molestias (humedad o vaho).

Mando automático del AC

El sistema controla automáticamente la activación del sistema de aire acondicionado mediante la regulación de la temperatura, del caudal de aire y de la distribución de aire dentro del habitáculo.
Este sistema funciona con el motor en marcha, pero también se pueden utilizar la ventilación y sus mandos con el contacto dado.

Pulse el botón de la aplicación **Clima** para visualizar la página de mandos del sistema.

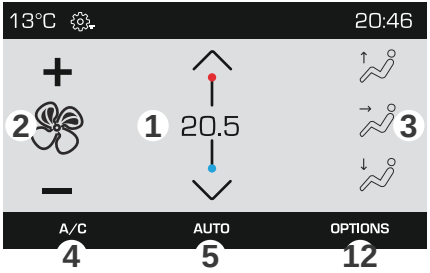

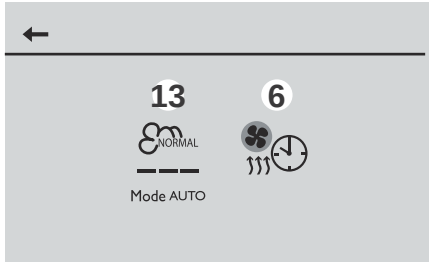

Con pantalla táctil de 10" y radio y teléfono por Bluetooth



Con PEUGEOT i-Connect Avanzado - PEUGEOT i-Connect

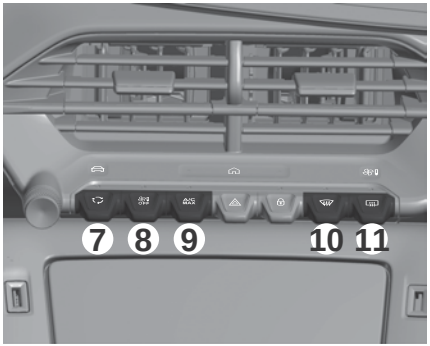

1 Regulación de la temperatura
2 Regulación del caudal de aire
3 Regulación de la distribución de aire
4 Encendido/apagado AC
5 Encendido/apagado y ajuste automático de CA (AUTO SUAVE/AUTO NORMAL/ AUTO RÁPIDO)
6 Preacondicionamiento de la temperatura (según versión)
7 Recirculación de aire interior
8 Desconexión del sistema
9 AC máximo
10 Desempañado o desescarchado delantero

11 Desempañado y descongelación de la luneta trasera

12 Acceso a la página secundaria

13 Selección de ajustes para el aire acondicionado automático (AUTO SOFT/AUTO NORMAL/AUTO FAST)

Apagado del sistema de AC

- Pulse el botón **8-OFF.**

Su testigo se enciende y todos los demás testigos del sistema de aire acondicionado se apagan.
Esta acción desactiva todas las funciones del sistema de aire acondicionado.
Ya no se regula la temperatura. Se continuará percibiendo un ligero caudal de aire debido al desplazamiento del vehículo.

Apagado del sistema de confort térmico

Esta función ajusta automáticamente la temperatura con el valor mínimo posible, la distribución del aire hacia los aireadores central y laterales, el caudal del aire con el valor máximo y, si es necesario, activa la recirculación de aire interior.



- Pulse este botón para activar o desactivar la función (confirmada por la iluminación o el apagado del testigo).

Cuando se desactiva la función, el sistema vuelve a la configuración anterior.

Encendido/apagado AC

El sistema de aire acondicionado se ha diseñado para que funcione eficazmente en todas las estaciones del año; con las ventanillas cerradas:

- Disminuye la temperatura en verano.
- En invierno, con una temperatura superior a 3 °C, aumenta la eficacia del desempañado.
- Pulse el botón **4-A/C** para activar o desactivar el aire acondicionado.

Cuando la función está activada, "**A/C**" cambia de color.

NOTA

El aire acondicionado no funciona cuando el caudal de aire está desactivado.
Para obtener aire frío más rápidamente, active la recirculación de aire interior durante un breve período de tiempo. A continuación, abra de nuevo la entrada de aire exterior.
Apagar el aire acondicionado puede generar molestias (humedad o vaho).

AC máximo

Esta función ajusta automáticamente la temperatura con el valor mínimo posible, la distribución del aire hacia los aireadores central y laterales, el caudal del aire con el valor máximo y, si es necesario, activa la recirculación de aire interior.



- Pulse este botón para activar o desactivar la función (confirmada por la iluminación o el apagado del testigo).

Cuando se desactiva la función, el sistema vuelve a la configuración anterior.

CA automática

Este modo automático garantiza la gestión óptima de la temperatura del habitáculo, del caudal de aire y de la distribución de aire, en función del nivel de confort seleccionado.

- Pulse el botón **5-AUTO** para activar o desactivar el modo automático del sistema de aire acondicionado.

El testigo del botón se ilumina cuando el sistema de aire acondicionado está funcionando automáticamente.
La intensidad del aire acondicionado automático se regula con la selección de alguno de los siguientes ajustes:

- **AUTO SOFT**: ofrece un funcionamiento suave y silencioso al limitar el caudal de aire.
- **AUTO NORMAL**: ofrece el mejor equilibrio posible entre confort térmico y funcionamiento silencioso (seleccionado en modo predeterminado).
- **AUTO FAST**: proporciona una distribución dinámica y eficaz del aire.

Con sistema de audio con pantalla táctil

- Para modificar el ajuste actual (indicado mediante el testigo correspondiente), pulse

el botón **13** repetidamente hasta que se muestre el ajuste deseado.
- Para garantizar el confort de los pasajeros de los asientos traseros, utilice los ajustes **"Normal"** y **"Max"**.

Este ajuste está asociado al modo automático solamente. No obstante, al desactivar el modo **AUTO**, el testigo que indica el último ajuste, que se ha seleccionado, permanece encendido.

La modificación del ajuste no reactiva el modo AUTO, en caso de que estuviera desactivado.

Con PEUGEOT i-Connect Avanzado - PEUGEOT i-Connect

- Para cambiar el modo AUTO, pulse el botón **5-AUTO** sucesivamente.
- Para garantizar la comodidad de los pasajeros en los asientos traseros, favorezca los ajustes **AUTO NORMAL** y **AUTO RÁPIDO**.

NOTA

Cuando la temperatura es baja y el motor está frío, el caudal de aire aumenta progresivamente hasta alcanzar el ajuste de confort, para
limitar el suministro de aire frío al habitáculo.
Al entrar en el vehículo, si la temperatura en el habitáculo es mucho más fría o más caliente que el ajuste de confort seleccionado, no es necesario modificar el valor indicado para alcanzar más rápidamente el nivel de confort deseado.

El sistema corrige automáticamente la diferencia de temperatura lo más rápidamente posible.

Regulación de la temperatura

El conductor y el acompañante pueden ajustar la temperatura de forma independiente según su preferencia.
El valor indicado corresponde a un nivel de confort y no a una temperatura concreta.

- Pulse uno de los botones 1 (+ o -) o arrastre verticalmente para aumentar o disminuir el valor.

Es posible sobrepasar los valores mínimo y máximo, seleccionando **Bajo** o **High** respectivamente.
Es recomendable que la diferencia entre el lado izquierdo y el derecho no sea superior a 3 ºC.

Ajustes manuales del AC automático

de estas funciones, mientras que el sistema conserva el control automático de las demás funciones:

- Caudal de aire.
- Distribución de aire.

El testigo del botón "**AUTO**" se apaga si se modifica un ajuste.

- Vuelva a pulsar el botón **5-AUTO** de nuevo para reactivar el aire acondicionado automático.

Regulación del caudal de aire

- Pulse uno de los botones 2 (ventilador) o arrastre horizontalmente para aumentar o disminuir el caudal de aire.
También es posible pulsar directamente uno de los valores.

NOTA

Apagado del sistema de aire acondicionado

Al reducir al mínimo el caudal de aire, se detiene la ventilación. "**OFF**" se indica al lado del ventilador.

Regulación de la distribución de aire

- Pulse los botones 3 para ajustar la distribución del caudal de aire dentro del habitáculo.


Parabrisas y ventanas laterales


Salidas de aire centrales y laterales


Espacios para los pies

Se activa un símbolo para indicar la presencia de aire impulsado en la dirección indicada.
Se pueden activar los tres botones simultáneamente para lograr una distribución uniforme en todo el habitáculo.

Recirculación de aire interior

La entrada de aire exterior evita la formación de vaho en el parabrisas y las ventanillas laterales. La recirculación del aire interior aísla el habitáculo de los olores y humos del exterior y permite alcanzar más rápidamente la temperatura deseada en el habitáculo.



- Pulse este botón para activar o desactivar la función (confirmada por la iluminación o el apagado del testigo).

NOTA

Esta función se activa automáticamente cuando se introduce la marcha atrás.

Mando de desempañado al máximo del parabrisas

Programa de visibilidad automático

Este modo permite desempañar o descongelar el parabrisas y las ventanillas laterales lo más rápidamente posible.



- Pulse este botón para activar o desactivar el modo (confirmado por la iluminación o el apagado del testigo).

El programa gestiona automáticamente el aire acondicionado (según la versión), el caudal de aire y la entrada de aire, y distribuye la ventilación de manera óptima hacia el parabrisas y las lunas laterales.
Se puede cambiar manualmente el caudal de aire sin desactivar el programa de visibilidad automático.

NOTA

Con Stop & Start, cuando el desempañado está activo, el modo STOP no está disponible.

ADVERTENCIA

En condiciones invernales, antes de iniciar la marcha, es necesario quitar la nieve o el hielo acumulados en el limpiaparabrisas alrededor de la cámara.
En caso contrario, puede verse afectado el funcionamiento del equipamiento que utiliza la cámara.

Mando de desempañado de la luneta trasera

El desempañado y desescarchado solo funciona con el motor en marcha.
Según versión, también desempaña y desescarcha los retrovisores exteriores.



- Pulse este botón para activar o desactivar la función (confirmación mediante el encendido o apagado del testigo).

El desempañado y desescarchado se desactiva automáticamente para evitar un consumo de corriente excesivo.

Apague el desempañado y desescarchado cuando ya no sea necesario: una reducción del consumo eléctrico también disminuye el consumo de energía.

Preacondicionamiento de temperatura

Esta función le permite programar la temperatura del habitáculo para que alcance una temperatura predefinida y no modificable (aprox. 21°C) antes de entrar en el vehículo, los días y a las horas que usted elija. La función está disponible cuando el vehículo está conectado o desconectado.

Programación

Con pantalla táctil de 10" y radio y teléfono por Bluetooth

En el menú **Clima > OPCIONES**:



- Seleccione **Acondicionamiento de la temperatura**.

1. Pulse + para añadir una programación.
2. Seleccione la hora de entrada al vehículo y los días deseados. Pulse **OK.**
3. Pulse **ON** para activar esta programación.

Con PEUGEOT i-Connect Avanzado - PEUGEOT i-Connect



En la aplicación de la pantalla táctil de **climatización**, seleccione la pestaña **Preacondicionamiento**.

1. Pulse + para añadir una programación.
2. Seleccione la hora de entrada al vehículo y los días deseados. Pulse **OK.**
3. Pulse **ON** para activar esta programación.

La secuencia de preacondicionamiento de temperatura comienza aproximadamente 45 minutos antes de la hora programada cuando el vehículo está enchufado (20 minutos cuando no está conectado) y se mantiene durante 10 minutos después.

NOTA

Puede establecer varias programaciones. Cada una de ellas se guarda en el sistema. Para optimizar la autonomía, recomendamos iniciar una programación mientras el vehículo está conectado.



La programación también puede hacerse con un teléfono móvil mediante la **aplicación MYPEUGEOT**.

Para obtener más información sobre las **Funciones adicionales controladas de forma remota**, consulte el apartado correspondiente.

NOTA

El sonido de ventilador que tiene lugar durante el preacondicionamiento térmico es totalmente normal.

Condiciones de funcionamiento

- La función solo se puede activar con el **contacto quitado** y el **vehículo bloqueado**.
- Cuando el vehículo no está enchufado, la función solo se activa si el nivel de carga de la batería es superior al 30 %.
- Cuando el vehículo no está conectado y se activa una programación recurrente (por ejemplo, de lunes a viernes), si se realizan dos secuencias de preacondicionamiento térmico sin utilizar el vehículo, la programación se desactivará.

Pantalla táctil y pantalla de información

Este sistema permite acceder a los siguientes elementos:

- La indicación permanente de la hora y de la temperatura exterior (se muestra un testigo de alerta azul si hay riesgo de hielo).
- Mandos del sistema de aire acondicionado/calefacción.
- Los menús de ajuste de las funciones y del equipamiento del vehículo.
- Los mandos de ajuste del sistema de audio y del teléfono y la indicación de la información relacionada.
- La indicación de las funciones visuales de ayuda a la conducción (ayuda gráfica al estacionamiento, etc.).
- Los servicios de Internet y la visualización de información relacionada.
- Los mandos del sistema de navegación y la visualización de información relacionada (según versión).

ADVERTENCIA

Por motivos de seguridad, detenga siempre el vehículo antes de realizar operaciones que requieran una atención continua.

No es posible acceder a algunas funciones durante la conducción.

Cuadro de instrumentos

Esta pantalla usa tecnología de sensores capacitivos.

- No toque la pantalla táctil con objetos puntiagudos.
- No toque la pantalla táctil con las manos mojadas.
- Utilice un paño limpio y suave para limpiar la pantalla táctil.

Con pantalla táctil de 10" y radio y teléfono por Bluetooth

Principios



Acceso a los menús



Acceso directo al menú **Clima**



Acceso directo al menú de **Conducción**

- Utilice los botones situados debajo de la pantalla táctil para acceder a los menús y, a continuación, pulse los botones que aparecen en la pantalla táctil.

  Algunos menús pueden mostrarse en dos páginas: pulse el botón **OPTIONS** para acceder a la segunda página.

NOTA

Tras unos segundos sin efectuar ninguna acción en la segunda página, se volverá a la primera página automáticamente.

Para desactivar/activar una función, seleccione **OFF** u **ON**.



Configuración de una función



Acceder a información adicional sobre la función



Validar



Volver a la página anterior o validar



Ajuste del volumen o silencio

Menú

NOTA

Pulse la pantalla táctil con tres dedos para visualizar todos los botones del menú.

NOTA

Para obtener más información sobre los menús, consulte los apartados en los que se describen los sistemas de audio y telemático.



Radio/Medio



Clima

Ajustes para la temperatura, el caudal de aire, etc.
Para más información relativa al Aire acondicionado automático, consulte el apartado correspondiente.



Navegación con CarPlay® o Android Auto (según equipamiento)



Conducción

Activación, desactivación y ajustes para determinadas funciones.
Las funciones se organizan en 2 pestañas: **Funciones de conducción** y **Ajustes del vehículo.**



Teléfono



Aplicaciones

Acceso a un equipamiento determinado configurable.

Con PEUGEOT i-Connect Avanzado - PEUGEOT i-Connect

Funciones adicionales controladas de forma remota (BEV)

(Según país de comercialización)

Download on the App Store | GET IT ON Google Play

Las siguientes funciones están disponibles en la aplicación **MYPEUGEOT**, a la que se puede acceder desde un smartphone:

- Gestionar la carga de la batería de tracción (carga programada).
- Gestionar el preacondicionamiento térmico.
- Consultar las estadísticas (según disponibilidad).
- Consultar el nivel de carga y la autonomía del vehículo.

Procedimiento de instalación

- Descargue la **aplicación MYPEUGEOT** de la tienda en línea correspondiente de su teléfono móvil.
- Cree una cuenta.
- Introduzca el número de identificación del vehículo (disponible en el permiso de circulación).

Para obtener más información sobre los **Datos del motor**, consulte el apartado correspondiente.

NOTA

Cobertura de red. Para poder utilizar las diferentes funciones con control remoto, asegúrese de que el vehículo se encuentre en un área con cobertura de la red móvil.

La falta de cobertura de red puede impedir la comunicación con el vehículo (por ejemplo, si se encuentra en un aparcamiento subterráneo). En estos casos, la aplicación mostrará un mensaje que le indicará que no se ha podido establecer conexión con el vehículo.

Mandos principales



Acceso a una de las páginas de inicio Volver a la primera página de inicio



Acceso directo a la aplicación **Clima**



Acceder directamente a los **Accesos directos a las ayudas a la conducción**

- Deslice el dedo hacia abajo desde el borde superior de la pantalla táctil para acceder a una lista de ajustes rápidos (por ejemplo, **Brillo, Diagnóstico).**
- Según las páginas mostradas en la pantalla, con o sin el menú contextual, desplácese por el texto deslizándolo con el dedo, como en la pantalla de un smartphone.

NOTA

En cualquier página, pulse la pantalla táctil con tres dedos para mostrar el panel de las aplicaciones.



Mostrar u ocultar el menú contextual



Volver a la página anterior

- Para cambiar el estado de una función, pulse la descripción de la línea correspondiente (cambio confirmado al desplazarse el control deslizante hacia la derecha, función activada, o hacia la izquierda, función desactivada).



Acceso a información adicional sobre la función



Acceder a los parámetros de la función



Añadir o quitar accesos directos



Pulsación corta, contacto quitado: encendido o apagado del sistema.
Pulsación corta, contacto dado: silenciar o restablecer el sonido.
Pulsación larga, contacto dado: activar el modo en espera (se silencia el sonido, se apaga la pantalla del reloj).
Giro: ajuste del volumen.

Aplicaciones



Pulse este botón para acceder al panel de aplicaciones.

Para obtener información sobre las otras aplicaciones que no se indican aquí, consulte los apartados en los que se describen los sistemas de audio y telemático.



ADAS

Activación o desactivación y configuración de las funciones de ayuda a la conducción.



Clima

Ajustes para la temperatura, el caudal de aire, etc.

Para obtener más información sobre el **Climatizador bizona**, consulte el apartado correspondiente.

Activación o desactivación del volante calefactado.

Para obtener más información sobre el **Volante calefactado**, consulte el apartado correspondiente.



Ajustes

Ajustes principales del sistema de audio, la pantalla táctil y el cuadro de instrumentos digital.

Activación o desactivación y configuración de las funciones de iluminación exterior, acceso al vehículo y seguridad.



Energía

Acceso a las funciones del sistema híbrido enchufable (flujo de energía, historial de consumo, uso de electricidad, carga programada, función e-SAVE).

Cargando

En esta página se puede programar la carga programada.

Para obtener más información sobre **Carga de la batería de tracción (BEV)**, consulte el apartado correspondiente.

SISTEMA DE INFOENTRETENIMIENTO

Introducción sobre el sistema de infoentretenimiento

⚠ ADVERTENCIA

El sistema de infoentretenimiento se ha de usar para permitir que el vehículo se pueda conducir en seguridad en todo momento. En caso de duda, detenga el vehículo y accione el sistema de infoentretenimiento mientras que el vehículo permanece parado.

⚠ ADVERTENCIA

Conducir en un modo distraído puede provocar la pérdida del control del vehículo, una colisión y lesiones.
Le recomendamos encarecidamente que extreme las precauciones al utilizar cualquier dispositivo que pueda desconcentrarle de la carretera.
Su responsabilidad principal es el funcionamiento seguro de su vehículo.
Le desaconsejamos el uso de un dispositivo de mano durante la conducción y le animamos a usar sistemas, que funcionan con la voz cuando resulte posible.

Asegúrese de conocer todas las leyes locales aplicables, que pueden afectar el uso de los dispositivos electrónicos durante la conducción.

⚠ ADVERTENCIA

Por razones de seguridad y debido a que requieren una atención sostenida por parte del conductor, las siguientes operaciones deben realizarse con el **vehículo parado** y el contacto encendido:

- Conectar el teléfono mediante Bluetooth, USB o Wi-Fi.
- Usar el móvil.
- Conexión a las aplicaciones CarPlay® o Android Auto (algunas aplicaciones dejan de mostrarse cuando el vehículo está en movimiento).
- Cambiar los ajustes y la configuración del sistema.

⚠ ADVERTENCIA

Sobrecalentamiento

Si las temperaturas son muy altas, el funcionamiento puede verse limitado para proteger el sistema (por ej.: el volumen puede bajarse). Un mensaje de advertencia aparece en la pantalla.
El sistema volverá a la normalidad cuando la temperatura del compartimento de pasajeros baje.

⚠ ADVERTENCIA

No use detergentes ni ningún tipo de solvente para limpiar la pantalla táctil.
No eche o pulverice alcohol sobre la pantalla táctil.
No utilice objetos puntiagudos sobre la pantalla.
No toque la pantalla con las manos mojadas.

ⓘ NOTA

Las funciones y los reglajes descritos varían según versión y configuración del vehículo, así como del país de comercialización.

⚠ ADVERTENCIA

Por razones de seguridad y debido a que requieren una atención sostenida por parte del conductor, las siguientes operaciones deben realizarse con el vehículo parado y el contacto encendido:

- Vincular el smartphone al sistema en modo Bluetooth®.
- Conexión a las aplicaciones Apple CarPlay o Android Auto.
- Usar el móvil.
- Cambiar los ajustes y la configuración del sistema. Algunas funciones no son accesibles durante la conducción.

NOTA

Aparece el mensaje **Modo de economía de energía** cuando el sistema está a punto de entrar en modo en espera. Para más información sobre el **modo de ahorro de energía**, consulte el apartado "Conozca su vehículo". ⇨11

NOTA

El modo de selección de banda AM no está disponible en vehículos eléctricos.

ADVERTENCIA

La navegación es una ayuda a la conducción. No puede sustituir al conductor. Todas las instrucciones de orientación deben ser revisadas cuidadosamente por el usuario. Al utilizar la navegación, acepta los siguientes términos y condiciones: https://www.tomtom.com/en_gb/legal/ eula-automotive/?388448

NOTA

Los códigos de fuente OSS (Open Source Software) están disponibles en los siguientes enlaces: https://www.peugeot.com/fr/oss-source-codes.html

NOTA

El sistema transmite y recibe ondas de radio conforme a la Directiva 2014/53/UE. Los fabricantes de dicho sistema declaran su conformidad con la Directiva 2014/53/UE.
El texto íntegro de la declaración de conformidad de la UE para cada sistema se encuentra disponible en la siguiente dirección:
http://public.servicebox.peugeot.com/APddb/

Menú

Desde el borde izquierdo o derecho de la pantalla del sistema de audio, deslice el dedo hacia la derecha o la izquierda para visualizar los accesos directos.

De forma predeterminada, se sugieren las aplicaciones principales: **Medios, Navegación, Teléfono, Mirror Screen, Ajustes, Ayuda...**

Estos accesos directos se pueden personalizar.

Para obtener más información sobre **Personalización - Mis accesos directos**, consulte el apartado correspondiente relativo a los sistemas del equipo de audio y telemática.

Información

Este sistema permite acceder a los siguientes elementos:

- Mandos de los equipos de audio y del teléfono con indicación de la información relacionada.
- Servicios conectados y visualización de la información relacionada.
- Mandos del sistema de navegación y visualización de la información relacionada (según equipamiento).
- Reconocimiento de voz (según equipamiento).
- Hora y temperatura exterior.
- Mandos y recordatorios de ajustes del sistema de calefacción y aire acondicionado.
- Ajustes de las funciones de ayuda a la conducción, las funciones de confort y seguridad, el head-up display ampliado (según equipamiento y versión), el equipo de audio y el cuadro de instrumentos digital.
- Ajustes de las funciones específicas para vehículos eléctricos.
- Visualización de las funciones de ayuda visual a las maniobras.
- Guía de utilización interactiva.
- Vídeos de tutoriales (por ejemplo, gestión de pantallas, ayudas a la conducción o reconocimiento de voz).

Banda superior

Cierta información aparece permanentemente en la banda superior de la pantalla táctil:

- Temperatura exterior procedente de los sensores del vehículo (asociada a un símbolo azul si existe riesgo por hielo).
- Recordatorio de ajuste de la temperatura del aire acondicionado en el lado del conductor y el acompañante.
- Nivel de carga del teléfono conectado.
- Estado de conexión del sistema (Bluetooth®, Wi-Fi, red de telefonía móvil).
- Hora.
- Acceso rápido a las funciones Mirror Screen® (asociado a un teléfono conectado).

Deslice el dedo hacia abajo desde el borde superior de la pantalla táctil para acceder al centro de notificaciones y ver una lista de ajustes rápidos: Invitado, Ajustes de privacidad, Brillo, Mis dispositivos, Modo nocturno, etc.

Primeros pasos



El sistema se activa al dar el contacto.

Pulsación corta, contacto quitado: encendido o apagado del sistema.
Pulsación corta, contacto dado: silenciar o restablecer el sonido.
Pulsación larga, contacto dado: activar el modo en espera (se silencia el sonido, se apagan las pantallas y el reloj).

- Aumente o reduzca el volumen con la ruedecilla o los botones "más" o "menos" (según equipamiento).

Principios



Pulse este botón (INICIIO) para ver la página principal utilizada más recientemente, púlselo otra vez para que se muestre la primera página principal y, a continuación, pulse los botones virtuales que aparecen en la pantalla táctil.



Desplácese por las páginas principales deslizando el dedo por la pantalla hacia la derecha o la izquierda.

Principio de movimiento en el sistema

Según las páginas mostradas en pantalla, desplácese por el texto o el menú (a la izquierda de la pantalla) deslizando un dedo, de forma similar a un smartphone.

Botones táctiles



Mostrar/ocultar el menú contextual
Mostrar/ocultar el menú contextual



Volver a la página anterior.



Para cambiar el estado de una función, pulse la descripción de la línea correspondiente (cambio confirmado al desplazarse el control deslizante hacia la derecha, función activada, o hacia la izquierda, función desactivada).



Acceder a información adicional sobre la función.



Acceso a los ajustes de la función.



Añadir o borrar accesos directos.

Perfiles



Pulse la aplicación **"Ajustes"**.

- Seleccione en la lista la pestaña "**Perfil**".

En la pantalla se muestra un perfil de "invitado" integrado en el sistema, que permite crear y personalizar varios perfiles nuevos asociados o no con un dispositivo móvil.



El perfil **"Invitado"** ya está creado y se muestra por defecto, puede personalizar sus ajustes y restablecer los valores originales. Este perfil está integrado en el sistema y no se puede eliminar.



Cada perfil creado puede asociarse con un dispositivo móvil de su elección conectado a través de Bluetooth®; primero debe activarse la función Bluetooth® del dispositivo móvil. Esta asociación permite al sistema detectar la presencia del usuario en el vehículo al arrancar y proponer la activación de su perfil personalizado.

Se resaltará el último perfil utilizado.



Seleccione **"Crear perfil"** y siga el procedimiento.

La creación de un nuevo perfil le permite personalizar:

- Idioma, unidades, configuración de privacidad.
- Configuración de la pantalla, apariencia, SMART TOUCH (dependiendo del equipo).
- Configuración de audio, emisoras de radio favoritas.
- Iluminación, el ambiente interior (consulte el apartado "**Ergonomía y confort**").
- Historial de navegación, puntos de interés (POI) favoritos, configuración de navegación.
- Algunas ayudas a la conducción, lista de favoritos.



Para eliminar un perfil, selecciónelo en la lista de perfiles y pulse la papelera a continuación.

Portal de Internet

Durante el primer uso tras adquirir el vehículo, se invita al usuario a seleccione el país de residencia para uso del portal de Internet.
Si no se selecciona el país, se almacena la notificación en el centro de notificaciones y desaparece una vez se seleccione el país.
Deslice un dedo sobre la pantalla táctil de arriba a abajo para visualizar todas las notificaciones.
Es necesaria la selección de un país para utilizar las aplicaciones de Internet disponibles.



Pulse la aplicación **"Ajustes"**.

- Seleccione en la lista **"Servicios conectados"**.



Seleccione el país.



La primera vez que se utiliza por medio de un dispositivo móvil conectado, el sistema realiza la vinculación con su perfil. El dispositivo móvil conectado sirve de clave de acceso a la información personal guardada.

- En primer lugar, active la función Bluetooth® del dispositivo móvil.
- Seleccione la aplicación deseada y, si fuera necesaria, se solicitará la autenticación.

Dicha autenticación se guardará para utilizaciones futuras por medio del dispositivo móvil conectado con el perfil actual.
Se solicitará autenticación cada vez que un dispositivo móvil no esté conectado al perfil actual o si se está utilizando el perfil de invitado.



Con el perfil de "**Invitado**", se solicitará identificación en cada utilización.

Actualización del sistema

Por medios inalámbricos (OTA)

La gestión y actualización del software y el firmware se realizan a distancia con la tecnología Over the Air. Esto actualiza el vehículo a través de una conexión segura con el servidor del fabricante (red móvil o Wi-Fi).
Con independencia de que exista una suscripción válida a un servicio conectado, la gestión remota de dispositivos relacionados o vinculados con la seguridad de los dispositivos y la actualización del software y firmware se realizarán cuando sea necesario, para cumplir una disposición legal aplicable al fabricante (por ejemplo, la ley aplicable relativa a la responsabilidad de productos y los reglamentos que rigen las llamadas de emergencia desde el

vehículo), o cuando sea necesario para proteger los intereses vitales de los usuarios y los ocupantes del vehículo.
Asegúrese de que:

- Se establece una conexión estable a Internet mediante WiFi o red móvil.
- Los ajustes de privacidad no están en **Modo privado** ⇨ **133**
- El vehículo está aparcado en un terreno llano.
- El motor está apagado.
- El contacto está puesto.
- BEV: El cable de carga ha estado desconectado durante al menos cuatro horas.

Descarga automática de actualizaciones



Esta función está disponible cuando las descargas automáticas están activadas en la aplicación Ajustes.

El vehículo busca actualizaciones, automáticamente, en segundo plano cuando el motor está encendido. Cuando haya una nueva actualización de software disponible, aparecerá un mensaje en la pantalla táctil después de apagar el motor.

NOTA

Para que aparezca este mensaje, el motor debe estar apagado con la puerta del conductor cerrada.

Comprobación manual de actualizaciones disponibles

1. Abra la aplicación **Ajustes** en la pantalla táctil.
2. Seleccione la pestaña Update.
3. Seleccione una actualización disponible para descargarla pulsando sobre ella.

Cuando la descarga se haya realizado correctamente, aparecerá un mensaje de confirmación en la pantalla táctil.
Si hay actualizaciones disponibles, se enumerarán en pantalla. Si no se muestra ninguna actualización, espere cinco minutos. Si aún no se muestra ninguna actualización, no hay nuevas actualizaciones disponibles.

Instalación

PRECAUCIÓN

El motor debe estar apagado durante la instalación. El vehículo debe permanecer desconectado del cable de recarga.

Elija una opción:

- Iniciar la instalación de la actualización inmediatamente.
- Posponer la instalación.

Si se pospone, el mensaje emergente aparecerá la próxima vez que se apague el motor.
El tiempo de instalación puede durar desde algunos minutos hasta un máximo de dos horas. Un mensaje emergente incluirá el tiempo estimado y una descripción de la actualización.

La instalación de una actualización continuará, aunque abandone o cierre el vehículo.
Durante el siguiente arranque del motor, un mensaje en la pantalla informará de si la instalación ha finalizado correctamente.

Si la instalación falla, póngase en contacto con un centro de asistencia mediante la app **MyPeugeot** o con un taller.

Descargar la actualización

El sistema puede notificar cuándo se recibe una actualización si está conectado a una red Wi-Fi o móvil.
Si hay una actualización disponible, aparece una ventana emergente en la pantalla después de un viaje. El usuario es redirigido a una página de conexión Wi-Fi para continuar con la actualización. Las grandes actualizaciones se descargan solo con una red Wi-Fi.
Si el vehículo ya está conectado a Wi-Fi y el usuario ha seleccionado "Descarga automática de actualizaciones" durante su configuración, aparecerá una ventana emergente de autorización. Una casilla de verificación le permite cambiar la autorización para la descarga automática de actualizaciones con una red Wi-Fi.
La actualización puede instalarse inmediatamente o posponerse.
Una ventana emergente le dará una estimación de la duración máxima y una descripción de la actualización.

La información de la actualización está disponible en la aplicación **Ajustes**.

Seleccione la pestaña **Actualizaciones**. Al final de un viaje aparece una ventana emergente de instalación de actualizaciones. Si se

cierra la ventana emergente, la actualización puede instalarse a través del menú del centro de actualizaciones.

Cuando está conectado a una red Wi-Fi o móvil, el vehículo detecta cuándo hay una actualización disponible. A continuación, aparece un mensaje de notificación en la pantalla táctil y se le redirige a la selección de conexión para la actualización. Para las actualizaciones de gran tamaño, se recomienda una conexión Wi-Fi.

Personalización



Mantenga pulsada la pantalla en una de las páginas principales del sistema.

o



Pulse la aplicación **"Ajustes"**.

- Seleccione en la lista la pestaña **"Personalización"**. Pulse el campo "**Pantallas**".

Se muestra una página divida en 2 partes. Pulse el botón "INICIO" en cualquier momento para salir de esta página.

Personalización de la pantalla



Pulse el lápiz en la parte **"Personalizar pantalla táctil"**.

Se muestra una representación de la organización de los distintos widgets de la página principal **(INICIO)**.

> **NOTA**
>
> Un Widget es una ventana reducida de una aplicación o un servicio.

Añadir un widget



Para añadir un widget, pulse "**Widget**" en el lado izquierdo de la pantalla.

o



Pulse uno de estos botones en la pantalla.

- Seleccione el widget deseado.



Pulse la flecha hacia atrás para volver a la página anterior.

Organización de los widgets en una página principal (INICIO)

- Para mover un widget, manténgalo pulsado y arrástrelo a la ubicación deseada.

Añadir una página



Para añadir una página, pulse "**Página**" en el lado izquierdo de la pantalla.



Pulse la flecha hacia atrás para volver a la página anterior.

Borrar un widget



Para mover un widget a la papelera, manténgalo pulsado y arrástrelo a la papelera.

Personalización del cuadro de instrumentos



Pulse el lápiz en la parte **"Personalizar información del conductor"**.

La modificación de la organización de los distintos widget se muestra en el cuadro de instrumentos en tiempo real.

> **NOTA**
>
> Un Widget es una ventana reducida de una aplicación o un servicio.

Añadir un widget

Para añadir un widget, pulse "Widget" en el lado izquierdo de la pantalla.

o

Pulse uno de estos botones en la pantalla.

- Seleccione el widget deseado.

Pulse la flecha hacia atrás para volver a la página anterior.

Borrar un widget

Para mover un widget a la papelera, manténgalo pulsado y arrástrelo a la papelera.

Radio

Elegir los medios

Pulse la aplicación "**Multimedia** ".

Pulse este botón para cambiar de fuente (radio, transmisión de audio mediante una toma USB, Bluetooth ® o Mirror Screen ®).

SRC Mediante los mandos en el volante, pulse este botón para cambiar la fuente.

Reproducir una pista

Pulse la aplicación "**Medios**".

Si hay varios dispositivos conectados, pulse este botón para seleccionar uno.

Una vez conectado el dispositivo, se puede navegar por los ficheros pulsando **"Lista de reproducción"** o el botón **"Biblioteca"**.

Pulsación corta: ir a la pista siguiente o anterior.
Pulsación larga: avanzar rápido o rebobinado de una pista.

Repetir el tema actual o la lista de temas seleccionados.

Reproducción aleatoria de pistas.

Desactivación o reactivación del sonido

Elección de la frecuencia de radio

Pulse la aplicación "**Multimedia** ".

- Seleccione en la lista la pestaña "**Reproductor**".

Pulse este botón para cambiar la banda de frecuencia (FM, AM o DAB) según el país de comercialización.

NOTA

El modo de selección de radio AM no está disponible en los vehículos BEV.

Seleccionar una emisora de radio

Pulse la aplicación "**Multimedia** ".

- Seleccione en la lista la pestaña "**Reproductor**".



Pulse uno de los botones para realizar una búsqueda automática de las emisoras de radio.

o



Mueva el control deslizante arriba o abajo para buscar manualmente las frecuencias.

o



Pulse este botón.



Introduzca los valores de la frecuencia con el teclado virtual.



Pulse este botón para confirmar.

- Hay disponible una lista de emisoras pulsando la pestaña **"Emisoras"**.



Pulse **"Silenciar"** para activar o desactivar el sonido.

⚠ ADVERTENCIA

La recepción radiofónica puede verse perturbada por la utilización de dispositivos eléctricos no homologados por la marca, como un cargador con toma USB conectado a la toma de 12 V.
El entorno exterior (colinas, edificios, túneles, zonas de estacionamiento subterráneas, etc.) puede bloquear la recepción, incluso en modo de seguimiento RDS. Este fenómeno es normal en la propagación de las ondas de radio y no indica ninguna anomalía del sistema.

Búsqueda automática de emisoras de radio

A través de la aplicación "**Multimedia** ".



Pulse la aplicación "**Multimedia** ".

- Seleccione en la lista la pestaña "**Emisoras**".

La búsqueda se lleva a cabo automáticamente.



Mediante los mandos en el volante, mantenga pulsado este botón.



Activación del seguimiento de emisoras de radio

El sistema cambia automáticamente de frecuencia para obtener una mejor recepción.



Pulse la aplicación "**Multimedia** ".

- Seleccione en la lista la pestaña "**Ajustes**".



Active el **"Seguimiento de emisoras de radio".**

La iluminación del control deslizante confirma que la función se ha activado.

Memorizar una emisora de radio

Seleccione una emisora.



Pulse la aplicación "**Multimedia** ".

- Seleccione en la lista la pestaña "**Reproductor**".



Pulse el botón "**Favoritos de radio**".



Se guarda mediante una pulsación corta o larga sobre uno de estos botones o una pulsación larga sobre una emisora de radio favorita existente, la cual será reemplazada.



Pulse este botón para volver a la página anterior.

Ajustes de audio

A los ajustes se audio se puede acceder de dos formas:

A través de la aplicación **Multimedia**



Pulse la aplicación "**Multimedia** ".

- Seleccione en la lista la pestaña "**Ajustes**".

o
A través de la aplicación Ajustes



Pulse la aplicación **"Ajustes"**.

- En la lista, seleccione la pestaña **"Audio y radio"**.

Es posible configurar:

- Ajustes de sonido.
- Ajustes de la radio.
- Ajustes de volumen.

Activación de aviso de tráfico

Esta función da prioridad a la escucha de mensajes de alerta de **Avisos de tráfico.** Para que se active, esta función necesita una buena recepción de una emisora de radio que transmita este tipo de mensajes.

Mientras se transmite información de tráfico, la emisora de radio sintonizada se interrumpe para que se pueda oír el mensaje. La escucha normal de la radio se reanuda al finalizar el mensaje.



Pulse la aplicación "**Multimedia** ".

- Seleccione en la lista la pestaña "**Ajustes**".



Active el **"Anuncio de tráfico (TA)".**

La iluminación del control deslizante confirma que la función se ha activado.

Streaming de audio

La función streaming permite escuchar una reproducción de audio procedente de uno o más móviles, conectados por medio de Bluetooth®, USB (tipo iPod®) o Mirror Screen®.

Regule primero el volumen en el dispositivo portátil (a un nivel alto).
A continuación, ajuste el volumen del sistema.
Si la reproducción no comienza puede ser necesario iniciarla desde el móvil.
El control se efectúa desde el dispositivo portátil o utilizando los botones virtuales del sistema.

NOTA

Una vez conectado en modo streaming, el smartphone se considera un soporte multimedia.

Información y asesoramiento

El sistema admite dispositivos de almacenamiento masivo USB o dispositivos Apple® a través de las tomas USB. No se suministra el cable adaptador.
Los dispositivos se gestionan utilizando los mandos de ajuste del sistema de audio.
El sistema solo reproduce ficheros de audio con extensiones ".wma, .aac, .flac, .ogg o .mp3" con una tasa de bits comprendida entre 32 y 320 Kbps.
También es compatible con el modo VBR (Variable Bit Rate).
No reproduce ningún otro tipo de archivos (".mp4", etc.).
Los ficheros ".wma" deben ser estándar WMA 9.
Las frecuencias de muestreo admitidas son 32, 44 y 48 KHz.

Para evitar tener problemas de lectura y visualización, le recomendamos que escoja nombres de archivos con menos de 20 caracteres y que no contengan ningún carácter especial (p. Ej. "? . . ; ù).
Utilice solo dispositivos USB con formato FAT32 (File Allocation Table).

NOTA

Le recomendamos que use el cable USB original para el dispositivo portátil.

Sistema multimedia

Información general

NOTA

Las funciones y los reglajes descritos varían según versión y configuración del vehículo, así como del país de comercialización.

ADVERTENCIA

El sistema está protegido de manera que sólo pueda funcionar en su vehículo.
Por razones de seguridad y debido a que requieren una atención continuada por parte del conductor, las siguientes operaciones deben realizarse con el vehículo parado y el contacto dado:

- Vincular el smartphone con el sistema por medio de Bluetooth®.
- Usar el móvil.
- Conectar a Mirror Screen (Apple®CarPlay®o Android Auto).
- Cambiar los ajustes y la configuración del sistema.

Algunas funciones no resultan accesibles durante la circulación.

NOTA

Aparece el mensaje **Modo de economía de energía** cuando el sistema está a punto de entrar en modo en espera.

Para obtener más información sobre el **Modo de economía de energía**, consulte el apartado "Información práctica".

ADVERTENCIA

La navegación es una ayuda a la conducción. No puede sustituir al conductor. Todas las instrucciones de orientación deben ser revisadas cuidadosamente por el usuario.
Al utilizar la navegación, acepta los siguientes términos y condiciones: https://www.tomtom.com/en_gb/legal/ eula-automotive/?388448

Funciones adicionales remotas

Monitorización de las emisiones

Como parte de las nuevas normas de emisiones, el sistema de diagnóstico a bordo del vehículo controla y registra las emisiones.
A continuación, estos datos se envían a servidores seguros de Stellantis.
Además, se envían estadísticas anonimizadas a la Comisión Europea:

- Durabilidad de la batería
- Datos de monitorización a bordo

La transferencia de los siguientes elementos a la Comisión Europea puede habilitarse/inhabilitarse:

- Datos del medidor de consumo de combustible a bordo
- Datos contextuales

Pasaporte medioambiental

El vehículo posee su propio pasaporte medioambiental, al que se puede acceder escaneando el código QR de la pegatina del fabricante, situada en el interior de una de las puertas delanteras.
El pasaporte medioambiental permite comprobar los valores de las emisiones del vehículo.

Panel de mandos

Desde el borde izquierdo o derecho de la pantalla del sistema de audio, deslice el dedo hacia la derecha o la izquierda para visualizar los accesos directos.

De forma predeterminada, se sugieren las aplicaciones principales: **Medios, Navegación, Teléfono, Mirror Screen, Ajustes, Ayuda...**

Estos accesos directos se pueden personalizar.



Muestra el menú de los sistemas de asistencia al conductor.

Muestra el menú de configuración

Muestra el menú de ayuda

Muestra el menú de ajustes del sistema de climatización.

Muestra el menú de fecha y hora

Muestra el menú de audio.

Muestra el menú de Mirror Screen

Muestra el menú de navegación

Muestra el menú **OK Peugeot**

Muestra el menú del teléfono

Para obtener más información sobre **Personalización - Mis accesos directos**, consulte el apartado correspondiente relativo a los sistemas del equipo de audio y telemática en el Manual de instrucciones.

Mandos del volante

Control de voz: Pulsación corta: comandos de voz del sistema (según equipamiento).

Pulsación larga: comandos de voz del smartphone conectado usando Bluetooth® o Mirror Screen® (Apple®CarPlay®/Android Auto) mediante el sistema.

Aumento del volumen.

Disminución del volumen.
Silenciar el sonido: pulsación larga en el botón de disminución del volumen.

Restablecer el sonido al pulsar uno de los dos botones de volumen.

Llamada entrante (pulsación corta): aceptar la llamada.

Llamada activa (pulsación corta): colgar.

Llamada entrante (pulsación larga): rechazar la llamada entrante.

Sin llamada (pulsación corta): acceder al registro de llamadas del teléfono conectado por medio de **Bluetooth®**.
Mirror Screen® conectado (pulsación corta): accede a la vista proyectada de la aplicación telefónica de su equipo Mirror Screen ®.

Radio: búsqueda automática de las emisoras anteriores o siguientes (en la lista de emisoras de radio ordenadas por nombre o por frecuencia).

Multimedia: pista anterior o siguiente, desplazamiento por la lista.

Pulsación corta: validar una selección. Sin ninguna selección se muestran las listas de favoritos.

SRC **Multimedia** (pulsación breve): cambiar de fuente multimedia.

LIST **Radio**: visualizar la lista de emisoras favoritas.

Multimedia: visualizar la lista de pistas.

Aplicaciones

En la página de inicio, pulse este botón para acceder al panel de las aplicaciones.

NOTA

Desde cualquier página, pulse la pantalla táctil con tres dedos o más para mostrar el panel de aplicaciones.

Ayuda

Acceso a la Guía de utilización y visualización de tutoriales.

Medios

Seleccione una fuente de audio o una emisora de radio.

Mirror Screen®

Smartphone conectado con Mirror Screen®: acceso a la vista proyectada de Apple® CarPlay® o Android Auto.

Teléfono no conectado: acceso al menú que permite la conexión de un teléfono.

Navegación

(según equipamiento)

Establecer los ajustes de navegación y seleccionar un destino.
Permite utilizar los servicios disponibles en tiempo real según equipamiento.

Comandos de voz

(según equipamiento)

Empleo del reconocimiento de voz por medio del sistema

Teléfono

Teléfono no conectado: acceso al menú que permite la conexión de un teléfono.
Teléfono conectado: acceso al registro de llamadas, contactos y configuración del teléfono.
Dos teléfonos conectados: acceso al contenido del teléfono prioritario con posibilidad de cambiar dicha prioridad.

Ajustes

Ajustes principales del sistema de audio, la pantalla táctil y el cuadro de instrumentos digital.

Comandos de voz

Primeros pasos

(Según equipamiento)

NOTA

Las respuestas proporcionadas por el sistema de reconocimiento de voz pueden ser generadas por inteligencia artificial.

El servicio de reconocimiento de voz ofrece un mínimo de 20 idiomas para elegir (francés, alemán, inglés (Reino Unido y EE. UU.), árabe, chino, danés, español, hebreo, italiano, japonés, neerlandés, noruego, polaco, portugués (Portugal y Brasil), ruso, sueco, checo y turco) disponible con la red móvil y de acuerdo con el idioma seleccionado y configurado anteriormente en el sistema.
El sistema admite dos idiomas para los casos donde la zona por la que circula el vehículo no tenga cobertura de red móvil.

Tales idiomas se denominan idiomas de a bordo y se descargan en el sistema.
Si el idioma seleccionado no se ha descargado, aparece un mensaje en pantalla cuando se pierde la conexión con la red móvil por primera vez y ofrece descargarlo.
Para utilizar este nuevo idioma en cualquier zona, descárguelo con antelación (contacto dado sin arrancar el motor) por medio de la red Wi-Fi.
Lleve a cabo el procedimiento de descarga mostrado en pantalla.
La descarga de este nuevo idioma elimina el idioma de a bordo menos utilizado.

Utilización del sistema



Cuando se activan los comandos de voz, diga el comando tras la señal acústica.

En los comandos con diferentes etapas, existe una interacción con el sistema para completar la solicitud inicial.
Algunos comandos se autovalidan tras 7 segundos.
Si el sistema no ha tenido en cuenta un comando, lo indicará mediante un mensaje de voz y una indicación en pantalla.



Pulse la aplicación **"Ajustes"**.

- En la lista, seleccione la pestaña "Asistente de voz".



Active o desactive:

- "**Escuchar (OK Peugeot)**": para invocar el reconocimiento vocal utilizando la palabra clave "**OK Peugeot**".
- **"Uso de datos"**: para autorizar a nuestro proveedor a reutilizar sus datos con el fin de permitirle mejorar globalmente sus capacidades, en términos de reconocimiento de voz y asistencia por voz.

NOTA

Asistente de voz/Uso de datos. No afecta a la ubicación del vehículo ni a las grabaciones de voz; solo se conservan las transcripciones textuales de sus conversaciones con el asistente de voz, después de seudonimizarlas.

Uso del reconocimiento de voz



Los comandos de voz pueden utilizarse con cualquier página en pantalla, siempre que no haya otras fuentes que tengan prioridad de uso (marcha atrás, llamada de emergencia o de asistencia, llamada telefónica, otro reconocimiento de voz de smartphone en curso).

Elección de la apertura del reconocimiento de voz:

- Diga "**OK Peugeot**".

o

- Pulse el botón situado en el volante.

o

- Pulse el botón de la pantalla táctil.

ADVERTENCIA

Para asegurarse de que el sistema reconoce los comandos de voz, siga estas recomendaciones:

- **Emplee un lenguaje natural en un tono de voz normal sin cortar las palabras ni elevar la voz,**
- Tras abrir el reconocimiento de voz mediante el botón del volante o de la pantalla táctil, espere siempre al "pitido" (señal acústica) antes de hablar. No suena ningún "pitido" si el reconocimiento de voz se abre con "**OK Peugeot**".
- Para un funcionamiento óptimo, se recomienda cerrar las ventanilla y el techo

solar (según equipamiento) con el fin de evitar cualquier interferencia externa, así como apagar la ventilación.
- Antes de decir los comandos de voz, pida silencio a los otros pasajeros.



Ejemplo de comando de voz para el aire acondicionado:

"aumentar la velocidad del ventilador"

"Enciende el aire acondicionado"

"tengo demasiado calor"



Ejemplo de comando de voz para la radio y medios:

"Quiero escuchar a Michael Jackson"

"cambiar a radio"

"sintoniza 88.5"

NOTA

Los comandos de voz multimedia solo están disponibles con una conexión USB.



Ejemplo de comando de voz para navegación:

"Navegar a casa"

"Navegar a la casa de Gabrielle"

"buscar aparcamiento público cercano"

NOTA

En función del país, dé las instrucciones de destino (dirección) en el idioma configurado para el sistema.



Ejemplo de comando de voz para el teléfono:

"Llama al móvil de Matthew"

"llamar al 0113 345 9869"

"Llama a Jonathan"

NOTA

Si no hay ningún teléfono conectado mediante Bluetooth®, aparece una ventana emergente: **"Sin dispositivo conectado"** y se cerrará la sesión de voz.



Ejemplo de comando de voz para el tiempo:

"¿Necesito un impermeable?"

"¿Qué tiempo hace esta noche?"

"¿Cuál es el nivel de humedad de hoy?"

Asistente de IA

El asistente de IA forma parte de los Servicios Conectados y, si el usuario se suscribe a ellos, le permitirá acceder a una gama más amplia de funciones.

Para activar el asistente de IA, puede utilizar el mismo comando de voz: **"OK Peugeot"**.

Navegación

Pantalla principal de navegación

(según equipamiento)

Acceso a vídeos adicionales

https://www.tomtom.com/stellantis-connected-nav



Pulse la aplicación "**Navegación**" para visualizar la pantalla principal de navegación.



Pulse "**Buscar**" para introducir una dirección o un nombre.



Pulse este botón para visualizar el menú principal de las distintas opciones.



Pulse este botón para visualizar el modo 3D/2D o para visualizar los puntos cardinales (N, E, S, O).



Seleccione "**Sonido activado**", "**Solo alertas**" y "**Silencio**" con pulsaciones sucesivas sobre este botón.



Pulse los botones "más" o "menos" para ampliar o reducir, o bien utilice dos dedos sobre la pantalla.

Menú principal



Pulse la aplicación "**Navegación**" para visualizar la pantalla principal de navegación.



Pulse este botón para visualizar el menú principal de las distintas opciones.



Seleccione "**Buscar**" para introducir una dirección, un nombre o algunos puntos de interés.



Seleccione "**Ir a casa**" utilizando una dirección previamente guardada en "**Añadir casa**".



Seleccione "**Ir al trabajo**" utilizando una dirección previamente guardada en "**Mis lugares**".



Seleccione "**Destinos recientes**" para visualizar los últimos destinos buscados.



Seleccione "**Trayecto actual**" para abrir otro menú y realizar diversas acciones para el itinerario planificado en curso.



Seleccione "**Mis lugares**" para acceder rápidamente a lugares guardados así como a destinos favoritos.



Seleccione "**Mis trayectos**" para visualizar los itinerarios favoritos.



Seleccione "**Estacionamientos**" para visualizar las diversas opciones de estacionamiento en la zona.



Seleccione "**Estaciones de servicio**" para visualizar las diversas estaciones de servicio en el itinerario en curso o cerca de la ubicación actual.



Seleccione "**Servicio TomTom**" para comprobar el estado de la red.



Seleccione "**Ajustes**" para introducir el tipo de vehículo y personalizar la pantalla, las instrucciones de voz, las opciones de mapas, la planificación de los trayectos, los sonidos y alertas, y la información del sistema.



Seleccione este botón para visualizar detalles sobre las versiones del software e información legal. Incluye detalles de las bibliotecas de software Open Source empleadas y las URL de sus licencias.

NOTA

La conexión habitual a un punto de acceso Wi-Fi seguro actualiza automáticamente la cartografía instalada de todo el mundo.
La cartografía también se puede actualizar mediante una red móvil, según versión, país de comercialización, nivel de equipa-

miento del vehículo y suscripción a servicios conectados y opciones.
Sin embargo, el uso de las redes móviles o Wi-Fi del teléfono puede incurrir en cargos adicionales si supera los datos contratados. Estos cargos, si proceden, se cobrarán en la factura de su operador telefónico.

Enrutamiento EV integrado

(Requiere una suscripción activa a Connect PLUS)
El sistema EV routing integrado, que forma parte del sistema de navegación, permite planificar los trayectos de forma más eficiente, teniendo en cuenta las paradas de carga y el tiempo de carga necesario, los detalles sobre cada estación de carga, así como la autonomía del vehículo y la información sobre el tráfico. EV Routing también se adapta cuando cambian las condiciones, por ejemplo, desvíos o el tráfico, y ofrece los trayectos más eficientes posibles.
Para programar un viaje utilizando EV Routing:

- Diga **OK Peugeot**.
- Diga la dirección de su destino.

o

- Escriba la dirección de su destino.



Ajustes de navegación

Abra la página de Ajustes de navegación. En la página «Mapa y pantalla», se puede activar/desactivar la visualización de la autonomía, que muestra la autonomía restante en el mapa.
En la página Planificación y Viaje, se puede ajustar el nivel deseado de carga al llegar a un cargador y el estado deseado de carga al llegar al destino.
En la página Configuración del vehículo, la toma de la estación de recarga se puede seleccionar, dependiendo del cable presente a bordo.

Selección de una estación de carga diferente

Si desea elegir otra estación de carga, pulse **Añadir parada**, vaya al icono Estación de carga y seleccione la estación de carga deseada.

NOTA

Las estaciones de carga añadidas manualmente no se incluyen en los cálculos de carga del sistema. Sin embargo, una vez que el vehículo se cargue y el motor reanude el funcionamiento, la ruta se recalculará y actualizará automáticamente.

Conectividad

Conectar un dispositivo con cable por USB

La conexión USB de un dispositivo móvil permite que se cargue. Pone a disposición del sistema su contenido multimedia autorizado (Contenido multimedia de tipo iPod®).

Solo una toma USB permitirá una conexión Mirror Screen (Apple® CarPlay® o Android Auto), para los dispositivos móviles conectados compatibles, y utilizar algunas de las aplicaciones del dispositivo en la pantalla táctil.

Para más información sobre la toma USB compatible con la función Mirror Screen®, consulte el apartado **"Conozca su vehículo"**.
El dispositivo móvil se encuentra en modo carga cuando se conecta con el cable USB.

NOTA

Se recomienda utilizar cables USB originales del dispositivo, preferiblemente con una longitud corta para garantizar un rendimiento óptimo.

ADVERTENCIA

Con el fin de preservar el sistema, no utilice concentradores USB.

Conexión Bluetooth ®

Conectar un dispositivo móvil al sistema del vehículo mediante Bluetooth® proporciona acceso a sus contenidos y a su transmisión “Media”. También habilita la activación de la función Teléfono.
La conexión puede iniciarse desde el menú Bluetooth® del dispositivo móvil o desde el sistema del vehículo, lo que requiere abrir el menú "Mis dispositivos" para la primera conexión.

NOTA

En algunos casos, necesitará desbloquear el dispositivo y comprobar la autorización para sincronizar los contactos y las llamadas recientes.
Es posible que el dispositivo no admita algunas características.
Para obtener información sobre la compatibilidad parcial o total de los modelos de dispositivos o smartphones, visite el sitio web local del fabricante.

Procedimiento de vinculación desde un dispositivo



Desde el menú Bluetooth® del dispositivo móvil, seleccione el nombre del sistema en la lista de dispositivos detectados.

NOTA

Para hacer visible el Bluetooth ® de su sistema, abra primero el menú "**Mis dispositivos**" del sistema.

Siga con el primer procedimiento de conexión propuesto por el sistema y en el dispositivo.
Por ejemplo: validar los códigos de vinculación.

Procedimiento de vinculación desde el sistema



Pulse la aplicación **"Ajustes"**.

- Seleccione en la lista la pestaña "**Conectividad**".



Seleccione **"Mis dispositivos"**.



Seleccione el nombre del dispositivo móvil que desea conectar en:

- La lista de dispositivos conocidos (si el dispositivo ya ha sido conectado al sistema).

o

- La lista de dispositivos detectados (si el dispositivo nunca ha sido conectado al sistema o ha sido eliminado del sistema anteriormente).

NOTA

Un dispositivo móvil ya conectado al sistema podrá volver a conectarse automáticamente al arrancar el vehículo, una vez seleccionado el perfil de usuario.
La reconexión automática se pone en espera cuando se abre el menú "Mis dispositivos". Esto es para permitir que el sistema haga visible su Bluetooth® para la conexión de un nuevo dispositivo.
El sistema se desconecta cuando se abre la puerta del conductor y se quita el contacto.

Reconexión automática

El sistema permite la reconexión automática de los dispositivos ya conectados y detectados al seleccionar un perfil de usuario.
Los dispositivos reconectados con prioridad son los que han sido vinculados al perfil de usuario seleccionado o, de no ser posible, los dispositivos conectados más recientemente.

Conexión Wi-Fi

El sistema tiene un modo de conexión externa para realizar las actualizaciones del sistema.



Pulse la aplicación **"Ajustes"**.

- Seleccione en la lista la pestaña "**Conectividad**".



Seleccione **"Wi-Fi".**



Active o desactive **"Wi-Fi".**

El sistema inicia la búsqueda de redes Wi-Fi próximas. Esta operación puede tardar unos segundos.
Seleccione la red Wi-Fi a la que conectarse e introduzca la contraseña.

⚠ ADVERTENCIA

Para proteger el sistema, sólo se permite la conexión con redes que ofrezcan el nivel suficiente de seguridad. Se requiere un nivel de cifrado WPA2, equivalente a un nivel doméstico.

NOTA

Cualquier red que haya sido conectada al sistema se reconectará automáticamente tan pronto como sea detectada por el sistema y tras activar previamente la función Wi-Fi.

NOTA

No es posible la conexión Wi-Fi del sistema a un dispositivo ya conectado mediante una conexión Mirror Screen® inalámbrica. En este caso, favorece una conexión Mirror Screen® mediante la toma USB.

Gestión de dispositivos

Para cada dispositivo ya conectado al sistema mediante una conexión inalámbrica (Bluetooth® o conexión inalámbrica Mirror Screen®), es posible determinar un modo de conexión preferido (dependiendo de las funciones que pueda admitir el dispositivo).
Por lo tanto, es posible determinar si el dispositivo debe conectarse mediante una conexión Bluetooth® inalámbrica o una conexión Mirror Screen® inalámbrica cada vez que se inicie el sistema una vez elegido el perfil.



Pulse la aplicación **"Ajustes"**.

- Seleccione en la lista "**Conectividad**".



Seleccione **"Mis dispositivos"** para ver la lista de dispositivos vinculados.



Pulse este botón para gestionar la conexión de un dispositivo.

- Elija un tipo de conexión y confirme a continuación la elección pulsado **"APLICAR"**.

Eliminación de un dispositivo



Pulse la aplicación **"Ajustes"**.

- Seleccione en la lista "**Conectividad**".



Seleccione **"Mis dispositivos"** para ver la lista de dispositivos vinculados.



Pulse este botón.

- Pulse **"BORRAR".**
- Confirme pulsando **"SÍ".**

⚠ ADVERTENCIA

Rechace la solicitud de conexión de algunos dispositivos que acaban de ser eliminados del sistema.

Pantalla espejo

NOTA

Cuando se conecta un teléfono mediante Mirror Screen®, la ubicación y algunos datos del vehículo se envían a dicho teléfono (por ejemplo, la marca, volante a la derecha o a la izquierda, modo día/noche y velocidad física).

Conexión de smartphone Apple®CarPlay®

La conexión de un solo teléfono Apple®CarPlay® se puede realizar mediante cable USB o con una conexión inalámbrica.

NOTA

Active primero la función Siri® en el teléfono Apple®.
Si el dispositivo no se conecta, consulte el sitio web de Apple para comprobar si el dispositivo es compatible con esta función.
Si el problema persiste, elimine todas las conexiones guardadas en el teléfono y en el sistema antes de intentar establecer una conexión nueva.

La conexión por cable requiere que desactive la función CarPlay en **Ajustes Bluetooth**, en el menú del teléfono.

En el menú **Bluetooth**, haga clic en "i" junto al vehículo pertinente y desactive CarPlay.



Conecte el smartphone al sistema mediante la toma USB compatible con Mirror Screen.

Apple®CarPlay® se inicia automáticamente unos segundos después de establecer la conexión USB. En algunos casos, es posible que tenga que desbloquear el dispositivo.
El teléfono se carga cuando está conectado mediante el cable USB.

La conexión por cable permite evitar desconexiones, sobre todo al pasar por cabinas de peaje.

NOTA

Solo una toma USB permite la conexión Mirror Screen®(Apple®CarPlay®); consulte el apartado "Ergonomía y confort - Acondicionamiento".
Se recomienda utilizar los cables USB originales del dispositivo, preferiblemente con una longitud corta para garantizar un rendimiento óptimo.

La conexión inalámbrica de un smartphone Apple®CarPlay® puede iniciarse desde el menú "**Mis dispositivos**".
Active primero la función CarPlay® del teléfono.

En el menú **Bluetooth**, haga clic en "i" junto al vehículo pertinente y active CarPlay.



Pulse la aplicación **"Ajustes"**.

- Seleccione en la lista "**Conectividad**".



Seleccione **"Mis dispositivos"** para mostrar el dispositivo que se va a conectar a Apple®CarPlay®.

Si el dispositivo ya ha sido conectado al sistema por medio de Bluetooth®, seleccione la configuración del dispositivo en la lista de dispositivos conocidos y elija Apple®CarPlay® como modo de conexión inalámbrica.
Si el dispositivo nunca se ha conectado al sistema con anterioridad, será necesario vincularlo (consulte el apartado "Conexión Bluetooth®").
El sistema detecta si el teléfono es compatible con Apple®CarPlay® y ofrece conectarlo siguiendo el procedimiento de vinculación.
La posterior conexión automática del smartphone requiere la activación del Bluetooth® en su dispositivo.



En cuanto se establezca la conexión, pulse este botón para visualizar la interfaz **"Apple®CarPlay®"**.



Para activar los comandos de voz del teléfono, mantenga pulsado el botón de los mandos en el volante.

Conexión smartphone Android Auto

La conexión de un solo teléfono Android Auto se puede realizar mediante cable USB o con una conexión inalámbrica.

NOTA

Primero instale la aplicación "**Android Auto**" a través de "Play Store" en el teléfono.

La función "**Android Auto**" requiere un smartphone compatible.

Si el dispositivo no se conecta, consulte el sitio web de Android Auto para comprobar

si el dispositivo es compatible con esta función.
Si el problema persiste, elimine todas las conexiones guardadas en el teléfono y en el sistema antes de intentar establecer una conexión nueva.
Para garantizar una conexión inalámbrica óptima, se recomienda no colocar el teléfono demasiado cerca de otras redes Wi-Fi a las que se pueda conectar automáticamente.

La conexión por cable requiere que desactive la función inalámbrica Android Auto, en el menú **Ajustes** de la aplicación "**Android Auto**" del teléfono.



Conecte el smartphone al sistema mediante la toma USB compatible con Mirror Screen®.

Android Auto se inicia automáticamente unos segundos después de que se haya establecido la conexión USB. Se ha de seguir un procedimiento de validación en el teléfono cuando se conecta por primera vez, estando detenido el vehículo.
El teléfono se carga cuando está conectado mediante el cable USB.
La conexión por cable permite evitar desconexiones, sobre todo al pasar por cabinas de peaje.

NOTA

Solo una toma USB permite la conexión Mirror Screen®(Apple®CarPlay®); consulte el apartado "Ergonomía y confort - Acondicionamiento".
Se recomienda utilizar los cables USB originales del dispositivo, preferiblemente con una longitud corta para garantizar un rendimiento óptimo.

La conexión inalámbrica de un smartphone Android Auto puede iniciarse desde el menú "**Mis dispositivos**".

En primer lugar, active la función inalámbrica Android Auto® del smartphone, en el menú Ajustes de la aplicación **"Android Auto"** de su smartphone.



Pulse la aplicación **"Ajustes"**.

- Seleccione en la lista la pestaña "**Conectividad**".



Seleccione **"Mis dispositivos"** para mostrar el dispositivo que se conectará a Android Auto.

Si el dispositivo nunca se ha conectado al sistema con anterioridad, será necesario vincularlo (consulte el apartado "Conexión Bluetooth®").
El sistema detecta si el teléfono es compatible con Android Auto y ofrece conectarlo siguiendo el procedimiento de vinculación.
Si el dispositivo ya ha sido conectado al sistema por medio de Bluetooth®, seleccione la configuración del dispositivo en la lista de dispositivos conocidos y elija Android Auto como modo de conexión inalámbrica.
La conexión automática posterior del teléfono requiere la activación de Bluetooth® en el dispositivo.



En cuanto se establezca la conexión, pulse este botón para visualizar la interfaz "**Android Auto**".



Para activar los comandos de voz del teléfono, mantenga pulsado el botón de los mandos en el volante.

Servicios conectados

Se puede acceder a múltiples servicios conectados a través de la aplicación, en línea o dentro del vehículo.

NOTA

Los servicios conectados no están disponibles en todos los mercados. Para más información, póngase en contacto con su taller.

NOTA

La funcionalidad completa de los servicios conectados queda sujeta al registro y a la activación pertinente.

Los servicios conectados pueden incluir navegación en tiempo real, como información sobre el tráfico en línea, así como el estado del vehí-

culo e información como alertas de mantenimiento.
Los servicios accesibles desde el propio vehículo también incluyen llamadas de emergencia y de asistencia. Estas funciones se activan automáticamente. Se aplican términos y condiciones.
Llamada de emergencia ⇨ 230.
Es necesario configurar correctamente la conectividad y el ajuste de privacidad para establecer la conexión con los servicios conectados disponibles.

Ajustes de conectividad

Para abrir el menú de ajustes del sistema, abra la app de ajustes ⚙ seleccione 🌐. A continuación, seleccione el menú de conectividad.
Se pueden interactuar con los siguientes ajustes:

- Dispositivos inalámbricos: mostrar todos los dispositivos emparejados, conectar o desconectar un dispositivo, seleccionar las preferencias de conexión para cada dispositivo (Bluetooth o proyección del teléfono) y buscar dispositivos cercanos
- Redes Wi-Fi: activar o desactivar la conectividad Wi-Fi, buscar redes Wi-Fi cercanas y conectar el sistema a una red Wi-Fi
- Ajustes de privacidad: activar o desactivar la opción de compartir datos y ubicación para servicios autorizados

Ajustes de privacidad

Pueden configurarse ajustes de privacidad para cada perfil. Esta función se utiliza con los perfiles "**Invitado**" y/o "**Conductor**":

- preconfigurado por defecto en "**Modo Privado**"

o

- un perfil que se creará en el sistema, con o sin conexión con un dispositivo

Para cada perfil (incluso "**Invitado**"), se restablecerán los últimos ajustes de privacidad guardados.

Pueden realizarse los siguientes ajustes de privacidad:

- compartir datos y posición
- compartir datos
- Modo privado

Para utilizar todos los servicios conectados disponibles sin restricciones, es necesario para compartir los datos y la posición.
Con el modo privado activado, los servicios conectados solo realizarán un procesamiento local dentro del vehículo, con funciones limitadas.
Los ajustes de privacidad pueden configurarse a través del menú de conectividad dentro de la app de ajustes ⚙.
Opcionalmente, los ajustes de privacidad pueden configurarse tocando en la barra de estado.

Compartir datos y ubicación

Este modo permite al vehículo transmitir al exterior todos los datos personales necesarios para cada servicio conectado válido disponible.

NOTA

Los datos personales necesarios para usar los servicios conectados se envían a los proveedores de tales servicios.

Compartir datos

Este modo permite al vehículo transmitir al exterior todos los datos necesarios para cada servicio conectado válido disponible, a excepción de los datos de la ubicación del vehículo (por ejemplo, las coordenadas GPS).

NOTA

Es posible que algunos servicios conectados no funcionen sin los datos de la ubicación del vehículo.

NOTA

Este modo no se aplicará a la función de llamada de emergencia ni a servicios específicos que el usuario ha aceptado en virtud

de los términos de los contratos comerciales (por ejemplo, una alarma conectada).

Modo Privado



Este modo no permite al vehículo transmitir datos personales al exterior del vehículo.

NOTA

Los servicios conectados solo llevarán a cabo procesos locales en el interior del vehículo con funciones limitadas.

NOTA

Este modo no se aplicará a la función de llamada de emergencia ni a servicios específicos que el usuario ha aceptado en virtud de los términos de los contratos comerciales (por ejemplo, una alarma conectada).

NOTA

Fines profesionales

Si el vehículo se usa para fines profesionales o en virtud de los términos de contratos específicos (flota corporativa, delegación pública, etc.), algunos modos privados no estarán disponibles para el usuario en función de las necesidades de uso compartido de los datos de los servicios.

NOTA

Incluso en Modo Privado, los datos contemplados en el Reglamento y de Interés Legítimo siguen transmitiéndose.

Teléfono

Recepción de una llamada

Una llamada entrante se anuncia mediante un tono y un aviso superpuesto en la pantalla.
Aceptación de la llamada:



Pulse brevemente el botón del teléfono de los mandos en el volante para aceptar una llamada entrante.

o



Pulse este botón de la pantalla táctil.

Finalización de la llamada:



Mantenga pulsado...



El botón del teléfono de los mandos en el volante para rechazar la llamada.

o



Pulse este botón de la pantalla táctil.



Pulse este botón en la pantalla táctil para enviar un mensaje indicando que está conduciendo.

Realización de una llamada

ADVERTENCIA

Se desaconseja encarecidamente utilizar el teléfono durante la conducción. Estacione el vehículo.

Realizar una llamada mediante el teclado numérico



Pulse la aplicación "**Teléfono**".

- Seleccione en la lista la pestaña **"Teclado"** y marque el número a continuación.



Pulse este botón para realizar la llamada

Realizar una llamada mediante la lista de llamadas recientes



Pulse la aplicación "**Teléfono**".

- Seleccione en la lista la pestaña "**Llamadas**".

o

Pulse brevemente el botón del teléfono situado en los mandos del volante.

- Seleccione un número en la lista de llamadas recientes y realice la llamada.

> **NOTA**
>
> Es posible iniciar una llamada en cualquier momento directamente desde el teléfono. Por motivos de seguridad, estacione el vehículo.

Llamada a un contacto

Pulse la aplicación "**Teléfono**".

1. Seleccione en la lista la pestaña **"Contactos"**.
2. Seleccione el contacto deseado en la lista mostrada.

Llame al contacto seleccionando uno de los números de teléfono del contacto.

Organización de la lista de contactos

Pulse la aplicación "**Teléfono**".

- Seleccione en la lista la pestaña **"Ajustes"** para visualizar la configuración relativa al teléfono.

Elija listar los contactos con el nombre o el apellido en primer lugar.

Conexión de dos teléfonos

> **NOTA**
>
> El sistema permite la conexión de dos teléfonos simultáneamente.
>
> - 2 mediante conexión Bluetooth®.
>
> o
>
> - 1 mediante conexión Bluetooth® y 1 mediante conexión Mirror Screen®.
>
> El teléfono utilizado más recientemente tiene prioridad de pantalla y de contenido.

Para cambiar la prioridad del teléfono:

Pulse la aplicación "**Teléfono**".

Pulse este botón para cambiar la prioridad del teléfono.

Ajustes

Configuración de la visualización de la pantalla

Pulse la aplicación **"Ajustes"**.

- Seleccione en la lista la pestaña "**Personalización**".

Es posible configurar:

- los colores de la pantalla asociados con la iluminación ambiental interior. Consulte la sección "Ergonomía y confort".
- el sonido ambiente.
- Las animaciones visuales de bienvenida y despedida.
- Las transiciones animadas de la pantalla.

Gestión de la conectividad del sistema

Pulse la aplicación **"Ajustes"**.

Seleccione en la lista la pestaña "**Conectividad**".

Es posible gestionar:

- La conexión Bluetooth®.
- Las conexiones para smartphone Mirror Screen® (Apple®CarPlay®/Android Auto).
- La conexión Wi-Fi.
- El modo privado.

Configuración del sistema



Pulse la aplicación **"Ajustes"**.

Seleccione en la lista la pestaña "**Sistema**".

Es posible configurar:

- el idioma
- la fecha y la hora
- La unidad de distancia y el consumo (kWh/100 km - km, millas/kWh - millas, km/kWh - km)
- la unidad de temperatura (Celsius, Fahrenheit)

También es posible restablecer la configuración del sistema.

Selección del idioma



Seleccione **"Idioma"** para cambiar el idioma.



Pulse el idioma deseado.



Pulse la flecha hacia atrás para volver a la página anterior.

Ajuste de fecha y hora

- Seleccione "**Fecha y hora**" para modificar la fecha y la hora.



"Fecha y hora automáticas" está activado por defecto, para que el ajuste se realice automáticamente en función de su geolocalización.

- Para ajustar manualmente, desactive **"Fecha y hora automáticas"**.
- Pulse el campo **"Seleccione zona horaria"** y defina una zona horaria.



Pulse la flecha hacia atrás para volver a la página anterior.

- Pulse la línea **"Ajustes de tiempo"** y, a continuación, ajuste la hora.



Pulse **"OK"** para confirmar.

- Pulse la línea **"Fecha"** y, a continuación, ajuste la fecha.



Pulse **"OK"** para confirmar.



Seleccione el formato de hora (12h/24h).

Seleccione el formato de fecha.

NOTA

El sistema no cambia automáticamente entre horario de verano y de invierno (según país de comercialización).

Ajustes de de rendimiento

(Solo para la versión e-GTi)
Para acceder a los ajustes de **Rendimiento** del sistema de infoentretenimiento, puede utilizar uno de los siguientes métodos:

Método 1:

1. Desde la página de inicio, pulse para acceder a la página **Rendimiento**

Método 2:

1. Desde la página de inicio, pulse para acceder al panel de aplicaciones.

2. Pulse para acceder a las páginas de **Rendimiento**.

Par

Seleccione la pestaña **Par** para abrir una pantalla específica que muestra la información sobre el par de la rueda delantera. La longitud de las barras situadas debajo de las ruedas varía dinámicamente en función del porcentaje del par máximo, y cada barra del gráfico representa el 10 % del par en las ruedas.



Indicadores

Al seleccionar la pestaña **Indicadores**, se abre una pantalla específica que ofrece información sobre:

- **Power:** La potencia del motor eléctrico se genera de forma instantánea.
- **Nivel de batería:** Estado de carga de la batería de tracción.
- **Temperatura de la batería:** Temperatura de la batería de tracción.
- **Tensión de la batería:** Tensión de la batería de tracción.



Carreras

Al seleccionar la pestaña **Carreras**, se abre una pantalla específica en la que se muestran los tiempos actuales, los últimos y los mejores registrados para las aceleraciones de 0 a 60 km/h y de 0 a 100 km/h.

El diagrama de fuerza G permite visualizar en tiempo real tanto la aceleración longitudinal como la lateral.



Sonido SPORT activo

(Solo para la versión e-GTi)
El sistema de sonido SPORT activo mejora la experiencia de conducción al ofrecer una firma acústica más envolvente y dinámica en el interior del habitáculo, lo que refuerza su carácter distintivo y su sensación deportiva.
Se puede activar y desactivar desde el sistema multimedia siguiendo estos pasos:

1. Desde la página de inicio, pulse para acceder al panel de aplicaciones.
2. Pulse para acceder a los ajustes del vehículo.
3. Seleccione en la lista la pestaña **Personalización**.
4. Pulse **Sonido SPORT activo** para activar la función.

Aplicaciones de terceros

Connect ONE

> **NOTA**
>
> Este servicio está incluido durante 10 años a partir de la fecha de inicio de la garantía y se activa automáticamente al instalar y activar Connect PLUS.

Connect PLUS

> **NOTA**
>
> Este servicio está incluido durante 6 meses a partir de la fecha de inicio de la garantía. Al activar Connect PLUS se activará automáticamente Connect ONE.

Tras la creación de su cuenta a través de la aplicación **MyPeugeot App**, es necesaria la instalación de Connect PLUS para acceder a los servicios conectados.

Connect PLUS proporciona la NAVEGACIÓN CONECTADA, que incluye información sobre el tráfico y actualizaciones de mapas, así como reconocimiento de voz.

Una vez transcurrido el periodo de suscripción de 6 meses incluido, tendrá que visitar la tienda de Servicios Conectados Peugeot para renovar los servicios de su pack Connect PLUS.

ARRANQUE Y MANEJO

Arranque y parada del motor

NOTA

La llave electrónica debe estar presente en el compartimento de los pasajeros.
La llave electrónica también se detecta en el maletero.
Si no se detecta la llave electrónica, se mostrará un mensaje.
Mueva la llave electrónica para que el motor arranque o se detenga.

Si el problema persiste, consulte el apartado "**Llave no detectada - Sistema de arranque alternativo o Sistema de parada alternativo**".

Arranque del motor

Con el freno de estacionamiento accionado:

1. Con una **caja de cambios manual**, coloque la palanca de cambios en punto muerto y, a continuación, pise el pedal del embrague completamente.
2. Con una **caja de cambios automática**, coloque el selector de marchas en el modo **N** o **P** y pise el pedal del freno.
3. Introduzca la llave en el interruptor de encendido; el sistema reconoce el código.
4. Desbloquee la columna de dirección girando simultáneamente el volante y la llave.

NOTA

En determinados casos, es posible que tenga que aplicar al volante una fuerza significativa para moverlo (por ejemplo, con las ruedas giradas al máximo).

- Con un **motor de gasolina**, accione el motor de arranque girando la llave a la posición **3**, sin pisar el pedal del acelerador, hasta que arranque el motor. Una vez arrancado el motor, suelte la llave para que vuelva a la posición **2.**

NOTA

Motores de gasolina

Después de un arranque en frío, el precalentamiento del catalizador puede producir vibraciones del motor que se perciben claramente durante un máximo de 2 minutos (régimen de ralentí acelerado).

NOTA

Antes de accionar los limpiaparabrisas en condiciones invernales, limpie la nieve, el hielo o la escarcha del parabrisas y alrededor de los brazos y las escobillas del limpiaparabrisas.

ADVERTENCIA

No accione el limpiaparabrisas con el parabrisas seco. En condiciones muy cálidas o frías, compruebe que las escobillas de los limpiaparabrisas no estén adheridas al parabrisas antes de accionar los limpiaparabrisas.

NOTA

Tras pasar por una estación de lavado, es posible que se detecten ruidos anómalos y una reducción en la eficacia del barrido. No es necesario reemplazar las escobillas de los limpiaparabrisas.

NOTA

En condiciones climáticas suaves, no deje que el motor se caliente permaneciendo detenido; inicie la marcha inmediatamente y circule a velocidad moderada.

⚠ ADVERTENCIA

Si el motor no arranca inmediatamente, quite el contacto. Espere unos segundos antes de volver a accionar el motor de arranque. Si después de varios intentos el motor no arranca, no insista: existe el riesgo de dañar el motor de arranque y el motor.
Póngase en contacto con un concesionario o taller cualificado.

NOTA

Un fallo en el sistema EEEDWS puede activar un mensaje al encender el vehículo. Acuda a un concesionario autorizado o taller cualificado.

Arranque del motor (ICE)

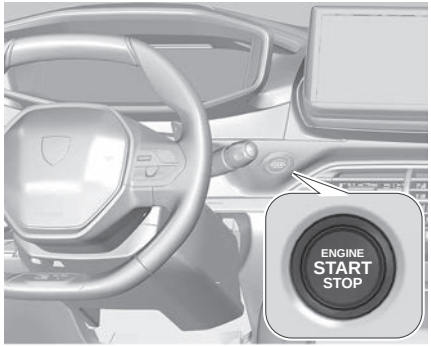

Para vehículos con cambio manual:

1. Pise el pedal de embrague.
2. Pise el pedal del freno.
3. Pulse y suelte el botón **START/STOP**

Para vehículos con cambio automático:

1. Pise el pedal de embrague.
2. Pulse y suelte el botón **START/STOP**

Motorizaciones diésel

Con temperaturas adversas o con el motor frío, este no arranca hasta que no se apaga el testigo de alerta de precalentamiento. Si este testigo de alerta se enciende después de pulsar el botón **START/STOP**:

- Mantenga el pedal pisado a fondo y no presione el botón **START/STOP** de nuevo hasta que el motor esté en marcha.

En todas las circunstancias, si no se cumple alguna de las condiciones de arranque, se muestra un mensaje.

En algunas circunstancias, un mensaje indica que es necesario girar el volante mientras se presiona el botón **START/STOP** para ayudar a desbloquear la columna de dirección.

NOTA

Después de un arranque en frío, el precalentamiento del catalizador puede producir vibraciones en el motor, que se perciben claramente durante hasta 2 minutos con el motor en marcha (velocidad de ralentí acelerado).

NOTA

Motores híbridos. El vehículo arranca siempre con el motor de gasolina para garantizar la eficacia del catalizador y la disponibilidad de la asistencia a la frenada.

Al cabo de unos instantes, el motor de gasolina puede pararse si las condiciones de funcionamiento lo permiten (estado de carga de la batería de tracción, temperatura exterior, demanda de par, modo de conducción seleccionado).

NOTA

Si el motor se cala, libere el pedal del embrague y vuelva a pisarlo a fondo. El motor volverá a arrancar automáticamente.

Arranque del motor eléctrico (MHEV, BEV)

El selector de marchas tiene que estar en modo **P**.

1. Pise el pedal de freno a fondo y pulse brevemente el botón "**START/STOP**".
2. Siga pisando el pedal de freno hasta que el testigo **READY** se encienda y se emita una señal acústica, que indica que el vehículo está listo para circular.

3. Con el pie sobre el freno, pulse el botón **Unlock** y seleccione el modo **D/B** o R.
4. Suelte el pedal del freno y acelere.

Al arrancar, el cuadro de instrumentos se enciende y la aguja del indicador de potencia o el cursor se mueve a la posición de "neutral". La columna de dirección se bloquea de forma automática (puede oír un sonido y notar cómo se mueve el volante).

Parada del motor

Parada del motor (ICE)

- Inmovilice el vehículo con el freno de estacionamiento.
- Con **caja de cambios manual**, coloque la palanca de cambios en punto muerto.
- Con una **caja de cambios automática**, es recomendable seleccionar los modos **P** o **N**.
- Pulse el botón "**START/STOP**". En algunas circunstancias, es necesario girar el volante para bloquear la columna de dirección.

NOTA

Si el vehículo no está parado, el motor no se parará.

ADVERTENCIA

Al apagar el motor, las funciones de asistencia a la frenada y la dirección también se interrumpen, por lo que podría perder el control del vehículo.

ADVERTENCIA

No salga nunca del vehículo dejando la llave electrónica dentro de él.

Parada del motor eléctrico (MHEV, BEV)

1. Pulse el botón "**START/STOP**".

Antes de salir del vehículo, compruebe que:

1. El selector de marchas está en el modo **P**.
2. El testigo **READY** está apagado.

NOTA

Al abrir la puerta del conductor mientras no se cumplen las condiciones necesarias de parada, se emite una señal acústica, acompañada de la visualización de un mensaje de advertencia.

Parada del motor (vehículos con llave de contacto)

1. Inmovilice el vehículo.
2. Con el motor al ralentí, gire la llave hasta la posición **1**.
3. Retire la llave del interruptor de encendido.
4. Para bloquear la columna de dirección, gire el volante hasta que se bloquee.

NOTA

Para facilitar el desbloqueo de la columna de dirección, se recomienda que las ruedas estén rectas antes de apagar el motor.

ADVERTENCIA

Nunca quite el contacto antes de inmovilizar completamente el vehículo.
Al apagar el motor, las funciones de asistencia a la frenada y la dirección también se interrumpen, por lo que podría perder el control del vehículo.

NOTA

Compruebe que el freno de estacionamiento esté correctamente accionado, especialmente en las pendientes.
Cuando salga del vehículo, recuerde bloquearlo y llevar la llave con usted.

Modo de economía de energía

Una vez apagado el motor (posición 1. Stop), para una duración combinada máxima de 30 minutos, todavía puede utilizar funciones como los sistemas de audio y telemático, las luces de cortesía o las luces de cruce.

NOTA

Olvido de la llave

Si la puerta del conductor está abierta, se muestra un mensaje, acompañado de una señal acústica, en caso de que la llave se haya dejado en la posición **1** en el interruptor de encendido.

En caso de olvidar la llave en la posición **2** en el interruptor de encendido, el contacto se quitará automáticamente al cabo de una hora.

Para volver a dar el contacto, gire la llave hasta la posición **1** y luego vuelva a la posición **2**.

Activación del contacto sin arrancar el motor

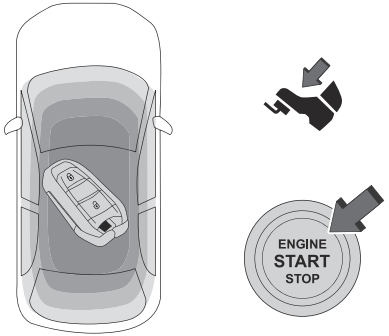

Con la llave electrónica en el habitáculo, pulsar el botón START/STOP, **sin pisar ninguno de los pedales**, permite conectar el encendido sin arrancar el motor.

- Pulse este botón de nuevo para quitar el contacto y poder bloquear el vehículo.

Llave no detectada

Sistema de arranque alternativo

En la columna de dirección hay instalado un lector de emergencia que permite el arranque del motor cuando el sistema no detecta la llave en la zona de detección o si la pila de la llave electrónica está gastada.

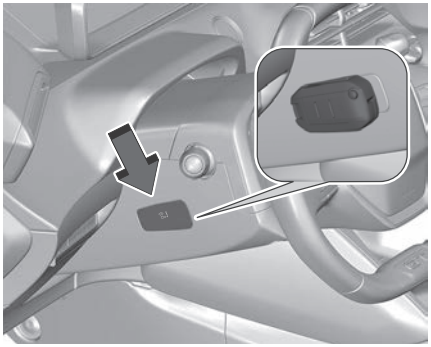

1. Introduzca la llave mecánica (integrada en el mando a distancia) en la cerradura para abrir el vehículo.
2. Coloque el mando a distancia frente al lector de emergencia y manténgalo en esa posición.
3. Con una **caja de cambios manual**, coloque la palanca de cambios en punto muerto y, a continuación, pise el pedal del embrague completamente.
4. **Con una caja de cambios automática o un selector de marchas**, seleccione el modo **P** y pise el pedal del freno.
5. Pulse el botón "**START/STOP**".

El motor arranca.

Apagado alternativo del motor

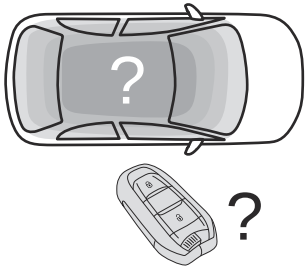

Si la llave electrónica no se detecta o ya no está en la zona de detección, aparece un mensaje en el cuadro de instrumentos al cerrar una puerta o intentar apagar el motor.

- Para confirmar la instrucción de apagar el motor, pulse el botón **START/STOP** durante aproximadamente 5 segundos.

En caso de fallo de funcionamiento de la llave electrónica, póngase en contacto con un concesionario autorizado o con un taller cualificado.

Parada de emergencia

Es posible parar el motor sin condiciones solo en caso de emergencia (incluso circulando).

- Pulse el botón **START/STOP** durante unos 5 segundos.

En este caso, la columna de dirección se bloquea una vez detenido el vehículo.

Función automática de Stop & Start (ICE)

La función Stop & Start pone el motor temporalmente en modo de espera (modo STOP) durante las fases en las que el vehículo está parado (p. ej., semáforos en rojo o atascos).
El motor vuelve a arrancar automáticamente (modo START) tan pronto como el conductor indica la intención de volver a iniciar la marcha.
La función, diseñada principalmente para su uso en zonas urbanas, pretende reducir el consumo de carburante, las emisiones de escape y el nivel de ruido cuando el vehículo está parado.
La función no afecta a las funcionalidades del vehículo, en particular, el frenado.

Desactivación o reactivación

De forma predeterminada, la función se activa al dar el contacto.

Con pantalla táctil de 10" y radio y teléfono por Bluetooth



Los ajustes se modifican a través del menú **Conducción** de la pantalla táctil.

Con PEUGEOT Connect Radio / PEUGEOT Connect Nav



Los ajustes se modifican a través del menú **Conducción/Vehículo** de la pantalla táctil.

Con PEUGEOT i-Connect Avanzado - PEUGEOT i-Connect



Los ajustes se modifican a través de la aplicación ADAS de la pantalla táctil o a través de los **Accesos directos a las ayudas a la conducción.**

El cambio de estado se confirma con la visualización de un mensaje en el cuadro de instrumentos.
Si la función se desactiva mientras el motor se encuentra en modo STOP, volverá a arrancar de inmediato.

Testigos asociados



Función activada: motor en espera (modo STOP)



Función desactivada o fallo de funcionamiento

⚠ ADVERTENCIA

Conducción sobre calzadas inundadas.
Antes de adentrarse en una zona inundada, se recomienda encarecidamente desactivar el sistema Stop & Start.

Para obtener más información sobre **Consejos de conducción**, especialmente en lo que se refiere a la circulación sobre calzadas inundadas, consulte el apartado correspondiente.

Funcionamiento

Condiciones principales para el funcionamiento

- La puerta del conductor debe estar cerrada.
- El cinturón de seguridad del conductor debe estar abrochado.
- El nivel de carga de la batería debe ser suficiente.
- La temperatura del motor debe estar en el rango de funcionamiento nominal.
- La temperatura exterior debe estar entre 0°C y 35°C.

Cómo poner el motor en modo de espera (modo STOP)

El motor entra automáticamente en modo de espera en cuanto el conductor indica su intención de detenerse:

- **Con una caja de cambios manual**: al colocar la palanca de cambios en punto muerto y soltar el pedal del embrague.
- **Con una caja de cambios automática**: con el selector de marchas en el modo **D** o **M**, al pisar el pedal del freno hasta que el vehículo se detenga o cuando se selecciona el modo **N** con el vehículo parado.

Contador de tiempo

El contador de tiempo suma el tiempo que se ha estado en espera durante el trayecto. El contador se pone a cero cada vez que se acciona el contacto.

Casos particulares

El motor no se pondrá en espera si no se cumplen las condiciones de funcionamiento ni en los siguientes casos:

- Pendiente o cuesta pronunciada.
- La velocidad del vehículo no ha superado los 10 km/h desde la última vez que se arrancó el motor con la llave o el botón **START/STOP**.
- Modo Sport seleccionado (según equipamiento).
- Se necesita para mantener el confort térmico en el habitáculo.
- Desempañado activado.



En estos casos, este testigo parpadea durante unos segundos y luego se apaga.

NOTA

Una vez ha vuelto a arrancar el motor, el modo STOP no está disponible mientras la velocidad del vehículo no alcance 8 km/h.

NOTA

El modo STOP no está disponible durante las maniobras de estacionamiento hasta unos segundos después de haber desengranado la marcha atrás o al girar el volante.

Rearranque del motor (modo START)

El motor vuelve a arrancar automáticamente tan pronto como el conductor indica la intención de circular de nuevo:

- **Con caja de cambios manual**: pisando a fondo el pedal del embrague.
- **Con caja de cambios automática**:
- Con el selector en modo **D** o **M**: soltando el pedal del freno.
- Con el selector en modo **N** y el pedal de freno suelto: cuando se selecciona el modo **D** o **M**.
- Con el selector en modo P y el pedal de freno pisado: cuando se selecciona el modo **R**, **N**, **D** o **M**.
- Cuando la marcha atrás está engranada.

Casos particulares

El motor volverá a arrancar automáticamente si se cumplen las condiciones de funcionamiento, así como en los siguientes casos:

- Deseleccionar el modo Sport (según equipamiento).
- Con caja de cambios manual: la velocidad del vehículo supera los 4 km/h.
- Con una caja de cambios automática, en el modo **N**, la velocidad del vehículo supera 1 km/h.



En estos casos, este testigo parpadea durante unos segundos y luego se apaga.

Fallo de funcionamiento



En caso de fallo de funcionamiento del sistema, este testigo de alerta parpadea unos instantes en el cuadro de instrumentos y luego se enciende de manera permanente acompañado de la visualización de un mensaje.

Acuda a un concesionario o taller cualificado para proceder a su revisión.

El vehículo se cala en modo STOP

Todos los testigos de alerta del cuadro de instrumentos se encienden en caso de fallo.

- Quite el contacto y arranque el motor de nuevo con la llave o con el botón START/STOP.

⚠ ADVERTENCIA

Batería de 12 V. El sistema Stop & Start requiere el uso de una batería de 12 V de tecnología y características específicas.

Toda intervención debe realizarla exclusivamente un concesionario o taller cualificado.

Modo e-Auto (Híbrido de 48 V)

El motor se detiene cuando se necesita poca potencia o par motor y en condiciones estabilizadas.
El motor se vuelve a poner en marcha mediante el arrancador de correa.

El modo e-Auto puede apagar el motor en los siguientes casos:

- Cuando las estrategias operativas lo permiten.
- Velocidad del vehículo hasta 145 km/h (90 mph).
- Cuando el conductor suelta el pedal del acelerador en condiciones estabilizadas o en deceleración.
- Durante las fases de parada.

El rearranque solo se consigue mediante el arrancador de correa hasta que se dispone de la demanda de par, si la batería de tracción está suficientemente cargada. Cuando la demanda de par es insuficiente, el motor vuelve a arrancar.

El modo e-Auto no puede apagar el motor en los siguientes casos:

- El estado de carga es inferior al 30% de la energía de la batería de tracción.
- En función de la altitud, es necesario un asistente de frenado por vacío.
- Se selecciona el modo Sport.
- Mantenimiento del confort térmico en el habitáculo (calefacción, aire acondicionado, desempañado/deshielo).

Desactivación o reactivación

De forma predeterminada, la función se activa al dar el contacto.



Se configura en la aplicación **ADAS** de la pantalla táctil.

o

Acceder directamente a los **Accesos directos a las ayudas a la conducción.**

(modo e-Auto, según versión**)**



Función desactivada, este indicador se enciende en el cuadro de instrumentos.

ⓘ NOTA

Si se necesita una tracción elevada, el conductor puede desactivar el modo e-Auto mediante la aplicación de la pantalla táctil.

Frenos

Freno de estacionamiento

⚠ ADVERTENCIA

Antes de salir del vehículo, asegúrese de que el freno de estacionamiento está aplicado.



El testigo de control permanece siempre iluminado con el freno de estacionamiento aplicado.

Freno de estacionamiento manual

Liberación

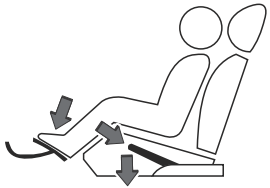

- Tire ligeramente de la palanca del freno de estacionamiento hacia arriba, pulse el botón de liberación y baje totalmente la palanca.

Si, durante la conducción, este testigo de alerta y el testigo de alerta **STOP** se encienden, acompañados de una señal acústica y de un mensaje, es que el freno de estacionamiento sigue accionado o que no se ha liberado por completo.

Accionamiento

- Tire de la palanca del freno de estacionamiento hacia arriba para inmovilizar el vehículo.

⚠ ADVERTENCIA

Cuando estacione el vehículo en pendiente, gire las ruedas contra la acera, accione el freno de estacionamiento y quite el contacto dejando una marcha puesta.

Freno de estacionamiento eléctrico

En modo automático, el sistema aplica el freno de estacionamiento cuando se apaga el motor y deja de aplicarlo cuando el vehículo inicia la marcha.
En modo automático, el sistema aplica el freno de estacionamiento cuando se apaga el motor y deja de aplicarlo cuando el vehículo inicia la marcha.



En cualquier momento y con el motor en marcha:

- Para aplicar el freno de estacionamiento brevemente.
- Para soltarlo, empuje brevemente el mando mientras pisa el pedal del freno.
  Por defecto, el modo automático está activado.

Este funcionamiento automático se puede desactivar en determinadas situaciones.

Testigo

Este testigo se enciende tanto en el cuadro de instrumentos como en el mando para confirmar que se ha aplicado el freno de estacionamiento, acompañado de la visualización del mensaje **Freno de estacionamiento aplicado**.

El testigo se apaga, acompañado de la visualización del mensaje "Freno de estacionamiento quitado", para confirmar que se ha quitado el freno de estacionamiento.
El indicador parpadea en respuesta a una solicitud manual para accionar o soltar el freno.

⚠ PELIGRO

En caso de fallo de la batería, el freno de estacionamiento eléctrico no funcionará.
Por motivos de seguridad, con una caja de cambios automática o un selector de marchas, si el freno de estacionamiento no está accionado, inmovilice el vehículo colocando uno de los calzos provistos bajo una de las ruedas.
Póngase en contacto con un concesionario o taller cualificado.

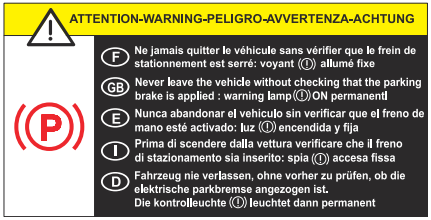

⚠ ADVERTENCIA

Antes de salir del vehículo, compruebe que el freno de estacionamiento esté accionado: los testigos del freno de estacionamiento en el cuadro de instrumentos y del mando deben estar fijos.

Si el freno de estacionamiento no está accionado, se emitirá una señal acústica y aparecerá un mensaje al abrir la puerta del conductor.

⚠ PELIGRO

Nunca deje a un niño solo en el interior del vehículo, pues podría soltar el freno de estacionamiento.

⚠ PRECAUCIÓN

Cuando el vehículo está aparcado: en una pendiente pronunciada, con mucha carga o con remolque

Con caja de cambios manual o selector de marchas, gire las ruedas hacia el pavimento y engrane una marcha.

Con caja de cambios automática, gire las ruedas hacia el pavimento y seleccione el modo **P**.

Con caja de cambios automática o selector de marchas, gire las ruedas hacia el pavimento y seleccione el modo **P**.

Si lleva un remolque, el vehículo está homologado para estacionar en pendientes inferiores al 12 %.
Cuando el vehículo está estacionado en una pendiente, el freno de estacionamiento eléctrico debe aplicarse antes de conectar el modo **P** de la caja de cambios automática.

Liberación

Con el contacto dado o el motor en marcha:

1. Pise el pedal del freno.
2. Mantenga pisado el pedal del freno y empuje ligeramente el mando.

ⓘ NOTA

Si el pedal del freno no está pisado, el freno de estacionamiento no se libera y se muestra un mensaje.

Accionamiento

Con el vehículo parado:

1. Tire ligeramente del mando.

La solicitud de accionamiento se confirma con el parpadeo del testigo del mando.

Liberación

Asegúrese previamente de que el motor esté en marcha y de que la puerta del conductor esté cerrada.

El freno de estacionamiento eléctrico se suelta automática y gradualmente en cuanto el vehículo emprende la marcha.

Con caja de cambios manual

1. Pise a fondo el pedal de embrague y engrane la primera marcha o la marcha atrás.
2. Pise el pedal del acelerador y suelte el pedal de embrague.

Con caja de cambios automática

1. Pise el pedal del freno.
2. Seleccione el modo **D**, **M** o **R**.
3. Suelte el pedal del freno y pise el pedal del acelerador.

Con selector de marchas

1. Pise el pedal del freno.
2. Seleccione el modo **D**, **B** o **R**.
3. Suelte el pedal del freno y pise el pedal del acelerador.

ⓘ NOTA

Con caja de cambios automática o selector de marchas, si el freno no se libera automáticamente, compruebe que las puertas delanteras estén cerradas correctamente.

⚠ ADVERTENCIA

Con el vehículo parado y el motor encendido, no pise el pedal del acelerador de forma innecesaria, pues se puede soltar el freno de estacionamiento.

Accionamiento automático

Con el vehículo parado, el freno de estacionamiento se acciona automáticamente al parar el motor.

> **NOTA**
>
> No se acciona de forma automática si el motor se cala.

> **NOTA**
>
> En el modo automático, el freno de estacionamiento se puede accionar o quitar manualmente con el mando en cualquier momento.

Desactivación del funcionamiento automático

En determinadas situaciones, por ejemplo si la temperatura es extremadamente baja o si lleva remolque (por ejemplo, una caravana o en caso de avería), puede ser necesario desactivar el funcionamiento automático del sistema.

1. Arranque el motor.
2. Mueva el mando para accionar el freno de estacionamiento, si está suelto.
3. Suelte completamente el pedal del freno.
4. Empuje el mando de 10 a 15 segundos al máximo.
5. Suelte el mando.
6. Mantenga pisado el pedal del freno.
7. Tire del mando 2 segundos.



Este testigo en el cuadro de instrumentos se enciende para confirmar que se han desactivado las funciones automáticas.

8. Suelte el mando y el pedal del freno. A partir de este momento, solo las funciones manuales que se realizan con el mando permiten accionar y liberar el freno de estacionamiento.
9. Repita este procedimiento para reactivar el funcionamiento automático (que se confirma al apagarse el testigo en el cuadro de instrumentos).

Casos particulares

Inmovilización del vehículo con el motor en marcha

Para inmovilizar el vehículo con el motor en marcha, tire ligeramente del mando.

Estacionamiento del vehículo con el freno suelto

> **ADVERTENCIA**
>
> Bajo condiciones de mucho frío (hielo), no se recomienda accionar el freno de estacionamiento.
> Para inmovilizar el vehículo, engrane una marcha o coloque los calzos contra una de las ruedas.

> **NOTA**
>
> Con caja de cambios automática, el modo **P** se selecciona automáticamente al quitar el contacto. Las ruedas se bloquean.
>
> Para obtener más información sobre la **Rueda libre**, consulte el apartado correspondiente.

> **NOTA**
>
> Si el vehículo cuenta con una caja de cambios automática o un selector de marchas, al abrir la puerta del conductor mientras se encuentra activado el modo **N** , se emitirá una señal acústica y se activará el modo **P** . La señal acústica deja de sonar cuando se cierra la puerta del conductor.

Frenado de emergencia

Si pisar el pedal del freno no ofrece un frenado eficaz o, en circunstancias excepcionales (por ejemplo, cuando un conductor se encuentra indispuesto o con la conducción asistida), se puede frenar el vehículo tirando continuamente del 99 mando del freno de estacionamiento eléctrico. El frenado persiste mientras se siga tirando del mando y se interrumpe en cuando se suelta el mando.
Los sistemas ABS y DSC estabilizan el vehículo durante el frenado de emergencia.

En caso de anomalía del frenado de emergencia, aparece el mensaje **Fallo del freno de**

estacionamiento en el cuadro de instrumentos.



En caso de fallo de los sistemas ABS y DSC, señalizado al encenderse uno o ambos testigos de alerta en el cuadro de instrumentos, no se garantiza la estabilidad del vehículo.

- En este caso, garantice la estabilidad del vehículo "tirando y soltando" de forma sucesiva y repetida del mando del freno de estacionamiento eléctrico hasta que el vehículo se pare por completo.

Asistente de frenada

Si se pisa fuerte y rápido el pedal del freno, se frena automáticamente con la máxima potencia del freno.
El funcionamiento del asistente de frenada se puede manifestar mediante impulsos en el pedal del freno y una mayor resistencia al pisar el pedal.
Mantenga pisado el pedal del freno mientras sea necesario frenar a fondo. La máxima fuerza de frenada se reduce automáticamente al soltar el pedal del freno.
Asistente de frenada ⇨ 200

Frenada de emergencia activa

Este sistema reduce la distancia de frenada de emergencia al optimizar la presión de frenada.
Se activa en función de la velocidad de accionamiento del pedal del freno. Se reduce así la resistencia del pedal y se aumenta la eficacia de la frenada.
Frenado de emergencia activo ⇨ 197

Frenado regenerativo (BEV, MHEV)

Funcionamiento del frenado al desacelerar

El funcionamiento del frenado es similar al freno motor, pues reduce la velocidad del vehículo sin que sea necesario pisar el pedal de freno.
Siempre que el conductor suelte el pedal del acelerador, el vehículo frenará.
La energía recuperada al soltar el pedal del acelerador se usa para recargar parcialmente la batería de tracción, de tal forma que se aumenta la autonomía del vehículo.

- Partiendo del modo **D/B**, aplique un impulso hacia atrás en el selector de impulsos para activar o desactivar la función.

Cuando la función está activada, la letra **D** del cuadro de instrumentos se sustituye por la **B.**
El estado del sistema no se guarda al quitar el contacto.

⚠ ADVERTENCIA

En algunas situaciones (por ejemplo, con la batería muy cargada o temperaturas extremas), la cantidad de frenado regenerativo puede limitarse temporalmente causando una menor desaceleración.
El conductor debe permanecer atento a las condiciones del tráfico y estar preparado para utilizar el pedal del freno.

Con pedal del freno

Al pisar el pedal del freno, el sistema de frenado inteligente recupera automáticamente parte de la energía y la usa para recargar la batería de tracción.
Esta recuperación de energía también reduce el uso de las pastillas de freno, lo que reduce su desgaste.

ⓘ NOTA

El conductor puede experimentar una sensación distinta al pisar el pedal del freno en comparación con un vehículo sin frenado regenerativo.

⚠ ADVERTENCIA

En algunas situaciones (por ejemplo, batería con nivel de carga alto, uso prolongado del frenado regenerativo, conducción cuesta abajo prolongada o temperaturas extremas), la cantidad de frenado regenerativo puede limitarse temporalmente, causando una menor desaceleración.

El conductor debe permanecer atento a las condiciones del tráfico y estar preparado para utilizar el pedal del freno.

Caja de cambios

Transmisión automática (ICE, MHEV)

Incluye el motor eléctrico de 48 V, que mejora el rendimiento del motor de gasolina, reduce el consumo de combustible y conduce en modo totalmente eléctrico.

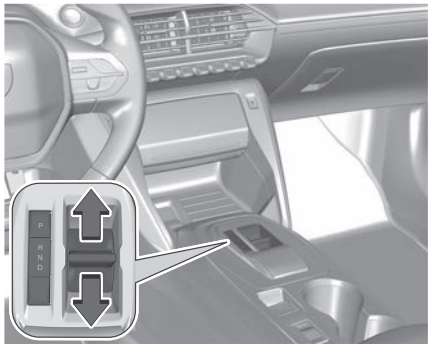

P Estacionamiento automático
Pulse este botón para cambiar al modo estacionamiento.
Para el estacionamiento del vehículo: las ruedas delanteras se bloquean.

R Marcha atrás

N Neutral
Para activar el modo de rueda libre y mover el vehículo, con el contacto quitado. Para obtener más información sobre la Rueda libre, consulte el apartado correspondiente.

D Drive (marcha adelante automática)
La caja de cambios controla el cambio de marchas en función del estilo de conducción, el perfil de la carretera y la carga del vehículo.

- En el modo **N**, con el pie en el pedal del freno, empújelo sin sobrepasar el punto de resistencia:
- Hacia delante, se selecciona el modo **R**.
- Hacia atrás, se selecciona el modo **D**.

Suelte el selector completamente después de cada pulsación; volverá a su posición inicial.

Casos particulares

Para evitar el modo **N** (cambio rápido de **D** a **R** y viceversa):

- En el modo **R**, empújelo hacia atrás sobrepasando el punto de resistencia; se selecciona el modo **D**.
- En el modo **D**, empuje hacia delante más allá del punto de resistencia, se selecciona el modo **R**.
- Para volver al modo **N**, empújelo sin sobrepasar el punto de resistencia.

Motor eléctrico

El motor eléctrico, incluido en la caja de cambios automática, que se usa para el primer arranque, proporciona una alimentación de 12 V mediante el convertidor CC/CC y proporciona una ayuda eléctrica al motor de gasolina.

El motor eléctrico tiene las siguientes características:

- Proporcionar un par adicional a la caja de cambios, optimizando el rendimiento del motor de gasolina.
- Recuperar la energía cinética de las fases de desaceleración, convirtiéndola en energía eléctrica, que puede utilizarse para la tracción o para la alimentación de los accesorios eléctricos instalados en el vehículo.
- Recargar la batería de tracción de 48 V cuando el estado de carga sea demasiado bajo.
- Proporcionar únicamente conducción totalmente eléctrica.

Estas características se consiguen mediante el conjunto de funciones siguientes del modo de funcionamiento automático:

- e-Boost.
- e-Creeping.
- e-Launch.
- e-Queueing.
- e-Parking.

También está disponible un modo de funcionamiento manual para activar/desactivar el rearranque del motor de gasolina durante la conducción: el modo e-Auto.

NOTA

Cuando se selecciona el modo **P** o **N** en la caja de cambios automática, el nivel de ruido en el compartimento del motor puede aumentar debido al inicio de la fase de

carga de la batería de tracción: esto es normal y no representa una avería.

Funcionamiento

Solo se validan las instrucciones de cambio de modo apropiadas.
Con el motor en marcha, si es necesario pisar el pedal del freno para cambiar de modo, se mostrará un mensaje de alerta en el cuadro de instrumentos.

⚠ ADVERTENCIA

Con el motor en marcha y los frenos sueltos, si se selecciona **R**, **D** o **M**, el vehículo se desplaza incluso sin pisar el pedal del acelerador.
Nunca pise los pedales del acelerador y del freno al mismo tiempo, ya que existe riesgo de dañar la caja de cambios.

NOTA

Si abre la puerta del conductor mientras está seleccionado el modo **N**, se emitirá una señal acústica y se activará el modo **P**. La señal acústica deja de sonar cuando se cierra la puerta del conductor.

Particularidades del modo automático

Estas funciones responden a situaciones de conducción habituales en las que el motor eléctrico está disponible para proporcionar potencia adicional o una conducción con cero emisiones.

NOTA

Estas funciones solo están disponibles si la batería de tracción está suficientemente cargada.
Estas cinco funciones no pueden desactivarse.

e-Launch

Con el motor de gasolina apagado, esta función permite que el vehículo funcione en modo eléctrico sin afectar a las prestaciones.
Al pisar el pedal del acelerador, el vehículo se pone en marcha en cuanto se selecciona el modo **D** o **R** de la caja de cambios automática.

e-Creeping

Con el motor de gasolina apagado, al soltar el pedal del freno, esta función permite avanzar o retroceder el vehículo en modo eléctrico sin tener que pisar el pedal del acelerador, en cuanto se selecciona el modo **D** o **R** de la caja de cambios automática.

e-Queueing

Esta función permite seguir una cola de vehículos con varias paradas seguidas de reinicios del vehículo, utilizando los modos de conducción e-Creeping, e-Launch y eléctrico.

e-Parking

Esta función permite realizar maniobras de aparcamiento a velocidad reducida con ayuda del motor eléctrico cuando se selecciona el modo **D** o **R** de la caja de cambios automática.

e-Boost

Esta función permite el funcionamiento simultáneo del motor de gasolina y el motor eléctrico, combinado con la caja de cambios automática. Pisando a fondo el pedal del acelerador (función *kickdown*), cuando la batería de tracción está totalmente cargada, es posible superar el par motor del motor de gasolina por sí solo, gracias al par adicional que proporciona el motor eléctrico.

NOTA

El uso repetido del pedal del freno provoca el rearranque del motor de gasolina para proporcionar asistencia al frenado.

Particularidades del modo manual

La caja de cambios solo cambia de una marcha a otra si las condiciones de velocidad y de régimen del motor lo permiten. El motor de gasolina también puede apagarse en modo manual cuando está parado en el tráfico o cuando se suelta el pedal del acelerador. También se mantiene el potencial totalmente eléctrico del modo de conducción utilizado **(Normal o Eco)**.

NOTA

El uso de las levas del volante también provoca el reinicio del motor de gasolina.

Información mostrada en el cuadro de instrumentos

Cuando el contacto está dado, el estado del selector de marchas se muestra en el cuadro de instrumentos:

P Estacionamiento

R Marcha atrás

N Neutral
Para activar el modo de rueda libre y mover el vehículo, con el contacto quitado. Para obtener más información sobre la Rueda libre, consulte el apartado correspondiente.

D Marcha adelante automática

La marcha engranada también se muestra en el modo Sport.
Sin embargo, en conducción en modo totalmente eléctrico, no se indica la marcha engranada. Al quitar el contacto, el estado de la caja de cambios se sigue mostrando durante unos segundos en el cuadro de instrumentos.

Fallo de funcionamiento de la transmisión



Se enciende este testigo de alerta, acompañado de una señal acústica y de la visualización de un mensaje.

Acuda a un concesionario autorizado o taller cualificado.

No circule a una velocidad superior a 100 km/h, respetando el límite de velocidad.

Paso al modo emergencia de la caja de cambios

El modo **D** se bloquea en la tercera marcha.

Puede notar una fuerte sacudida al poner la marcha atrás, pero no dañará la caja de cambios.

Fallo de funcionamiento del selector

Fallo de funcionamiento leve



Se enciende este testigo de alerta, acompañado de una señal acústica y de la visualización de un mensaje.

Circule con prudencia.
Acuda a un concesionario autorizado o taller cualificado.
En algunos casos, los testigos del selector ya no se encienden, pero el estado de la caja de cambios sigue visualizándose en el cuadro de instrumentos.

Fallo de funcionamiento grave



Se enciende este testigo de alerta, acompañado de una señal acústica y de la visualización de un mensaje.

⚠ ADVERTENCIA

Debe detener el vehículo.

Deténgase en cuanto sea seguro hacerlo y desconecte el encendido.

Póngase en contacto con un concesionario o taller cualificado.

Selector de marchas (BEV)

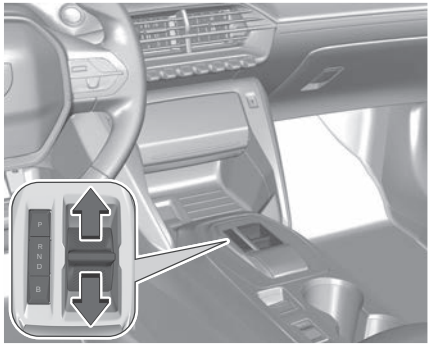

El selector de marchas es un selector de pulsación con una función de freno regenerativo.
El selector de marchas permite controlar la tracción según el estilo de conducción, el perfil de la carretera y la carga del vehículo.
Con el freno regenerativo activado, también gestiona el freno motor cuando se suelta el pedal del acelerador.

P Estacionamiento
Botón para el estacionamiento del vehículo: las ruedas delanteras se bloquean (el botón se enciende para indicar su activación).

R Marcha atrás
Para engranar la marcha atrás, pisando el pedal del freno.

N Neutral
Para mover el vehículo con el contacto quitado, a fin de activar el modo de rueda libre.

Para obtener más información sobre la **Rueda libre**, consulte el apartado correspondiente.

Funcionamiento

- En el modo **N**, con el pie en el pedal del freno, empújelo sin sobrepasar el punto de resistencia:
- Hacia delante, se selecciona el modo **R**.
- Hacia atrás, se selecciona el modo **D**.

Suelte el selector completamente después de cada pulsación; volverá a su posición inicial.

Casos particulares

Para evitar el modo **N** (cambio rápido de **D** a **R** y viceversa):

- En el modo **R**, empújelo hacia atrás sobrepasando el punto de resistencia; se selecciona el modo **D**.
- En el modo **D**, empuje hacia delante más allá del punto de resistencia, se selecciona el modo **R**.
- Para volver al modo **N**, empújelo sin sobrepasar el punto de resistencia.

Rueda libre

En determinadas situaciones, es necesario activar el modo rueda libre del vehículo, como por ejemplo, cuando se remolca, se ruede sobre rodillos, en un túnel de lavado automático (modo lavado) o al transportarlo en tren o barco.
El procedimiento varía dependiendo del tipo de caja de cambios y de freno de estacionamiento.

⚠ ADVERTENCIA

Nunca deje el vehículo desatendido en modo rueda libre.

NOTA

Acceso y arranque manos libres

No debe pisar el pedal del freno mientras da y quita el contacto. Si lo hace, el motor arrancará, de modo que tendrá que reiniciar el proceso.

Con transmisión manual o automática y freno de estacionamiento eléctrico



Para desbloquearlas

1. Con el motor en marcha y el pedal del freno pisado, mueva el selector de marchas a la posición neutral.
2. Con el pedal del freno pisado, apague el motor.
3. Suelte el pedal del freno y dé el contacto.
4. Con el pedal del freno pisado, presione el mando para liberar el freno de estacionamiento.
5. Suelte el pedal del freno y quite el contacto.

Regreso al funcionamiento normal

- Con el pedal del freno pisado, vuelva a arrancar el motor y accione el freno de estacionamiento.

Modos de conducción

Selector de modos de conducción

Los modos de conducción disponibles dependen del motor y del equipamiento del vehículo.

Los modos de conducción se seleccionan con el siguiente mando:

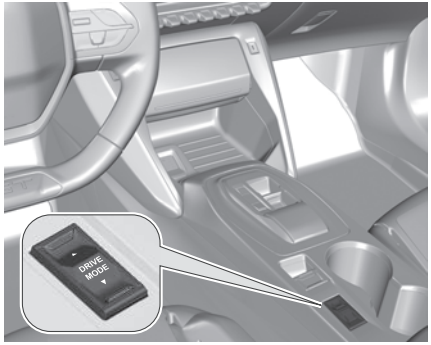

- Pulse el mando para visualizar los modos en el cuadro de instrumentos.

Con un vehículo eléctrico, al arrancar el vehículo, no se puede seleccionar ningún modo hasta que se muestre el testigo **READY**.

Cuando desaparece el mensaje, se activa el modo seleccionado y sigue apareciendo en el cuadro de instrumentos (excepto para el modo **Normal**).

Normal

El modo **normal** es el ajuste predefinido cada vez que se arranca el vehículo.

Eco

Según las versiones, el modo **Eco** ayuda a reducir el consumo de combustible optimizando el funcionamiento de:

- Respuesta del pedal del acelerador, cada vez menos sensible;
- Comportamiento de la transmisión automática, con marchas que suben antes y bajan después;
- Función Coasting, con freno/motor reducido;
- Mando de climatización, con calefacción y aire acondicionado de rendimiento reducido.

En los modelos **BEV**, la potencia máxima del motor eléctrico y el rendimiento de la calefacción del habitáculo están limitados para optimizar la autonomía.

NOTA

Kick-down

En los modos **Normal** y **Eco** , siempre es posible obtener el par y la potencia máximos pisando a fondo el pedal del acelerador.

Sport

El modo **Sport** permite un estilo de conducción más dinámico al mejorar la respuesta de rendimiento del vehículo. La información dinámica del vehículo (por ejemplo, velocidad, potencia) puede visualizarse en el **Cuadro de instrumentos**.

- En los modelos **BEV**, la potencia máxima del motor eléctrico está disponible para mejorar el rendimiento.

El frenado regenerativo está desactivado en la versión GTi (solo MHEV).
Permite una conducción más dinámica, actuando sobre la dirección asistida, el acelerador y los cambios de marcha con un selector de conducción, y ofrece la posibilidad de visualizar los ajustes dinámicos del vehículo en el cuadro de instrumentos (solo en los BEV).
La selección del modo Sport desactiva la función Stop & Start.

Manual

Disponible en la versión **ICE**, **MHEV** solamente.
El modo **manual** se activa al situar el selector de pulsación en la posición **M**.
Una vez engranadas, las marchas pueden cambiarse manualmente mediante las levas situadas detrás del volante.

Combustible

Compatibilidad de combustibles

E5 E10

Combustibles de gasolina conformes con la norma EN228, con hasta un 5 % y un 10 % de etanol, respectivamente

B7 B10 B20 B30

Carburantes de gasoil conformes con las normas EN590, EN16734 y EN16709 que contienen hasta 7 %, 10 %, 20 % y 30 % de éster metílico de ácidos grasos respectivamente. El empleo de carburantes B20 o B30, incluso ocasionalmente, exige condiciones especiales de mantenimiento referidas como "Condiciones arduas".

XTL

Carburante de gasoil parafínico conforme a la norma EN15940.

ADVERTENCIA

El uso de otro tipo de (bio)carburante (por ejemplo, aceites vegetales o animales puros o diluidos, carburante doméstico, etc.) está estrictamente prohibido, ya que existe el riesgo de dañar el motor y el sistema de carburante.

NOTA

Solo está autorizada la utilización de aditivos para carburantes que cumplan las normas B715001 (gasolina) o B715000 (gasoil).

Carburación de gasolina

Capacidad del depósito de carburante: aproximadamente 40 o 44 litros (gasolina o híbrido).

Capacidad de la reserva: aproximadamente 5 litros.

Reserva de carburante



Cuando el depósito de carburante alcanza un nivel bajo, se enciende este testigo de alerta en el cuadro de instrumentos, acompañado de la visualización de un mensaje y de una señal acústica. Cuando se enciende por primera vez, quedan **aproximadamente 5 litros** de carburante.

Hasta que no se añada carburante suficiente, cada vez que se dé el contacto aparecerá este testigo de alerta, acompañado de un mensaje y una señal acústica. Durante la conducción, este mensaje y la señal acústica se repetirán con cada vez mayor frecuencia a medida que el nivel se vaya acercando a **0**.

Reposte lo antes posible para evitar quedarse sin carburante.

Para obtener más información relativa a la **Inmovilización por falta de carburante (diésel)**, consulte el apartado correspondiente.

NOTA

Una pequeña flecha junto al testigo de alerta indica en qué lado del vehículo se encuentra la tapa del depósito de combustible.

ADVERTENCIA

Stop & Start / Modo e-Auto

No reposte nunca con el motor en modo STOP o en espera, debe desconectar el encendido.

Repostaje

Al repostar, se debe añadir como mínimo 5 litros de carburante para que el indicador de nivel de carburante los tenga en cuenta.
Al abrir el tapón de llenado puede generarse un ruido producido por la irrupción de aire. Este vacío es normal debido a la estanqueidad del sistema de carburante.
Para realizar el repostaje con total seguridad:

- **Pare siempre el motor.**

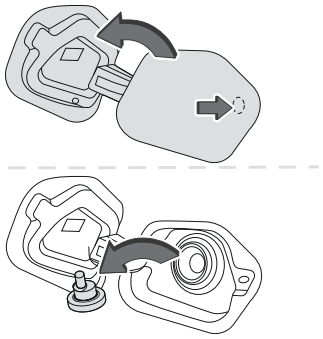

1. Con el vehículo desbloqueado, presione la parte central trasera de la tapa del carburante para abrirla.
2. Identifique la manguera correspondiente al carburante adecuado para la motorización del vehículo (que se indica en la etiqueta pegada en la tapa).
3. Gire el tapón de llenado hacia la izquierda, retírelo y colóquelo en su soporte (en la tapa del carburante).
4. Introduzca la boquilla de llenado hasta el fondo antes de iniciar el repostaje (para reducir el riesgo de salpicaduras).

No insista después del tercer corte de la boquilla de llenado, ya que ello podría ocasionar fallos de funcionamiento.

1. Vuelva a colocar el tapón de llenado y gírelo hacia la derecha.
2. Cierre la tapa del carburante.

⚠ ADVERTENCIA

En caso de repostar un carburante inadecuado para el vehículo, es indispensable vaciar el depósito y llenarlo con el carburante correcto antes de poner en marcha el motor.

El vehículo está equipado con un catalizador que contribuye a reducir el nivel de sustancias nocivas en los gases de escape.

Para los motores de gasolina, es obligatorio utilizar carburante sin plomo.

El orificio de la boca de llenado es más estrecho, de modo que solo admite una boquilla de gasolina sin plomo.

Desplazamientos al extranjero

Ciertos combustibles podrían dañar el motor de su vehículo.

En algunos países, puede exigirse el uso de un combustible determinado (octanaje específico, nombre comercial específico, etc.) para garantizar el correcto funcionamiento del motor.

Para cualquier información adicional, consulte a su distribuidor.

Combustible diésel

Sistema anticonfusión de carburante (diésel)

(Según país de comercialización).

Este dispositivo mecánico impide llenar el depósito de un vehículo diésel con gasolina. El sistema anticonfusión de carburante, situado en el cuello del depósito, es visible al retirar el tapón.

Funcionamiento

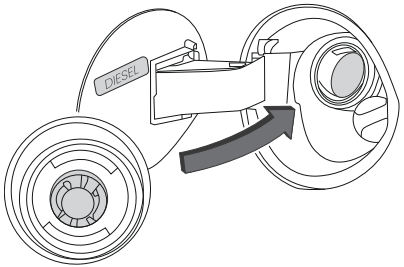

Cuando se inserta una boquilla de llenado de gasolina en la boca del depósito de carburante de un vehículo diésel, entra en contacto con la tapa. El sistema permanece cerrado e impide el llenado.

No insista e introduzca una boquilla de gasoil.

ⓘ NOTA

El sistema anticonfusión de carburante no impide el repostaje con un bidón, independientemente del tipo de carburante.

NOTA

Desplazamientos al extranjero

Debido a que las boquillas de repostaje de gasoil pueden ser diferentes según el país, el sistema anticonfusión de carburante puede imposibilitar el llenado del depósito.

Antes de desplazarse al extranjero, es aconsejable comprobar con el concesionario si el vehículo está adaptado a los equipos de suministro de los países visitados.

Diésel a baja temperatura

A temperaturas inferiores a 0 °C, la formación de parafinas en los combustibles diésel de tipo estival podría impedir el correcto funcionamiento del motor. En estas condiciones de temperatura, utilice carburante diésel de tipo invierno y mantenga el depósito de carburante lleno en más de un 50 %.
A temperaturas inferiores a -15 °C para evitar problemas de arranque, es mejor aparcar el vehículo a cubierto (garaje con calefacción).

Inmovilización por falta de carburante (diésel)

En los motores diésel, en caso de agotar el carburante será necesario cebar el circuito.

Antes de empezar a cebar el sistema, es imprescindible introducir al menos 5 litros de diésel en el depósito de carburante.

NOTA

Para obtener más información relativa al **Repostaje** y al **Sistema anticonfusión de carburante (diésel)**, consulte el apartado correspondiente.

En el caso de versiones que no sean BlueHDi, los componentes del sistema de carburante se encuentran en el compartimento del motor, posiblemente bajo una cubierta desmontable.

NOTA

Para obtener más información relativa al **Compartimento del motor**, y, en particular, a la ubicación de los diferentes componentes bajo el capó, consulte la sección correspondiente.

Motores BlueHDi

- Dé el contacto (sin arrancar el motor).
- Espere 1 minuto aproximadamente y quite el contacto.
- Accione el motor de arranque para arrancar el motor.

Si el motor no arranca al primer intento, no siga intentándolo, sino reinicie el procedimiento.

Cargando

Carga de la batería de alta tensión

ADVERTENCIA

La tensión del sistema de alta tensión es peligrosa y puede provocar quemaduras u otras lesiones, o incluso descargas eléctricas mortales.
Dado que los daños en los componentes de alta tensión no son visibles, el fabricante recomienda:

- No toque nunca los componentes, estén dañados o no, y no permita que ninguna joya u otros objetos metálicos entren en contacto con ellos.
- No trabaje nunca en los cables de alta tensión (púrpura o naranja) ni en ningún otro componente de alta tensión, marcado con la etiqueta de riesgo eléctrico. El sistema de alta tensión solo debe manipularlo personal competente en los talleres cualificados y acreditados para realizar este tipo de trabajo.
- No dañe, modifique ni retire nunca los cables de alta tensión (púrpura o naranja), ni los desconecte de la red de alta tensión.
- No abra, altere ni quite la tapa de la batería de tracción.

- No utilice herramientas de corte y conformado ni fuentes de calor cerca de los componentes y cables de alta tensión.

En caso de que el nivel del líquido de refrigeración del depósito sea bajo, debe reponerse en un taller cualificado y capacitado que compruebe que la fuga no está en la batería de tracción.
El sistema de alta tensión solo debe manipularlo personal competente en los talleres cualificados y acreditados para realizar este tipo de trabajo.
Los daños en el vehículo o en la batería de tracción pueden provocar escapes de gases o líquidos tóxicos inmediata o posteriormente. El fabricante recomienda:

- Avise siempre a los bomberos y a los servicios de emergencia cuando se produzca cualquier incidente, y ponga en su conocimiento que el vehículo está equipado con una batería de tracción.
- No toque los líquidos que se escapan de la batería de tracción.
- No inhale los gases que emite la batería de tracción, ya que son tóxicos.
- Aléjese del vehículo si se produce cualquier incidente o accidente, ya que los gases expulsados son inflamables y podrían provocar un incendio.

Carga de la batería MHEV

Sistema eléctrico

El circuito eléctrico del sistema híbrido recargable se identifica con cables morados y sus componentes están marcados con este símbolo:



⚠ ADVERTENCIA

El tren de propulsión de un vehículo eléctrico puede calentarse durante el uso y permanecer caliente tras quitar el contacto.
Respete los mensajes de alerta de las etiquetas, en especial las del interior de la trampilla de carga.

⚠ PELIGRO

En caso de problemas

Está terminantemente prohibido realizar reparaciones o modificaciones en el sistema eléctrico del vehículo (incluidos la batería de tracción, los conectores, los cables morados y otros componentes visibles desde el interior o exterior), ya que pueden producirse quemaduras graves o incluso descargas eléctricas mortales (por cortocircuito o electrocución).
Póngase en contacto con un concesionario o taller cualificado.

⚠ ADVERTENCIA

En el caso de un accidente o impacto en los bajos del vehículo

En tales casos, el circuito eléctrico o la batería de tracción pueden dañarse gravemente.
Deténgase en cuanto sea seguro hacerlo y desconecte el encendido.
Póngase en contacto con un concesionario o taller cualificado.

⚠ ADVERTENCIA

Lavado a alta presión. Para evitar que los componentes eléctricos sufran daños, queda terminantemente prohibido usar el lavado a alta presión en el compartimento del motor o por debajo de la carrocería.

Para lavar la carrocería, no utilice una presión superior a 80 bares.

Carga de la batería BEV

Sistema eléctrico de 400 V

El sistema de propulsión eléctrico, que funciona a una tensión de aproximadamente 400 V, se identifica mediante cables naranjas

y sus componentes están marcados con el siguiente símbolo:



ADVERTENCIA

El tren de propulsión de un vehículo eléctrico puede calentarse durante el uso y permanecer caliente tras quitar el contacto. Respete los mensajes de alerta de las etiquetas, en especial las del interior de la trampilla de carga.

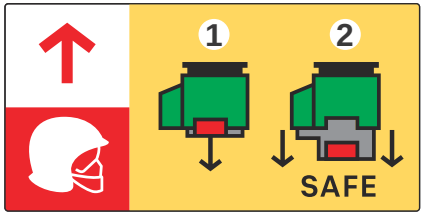

ADVERTENCIA

Esta etiqueta está destinada exclusivamente para bomberos y servicios de mantenimiento en caso de intervención sobre el vehículo.

Nadie más debe tocar el dispositivo mostrado en esta etiqueta.

PELIGRO

En caso de problemas

Está terminantemente prohibido realizar reparaciones o modificaciones en el sistema eléctrico del vehículo (incluidos la batería de tracción, los conectores, los cables naranjas y otros componentes visibles desde el interior o exterior), ya que pueden producirse quemaduras graves o incluso descargas eléctricas mortales (por cortocircuito o electrocución).
Póngase en contacto con un concesionario o taller cualificado.

ADVERTENCIA

No permita la entrada de agua o polvo en el conector o en la boquilla de carga, de lo contrario podría electrocutarse o provocar un incendio. No conecte ni desconecte nunca la boquilla o el cable de carga con las manos húmedas, de lo contrario podría electrocutarse.

ADVERTENCIA

Durante el lavado

Antes de lavar el vehículo, compruebe que la trampilla de carga esté correctamente cerrada.

Nunca lave el vehículo durante el proceso de carga de la batería.

Batería de tracción

Esta batería almacena la energía que alimenta el motor eléctrico y el equipamiento de confort térmico en el habitáculo. Se descarga con el uso y, por tanto, debe recargarse periódicamente. No es necesario esperar a que la batería de tracción llegue al nivel de reserva para recargarla.
La autonomía de la batería puede variar según el tipo de conducción, la ruta, el empleo del equipamiento de confort térmico y la antigüedad de los componentes.

NOTA

La vida útil de la batería de tracción depende de varios factores, como las condiciones climáticas, la distancia recorrida y la frecuencia de carga rápida.

ADVERTENCIA

Para preservar el kilometraje del vehículo y la vida útil de la batería de tracción, PEUGEOT recomienda lo siguiente:
– No realice una carga completa diaria de la batería del vehículo eléctrico (cargue la batería de tracción por debajo del 80 % con la máxima frecuencia posible).
– No deje que la batería se descargue completamente.

– No inmovilice el vehículo durante mucho tiempo (más de 12 horas) si el nivel de carga de la batería de tracción es bajo o alto.
Se recomienda un nivel de carga de entre el 20 y el 40 %.
– Limite el uso de la carga rápida.
– No exponga el vehículo a temperaturas inferiores a -30 ºC ni superiores a +60 ºC durante más de 24 horas.
– Evite cargar el vehículo a bajas temperaturas (salvo si el vehículo ha estado circulando durante más de 20 minutos) ni a temperaturas superiores a +30 ºC.
– No use la batería de tracción del vehículo como un generador de energía.
– No use un generador para cargar la batería de tracción del vehículo.

⚠ ADVERTENCIA

En caso de daños en la batería de tracción

Está terminantemente prohibido que realice reparaciones en el vehículo usted mismo.
No toque nunca los líquidos procedentes de la batería. En caso de contacto con estos productos, lave la zona afectada con agua abundante y contacte con un médico lo antes posible.
Póngase en contacto con un concesionario o taller autorizado para inspeccionar el sistema.

Sobrecalentamiento de la batería de tracción



Si aparecen los siguientes testigos de alerta, acompañados de la visualización de un mensaje y una señal acústica, es necesario:



1. Detenga el vehículo lo antes posibles en las mejores condiciones de seguridad.
2. Quite el contacto.
3. Salga del vehículo lo antes posible alejándose hasta una distancia segura.
4. Llame a los bomberos y/o a los servicios de emergencia advirtiéndoles que el vehículo es eléctrico.

⚠ ADVERTENCIA

Peligro de muerte/Riesgo de lesiones graves

Se puede producir una reacción en cadena hasta provocar que la batería de tracción salga ardiendo.

Desechado de la batería de tracción

La batería de tracción está diseñada para ofrecer la misma vida útil que el vehículo, siempre que se sigan las recomendaciones del fabricante.
Si es necesario reemplazar la batería, póngase en contacto con un concesionario para que le proporcione las instrucciones para desecharla.
Si se desecha incorrectamente, puede entrañar riesgos de quemaduras graves, descargas eléctricas y daños al medio ambiente.
En virtud de la normativa, el fabricante garantiza una segunda vida útil o el reciclaje de este componente en colaboración con operadores cualificados.

Conectores de carga y testigos

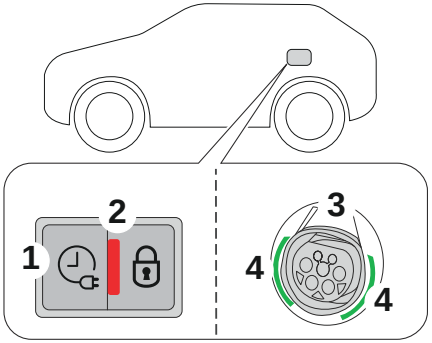

1 Conectores de carga

2 Botón de activación de la carga programada

3 Testigo de bloqueo de la boquilla
Rojo fijo: boquilla colocada correctamente y bloqueada en el conector.
Rojo parpadeante: boquilla colocada incorrectamente o no ha sido posible bloquearla.

4 Testigo de carga

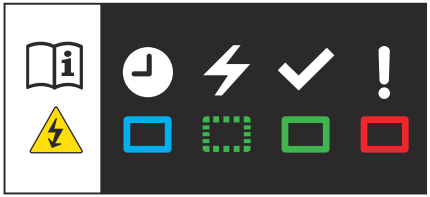

Testigo de estado de la carga	Significado
Blanco fijo	Alumbrado de acogida al abrir la trampilla de carga y desconexión del cable de carga.
Blanco parpadeante	Iniciando carga.
Azul fijo	Carga programada.
Verde intermitente	Cargando.
Verde fijo	Carga completada. El testigo de carga se apaga unos 2 minutos después de que las funciones del vehículo entren en modo de espera.
	El testigo se enciende de nuevo después de desbloquear el vehículo con el sistema de entrada y arranque manos libres o si una puerta está abierta, para indicar que la batería está totalmente cargada.
Rojo fijo	Fallo de funcionamiento.

⚠ ADVERTENCIA

En caso de impacto contra la trampilla de carga, aunque sea leve, no la utilice.
No desmonte ni modifique el conector de carga, ¡ya que existe riesgo de electrocución e incendio! Póngase en contacto con un concesionario o taller cualificado.

Cargadores, adaptadores y cables de carga

El cable de carga suministrado con el vehículo (según versión) es compatible con los sistemas eléctricos del país de comercialización. Cuando viaje al extranjero, compruebe la compatibilidad de los sistemas eléctricos locales con el cable de carga.
El concesionario dispone de una gama completa de cables de carga.
Póngase en contacto con un concesionario autorizado o con un taller cualificado para obtener información adicional y para obtener los cables de carga adecuados.

Etiquetas de identificación en las tomas y conectores de carga

Existen etiquetas de identificación adheridas en el vehículo, los cables de carga y el cargador informando al usuario el dispositivo que debe utilizarse.

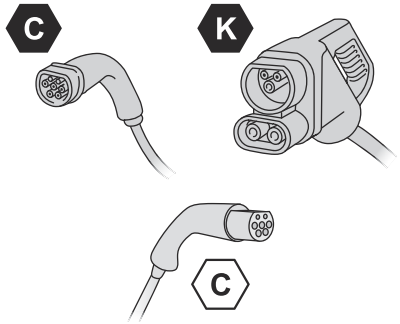

El significado de cada una de ellas es el siguiente:

Etiqueta de identificación	Ubicación	Configuración	Tipo de energía/Intervalo de tensiones
C	Conector de carga (extremo del vehículo)	TIPO 2	AC < 480 Vrms
C	Toma de carga (extremo del cargador)	TIPO 2	AC < 480 Vrms
K	Conector de carga (extremo del vehículo)	COMBINADO 2 (FF)	CC 50 V – 500 V

Carga estándar, modo 2

Toma eléctrica doméstica

(carga normal: corriente alterna (CA))

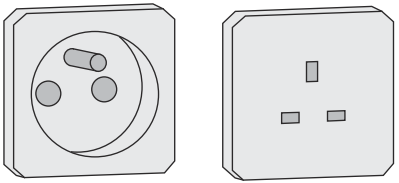

Modo 2 con una toma estándar: 8 A de corriente máxima de carga.

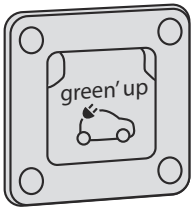

Modo 2 con una toma Green'Up: 16 A de corriente máxima de carga.
Acuda a un electricista profesional para que instale este tipo de toma.

Cable de carga doméstica específico: modo 2 (CA)

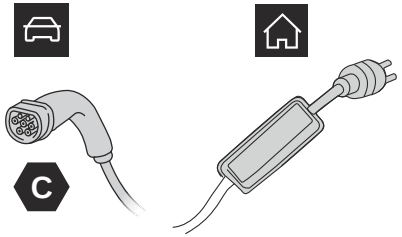

Etiqueta de identificación **C** en el conector de carga (extremo del vehículo).

⚠ ADVERTENCIA

Cable de carga doméstica específico (modo 2)

No debe dañar el cable.
Si está dañado, no utilice el cable y acuda a un concesionario o taller cualificado para su sustitución.

Unidad de control (modo 2)

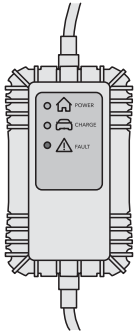

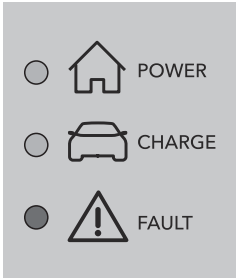

POWER

Verde: se ha establecido la conexión eléctrica, la carga puede empezar.

CHARGE

Verde intermitente: carga en curso o temperatura de preacondicionamiento activada.

Verde fijo: la carga ha finalizado.

FAULT

Rojo: anomalía, no se permite la carga o esta debe detenerse inmediatamente. Compruebe que todos los elementos estén conectados correctamente y que no haya fallos en el sistema eléctrico.
Si el testigo no se apaga, póngase en contacto con un concesionario autorizado o con un taller cualificado.

Al conectar el cable de carga a una toma eléctrica doméstica, todos los testigos se iluminan brevemente.
Si los testigos no se iluminan, compruebe el disyuntor de la toma eléctrica doméstica:

- Si el disyuntor ha saltado, póngase en contacto con un profesional para que compruebe que el sistema eléctrico sea adecuado o realice las reparaciones necesarias.
- Si el disyuntor no ha saltado, deje de utilizar el cable de carga y póngase en contacto con un concesionario o taller cualificado.

Etiqueta de la unidad de control: recomendaciones

Consulte el Manual de Instrucciones antes del uso.



Procedimiento de reset manual

Se puede restablecer la unidad de control desconectando simultáneamente el conector de carga y la toma de la pared.
A continuación, vuelva a conectar primero la toma de la pared. Para obtener más información, consulte la guía de utilización.

Carga rápida, modo 3

Unidad de carga rápida (según versión)

(carga rápida: corriente alterna monofase o trifase (CA))

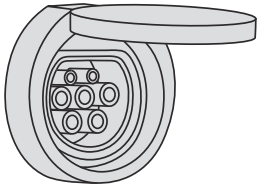

En modo 3 con una unidad de carga rápida: 32 A de corriente máxima de carga.



En modo 3 con una unidad de carga rápida (Wallbox): 32 A de corriente máxima de carga.

Cable de carga, modo 3 (CA).

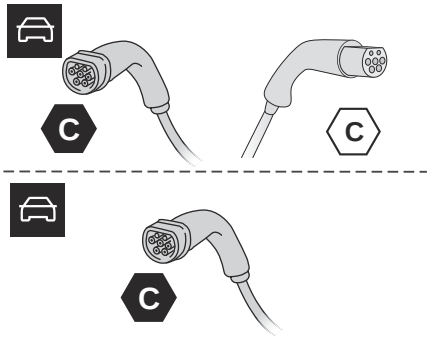

Etiqueta de identificación **C** en el conector de carga (extremo del vehículo) y en la toma (extremo del cargador)

⚠ ADVERTENCIA

Unidad de carga rápida. No desmonte ni modifique la unidad de carga, existe riesgo de electrocución e incendio. Consulte las instrucciones de funcionamiento en el manual de usuario del fabricante de la unidad de carga.

Carga superrápida, modo 4

Unidad de carga superrápida pública

(carga superrápida: corriente continua (CC))



Cable de carga, modo 4 (CC)

(integrado en la unidad de carga superrápida pública)



Etiqueta de identificación **K** en el conector de carga (extremo del vehículo).

Utilice únicamente cargadores públicos rápidos en los que la longitud del cable no supere los 30 metros.

Operación de carga de la batería

Para realizar la recarga, conecte el vehículo a una fuente de alimentación doméstica (carga doméstica o rápida) o a una unidad de carga superrápida pública (carga superrápida).
Para realizar una carga completa, siga el procedimiento de carga deseado sin interrumpirlo hasta que finalice automáticamente. La carga puede ser inmediata o programada (salvo con la unidad de carga superrápida pública, modo 4).
Puede detener la carga doméstica o rápida en cualquier momento desbloqueando el vehículo y retirando la boquilla. Para la carga superrápida, consulte la información relativa a la unidad de carga superrápida pública.
Para obtener más información sobre las pantallas de carga en el **cuadro de instrumentos** y la **pantalla táctil**, consulte el apartado correspondiente.

ⓘ NOTA

También es posible supervisar el curso de la carga mediante la **aplicación MYPEUGEOT**.

Para obtener más información sobre las **Funciones adicionales controladas de forma remota**, consulte el apartado correspondiente.

⚠ ADVERTENCIA

Como medida de seguridad, el motor no arrancará si el cable de carga está conec-

tado al conector del vehículo. Se mostrará una alerta en el cuadro de instrumentos.

NOTA

Refrigeración de la batería de tracción

El ventilador de refrigeración del compartimento del motor se activa durante la carga para refrigerar el cargador de a bordo y la batería de tracción.

ADVERTENCIA

Poca carga durante la conducción

Conducir cuando el nivel de carga de la batería de tracción es demasiado bajo puede provocar averías en el vehículo, accidentes o lesiones graves. Asegúrese SIEMPRE de que la batería de tracción tiene un nivel de carga suficiente.

ADVERTENCIA

Poca carga durante el estacionamiento

Si la temperatura exterior es baja, se recomienda no estacionar el vehículo a la intemperie durante varias horas si el nivel de carga de la batería es bajo (inferior al 20 %).

ADVERTENCIA

Vehículo inmovilizado durante más de 1 mes

Si el vehículo está inmovilizado durante mucho tiempo (más de 4 semanas) sin la posibilidad de que se cargue al volver a arrancarlo, la descarga automática puede impedir volverlo a arrancar si el nivel de carga de la batería de tracción es bajo o muy bajo, sobre todo, cuando la temperatura ambiente es baja. Asegúrese SIEMPRE de que la batería de tracción tiene un nivel de carga de entre un 20 % y un 40 % si no tiene previsto usar el vehículo durante varias semanas.

ADVERTENCIA

Vehículo inmovilizado durante más de 1 mes

No conecte el cable de carga.
Estacione siempre el vehículo en un lugar con temperaturas entre -10 y 30 °C (estacionar en un lugar con temperaturas extremas puede dañar la batería de tracción).
Desconecte el cable del borne (+) de la batería para accesorios en el compartimento del motor.

ADVERTENCIA

Vehículo inmovilizado durante más de 1 mes

Conecte un cargador de batería de 12 V a los bornes (+) y (-) de la batería para accesorios cada 3 meses aproximadamente a fin de recargar la batería para accesorios y mantener un voltaje de funcionamiento.

Precauciones

Nuestros vehículos eléctricos se han desarrollado de acuerdo con las recomendaciones relativas a los límites máximos de los campos electromagnéticos, emitidas por la Comisión internacional sobre Protección contra la radiación no ionizante (ICNIRP - Directrices de 1998).

Portadores de marcapasos y similares



Pregunte a su médico qué precauciones debe adoptar, o bien pregunte al fabricante del aparato electromédico que le han implantado si queda garantizado su funcionamiento en un entorno que cumpla con las recomendaciones de la ICNIRP.

ADVERTENCIA

En caso de duda

Carga doméstica o rápida: no permanezca dentro del vehículo o en las proxi-

midades de este, ni cerca del cable de recarga o de la unidad de carga, ni siquiera durante un tiempo breve.

Carga superrápida: no utilice el sistema usted mismo y evite aproximarse a puntos de carga rápida públicos. Abandone la zona de carga y solicite a otra persona que realice la recarga del vehículo.

Para carga doméstica o carga rápida

⚠ ADVERTENCIA

Antes de la carga

Dependiendo del contexto:

- Solicite a un profesional que compruebe que el sistema eléctrico que va a utilizar cumple con los estándares aplicables y es compatible con el vehículo.
- Solicite a un electricista profesional que instale una toma eléctrica doméstica de corriente específica o una unidad de carga rápida (Wallbox) compatible con el vehículo.

Es preferible que utilice el cable de carga disponible como accesorio.
Para obtener más información, póngase en contacto con un concesionario o taller cualificado.

⚠ ADVERTENCIA

Durante la carga

El desbloqueo del vehículo durante la carga hará que esta se detenga.
Si no se realiza ninguna acción con las puertas, el maletero o la boquilla de carga, el vehículo se bloqueará de nuevo transcurridos 30 segundos y se reanudará la carga automáticamente.
Nunca realice manipulaciones bajo el capó: – Algunas áreas permanecen a alta temperatura incluso transcurrida una hora tras la carga, de modo que existe riesgo de quemaduras. – El ventilador puede accionarse en cualquier momento, de modo que existe riesgo de cortes o de estrangulamiento.

⚠ ADVERTENCIA

Después de la carga

Compruebe que la trampilla de carga esté cerrada. No deje el cable conectado a la toma eléctrica doméstica (existe riesgo de cortocircuito o electrocución en caso de contacto o inmersión en agua).

Para carga superrápida

ⓘ NOTA

Antes de la carga

Compruebe que la unidad de carga superrápida pública y el cable de carga sean compatibles con el vehículo.
Cuando la temperatura exterior es inferior a:
– 0°C, el tiempo de carga puede ser mayor.
– -20°C, es posible realizar la carga pero los tiempos de carga pueden extenderse aún más (la batería debe calentarse primero).

⚠ ADVERTENCIA

Después de la carga Compruebe que la trampilla de carga está cerrada.

Conexión

1. Antes de realizar la carga, compruebe que el selector de marchas está en modo **P**, puesto que, de lo contrario, no será posible realizar la carga.
2. Abra la trampilla de carga presionando el botón pulsador y compruebe que no haya cuerpos extraños en el conector de carga.

Carga doméstica, modo 2

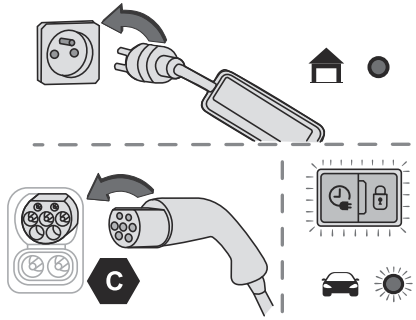

1. Conecte el cable de carga de la unidad de control a la toma eléctrica doméstica.

Cuando se realiza la conexión, todas las luces de la unidad de control se iluminan y, a continuación, solo permanece iluminado el testigo **POWER** con una luz verde.

1. Retire la cubierta de protección de la boquilla de carga.
2. Inserte la boquilla en el conector de carga.

El inicio de la carga se confirma mediante el parpadeo en verde de los testigos **CHARGE** de la trampilla, y, a continuación, en la unidad de control.

Si no es así, significa que la carga no se ha iniciado. Reinicie el proceso y asegúrese de que todas las conexiones se hayan realizado adecuadamente.
El testigo rojo de la trampilla se enciende para indicar que la boquilla está bloqueada.

NOTA

Una vez completada la carga y mientras el cable de carga sigue conectado, al abrir la puerta del conductor, se muestra el nivel de carga en el cuadro de instrumentos durante unos 20 segundos.

Carga rápida, modo 3

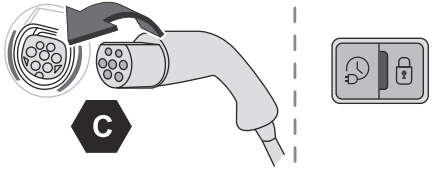

1. Siga las instrucciones del usuario de la unidad de carga rápida (Wallbox).
2. Retire la cubierta de protección de la boquilla de carga.
3. Inserte la boquilla en el conector de carga.

El inicio de la carga se confirma cuando el testigo de carga de la tapa parpadea en verde.
Si no es así, significa que la carga no se ha iniciado. Reinicie el proceso y asegúrese de que la conexión se hayan realizado adecuadamente.
El testigo rojo de la trampilla se enciende para indicar que la boquilla está bloqueada.

Carga superrápida, modo 4

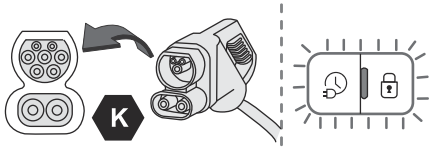

1. Según versión, quite la cubierta de protección de la parte inferior del conector.
2. Siga las instrucciones de uso de la unidad de carga superrápida pública y conecte el cable de dicha unidad al conector del vehículo.

El inicio de la carga se confirma mediante el parpadeo en verde del testigo de carga en la trampilla.
Si no es así, significa que la carga no se ha iniciado. Reinicie el proceso y asegúrese de que la conexión se ha realizado correctamente.
El testigo rojo de la trampilla se enciende para indicar que la boquilla está bloqueada.

Carga programada

La carga programada permite determinar una hora concreta para el inicio de la carga.
De forma predeterminada, la hora de inicio de la carga programada es en torno a medianoche.
Este tiempo puede modificarse.

Ajustes

En un teléfono o una tableta

También puede configurar la función de carga programada en cualquier momento en la aplicación **MYPEUGEOT APP**.

En el vehículo, con pantalla táctil de 10" y radio y teléfono por Bluetooth

1. En el menú **Aplicaciones** de la pantalla táctil, seleccione la página **Carga programada**.
2. Establezca la hora de inicio de la carga.
3. Pulse **OK.**

La configuración se guarda en el sistema.

En el vehículo, con PEUGEOT Connect Nav

Se puede acceder al menú **Energía** a través del menú **Aplicaciones**.

1. En el menú **Energía** de la pantalla táctil, seleccione la página **Carga**.
2. Establezca la hora de inicio de la carga.
3. Pulse **OK.**

La configuración se guarda en el sistema.

En el vehículo, con PEUGEOT i-Connect Advanced - PEUGEOT i-Connect

1. En la aplicación de la pantalla táctil **Energía** , seleccione la pestaña **Carga**.
2. Establezca la hora de inicio de la carga.
3. Pulse **OK.**

Activación

NOTA

La carga programada solo tiene lugar con los modos 2 o 3.

1. Después de configurar la carga programada, conecte el vehículo al equipo de carga deseado.



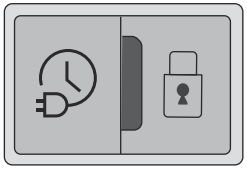

2. Pulse este botón de la trampilla en el plazo de un minuto para activar el sistema (la confirmación de la activación mediante el encendido en azul del testigo de carga puede tardar hasta 20 segundos).
3. Dependiendo de la versión, bloquee el vehículo.

La carga comenzará a la hora programada.

NOTA

Si se pulsa el botón de carga programada por segunda vez, antes de que se encienda el testigo azul, se inicia la carga inmediata y se cancela la carga programada. Pulsando el botón por tercera vez se reactiva el programa de carga programada. Las siguientes pulsaciones del botón alternan entre la carga inmediata y la carga programada.

Para obtener más información, consulte el apartado "**Conectores de carga y testigos**". ⇨160

Limitador de carga de la batería

La función del limitador de carga de la batería forma parte de los sistemas diseñados para preservar la integridad y el rendimiento de la batería durante toda la vida útil del vehículo.

Este límite está establecido en el **80 %** para el uso diario.

Si, excepcionalmente, quiere cambiar el límite de carga, por ejemplo para viajes más largos, puede desactivar este límite y cargar hasta el 100 %.

NOTA

Este límite no se aplicará para la carga rápida en CC (Modo 4).

NOTA

Al entregar un vehículo nuevo, es posible que el limitador de carga no esté activado. Compruebe y active el limitador si es necesario.

Activación

Si el Límite de carga de la batería no está activado, es posible activarlo manualmente.

1. Abra la aplicación **Energía**.
2. Acceda a la pestaña **Carga**.
3. Active el **Límite de Carga**.

Desactivación

1. Abra la aplicación **Energía**.
2. Acceda a la pestaña **Carga**.
3. Desactive el **Límite de carga**.

PRECAUCIÓN

No se recomienda dejar desactivado el límite de carga, ya que afectará negativamente a la salud de la batería con el tiempo y reducirá el rendimiento general.

Desconexión



Antes de desconectar la boquilla del conector de carga:

1. Si el vehículo está desbloqueado, **bloquéelo y luego desbloquéelo.**
2. Si el vehículo está bloqueado, desbloquéelo.

El testigo rojo de la trampilla se apaga para confirmar que la boquilla de carga está desbloqueada.

- En los modos 2 y 3, retire la boquilla de carga en **30 segundos.**

El testigo de carga se enciende en blanco.

NOTA

Con el desbloqueo selectivo de puertas activado, pulse el botón de desbloqueo dos veces para desconectar la boquilla de carga.

NOTA

Una vez completada la carga, el testigo de carga verde de la trampilla se apaga transcurridos 2 minutos aproximadamente.

Carga doméstica, modo 2

La finalización de la carga se confirma mediante la iluminación fija del testigo **CHARGE** verde en la unidad de control y por la iluminación fija del testigo de carga verde de la trampilla.

- Vuelva a colocar la cubierta de protección sobre la boquilla de carga y cierre la trampilla de carga.
- Desconecte el extremo de la unidad de control del cable de carga de la toma eléctrica doméstica.

Carga rápida, modo 3

El final de la carga se indica en la unidad de control de carga y el testigo verde de la trampilla se ilumina de forma fija.

- Cuelgue la boquilla en la unidad de carga y cierre la trampilla de carga.

Carga superrápida, modo 4

El final de la carga se indica en el cargador y el testigo verde de la trampilla se ilumina de forma fija.



- También puede poner en pausa la carga pulsando este botón en la trampilla (solo en modo 4).

- Cuelgue la boquilla en el cargador.
- Según versión, vuelva a colocar la cubierta de protección sobre la sección inferior y cierre la trampilla de carga.

NOTA

Cuando se desconecta la boquilla de carga, un mensaje en el cuadro de instrumentos indica que la carga ha finalizado, aunque la boquilla de carga se desconectara antes de que se completase la carga completa.

Vehicle to Load (V2L)

Vehicle to Load (V2L) es una función que permite utilizar la batería de tracción para alimentar o cargar dispositivos externos siempre que la batería esté por encima del 30% de carga. Si la batería alcanza el 30%, la transferencia de energía se detendrá automáticamente.
El adaptador se conecta al puerto de carga del vehículo y ofrece un enchufe estándar de 230 V / 16 A para conectar el dispositivo externo.

ADVERTENCIA

El uso indebido del adaptador puede provocar descargas eléctricas o provocar un incendio.

ADVERTENCIA

El dispositivo es impermeable a la lluvia, pero no es aconsejable conectarlo con mal tiempo, ya que puede dañar el dispositivo externo. El adaptador V2L no resiste la inmersión.

NOTA

El uso del dispositivo agotará la batería, compruebe que el vehículo tiene carga suficiente para llegar a un punto de carga.

NOTA

Preste atención al vehículo y al dispositivo externo cuando utilice V2L para que solo las personas previstas utilicen el sistema.

NOTA

Para más información, consulte el manual suministrado con el dispositivo V2L.

Activación

Con el vehículo desbloqueado y el contacto conectado:

1. Enchufe el adaptador en la toma de corriente.



2. Pulse el botón del adaptador.
3. Cuando el LED del adaptador se ilumine en verde fijo, conecte el dispositivo externo al adaptador.

Cuando esté conectado, la pantalla de infoentretenimiento abrirá una página dedicada a la

Transferencia de Energía y se iluminarán los siguientes LEDs:



Verde intermitente



Fijo

Desactivación

1. Pulse el botón del adaptador para dejar de alimentar el dispositivo externo.
2. Desconecte el dispositivo externo.
3. Desconecte el adaptador y cierre el puerto de carga.

Vehículos electrificados - Recomendaciones generales

Estas recomendaciones e informaciones generales se refieren a los vehículos electrificados del tipo: híbrido, híbrido enchufable y eléctrico.

⚠ ADVERTENCIA

La tensión del sistema de alta tensión es peligrosa y puede provocar quemaduras u otras lesiones, o incluso descargas eléctricas mortales.

Dado que los daños en el sistema de alta tensión pueden no ser visibles, el fabricante aconseja observar las siguientes precauciones para garantizar la seguridad.

⚠ ADVERTENCIA

Nunca toque los componentes, estén dañados o no, y no deje nunca que joyas u otros objetos metálicos entren en contacto con dichos componentes.

⚠ ADVERTENCIA

No trabaje nunca en los cables de alta tensión (púrpura o naranja) ni en ningún otro componente de alta tensión, marcado con la etiqueta de riesgo eléctrico. El sistema de alta tensión solo debe manipularlo personal competente en los talleres cualificados y acreditados para realizar este tipo de trabajo.

⚠ ADVERTENCIA

No dañe, modifique ni retire nunca los cables de alta tensión (púrpura o naranja), ni los desconecte de la red de alta tensión.

⚠ ADVERTENCIA

No abra, altere ni quite la tapa de la batería de tracción.

⚠ ADVERTENCIA

No utilice herramientas de corte y conformado ni fuentes de calor cerca de los componentes y cables de alta tensión.

⚠ ADVERTENCIA

En caso de que el nivel del líquido de refrigeración del depósito sea bajo, debe reponerse en un taller cualificado y capacitado que compruebe que la fuga no está en la batería de tracción.

⚠ ADVERTENCIA

El sistema de alta tensión solo debe manipularlo personal competente en los talleres cualificados y acreditados para realizar este tipo de trabajo.

⚠ ADVERTENCIA

Los daños en el vehículo o en la batería de tracción pueden provocar escapes de gases o líquidos tóxicos inmediata o posteriormente.
El fabricante recomienda lo siguiente:

- Avise siempre a los bomberos y a los servicios de emergencia cuando se produzca cualquier incidente, y ponga en su conocimiento que el vehículo está equipado con una batería de tracción.

- No toque los líquidos que se escapan de la batería de tracción.
- No inhale los gases que emite la batería de tracción, ya que son tóxicos.
- Aléjese del vehículo si se produce cualquier incidente o accidente, ya que los gases expulsados son inflamables y podrían provocar un incendio.

Modo de ahorro de energía

Este sistema gestiona la duración del uso de determinadas funciones, con el fin de conservar un nivel de carga suficiente en la batería con el contacto apagado.
Después de parar el motor, aún puede utilizar, durante un tiempo acumulado máximo de aproximadamente 30 minutos, funciones como el sistema de audio y telemático, las luces de cruce o las luces de cortesía.

Selección del modo

Cuando se inicia el modo de economía de energía, se muestra un mensaje de confirmación y las funciones activas se ponen en espera.

NOTA

Si en ese momento hay una llamada telefónica en curso, está se prolongará durante 10 minutos mediante el sistema manos libres del sistema de audio.

Salida del modo

Estas funciones se reactivan automáticamente la siguiente vez que se utiliza el vehículo.
Para recuperar su disponibilidad de manera inmediata, arranque el motor y déjelo en marcha durante:

- Menos de diez minutos, para utilizar el equipamiento durante aproximadamente cinco minutos.
- Más de diez minutos, para utilizar el equipamiento durante aproximadamente treinta minutos.

Respete los tiempos indicados de funcionamiento del motor para obtener el nivel de carga de la batería necesario.
Para recargar la batería, evite arrancar el motor repetida o continuamente.

ADVERTENCIA

Cuando la batería está descargada, el motor no arranca.

Para más información relativa a la **Batería de 12 V y a la batería de accesorios**, consulte el apartado correspondiente.

Carga del vehículo

Barras de techo

ADVERTENCIA

Por motivos de seguridad y para evitar que se dañe el techo, se deben utilizar barras de techo transversales homologadas para su vehículo.
Respete las instrucciones de montaje y uso indicadas en la guía que se incluye con las barras de techo.

ADVERTENCIA

Carga máxima distribuida sobre las barras de techo cuando la altura de la carga no supera los 40 cm: **70 kg**.

Puesto que este valor podría variar, verifique la carga máxima indicada en las instrucciones que se entregan con las barras de techo.
Si la altura es superior a 40 cm, adapte la velocidad del vehículo en función del perfil de la vía, con el fin de no dañar las barras de techo ni las fijaciones al vehículo.
Consulte la legislación nacional para respetar la reglamentación relativa al transporte de objetos de mayor longitud que el vehículo.

⚠ ADVERTENCIA

Recomendaciones

Distribuya la carga de modo uniforme con cuidado de no sobrecargar uno de los lados.
Sitúe la parte más pesada de la carga lo más cerca del techo posible.
Asegure bien la carga.
Conduzca con suavidad: el vehículo es más sensible al viento lateral y su estabilidad podría verse afectada.
Compruebe periódicamente la seguridad y el apriete de las barras de techo, por lo menos antes de cada viaje.
Retire las barras de techo una vez haya finalizado el transporte.

Montaje directo en el techo

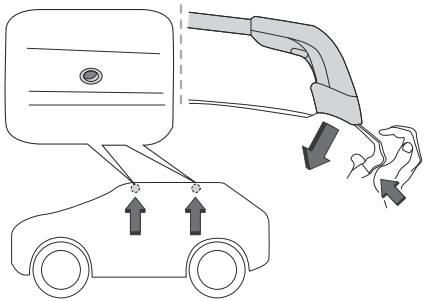

Las barras transversales deben montarse solo en los cuatro puntos de anclaje situados en el marco del techo.

Cuando las puertas están cerradas, estos puntos quedan ocultos.
Las fijaciones de las barras de techo tienen un tornillo que debe insertarse en la apertura de cada punto de anclaje.

Modo de reducción de la carga

Este sistema gestiona el uso de determinadas funciones en función del nivel de energía que queda en la batería.
Con el vehículo en circulación, la función de reducción de la carga desactiva temporalmente algunas funciones, como el aire acondicionado y el desempañado de la luneta trasera.
Las funciones desactivadas se reactivan automáticamente en cuanto las condiciones lo permiten.

Uso del remolque

Distribución de la carga

- Distribuya la carga en el remolque de modo que los objetos más pesados se encuentren lo más cerca posible del eje y que el peso sobre la bola de remolque se aproxime al máximo autorizado sin superarlo.

La densidad del aire disminuye con la altura, lo que reduce el rendimiento del motor. La carga máxima remolcable debe reducirse en un 10% por cada 1.000 metros de altitud.

ⓘ NOTA

Utilice dispositivos de enganche de remolque originales con sus correspondientes arneses de cableado aprobados por el fabricante. Le recomendamos que acuda a un concesionario autorizado o a un taller cualificado para su montaje.
Aún si el montaje no se realiza en un concesionario autorizado , este debe efectuarse siguiendo las instrucciones del fabricante del vehículo.
Si utiliza un sistema de remolque aprobado, determinadas funciones de ayuda a la conducción o de ayuda a las maniobras se desactivan automáticamente.

Para más información sobre la conducción con un dispositivo de enganche acoplado a un remolque y asociado con el **Asistente de estabilidad del remolque**, consulte el apartado correspondiente.

⚠ ADVERTENCIA

Respete el peso máximo remolcable autorizado, según se indica en el permiso de circulación del vehículo, en la etiqueta del fabricante y en el apartado **Ficha técnica** de esta guía.

⚠ ADVERTENCIA

Si usa accesorios acoplados al enganche de remolque (p. ej., portabicicletas o cofre de remolque):

- Respete el peso sobre la bola de remolque máximo autorizado.
- No transporte más de 4 bicicletas convencionales o 2 bicicletas eléctricas.

Cuando cargue bicicletas en un portabicicletas acoplado a una bola de remolque, asegúrese de colocar las bicicletas que más pesan lo más cerca posible del vehículo.

⚠ ADVERTENCIA

Respete la legislación vigente en el país por el que circule.

ⓘ NOTA

Motor eléctrico

Un vehículo eléctrico no puede estar equipado con un dispositivo de remolque bajo ningún concepto.
Por tanto, no puede llevar enganchados un remolque o una caravana.

Recomendación de remolque

⚠ PRECAUCIÓN

La conducción con remolque exige mucho del vehículo que remolca, por lo que debe conducirse con especial cuidado.

ⓘ NOTA

No supere el peso máximo remolcable.

En altitud: reduzca la carga máxima en un 10% por cada 1.000 metros de altitud; la menor densidad del aire a grandes altitudes disminuye el rendimiento del motor.

⚠ PRECAUCIÓN

Vehículo nuevo: no arrastre un remolque hasta que el vehículo haya recorrido al menos 1000 kilómetros (620 millas).

ⓘ NOTA

Si la temperatura exterior es elevada, deje que el motor vaya al ralentí durante 1 a 2 minutos después de detener el vehículo para que se enfríe más rápidamente.

Antes de iniciar la marcha

Peso sobre la bola de remolque

- Distribuya la carga en el remolque de modo que los objetos más pesados se encuentren lo más cerca posible del eje y que el peso sobre la bola de remolque (en el punto de unión con el vehículo) se aproxime al máximo autorizado sin superarlo.

Neumáticos

- Controle la presión de los neumáticos del vehículo tractor y del remolque, y respete las presiones recomendadas.

Iluminación

- Compruebe la señalización eléctrica del remolque y la altura de los faros de su vehículo.

ⓘ NOTA

Si se utiliza un enganche de remolque original, la ayuda al estacionamiento trasera se desactivará automáticamente para evitar que se active la señal acústica.

Al conducir

Refrigeración

El arrastre de un remolque en una superficie ascendente provoca que la temperatura del líquido de refrigeración aumente. La carga máxima remolcable depende de la inclinación de la pendiente y de la temperatura exterior. La capacidad de refrigeración del ventilador

no aumenta cuando lo hace la velocidad del motor.

1. Reduzca la velocidad y disminuya las revoluciones del motor para limitar el calor generado.
2. Esté atento en todo momento a la temperatura del líquido de refrigeración.



Si se enciende este testigo de alerta y el de **STOP**, detenga el vehículo y apague el motor lo antes posible.



Frenos

Se recomienda utilizar el freno motor para reducir el sobrecalentamiento de los frenos. Al arrastrar un remolque, la distancia de frenado aumenta.

Viento lateral

Tenga en cuenta que la presencia de un remolque hace que el viento tenga mayor efecto sobre el vehículo.

Remolque recreativo

Descripción de la bola de remolque

Para instalar o retirar este enganche de remolque original, no se requieren herramientas.

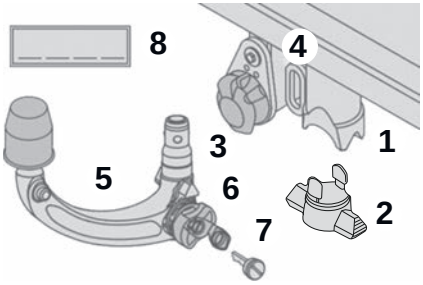

1 Soporte

2 Obturador de protección

3 Toma de conexión

4 Anilla de seguridad

5 Bola de remolque desmontable

6 Ruedecilla de bloqueo/desbloqueo

7 Cerradura de seguridad con llave

8 Etiqueta para anotar las referencias de la llave

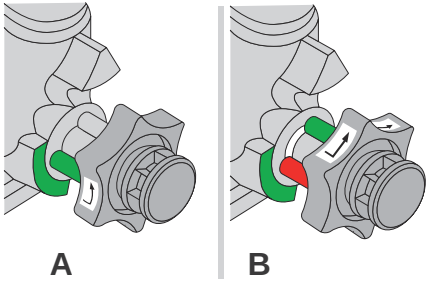

A En la **posición bloqueada** (marca **verde** opuesta a la marca **blanca**), la ruedecilla está en contacto con la bola de remolque (no hay separación).

B En la **posición desbloqueada** (marca **roja** opuesta a la marca **blanca**), la ruedecilla ya no está en contacto con la bola de remolque (separación de unos 5 mm).

NOTA

Pegue la etiqueta que se incluye en una ubicación claramente visible, cerca del soporte o en el maletero.

ADVERTENCIA

Los remolques con luces LED no son compatibles con el arnés de cables de este dispositivo.

NOTA

Para conducir de forma segura con un **dispositivo de enganche de remolque**, consulte el apartado correspondiente.

ADVERTENCIA

Antes de cada uso

Verifique que la bola de remolque esté correctamente montada, comprobando los siguientes puntos:

- La marca verde de la ruedecilla coincide con la marca verde de la bola de remolque.
- La ruedecilla está en contacto con la bola de remolque (posición **A**).
- La cerradura con llave está cerrada y la llave retirada; la ruedecilla no se puede accionar.
- La bola de remolque no debe tener holgura; compruébelo zarandeándola con la mano.

Si la bola de remolque no está bloqueada, el remolque podría soltarse y provocar un accidente.

ADVERTENCIA

Durante la utilización

No libere nunca el sistema de bloqueo si hay un remolque o un portacargas enganchado a la bola.
No supere nunca el peso máximo autorizado para el vehículo (masa máxima autorizada o MMA).
Respete siempre la carga máxima autorizada para el dispositivo de enganche de remolque: si se supera, el dispositivo puede desengancharse del vehículo y provocar un accidente. Antes de iniciar la conducción, compruebe el reglaje de la altura de los faros y que las luces del remolque funcionen correctamente.

Para más información relativa al **Reglaje de la altura de los faros**, consulte el apartado correspondiente.

ADVERTENCIA

Después de la utilización

Cuando viaje sin un remolque o portacargas, retire la bola de remolque y coloque el obturador de protección en el soporte, para facilitar la visibilidad de la matrícula y/o de su iluminación.

Montaje de la bola de remolque

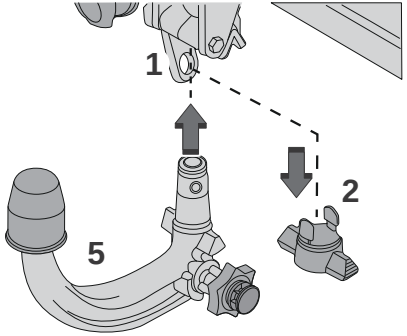

1. Bajo el parachoques trasero, retire el obturador de protección **2** del soporte **1**.
2. Inserte el extremo de la bola de remolque **5** en el soporte **1** y tire hacia arriba. Se bloqueará en la posición adecuada automáticamente.

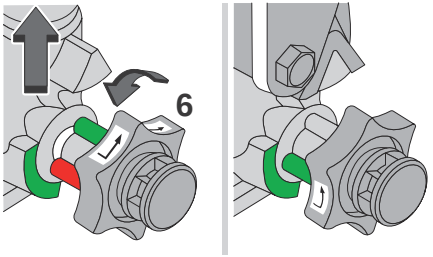

3. La ruedecilla **6** efectuará un cuarto de vuelta en el sentido inverso a las agujas del reloj. ¡Tenga cuidado de mantener las manos alejadas!

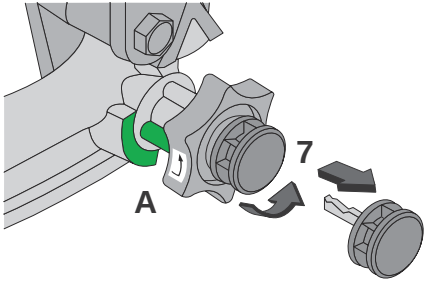

4. Compruebe que el mecanismo esté correctamente bloqueado y que la marca verde de la ruedecilla coincida con la marca blanca de la bola de remolque (posición **A**).
5. Bloquee la cerradura **7** utilizando la llave.
6. Retire la llave. No es posible retirar la llave si la cerradura está abierta.
7. Baje la tapa para proteger la cerradura.

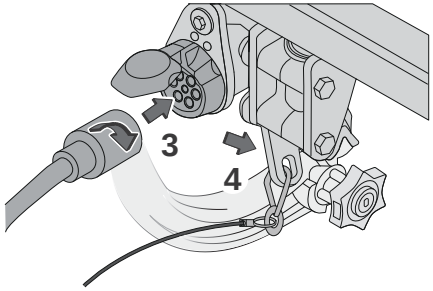

8. Retire la tapa de protección de la bola de enganche de remolque.
9. Enganche el remolque en la bola de remolque.
10. Enganche el cable del remolque a la anilla de seguridad **4** del soporte.
11. Baje la toma de conexión **3** para colocarla en la posición adecuada.
12. Inserte la clavija del remolque y gírela un cuarto de vuelta para conectarla a la toma de conexión **3** del soporte.

Desmontaje de la bola de remolque

1. Sujete firmemente la clavija del remolque, gírela un cuarto de vuelta y tire para desconectarla de la toma de conexión **3** del soporte.
2. Suelte el cable de seguridad del remolque de la anilla de seguridad **4** del soporte.
3. Desenganche el remolque de la bola.
4. Vuelva a colocar la cubierta de protección sobre la bola.
5. Retire el protector de la cerradura y póngalo sobre la cabeza de la llave.

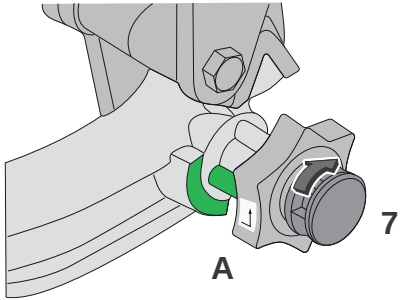

6. Inserte la llave en la cerradura **7.**
7. Abra la cerradura utilizando la llave.

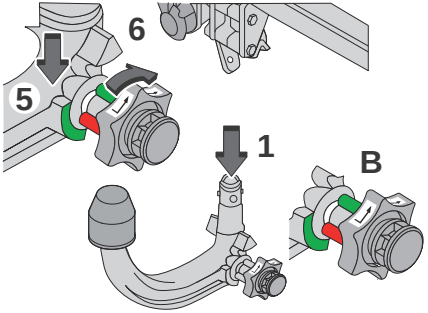

8. Sujete firmemente la bola de remolque **5** con una mano y, con la otra, tire de la ruedecilla **6** y gírela al máximo hacia la derecha sin soltarla.

9. Extraiga la bola de remolque de la base de su soporte **1.**

10. Suelte la ruedecilla; esta se detendrá automáticamente en la posición de desbloqueo (posición **B**).

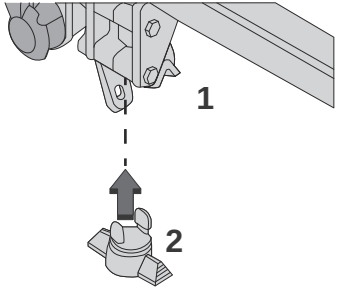

11. Coloque de nuevo el protector **2** en el soporte **1.**

12. Guarde la bola de remolque en su funda para protegerla de golpes y suciedad.

Mantenimiento

El funcionamiento correcto solo es posible si la bola de remolque y su soporte están limpios. Antes de limpiar el vehículo mediante un lavado de chorro a alta presión, la bola debe desmontarse y el obturador de protección debe insertarse en el soporte.

NOTA

Intervención en el dispositivo de remolcado

Póngase en contacto con un concesionario o taller cualificado.

Consejos de conducción

- Respete el código de circulación y preste atención independientemente de las condiciones del tráfico.
- Esté atento al entorno y mantenga las manos en el volante para poder reaccionar a todo lo que pueda ocurrir en cualquier momento.
- Conduzca con precaución, prevea la necesidad de frenado y mantenga una distancia de seguridad mayor, sobre todo con mal tiempo.
- Detenga el vehículo antes de realizar operaciones que requieran una atención continua (p. ej., los ajustes).
- Durante viajes largos, descanse cada 2 horas.

¡Importante!

ADVERTENCIA

No deje nunca el motor en marcha en lugares cerrados sin suficiente ventilación. Los motores de combustión interna emiten gases de escape tóxicos como el monóxido de carbono. Existe riesgo de intoxicación e incluso de muerte.

ADVERTENCIA

En condiciones invernales muy severas (temperatura inferior a -23 °C), deje el motor en marcha durante 4 minutos antes de iniciar la marcha para garantizar el fun-

cionamiento correcto y la longevidad de los componentes mecánicos del vehículo (motor y caja de cambios).

⚠ ADVERTENCIA

No circule nunca con el freno de estacionamiento aplicado. Existe el riesgo de sobrecalentar y dañar el sistema de frenos.

⚠ ADVERTENCIA

Nunca estacione el vehículo ni deje el motor en marcha sobre superficies inflamables (por ejemplo, hierba u hojas secas). El tubo de escape alcanza altas temperaturas, incluso durante varios minutos después de detener el motor. Existe riesgo de incendio.

⚠ ADVERTENCIA

No conduzca sobre superficies cubiertas de vegetación (por ejemplo, hierba alta, acumulación de hojarasca, cosechas o restos), como el campo, un camino rural con maleza o un arcén cubierto de hierba. Esta vegetación podría entrar en contacto con el tubo de escape u otros sistemas del vehículo que estén muy calientes. Existe riesgo de incendio.

⚠ ADVERTENCIA

Asegúrese de no dejar ningún objeto en el habitáculo que pueda actuar como una lupa bajo los rayos del sol y provocar un incendio. ¡Peligro de incendio o daños en las superficies interiores!

⚠ ADVERTENCIA

Nunca deje el vehículo desatendido con el motor en marcha. Si debe salir del vehículo con el motor en marcha, aplique el freno de estacionamiento y coloque la caja de cambios o el selector de marchas en punto muerto o en posición **N** o **P**, según versión.

⚠ ADVERTENCIA

No deje nunca niños sin vigilancia en el interior del vehículo.

Conducción atravesando agua

Se recomienda encarecidamente no conducir por calzadas inundadas, ya que ello podría dañar gravemente el motor, la caja de cambios y los sistemas eléctricos del vehículo.

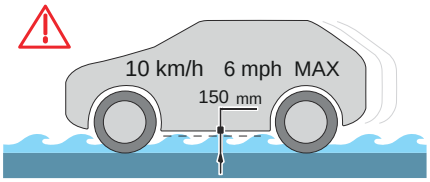

Si el vehículo tiene que atravesar necesariamente un tramo inundado de la carretera:

1. Compruebe que la profundidad del agua no supere 15 cm, teniendo en cuenta las olas que puedan generar otros usuarios.
2. Desactive la función Stop & Start.
3. Conduzca lo más despacio posible sin calarse. En cualquier caso, no supere los 10 km/h (6 mph).
4. No se pare ni apague el motor.

Al salir de la zona inundada, en cuanto las condiciones lo permitan, frene ligeramente varias veces para secar los discos y las pastillas de freno.
En caso de duda sobre el estado del vehículo, consulte con un concesionario autorizado o taller cualificado.

Sistema de aviso al conductor de emisiones de escape excesivas (EEEDWS)

NOTA

Para obtener más información sobre **Testigos de alerta**, **Indicadores**, **y Mensajes** y las alertas relacionadas, consulte las secciones correspondientes.

El sistema EEEDWS calcula y monitoriza las emisiones del vehículo, generadas por el sistema de propulsión o los frenos, y las compara con un modelo de emisiones para cada viaje. Si el sistema detecta emisiones excesivas, un fallo o incluso una manipulación del propio sistema, y tras un período de confirmación, activará avisos progresivos en el cuadro cada vez que se encienda o apague el vehículo, y a intervalos regulares.

Una vez confirmado el fallo, el mensaje "**Emission Control System fault: Driving restriction in X mi (km), repair needed ()**" (Fallo del sistema de control de emisiones: Restricción de conducción en X km (mi), reparación necesaria) aparece en el cuadro, acompañado de una señal acústica. El vehículo debe pasar por el taller antes de superar la distancia indicada.

Una vez superada la distancia, el EEEDWS el mensaje permanente "**Emission Control System fault: X starts before immobilization, repair needed**" (Fallo del sistema de control de emisiones: X empieza antes de la inmovilización, reparación necesaria) aparece en el cuadro de instrumentos.

Consulte un concesionario o un taller cualificado para solucionar el fallo.

ADVERTENCIA

Si el vehículo no se revisa antes de superar la distancia restante y el número de arranques**, quedará inmovilizado y no podrá arrancar** hasta que un concesionario o taller cualificado solucione el fallo.

SISTEMA AVANZADO DE ASISTENCIA A LA CONDUCCIÓN (ADAS)

Introducción a los sistemas de asistencia

Información general

NOTA

Las ayudas a la conducción y a las maniobras, bajo ningún concepto, eximen al conductor de prestar la atención debida.
El conductor debe cumplir el Código de Circulación, tener el control del vehículo en todas las circunstancias y tener la capacidad de retomar el control en todo momento.
El conductor debe adaptar la velocidad a las condiciones climáticas, el tráfico y el estado de la carretera.
Es responsabilidad del conductor vigilar constantemente las condiciones del tráfico, evaluar la distancia y la velocidad relativa de otros vehículos y anticipar sus maniobras antes de activar el intermitente y cambiar de carril.
Estos sistemas no nos permiten liberarnos de las leyes de la física.

NOTA

Ayudas a la conducción

Debe sujetar el volante con las dos manos, usar siempre los retrovisores exteriores y el interior, colocar siempre los pies cerca de los pedales y hacer un descanso cada 2 horas.

NOTA

Ayudas a las maniobras

El conductor siempre debe comprobar el entorno cercano al vehículo antes y durante la maniobra completa, en particular mediante los retrovisores.

Obligaciones legales

Para cumplir la normativa europea GSR v2 y por razones de seguridad, estas funciones no pueden ser desactivadas parcial o totalmente por el conductor:

- Información sobre los límites de velocidad en el sistema de reconocimiento de señales de tráfico.
- Freno de seguridad activa/Alerta de riesgo de colisión.
- Asistente de mantenimiento de carril.
- Alerta de atención del conductor mediante cámara.
- Sensores de aparcamiento.

ADVERTENCIA

El funcionamiento de los radares, junto con cualquier función asociada, puede verse afectado por la acumulación de suciedad (por ejemplo, barro o hielo), en condiciones climáticas adversas (como lluvia intensa o nieve),colocación de adhesivos u otros objetos cubriendo la zona de detección o si los parachoques están dañados.
Para pintar o retocar la pintura del parachoques delantero o trasero, acuda a un concesionario o taller cualificado, ya que algunos tipos de pintura podrían interferir en el funcionamiento de los radares.
No cubra con adhesivos u otros objetos las zonas de detección situadas en los parachoques delantero y trasero, ya que ello podría impedir el buen funcionamiento del sistema asociado.

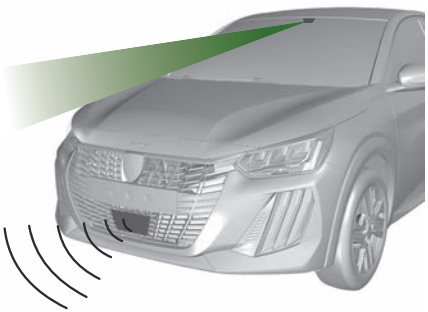

ADVERTENCIA

Cámara de ayuda a la conducción

Es posible que la cámara y sus funciones asociadas se vean afectadas o no funcionen si la superficie del parabrisas que está delante de la cámara está sucia, empañada o dañada, o bien si está cubierta por escarcha, nieve o alguna pegatina.
Desempañe el parabrisas con regularidad cuando haga humedad o frío.
También pueden afectar al rendimiento de la detección la mala visibilidad (por ejemplo, iluminación inadecuada de la vía, lluvia intensa, niebla espesa o nevada) y el deslumbramiento (faros de un vehículo que se aproxima, sol bajo, reflejos en una carretera húmeda, al salir de un túnel o cambio brusco entre sombra y luz).
En caso de sustitución del parabrisas, póngase en contacto con un concesionario o un taller cualificado para recalibrar la cámara; de lo contrario, el funcionamiento de las ayudas a la conducción asociadas podría interrumpirse.

NOTA

Otras cámaras

Las imágenes de la cámara o cámaras mostradas en la pantalla táctil o en el cuadro de instrumentos pueden estar distorsionadas por el terreno.
La presencia de zonas de sombra, una luz solar intensa o unas condiciones de luminosidad insuficiente pueden oscurecer las imágenes y reducir el contraste.
Puede parecer que los obstáculos están más lejos de lo que están en realidad.

ADVERTENCIA

Sensores de aparcamiento

El funcionamiento de los sensores de aparcamiento y de las funciones asociadas puede verse alterado por interferencias de sonido, como las emitidas por vehículos y maquinaria ruidosos (por ejemplo, camiones o taladros neumáticos), por la acumulación de nieve u hojarasca sobre la calzada o en el caso de daños en los parachoques y retrovisores.
Al engranar la marcha atrás, una señal de audio (pitido largo) indica que los sensores pueden estar sucios.
Una colisión frontal o trasera del vehículo puede alterar los ajustes de los sensores, algo que el sistema no siempre detecta: es posible que las mediciones de distancia resulten distorsionadas.
Los sensores no detectan de forma sistemática los obstáculos que son demasiado bajos (aceras y topes) o demasiado delgados (árboles, postes y alambradas).
Es posible que algunos obstáculos situados en los ángulos muertos de los sensores no se detecten o dejen de detectarse durante la maniobra.
Algunos materiales (tejidos) absorben las ondas sonoras: es posible que no se detecte a los peatones.

NOTA

Mantenimiento

Limpie los parachoques, los retrovisores exteriores y el campo de visión de las cámaras de forma regular.
Cuando lave el vehículo con un sistema de lavado de alta presión, dirija el chorro desde una distancia de al menos 30 cm del radar, las cámaras y los sensores.

ADVERTENCIA

Alfombrillas/cubre-pedales

El uso de alfombrillas o cubre-pedales no homologados por el fabricante puede interferir en el funcionamiento del limitador de velocidad o el control de crucero.

Para evitar el riesgo de bloqueo de los pedales:

- Asegúrese de que la alfombrilla esté correctamente fijada.
- Nunca superponga varias alfombrillas.

NOTA

Unidades de velocidad

Asegúrese de que las unidades de velocidad que se muestran en el cuadro de instrumentos (km/h o mph) son las del país en el que circula.
De no ser así, cuando detenga completamente el vehículo, ajuste la indicación a la unidad de velocidad requerida, de manera que cumpla con la normativa local.
En caso de duda, póngase en contacto con un concesionario o taller cualificado.

Accesos directos a las ayudas a la conducción

Con PEUGEOT i-Connect Avanzado - PEUGEOT i-Connect

La lista completa de ayudas a la conducción disponibles se encuentra en la pestaña **Funciones**.

Se puede acceder directamente a las ayudas a la conducción para activarlas o desactivarlas rápidamente.

Por defecto, las ayudas a la conducción ya están almacenadas en la pestaña **Accesos directos** (por ejemplo, Stop & Start, ayuda para mantenimiento en el carril).

Se pueden añadir o eliminar otras ayudas a la conducción desde la página.



Se configura en la aplicación de la pantalla táctil **ADAS>Funciones**.



Pulse el botón que se corresponde con la ayuda a la conducción pertinente:

- Símbolo relleno: la función se añade a la pestaña de **Accesos directos**.
- Símbolo vacío: la función se elimina de la pestaña de **Accesos directos**.
- Compruebe la modificación en la pestaña de **accesos directos**.





- Pulse este botón para acceder directamente a la pestaña **Accesos directos**.

Desactivación múltiple

Es posible desactivar varias funciones de ayuda a la conducción al mismo tiempo.

Esta acción se realiza en dos pasos:

- En primer lugar, hay que seleccionar todas las funciones que desee desactivar.
- La desactivación simultánea de todas estas funciones.

Selección de funciones



Pulse este botón en el salpicadero para mostrar las pestañas **ADAS**.



Pulse este botón en la pantalla para visualizar la lista de funciones que pueden desactivarse con una pulsación larga..

- Seleccione las funciones que se desactivarán con una pulsación larga del botón **ADAS** en cada arranque (por ejemplo, Stop&Start, ayuda para mantenimiento en el carril, sistema de frenado automático (Active Safety Brake)).



Pulse este botón para volver a la página anterior.

Las funciones que se van a desactivar se guardan en el sistema.

Desactivación de estas funciones



Mantenga pulsado este botón en el salpicadero.

Todas las funciones seleccionadas previamente se desactivan hasta que se vuelve a arrancar el vehículo (se confirma mediante una señal acústica).

Ruido (eléctrico)

En el exterior

Dado que el vehículo es muy silencioso, el conductor debe prestar especial atención durante la conducción.
Antes de realizar cualquier maniobra, el conductor debe supervisar siempre las inmediaciones del vehículo.
A velocidades superiores a 30 km/h (19 mph), el aviso acústico para peatones alerta a los demás usuarios de la calzada sobre la presencia del vehículo.

NOTA

Refrigeración de la batería de tracción
Los ventiladores de refrigeración se activan durante la carga para refrigerar el cargador de a bordo y la batería de tracción.

En el interior

Durante la conducción, es posible que oiga ruidos completamente normales propios de los vehículos eléctricos, como los siguientes:

- El relé de la batería de tracción al arrancar.
- La bomba de vacío al frenar.
- Los neumáticos o la aerodinámica del vehículo durante la conducción.
- Traqueteo y golpes al subir colinas.

Sistema de asistencia al limitador de velocidad

Limitador de velocidad

NOTA

Para más información, consulte el capítulo **Información general** sobre **los sistemas avanzados de asistencia a la conducción (ADAS)**.



Este sistema evita que el vehículo exceda la velocidad establecida por el conductor (ajuste de la velocidad).

El limitador de velocidad se activa manualmente.
El ajuste de velocidad mínima es de 30 km/h (19 mph). El ajuste de la velocidad memorizado en el sistema al quitar el contacto.

Mandos en el volante



1 Selección del limitador de velocidad

2 Activación o pausa del limitador de velocidad con la velocidad programada anteriormente

3 Aumentar o reducir la velocidad programada

4 Activación del limitador de velocidad con la velocidad programada anteriormente
Utilice la velocidad sugerida por la función de Reconocimiento de señales de tráfico (TSR)

Para obtener más información sobre la función de **reconocimiento de señales de tráfico (TSR)**, consulte el apartado correspondiente.

Información mostrada en el cuadro de instrumentos

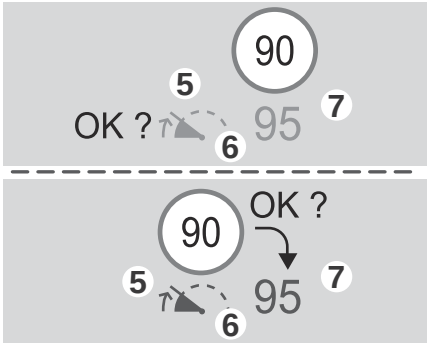

5 Indicación de selección del modo limitador de velocidad

6 Indicación de activación (verde) o pausa (gris) del limitador de velocidad

7 Valor de la velocidad programada

Activación/Interrupción

1. Pulse (**1**) LIMIT para seleccionar el modo Limitador de velocidad; la función queda en pausa (en gris).
2. Si el ajuste de la velocidad máxima es el adecuado (el último ajuste de velocidad programado en el sistema), pulse (**2**) ||▶ o (**4**) **OK** para activar el limitador de velocidad (verde).
3. Si vuelve a pulsar (**2**) ||▶, la función se detendrá temporalmente

NOTA

Cuando el ajuste de la velocidad se mantiene por debajo de la velocidad del vehículo durante un tiempo prolongado, suena una alerta acústica.

Regulación del límite de velocidad programado

No es necesario activar el limitador de velocidad para modificar el valor de velocidad.
Para cambiar la velocidad programada en función de la velocidad actual del vehículo:

1. Para ajustes de +/- 1 km/h, pulse brevemente y de forma sucesiva hacia arriba o hacia abajo sobre (**3**) para aumentar o disminuir el valor.
2. Para ajustar la velocidad en incrementos de +/- 5 km/h, mantenga pulsado el botón hacia arriba o hacia abajo en (**3**) para aumentar o disminuir la velocidad. Cuando la función está activada, es posible sustituir el límite de velocidad por la velocidad recomendada por la función de reconocimiento de señales de tráfico (TSR) que se muestra en el cuadro de instrumentos:

Mientras pasa una señal:

- Pulse (**4**) **OK** para guardar la velocidad sugerida. Este valor se muestra inmediatamente como la nueva velocidad programada en el cuadro de instrumentos.

Después de pasar una señal:

1. Pulse (**4**) **OK**. Aparece el mensaje **"¿OK?"** para confirmar la solicitud de guardar.
2. Pulse (**4**) **OK** de nuevo para guardar la velocidad sugerida. El nuevo valor de la velocidad programada se muestra en el cuadro de instrumentos.

Superación temporal de la velocidad programada

- Pise el pedal del acelerador a fondo.

El limitador de velocidad se desactiva temporalmente y la velocidad programada visualizada parpadea.

- Basta con soltar el pedal del acelerador para volver a la velocidad programada anteriormente.

Cuando se supera la velocidad sin la intervención del conductor (p. ej., en una pendiente pronunciada), se emite de inmediato una señal acústica.

ADVERTENCIA

En pendiente descendente pronunciada o en caso de fuerte aceleración, el limitador de velocidad no podrá impedir que el vehículo supere el reglaje de velocidad.
Si es necesario, utilice los frenos para controlar la velocidad del vehículo.

Apagado

- Pulse (**1**) LIMIT: desaparece la indicación del limitador de velocidad.

Fallo

En caso de avería, aparecen guiones intermitentes y luego fijos en lugar del ajuste de velocidad.
Acuda a un concesionario o taller cualificado para proceder a su revisión.

Control de crucero

NOTA

Para más información, consulte el capítulo **Información general** sobre **los sistemas avanzados de asistencia a la conducción (ADAS)**.



El sistema mantiene automáticamente la velocidad del vehículo en el valor programado por el conductor (velocidad programada), sin necesidad de pisar el acelerador.

El dispositivo Control de crucero se activa manualmente. Requiere una velocidad mínima del vehículo de 40 km/h.

Debe estar engranado el modo **D** o la segunda marcha.

Con selector de marchas, debe estar engranado el modo **D** o **B**.

NOTA

El regulador de velocidad permanece activo después de un cambio de marcha en los motores equipados con la función Stop & Start.

NOTA

Al quitar el contacto, se anula cualquier velocidad programada.

Control de crucero: recomendaciones específicas

ADVERTENCIA

La función de regulador de velocidad no garantiza el cumplimiento de la velocidad máxima autorizada ni de la distancia de seguridad entre vehículos y, por tanto, el conductor siempre es responsable de la conducción.
Para preservar la seguridad pública, use el regulador de velocidad sólo si las condiciones del tráfico permiten que el vehículo circule a una velocidad constante y que mantenga una distancia de seguridad adecuada.

Preste atención mientras el regulador de velocidad está activado. Si mantiene pulsado algunos de los botones que modifican la velocidad programada, la velocidad del vehículo podría cambiar de forma muy brusca.

En caso de **pendiente descendente pronunciada**, el regulador de velocidad no podrá impedir que el vehículo supere la velocidad programada. Frene en caso de que sea necesario controlar la velocidad del vehículo.

En caso de **pendiente ascendente pronunciada** o de remolcado, es posible que no pueda alcanzarse o mantenerse la velocidad programada.

NOTA

Superación del valor de la velocidad programada.

Puede superar la velocidad programada **de forma temporal** presionando el pedal del acelerador (la velocidad programada parpadeará).

Para volver a la velocidad programada, suelte el acelerador (cuando se alcanza de nuevo esta velocidad, la velocidad visualizada deja de parpadear).

ADVERTENCIA

Límites de funcionamiento.

Nunca utilice el sistema en estos casos:

- En áreas urbanas con riesgo de que crucen peatones.
- Con tráfico denso (excepto en las versiones con la función Stop & Go).
- En carreteras sinuosas o pendientes.
- En carreteras resbaladizas o inundadas.
- Con condiciones meteorológicas adversas.

- Con mala visibilidad para el conductor.
- Conducción en un circuito de carreras.
- Cuando se ruede sobre rodillos.
- Usando una rueda de repuesto de tipo temporal.
- Usando cadenas para nieve o fundas antideslizantes.

Mandos en el volante



1 Selección del control de crucero

2 Activación o pausa del control de crucero con la velocidad programada anteriormente

3 Aumentar o reducir la velocidad ajustada (si el control de crucero está activado)
Se está activando el control de crucero (si está desactivado)

4 Activación del regulador de velocidad en curso

Utilice la velocidad sugerida por el Reconocimiento de señales de tráfico (TSR)

Para obtener más información sobre la función de **reconocimiento de señales de tráfico (TSR)**, consulte el apartado correspondiente.

Información mostrada en el cuadro de instrumentos

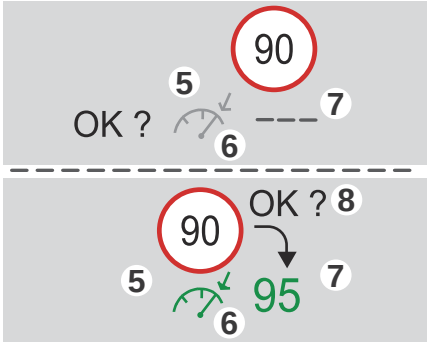

5 Indicación de selección del modo Cruise control

6 Indicación de activación (verde) o pausa (gris) del control de crucero

7 Valor de la velocidad programada

8 Velocidad sugerida por la función de Reconocimiento de señales de tráfico (TSR) (según versión)

Activación/Interrupción

1. Pulse el botón (**1**) ASSIST para seleccionar el modo de control de crucero; la función queda en pausa (en gris).
2. Pulse (**3**) hacia arriba/hacia abajo, o pulse (**4**) **OK** para activar el control de crucero y guardar una configuración de velocidad tan pronto como la velocidad del vehículo alcance el nivel deseado (verde).
3. Al pulsar el botón (**2**) ||▶, la función se pausa temporalmente.
4. Si vuelve a pulsar (**2**) ||▶, (**3**) o (**4**) **OK**, se reactivará el control de crucero (verde).

NOTA

El funcionamiento del dispositivo Cruise Control también se interrumpe temporalmente (pausa):

- al pisar el pedal del freno
- automáticamente, si se activa el sistema de control electrónico de estabilidad (ESC)
- al cambiar a punto muerto o al engranar la marcha atrás
- al pisar el pedal del embrague durante más de 5 segundos
- al aplicar el freno de estacionamiento eléctrico

Modificación de la velocidad programada

El regulador de velocidad debe estar activo.
Para cambiar la velocidad programada en función de la velocidad actual del vehículo:

- Para ajustar la velocidad en incrementos de +/- 1 km/h, pulse brevemente varias veces hacia arriba o hacia abajo el botón (**3**) para aumentar o disminuir la velocidad.
- Para ajustar la velocidad en incrementos de +/- 5 km/h, mantenga pulsado el botón hacia arriba o hacia abajo en (**3**) para aumentar o disminuir la velocidad.

⚠ ADVERTENCIA

Al mantener pulsado (**3**) de manera prolongada hacia arriba o hacia abajo, se produce un cambio muy rápido de la velocidad del vehículo.

⚠ ADVERTENCIA

Como precaución, recomendamos fijar un valor de velocidad de crucero bastante similar a la velocidad actual del vehículo para evitar una aceleración o desaceleración repentina del vehículo.

Cuando la función está activada, es posible sustituir la velocidad ajustada por la velocidad recomendada por la función de reconocimiento de señales de tráfico que se muestra en el cuadro de instrumentos:

Mientras pasa la señal:

- Pulse (**4**) **OK** para guardar la velocidad sugerida. Este valor se muestra inmediatamente como la nueva velocidad programada en el cuadro de instrumentos.

Después de pasar la señal:

1. Pulse (**4**) **OK**. El mensaje " **¿OK?** " aparece para confirmar la solicitud para guardar.
2. Pulse (**4**) **OK** de nuevo para guardar la velocidad sugerida. El nuevo valor de la velocidad programada se muestra en el cuadro de instrumentos.

Apagado

- Pulse (**1**) ASSIST: la pantalla de información del control de crucero desaparece.

Fallo

En caso de avería, aparecen guiones intermitentes y luego fijos en lugar del ajuste de velocidad.
Acuda a un concesionario o taller cualificado para proceder a su revisión.

Control de crucero adaptativo (ACC)

NOTA

Para más información, consulte el capítulo **Información general** sobre **los sistemas avanzados de asistencia a la conducción (ADAS)**.

Este sistema mantiene automáticamente la velocidad del vehículo en un valor establecido por el conductor (ajuste de velocidad), respetando al mismo tiempo una distancia de seguridad con respecto al vehículo que circula delante (vehículo objetivo) previamente establecida por el conductor. El sistema gestiona automáticamente la aceleración y desaceleración del vehículo.

Con la función **Stop & Go**, el sistema gestiona el frenado hasta que el vehículo se detiene por completo y reinicia la marcha.

⚠ ADVERTENCIA

Las luces de freno se encienden si el vehículo reduce la velocidad.
Si las luces de freno fallan, el sistema no funciona.



Para ello, el sistema usa una cámara, montada en la parte superior del parabrisas y, según la versión, un radar situado en el parachoques delantero.

⚠ ADVERTENCIA

Diseñado principalmente para su uso en autovías y autopistas, este sistema sola-

mente funciona con vehículos que circulan en el mismo sentido que su vehículo.

⚠ ADVERTENCIA

Como precaución, recomendamos fijar un valor de velocidad de crucero bastante similar a la velocidad actual del vehículo para evitar una aceleración o desaceleración repentina del vehículo.

NOTA

Si el conductor activa el intermitente para adelantar a un vehículo más lento, el regulador de velocidad puede reducir temporalmente la distancia con el vehículo objetivo para facilitar el adelantamiento, sin exceder la velocidad programada.

Mandos en el volante

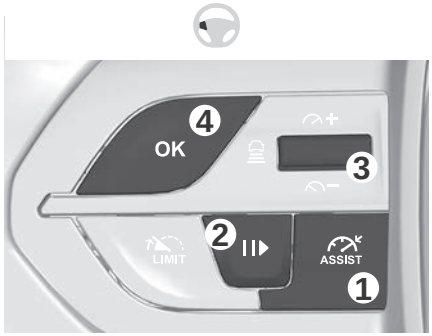

1 Selección o deselección del control de crucero únicamente o de la asistencia a la conducción (según la versión)

2 Pausar o reanudar el control de crucero con la velocidad guardada anteriormente
Confirmación de arranque del vehículo después de una parada automática

3 Aumentar o reducir la velocidad ajustada (si el control de crucero está activado)
Se está activando el control de crucero (si está desactivado)
Visualización y configuración del ajuste de la distancia entre vehículos

4 Activación del control de crucero
Utilice la velocidad sugerida por la función de Reconocimiento de señales de tráfico (TSR)

Para obtener más información sobre la función de **reconocimiento de señales de tráfico (TSR)**, consulte el apartado correspondiente.

Utilización

Selección del sistema

- Con el motor en marcha, pulse sucesivamente los botones (**1**) ASSIST hasta que aparezca el modo de control de crucero en el cuadro de instrumentos.

Al cabo de unos segundos, se selecciona el modo de control de crucero. Se muestra la vista en miniatura de las ayudas a la conducción (gris) y el control de crucero está listo para activarse.

Activación del control de crucero

Con una caja de cambios manual, la velocidad debe estar comprendida entre 30 km/h y 180 km/h (19 mph y 112 mph).
Con una caja de cambios automática EAT8 o un selector de marchas, su velocidad debe estar comprendida entre 0 km/h y 180 km/h (0 mph y 112 mph).
La activación del sistema también está sujeta a las siguientes condiciones:

- Puerta del conductor cerrada.
- Cinturón de seguridad del conductor abrochado.
- Modo **D** seleccionado con caja de cambios automática.
- Freno de estacionamiento suelto.
- Pedal del freno pisado, si el vehículo está detenido.

El mensaje **OK?** se muestra si se cumplen todas las condiciones para su activación.

- Pulse (**4**) **OK**: la velocidad actual se convierte en la velocidad establecida (mínimo 30 km/h) y el control de crucero se activa de inmediato (indicador verde).

Modificación de la velocidad programada

Para cambiar la velocidad programada en función de la velocidad actual del vehículo:

- Para ajustes de +/- 1 km/h, pulse brevemente y de forma sucesiva hacia arriba o hacia abajo sobre (**3**) para aumentar o disminuir el valor.
- Para ajustar la velocidad en incrementos de +/- 5 km/h, mantenga pulsado el botón hacia arriba o hacia abajo en (**3**) para aumentar o disminuir la velocidad.

⚠ ADVERTENCIA

Al mantener pulsado (**3**) de manera prolongada hacia arriba o hacia abajo, se produce un cambio muy rápido de la velocidad del vehículo.

Cuando la función está activada, es posible sustituir la velocidad ajustada por la velocidad recomendada por la función de reconocimiento de señales de tráfico que se muestra en el cuadro de instrumentos:

Mientras pasa la señal:

- Pulse (**4**) **OK** para guardar la velocidad sugerida. Este valor se muestra inmediatamente como la nueva velocidad programada en el cuadro de instrumentos.

Después de pasar la señal:

1. Pulse (**4**) **OK**. El mensaje " **¿OK?** " aparece para confirmar la solicitud para guardar.
2. Pulse (**4**) **OK** de nuevo para guardar la velocidad sugerida. El nuevo valor de la velocidad programada se muestra en el cuadro de instrumentos.

Pausa y reanudación del control de crucero

- Pise (**2**) ⏯ o pise el **pedal del freno**. El símbolo "⏯" aparece si se cumplen todas las condiciones de activación.

Puede que el control de crucero se ponga en pausa:

- Automáticamente, si se activa el sistema de control electrónico de estabilidad (ESC).
- Al cambiar a punto muerto o al engranar la marcha atrás.
- Al aplicar el freno de estacionamiento eléctrico.
- Al desabrochar el cinturón de seguridad.
- Al abrir la puerta del conductor.
- Pulse (**2**) ⏯ o (**4**) **OK** para reactivar el control de crucero. Tras una frenada que haya detenido completamente el vehículo, si las condiciones del tráfico no permiten que el vehículo vuelva a ponerse en marcha en un plazo de 3 segundos desde la parada, pulse (**2**) ⏯ o el pedal del acelerador para arrancar.

ⓘ NOTA

El regulador de velocidad sigue activo después de cambiar de marcha.

⚠ ADVERTENCIA

Cuando el regulador de velocidad está en pausa y el conductor intenta reactivarlo, se muestra temporalmente el mensaje "**Activación imposible, no se cumplen las condiciones**" en caso de que no se pueda reactivar (no se cumplen las condiciones necesarias).

Modificación de la velocidad programada con la función de reconocimiento de señales de tráfico (TSR)

- Pulse (**4**) **OK** para aceptar la velocidad sugerida por la función en el cuadro de instrumentos, a continuación, pulse de nuevo para confirmar.

⚠ PRECAUCIÓN

Si la velocidad seleccionada dista mucho de la velocidad actual del vehículo, se percibe una fuerte aceleración o desaceleración.

Modificación de la distancia entre vehículos

- Pulse (**3**) para visualizar los umbrales de ajuste de la distancia (**"Lejos"**, **"Normal"** o **"Cerca"**) y, a continuación, realice pulsacio-

nes cortas sucesivas hacia arriba/abajo para seleccionar un umbral.

Al cabo de unos segundos, se acepta la opción y se memoriza al quitar el contacto.
El conductor debe mantener una distancia de seguridad suficiente con el vehículo que le precede.

Superación temporal de la velocidad programada

- Pise el pedal del acelerador. El sistema se interrumpe durante la aceleración. Al soltar el pedal del acelerador, la velocidad programada parpadea mientras el vehículo circula a una velocidad superior a la programada.

Anulación de la selección del sistema

- Pulse sucesivamente (**1**) ASSIST hasta que aparezca el modo **OFF** en el cuadro de instrumentos.

Al cabo de unos segundos, se desactiva el modo de control de crucero. La vista en miniatura de las ayudas a la conducción desaparece.

Mensajes y alertas

NOTA

El orden real de visualización de estos mensajes o alertas puede variar.

90 (gris)	Control de crucero seleccionado, pero no se puede activar. No se cumplen todas la condiciones de funcionamiento.
90 OK? (gris)	Control de crucero seleccionado, esperando la confirmación de activación. Se cumplen todas la condiciones de funcionamiento.
90 95 (gris)/(gris)	Control de crucero en pausa, pero no se puede reactivar. No se cumplen todas la condiciones de funcionamiento.
90 II▸95 (gris)/(gris)	Control de crucero seleccionado, esperando la confirmación de reactivación. Se cumplen todas la condiciones de funcionamiento.
90 70 (verde)/(verde)	Control de crucero activo, vehículo detectado.
90 95 (verde)/(gris)	Control de crucero interrumpido tras una aceleración momentánea del conductor.



(naranja)

"Tome el control"

- Frene o acelere, en función del contexto.



(rojo)

"Tome el control"

- **Retome el control del vehículo inmediatamente:** el sistema no puede gestionar la situación de conducción actual.



"Activación rechazada; condiciones inadecuadas"

El sistema se niega a activar el control de crucero pues no se cumplen las condiciones necesarias.

Función Stop & Go



(verde)/(verde)

El sistema ha frenado el vehículo hasta detenerlo por completo.

En los 3 segundos posteriores a la detención, el vehículo comienza a moverse de nuevo de forma gradual y automática si no se detecta ningún objetivo o si el objetivo detectado está lo suficientemente lejos.
Si la parada se prolonga más de 3 segundos, el conductor deberá acelerar o pulsar (**2**) ||▸ para reanudar la marcha.

NOTA

Si el conductor no reacciona después de que se haya detenido el vehículo, se

acciona de forma automática el freno de estacionamiento eléctrico pasados unos 5 minutos.

⚠ ADVERTENCIA

Mientras el vehículo está inmovilizado, deben tenerse en cuenta las siguientes recomendaciones:

- El conductor no debe abandonar el vehículo.
- No abra el maletero.
- No deje ni recoja pasajeros.
- No engrane la marcha atrás.

⚠ ADVERTENCIA

Al volver a arrancar el vehículo, asegúrese de que no haya ciclistas, peatones o animales, ya que el sistema no los detecta.
El conductor debe supervisar su entorno cercano.

Límites de funcionamiento

El control de crucero funciona tanto de día como de noche, con buen tiempo o lluvia moderada.
El sistema no puede gestionar determinadas situaciones por lo que es necesaria la intervención del conductor.

Situaciones que el sistema no tiene en cuenta:

- Peatones, ciclistas o animales.
- Vehículos inmóviles (por ejemplo, atascos, averías), atenuadores montados en camiones (TMA).

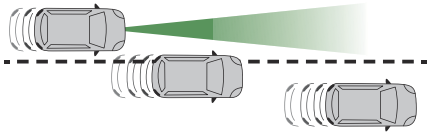

- Vehículos que franquean su carril.
- Vehículos que circulan en sentido contrario.

Situaciones en las que el conductor debe interrumpir el sistema:

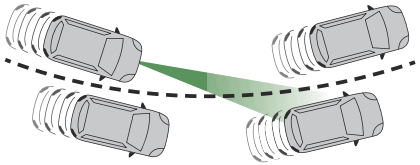

- Vehículos en una curva cerrada.
- Al acercarse a una rotonda.

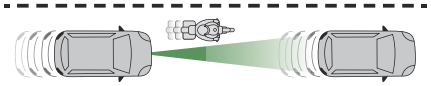

- Al ir detrás de un vehículo estrecho.

Reactive el sistema en cuanto las condiciones lo permitan.

Situaciones en las que se solicita al conductor que retome el control inmediatamente:

- Desaceleración excesivamente brusca del vehículo que le precede.

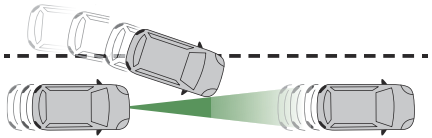

- Incorporación brusca de un vehículo entre su vehículo y el que le precede.

⚠ ADVERTENCIA

La cámara o el radar pueden percibir o interpretar con poca nitidez algunos vehículos en carretera (p. ej., un camión), lo que puede derivar en una evaluación incorrecta de las distancias provocando una aceleración o una frenada inapropiada del vehículo.

⚠ ADVERTENCIA

Preste especial atención:

- Cuando haya motocicletas en la carretera y cuando haya vehículos espaciados a lo largo del carril.
- Al entrar en un túnel o al cruzar un puente.

⚠ ADVERTENCIA

Si se produce alguno de los siguientes casos, no utilice el sistema:

- Después de un impacto en el parabrisas cerca de la cámara o en el parachoques delantero.
- Si una luz de freno no funciona.

⚠ ADVERTENCIA

Si el vehículo ha sufrido alguna de las siguientes modificaciones, no utilice el sistema: transporte de objetos largos en las barras portatodo; remolque; parte delantera del vehículo modificada (por ejemplo, añadiendo faros de largo alcance o pintando el parachoques delantero); radar y/o cámara obstruido.

NOTA

Los objetivos fijos se tienen en cuenta cuando se detectan en la trayectoria del vehículo a velocidades inferiores a 50 km/h.

Fallo

En caso de avería, se muestran guiones (de color naranja) en lugar del valor de velocidad seleccionado.

Esta luz de aviso se enciende, acompañada de un mensaje y una señal acústica, para confirmar el fallo.

Acuda a un concesionario o taller cualificado para proceder a su revisión.

Drive Assist Plus

Solo disponible en versiones con caja de cambios automática EAT8 y selector de marchas. Este sistema ajusta automáticamente la velocidad y corrige la trayectoria del vehículo, utilizando el control de crucero adaptativo con función Stop&Go junto con la ayuda al posicionamiento en el carril. Estas dos funciones deben estar activadas y en funcionamiento.
Para obtener más información sobre el **control de crucero adaptativo** y el **asistente de mantenimiento de carril**, consulte las secciones correspondientes.

⚠ ADVERTENCIA

El sistema ayuda al conductor actuando sobre la dirección, la aceleración y la frenada dentro de los límites y las capacidades físicas del vehículo. Es posible que algunos elementos o vehículos en las proximidades sean difíciles de ver, o que la cámara o el radar no los detecten bien, lo que puede dar lugar a cambios de dirección inesperados, una falta de corrección de la dirección y/o un ajuste inapropiado de la aceleración o la frenada.

⚠ ADVERTENCIA

Diseñado principalmente para su uso en autovías y autopistas, este sistema solamente funciona con vehículos que circulan en el mismo sentido que su vehículo.

Selección o anulación de la selección del sistema



- Pulse (**1**) sucesivamente hasta que aparezca el modo de asistencia a la conducción en el cuadro de instrumentos.

Al cabo de unos segundos, se selecciona el modo de asistencia a la conducción. La vista en miniatura de las ayudas a la conducción se muestran en el cuadro de instrumentos.



El color de los símbolos, que representan el volante y las líneas laterales, depende del estado de funcionamiento del sistema:



(gris) No se cumplen una o varias condiciones de funcionamiento; sistema se pone en pausa.



(verde) Se cumplen todas las condiciones de funcionamiento; el sistema está activo.



(naranja) Fallo del sistema.

- Vuelva a pulsar este botón sucesivamente hasta que el modo **OFF** se muestre en el cuadro de instrumentos.

Al cabo de unos segundos, se desactiva el modo de asistencia a la conducción. La vista en miniatura de las ayudas a la conducción desaparece.

Sistema de asistencia para evitar colisiones

NOTA

Para más información, consulte el capítulo **Información general** sobre **los sistemas avanzados de asistencia a la conducción (ADAS)**.



Este sistema de asistencia para evitar colisiones:

- Alerta al conductor si su vehículo corre el riesgo de colisionar con el vehículo que le precede, con un peatón o con un ciclista.
- Reduce la velocidad del vehículo para evitar la colisión o reducir su gravedad.

NOTA

El sistema también identifica a los motociclistas.
También puede detectar a los animales.
Los animales (sobre todo aquellos que midan menos de 0,5 m) y los objetos presentes en la carretera no suelen detectarse.

Este sistema incluye tres funciones:

- Alerta de riesgo de colisión.
- Asistencia inteligente en frenadas de emergencia (iEBA).
- Frenada de emergencia activa (AEB).

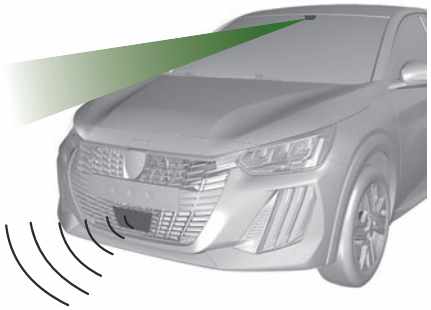

El vehículo está equipado con una cámara multifunción, situada en la parte superior del parabrisas y, según versión, un radar situado en el parachoques delantero.

ADVERTENCIA

Este sistema no sustituye la atención necesaria por parte del conductor.
Este sistema está diseñado para ayudar al conductor y mejorar la seguridad vial.
Es responsabilidad de quien conduce supervisar continuamente las condiciones del tráfico según las normas de circulación aplicables.

NOTA

En cuanto el sistema detecta el riesgo de una posible colisión, prepara el circuito de frenado.

Esto puede provocar algún ruido y una leve sensación de desaceleración.

Condiciones de funcionamiento y límites

- Vehículo desplazándose hacia delante sin remolque.
- Sistema de freno operativo.
- Sistema ASR activado.
- Todos los pasajeros con el cinturones de seguridad puesto.
- Velocidad estabilizada en carreteras rectas o apenas sinuosas.



Esta luz de advertencia se enciende en el panel de instrumentos sin ningún mensaje adicional, para indicar que el sistema de frenado automático no está disponible.

Se trata de un comportamiento normal que indica que no se cumple alguna condición y, por tanto, no es necesario acudir a un taller.
Si se dan situaciones en las que, con el contacto dado, la frenada automática plantea algún riesgo, se recomienda desactivar el sistema a través de la aplicación de ayudas de la conducción de la pantalla táctil; por ejemplo:

- Transporte de objetos largos en las barras del techo.
- Cuando se pasa por un túnel de autolavado.
- Cuando se realiza cualquier tarea de mantenimiento (por ejemplo, cambiar una rueda o realizar alguna tarea en el compartimento del motor).
- Cuando el vehículo se encuentra sobre un banco de rodillos en un taller.
- Cuando se remolca el vehículo.
- Cuando se producen daños en el parabrisas cerca de la cámara de detección.

NOTA

El sistema se desactiva, automáticamente, cuando se detecta el uso de la rueda de repuesto de tipo "temporal" con un diámetro diferente, o si se detecta un fallo en la luz de freno derecha o izquierda.
El sistema se desactiva, automáticamente, tras un choque grave (por ejemplo, con el despliegue del airbag). Acuda a un concesionario o taller cualificado para proceder a su revisión.

El rendimiento del sistema puede degradarse o no estar disponible por:

- Sensor cubierto de nieve, hielo, aguanieve, barro o suciedad.
- Parabrisas dañado o manchado, con visión borrosa o cubierto por objetos extraños (por ejemplo, pegatinas).
- Parachoques delantero dañado (o deformado en el pasado) o cubierto con elementos extraños (por ejemplo, pegatinas).
- Cámara frontal fuera de su posición normal o falta la tapa.
- El proceso de enfriamiento de los discos de freno está en curso.
- En curvas.
- Proceso de inicialización del sistema tras la desconexión de la batería.
- El sol o las luces inciden en el objetivo de la cámara frontal.
- Condiciones medioambientales adversas (por ejemplo, lluvia, niebla o nieve).
- Vehículo delante creando salpicaduras en la carretera.

El rendimiento del sistema puede verse afectado por:

- Sistema de estabilidad del vehículo en marcha.
- Tensión de la batería del vehículo fuera de rango.
- Carretera mojada que refleja las luces.
- Vehículos cercanos por delante.
- Tractores, vehículos embarrados o vehículos con remolque.
- Carreteras con arcenes.
- Carreteras con curvas o pendientes.
- Malas condiciones de iluminación.
- Cambios bruscos de iluminación.
- Modificaciones del vehículo (por ejemplo, neumáticos).

NOTA

En caso de que la detección funcione con limitaciones o de que no esté disponible temporalmente por las condiciones del entorno, no se mostrará la indicación al conductor, puesto que no se requiere su intervención.

⚠ ADVERTENCIA

Puede ser peligroso circular, si las luces de freno no están en perfecto estado de funcionamiento.

⚠ ADVERTENCIA

El conductor no debe sobrecargar el vehículo (debe respetar el límite de la MMTA y los límites de altura de la carga de las barras de techo).

Alerta de riesgo de colisión

Esta función advierte al conductor si existe algún riesgo de colisión con el vehículo que le precede, con un peatón o con un ciclista.

Modificación del límite de activación de la alerta

El límite de activación determina la sensibilidad con la que la función alerta del riesgo de colisión.



En la aplicación de la pantalla táctil **ADAS** , seleccione **Funciones>Sistema de frenado automático.**

- Seleccione uno de los 3 límites predefinidos: **"Lejos"** , **"Medio"** o **"Cerca"**.

El límite seleccionado queda memorizado al quitar el contacto.

Funcionamiento

En función del riesgo de colisión detectado por el sistema y del umbral de activación de la alerta seleccionado por el conductor, se pueden activar varios niveles diferentes de alerta, que se muestran en el cuadro de instrumentos. El sistema tiene en cuenta la dinámica del vehículo, la diferencia de velocidad entre el propio vehículo y el objeto identificado con el que existe el riesgo de colisión, y el funcionamiento del vehículo (por ejemplo, accionamiento de los pedales, del volante, etc.) para activar la alerta en el momento más adecuado.



(naranja)

Nivel 1: alerta únicamente visual que indica que el vehículo que le precede está muy cerca.

Aparece el mensaje "**Vehículo cerca**".



(rojo)

Nivel 2: alerta visual y acústica que indica que la colisión es inminente.

Aparece el mensaje "**¡Frene!**".

Nivel 3: puede que se accione una microfrenada que confirma el riesgo de colisión (opcional).

NOTA

Al acercarse a un vehículo a mucha velocidad, puede que el nivel 2 se muestre directamente.

Importante: la alerta de nivel 1 depende del umbral de activación seleccionado. Solo se activa en caso de vehículos en movimiento. Se desactiva automáticamente a velocidades inferiores.

NOTA

Si selecciona **"Lejos"** en la pantalla táctil el sistema avisa antes. Esto aumenta la seguridad pero también la cantidad de alertas si no se mantiene la distancia de seguridad legal.

Para reducir la activación de las alertas, puede cambiar los ajustes a cualquiera de las otras dos opciones.

⚠ PRECAUCIÓN

Es posible que las alertas de colisión no se muestren, que se muestren demasiado tarde o que parezcan injustificadas.
El conductor debe mantener siempre el control del vehículo y estar preparado para reaccionar en cualquier momento para evitar un accidente.

Asistencia inteligente de frenadas de emergencia (iEBA)

Esta función aumenta la desaceleración del vehículo si el conductor no frena lo suficiente como para evitar una colisión.

Esta ayuda a la conducción solo se activa si el conductor pisa el pedal del freno.

Frenado de emergencia activo (AEB)

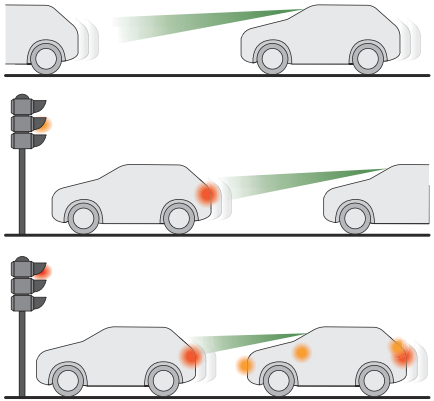

Esta función, también denominada "Freno de seguridad activo (ASB)", interviene tras la señal acústica si el conductor no acciona el pedal de freno con la suficiente rapidez.
El sistema pretende reducir la velocidad de impacto o evitar la colisión del vehículo en caso de que el conductor no reaccione.

NOTA

A una velocidad inferior a 30 km/h, la frenada automática de emergencia puede ralentizar el vehículo hasta que se detenga por completo.
En cambio, para las versiones equipadas solo con cámara, la velocidad puede reducirse en 25 km/h como máximo.
Para las versiones equipadas con cámara y radar, la velocidad puede reducirse hasta 50 km/h, si ambos sensores pueden detectar el peligro.

Funcionamiento

El sistema funciona cuando se cumplen las siguientes condiciones:

- La velocidad del vehículo no supera los 80 km/h (50 mph) cuando se detecta a un peatón o a un ciclista.
- La velocidad del vehículo no supera los 80 km/h (50 mph) cuando se detecta un vehículo parado.
- La velocidad del vehículo se sitúa entre 10 km/h y 85 km/h (6 mph y 53 mph) (versiones solo con cámara) o 140 km/h (87 mph) (versiones con cámara y radar) cuando se detecta un vehículo en movimiento.



Este testigo de alerta parpadea (durante unos 10 segundos) cuando la función aplica los frenos del vehículo.

Durante el parpadeo, la función no está disponible.
En caso de frenada automática de emergencia, mantenga pisado el pedal del freno incluso después de que el vehículo se detenga por completo para evitar que se mueva involuntariamente.
Con una caja de cambios manual, en caso de frenada automática de emergencia que detenga completamente el vehículo, el motor se puede calar.

NOTA

El conductor puede anular la frenada automática de emergencia en cualquier momento girando el volante (maniobra evasiva) o pisando el pedal del acelerador con firmeza.

NOTA

Puede que note que el pedal del freno está duro y que vibra ligeramente mientras la función está operativa.
Si el vehículo se detiene por completo, la frenada automática se mantiene entre 1 y 2 segundos.

Escenarios de giros

Girar y cruzarse en la trayectoria de un vehículo que circula en sentido contrario

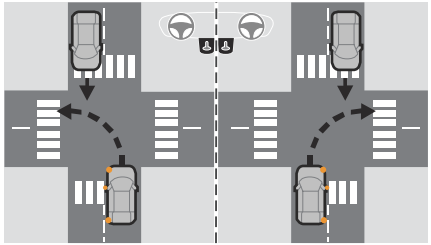

El sistema puede activarse si, mientras el vehículo gira, detecta otro vehículo en el carril contiguo que se aproxima en sentido contrario, cuando:

- Se activa el intermitente correspondiente.
- El vehículo está a punto de cruzarse en la trayectoria de otro vehículo o motociclista que circula en sentido contrario.
- La velocidad del propio vehículo oscila entre los 8 km/h y los 25 km/h.
- Existe el riesgo de colisión con la parte lateral del otro vehículo (o motociclista).

El sistema también tiene en cuenta a los motoristas y puede reaccionar en consecuencia.

Cruce de la carretera por un peatón

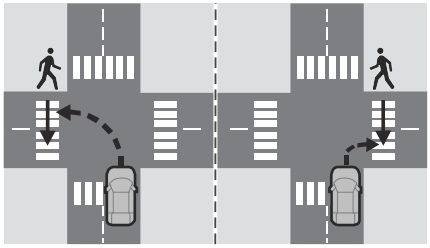

El sistema puede activarse si, mientras el vehículo gira a la izquierda o a la derecha, detecta peatones cruzando, cuando:

- El peatón cruza por delante del vehículo.
- Los sensores pueden detectar al peatón con claridad.
- Los sensores pueden detectar las condiciones del entorno (por ejemplo, luminosidad y contraste en relación con el fondo).
- La velocidad del vehículo oscila entre 8 km/h y 25 km/h.

El sistema también tiene en cuenta a los ciclistas y puede reaccionar en consecuencia.

Activación o desactivación

De forma predeterminada, cada vez que se arranca el motor, el sistema se activa automáticamente.

Se configura en la aplicación **ADAS** de la pantalla táctil.

La desactivación del sistema se indica mediante el encendido de este testigo de alerta, acompañado de la visualización de un mensaje.

NOTA

El sistema no puede desactivarse por encima de 10 km/h.

Fallo

Este testigo se enciende en el cuadro de instrumentos con el mensaje **"Sensor de asistencia a la conducción ciego: Limpie el sensor, consulte el Manual del usuario"** si el sensor está cubierto.

Se trata de un comportamiento normal que no requiere la asistencia de un taller cualificado.
En este caso, detenga el vehículo y compruebe si la cámara o el radar de la parte delantera están cubiertos de suciedad, barro, arena, nieve, hielo o cualquier elemento que impida la detección.
El sistema vuelve a estar operativo después de limpiar el campo de detección.



En caso de avería, se enciende esta luz de aviso en el cuadro de instrumentos, acompañada de un mensaje en la pantalla y de una señal acústica.

Acuda a un concesionario o taller cualificado para proceder a su revisión.



Si se encienden estos testigos de alerta después de parar el motor y arrancarlo de nuevo, póngase en contacto con un concesionario o un taller cualificado para proceder a la revisión del sistema.



Estos testigos de alerta se encienden en el panel de instrumentos y/o en la pantalla de testigos de alerta de los cinturones de seguridad y del airbag del pasajero delantero para indicar que el cinturón de seguridad del conductor y/o del pasajero delantero no está abrochado (dependiendo de la versión).

El sistema de frenada automática permanece desactivado hasta que se abrochan los cinturones de seguridad.

Sistema de asistencia para la estabilidad del vehículo

Control de estabilidad electrónico (ESC)

Si existe alguna diferencia entre la trayectoria del vehículo y la ruta que desea el conductor, el sistema de control dinámico de estabilidad usa automáticamente el freno motor y los frenos de una o varias ruedas para que el vehículo vuelva a la ruta deseada, dentro de los límites de las leyes de la física.
El programa de control de estabilidad electrónico integra los siguientes sistemas:

- Regulación antideslizamiento (ASR) y control dinámico de estabilidad (DSC).

Regulación antideslizamiento (ASR) / Control dinámico de estabilidad (DSC)

La regulación antideslizamiento (o control de tracción) optimiza la tracción utilizando el frenado del motor y accionando los frenos de las ruedas motrices para evitar que una o varias ruedas patinen. También mejora la estabilidad direccional del vehículo.
Si existe alguna diferencia entre la trayectoria del vehículo y la ruta que desea el conductor, el sistema de control dinámico de estabilidad usa automáticamente el freno motor y los frenos de una o varias ruedas para que el vehículo vuelva a la ruta deseada, dentro de los límites de las leyes de la física.
Estos sistemas se activan automáticamente al arrancar el vehículo.



Estos sistemas se activan en caso de que se presente algún problema con la adherencia o la trayectoria (se confirma mediante el parpadeo de este testigo de alerta en el cuadro de instrumentos).

Desactivación o reactivación

En condiciones excepcionales (p. ej., desplazamiento del vehículo sobre suelo embarrado, inmovilizado en la nieve o sobre terreno poco estable), puede resultar útil desactivar los sistemas DSC y ASR para que las ruedas puedan moverse libremente y, de ese modo, recuperar la adherencia.
En cuanto las condiciones de adherencia lo permitan, reactive el sistema.



El sistema de antideslizamiento de las ruedas (ASR) se desactiva o reactiva en la aplicación **ADAS** de la pantalla táctil.



La desactivación o reactivación del sistema de antideslizamiento de las ruedas (ASR) se indica mediante el encendido o apagado del testigo en el cuadro de instrumentos junto con la visualización de un mensaje.

El sistema ASR se reactiva automáticamente cada vez que se apaga el contacto o a velocidades superiores a 50 km/h.
La reactivación se realiza manualmente a velocidades inferiores a 50 km/h.

Fallo



En caso de avería, se enciende esta luz de aviso en el cuadro de instrumentos, acompañada de un mensaje en la pantalla y de una señal acústica.

Acuda a un concesionario o taller cualificado para proceder a su revisión.

⚠ ADVERTENCIA

ASR/DSC

Estos sistemas mejoran la seguridad durante la conducción normal, pero no deben incitar al conductor a correr riesgos adicionales ni a circular a una velocidad elevada.
Es en condiciones de adherencia reducida (lluvia, nieve, hielo) cuando aumenta el riesgo de pérdida de adherencia. Por lo tanto, es importante para su seguridad mantener estos sistemas activados en todas las condiciones, y especialmente en condiciones difíciles.
El funcionamiento correcto de estos sistemas depende de que se respeten las recomendaciones del fabricante en lo relativo a las ruedas (neumáticos y llantas), los componentes del sistema de frenos y los componentes electrónicos, así como a los procedimientos de montaje y reparación de los concesionarios autorizados.
Para garantizar la efectividad de estos sistemas en condiciones invernales, se recomienda utilizar neumáticos aptos para nieve o para todas las estaciones. Las cuatro ruedas deben llevar neumáticos homologados para el vehículo.

Todas las especificaciones de los neumáticos se indican en la etiqueta de neumático o marcador. Para obtener más información sobre **Marcas de los neumáticos: designaciones**, consulte la sección correspondiente.

Sistema de asistencia con rendimiento de frenada

La asistencia al rendimiento de frenado incluye los siguientes sistemas:

- Sistema de frenos antibloqueo (ABS) y Distribución electrónica de la fuerza de frenado (EBFD).

Sistema de frenos antibloqueo (ABS)/Distribución electrónica de la fuerza de frenado (EBFD)

Estos sistemas mejoran la estabilidad y maniobrabilidad del vehículo durante el frenado y permiten un mayor control en curvas, en especial en carreteras con superficies en mal estado o resbaladizas.
El ABS impide el bloqueo de las ruedas en caso de frenado de emergencia.
El EBFD gestiona la presión de frenado global en cada rueda individual.

- **Al realizar un frenado de emergencia, pise el pedal con mucha firmeza y manténgalo pisado.**

NOTA

El funcionamiento normal del sistema ABS puede manifestarse mediante ligeras vibraciones del pedal del freno.



El encendido fijo de este testigo de alerta indica un fallo de funcionamiento del sistema ABS.

El vehículo conserva un frenada convencional. Circule con precaución a velocidad moderada. Acuda a un concesionario o taller cualificado para proceder a su revisión.



Esta luz de aviso, cuando se enciende junto con las luces de aviso **STOP** y ABS, acompañada de un mensaje y una señal acústica, indica un fallo del EBFD.

Debe detener el vehículo.

Detenga el vehículo en cuanto las condiciones de seguridad lo permitan y quite el contacto.

Póngase en contacto con un concesionario o taller cualificado.

⚠ ADVERTENCIA

En caso de cambiar las ruedas (neumáticos y llantas), asegúrese de que estén autorizadas para su vehículo.

Tras un impacto

Acuda a un concesionario o taller cualificado para proceder a su revisión.

Sistema de asistencia de mejora a la visibilidad

Vigilancia de ángulos muertos (BSM)

NOTA

Para más información, consulte el capítulo **Información general** sobre **los sistemas avanzados de asistencia a la conducción (ADAS)**.

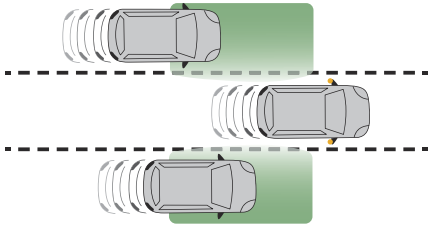

Este sistema advierte al conductor de la aproximación rápida de vehículos por la parte trasera en los carriles contiguos (hasta 75 m aproximadamente) y de la presencia de otro vehículo en los ángulos muertos del vehículo, a través de los radares de ángulos montados en el parachoques trasero.

NOTA

Este sistema tiene en cuenta vehículos como turismos, camiones y motocicletas mediante la supervisión de los ángulos muertos o las zonas que están fuera del campo de visión del conductor.

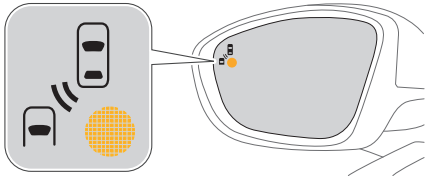

Se enciende un testigo en el retrovisor de la puerta del lado correspondiente:

- **Fijo**, inmediatamente cuando otro vehículo se encuentra en el ángulo muerto o cuando se aproxima por un carril contiguo.
- **Parpadeante**, después de 1 segundo aproximadamente cuando se usa el intermitente.

Activación o desactivación

Se configura en la aplicación **ADAS** de la pantalla táctil.

Al arrancar el vehículo, el testigo de alerta se ilumina en cada retrovisor, para indicar que el sistema está activado.
El estado del sistema se memoriza al quitar el contacto.

NOTA

El sistema se desactiva automáticamente en caso de remolcado con un dispositivo de remolque autorizado por el fabricante.

Condiciones de funcionamiento

- Todos los vehículos circulan en el mismo sentido y en carriles contiguos.
- La velocidad de su vehículo se sitúa entre 12 km/h y 140 km/h (7 mph y 87 mph).
- Al adelantar a un vehículo, la diferencia de velocidad es inferior a 10 km/h (6 mph).
- Al adelantarnos un vehículo, la diferencia de velocidad es inferior a 25 km/h (16 mph).

- El tráfico fluye con normalidad.
- Durante una maniobra de adelantamiento prolongada, el vehículo adelantado permanece oculto en la zona de ángulo muerto.
- El vehículo se encuentra en una carretera recta o ligeramente curvada.
- El vehículo no lleva remolque, caravana, etc.

Límites de funcionamiento

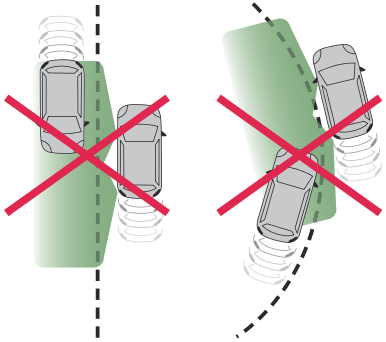

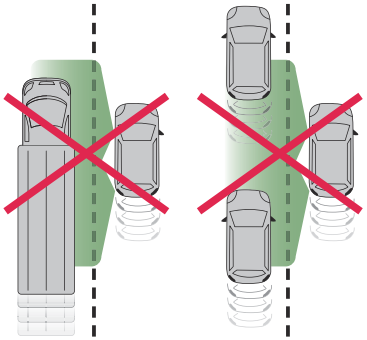

No se activará ninguna alerta en las siguientes condiciones:

- Presencia de elementos estáticos (p. ej., vehículos estacionados, quitamiedos, postes de luz y señales).
- Vehículos que circulan en sentido contrario.
- En carreteras sinuosas o en caso de giros bruscos.
- Al adelantar o al ser adelantado por un vehículo muy largo (p. ej.: camiones o autobuses), que se detecta en un ángulo muerto desde atrás y que está dentro del campo de visión del conductor desde la parte delantera.
- En una maniobra de adelantamiento rápido.
- Con circulación muy densa: los vehículos detectados delante y detrás se confunden con un vehículo largo o un objeto estático.

Fallo



En caso de avería, esta luz de aviso se enciende en el cuadro de instrumentos y aparece un mensaje en la pantalla.

Acuda a un concesionario o taller cualificado para proceder a su revisión.

NOTA

Algunas condiciones meteorológicas pueden alterar temporalmente al funcionamiento del sistema (por ejemplo, lluvia intensa, granizo o cambios extremos de temperatura).
En particular, circular por una carretera mojada o pasar de una zona seca a una zona mojada puede activar falsas alertas (por ejemplo, una nube de gotas de agua en el ángulo muerto puede ser interpretada como un vehículo).
En condiciones adversas o invernales, asegúrese de que los radares no estén cubiertos de barro, hielo o nieve.
No tape con adhesivos u otros objetos la zona de alerta situada en los retrovisores exteriores, ni las zonas de detección situadas en el parachoques trasero, ya que ello podría impedir el buen funcionamiento del sistema.

Sistema de asistencia de carril

Alerta de cambio involuntario de carril (LDW)

NOTA

Para más información, consulte el capítulo **Información general** sobre **los sistemas avanzados de asistencia a la conducción (ADAS)**.

El LANE DEPARTURE WARNING (Sistema de ayuda al mantenimiento en el carril) ayuda al conductor a evitar salidas involuntarias del carril. La cámara frontal observa los bordes de la carretera, así como las marcas de los carriles entre los que circula el vehículo. Si el vehículo cruza un borde de la calzada o una marca de carril, el sistema avisa al conductor.
El sistema no asume el abandono involuntario del carril cuando se accionan los intermitentes y durante unos segundos después de apagarlos.
No se emitirá ninguna advertencia cuando la conducción sea dinámica, es decir, cuando se pise el pedal del freno o del acelerador o se maneje la dirección bruscamente.



Cuando el sistema reconoce una salida involuntaria del carril, el indicador de control parpadea rápidamente en amarillo.

Condiciones de funcionamiento

Para que el sistema funcione correctamente, deben cumplirse las siguientes condiciones previas:

- la velocidad del vehículo debe estar comprendida entre 65 km/h y 180 km/h aproximadamente (de 40 mph a 112 mph)
- los intermitentes no están activados
- sin conducción dinámica, es decir, presión sobre el pedal del freno o del acelerador.
- el sistema puede detectar claramente los límites de los carriles
- el vehículo no se conduce en una curva cerrada
- no hay ningún fallo del sistema que impida las correcciones

ADVERTENCIA

El sistema ayuda al conductor, solamente, si existe un riesgo de que el vehículo se desvíe del carril por el que se conduce.No gestiona la distancia de seguridad, la velocidad del vehículo o el frenado.
El conductor debe sujetar el volante con las dos manos para poder mantener el control cuando las condiciones ya no permitan la intervención del sistema (por ejemplo, cuando deje de haber una línea divisoria central en la calzada).

Activación

ADVERTENCIA

Debido a requisitos legales, el sistema solo puede desactivarse en la personalización del vehículo hasta la próxima vez que se vuelva a activar el encendido. El sistema se activa automáticamente por defecto cada vez que el motor eléctrico está listo o se arranca el motor.



Se configura en la aplicación **ADAS** de la pantalla táctil.



Se extingue si se activa el sistema.

Desactivación



Puede desactivar el sistema en la personalización del vehículo, en la pantalla de infoentretenimiento.

El conductor debe desactivar el sistema con el vehículo remolcado

Limitaciones del sistema

El rendimiento del sistema puede verse afectado por:

- cámara cubierta por nieve, hielo, aguanieve, barro, suciedad o afectada por daños en el parabrisas u objetos extraños, por ejemplo, pegatinas.

- carga pesada o no distribuida uniformemente
- vehículos cercanos por delante
- carreteras con arcenes
- carreteras sinuosas o accidentadas
- malas condiciones de iluminación
- cambios bruscos de iluminación
- una luz deslumbrante, por ejemplo, causada por el sol o por iluminación artificial, incide directamente en el objetivo de la cámara
- condiciones ambientales adversas, por ejemplo, lluvia intensa, niebla o nieve
- modificaciones del vehículo, por ejemplo, neumáticos
- presión de los neumáticos incorrecta
- carreteras con marcas de carril insuficientes

NOTA

El rendimiento del sistema puede verse afectado por curvas cerradas y zonas en obras.

Fallo



En el caso de un fallo, se encienden estos testigos de alerta en el cuadro de instrumentos, acompañados de la visualización de un mensaje y de una señal acústica.



Al detectarse un fallo en el módulo de sonido, aparece el testigo de alerta en el cuadro de instrumentos junto con un mensaje en la pantalla.

No sonará ningún timbre de advertencia, ni para el sistema de asistencia a la conducción.

Acuda a un concesionario o taller cualificado para proceder a su revisión.



Este testigo se enciende en el cuadro de instrumentos con el mensaje **"Sensor de asistencia a la conducción ciego": Limpie el sensor, consulte el Manual del usuario"** si el sensor está cubierto.

Se trata de un comportamiento normal que no requiere la asistencia de un taller cualificado.
En este caso, detenga el vehículo y compruebe si la cámara frontal está cubierta por suciedad, barro, arena, nieve, hielo o cualquier elemento que impida la detección.
El sistema vuelve a estar operativo después de limpiar el campo de detección.

Indisponibilidad tras la reconexión de la batería

El aviso de cambio involuntario de carril puede no estar disponible o estar inactivo temporalmente, cuando se vuelve a conectar la alimentación eléctrica del vehículo.

Asistencia de mantenimiento de carril (LKA)

NOTA

Para más información, consulte el capítulo **Información general** sobre **los sistemas avanzados de asistencia a la conducción (ADAS)**.

El sistema corrige la trayectoria del vehículo avisando al conductor en cuanto detecta un riesgo de cambio involuntario de carril o de invasión del arcén, pavimentado o no (según versión).
Para ello, el sistema usa una cámara situada en la parte superior del parabrisas, que identifica las líneas de delimitación de carril y el borde de la carretera (según versión).

Este sistema es especialmente útil en autopistas, autovías y carreteras principales.

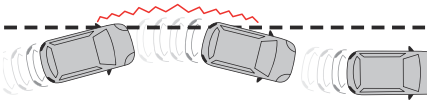

Condiciones de funcionamiento

- Velocidad del vehículo entre 65 km/h y 180 km/h.
- El sistema detecta claramente los límites de carril.
- Volante sujetado con ambas manos.

- Intermitentes apagados tras la activación del sistema.
- Sistema ESC activado y en funcionamiento.

⚠ ADVERTENCIA

El sistema ayuda al conductor, solamente, si existe un riesgo de que el vehículo se desvíe del carril por el que se conduce.No gestiona la distancia de seguridad, la velocidad del vehículo o el frenado.
El conductor debe sujetar el volante con las dos manos para poder mantener el control cuando las condiciones ya no permitan la intervención del sistema (por ejemplo, cuando deje de haber una línea divisoria central en la calzada).

Funcionamiento

En cuanto el sistema identifica un riesgo de franqueo involuntario de alguna de las líneas de delimitación de carril detectadas (p. ej., arcén no pavimentado), corrige la trayectoria según sea necesario para que el vehículo vuelva a su carril original.
El conductor notará un movimiento de giro del volante.



Esta luz de advertencia parpadea en amarillo durante la corrección de trayectoria.

ⓘ NOTA

El conductor puede impedir la corrección sujetando el volante con firmeza (p. ej., durante una maniobra de emergencia).
La corrección de la trayectoria se interrumpe inmediatamente si se activan los intermitentes.

Mientras los intermitentes estén activados y durante unos segundos después de que se desactiven, el sistema considera que toda variación en la trayectoria es intencionada y no activa ninguna corrección durante este periodo.
Dependiendo de la versión, solo se activa el sistema de advertencia de cambio de carril cuando el sistema presenta un fallo, se utiliza una rueda de repuesto, el control electrónico de estabilidad no está activado o se engancha un remolque, por ejemplo.

Situaciones de conducción y alertas relacionadas

El sistema informará al conductor con un mensaje y un sonido, si hay una corrección en curso durante más de 10 s. Si el conductor sigue siendo incapaz de mantener el vehículo en el carril, la corrección se interrumpe al cabo de poco tiempo.
En la tabla siguiente se muestran las alertas y los mensajes que se visualizan en distintas situaciones de conducción. El orden real de visualización de estas alertas puede variar.

Estado de la función	Pantalla	Comentarios
DESACTIVAR		Función desactivada.
ACTIVAR	Ninguna.	Sistema activo, condiciones no reunidas: - Velocidad inferior a 65 km/h (40 mph). - No se reconocen las líneas del carril. - Activación del funcionamiento de ESC. - Conducción "deportiva".
ACTIVAR		Desactivación o modo de espera automáticos de la función (p. ej., detección de un remolque, utilización de la rueda de repuesto de tipo temporal que se entrega con el vehículo o anomalía).
ACTIVAR	Ninguna.	Líneas del carril detectadas. Velocidad superior a 65 km/h.
ACTIVAR		El sistema corrige la trayectoria del lado en el cual se ha detectado el riesgo de franqueo. El conductor tiene las manos en el volante.
ACTIVAR	  **"Sujete el volante" o "Manténgase en el carril"** (según versión).	Si, durante la corrección de la trayectoria, el sistema determina que la corrección no será suficiente y que se franqueará una línea continua, se advierte al conductor de que debe proporcionar un ajuste adicional de la trayectoria. Si no se sujeta el volante correctamente, se emite una alerta acústica, acompañada de un mensaje, hasta que se completa la corrección de la trayectoria o el conductor sujeta el volante correctamente. La duración de la alerta acústica se incrementará si se llevan a cabo varias correcciones en poco tiempo. La alerta se volverá continua, manteniéndose hasta que reaccione el conductor.

Alerta durante una intervención prolongada

El sistema informará al conductor con un mensaje y un aviso acústico si hay una corrección en curso durante más de diez segundos. Si el conductor sigue sin poder mantener el vehículo en el carril, la corrección se interrumpe tras un breve periodo de tiempo.

Conducción sin intervención

El sistema interviene al detectar la conducción sin intervención durante una corrección dentro de un intervalo de 180 segundos:



Intervención 1: parpadea hasta el término de la intervención.

Intervención 2: parpadea y se emite un aviso acústico hasta el término de la intervención, pero al menos durante un segundo.

Otras intervenciones: parpadeo continuo y el timbre de advertencia suena 10 segundos más que el anterior.

Una alerta de cambio involuntario de carril en el cuadro avisa cuando el sistema no puede mantener el vehículo dentro del carril y se precisa la actuación inmediata del conductor.

Límites de funcionamiento

El sistema pasa automáticamente al modo en espera en los siguientes casos:

- ESC desactivado o en curso de regulación.
- Conexión eléctrica con el remolque.
- Detección de la utilización de una rueda de repuesto "temporal" (la detección no es inmediata, se recomienda desactivar la función).
- Se ha detectado un estilo de conducción dinámico, presión en el freno o en el pedal del acelerador.
- Circular sobre líneas de carril.
- Franqueo de la línea interior en una curva.
- Circulación en una curva cerrada.
- Detección de inactividad del conductor durante una corrección.
- Detección de carril estrecho.

NOTA

El rendimiento del sistema puede verse afectado por curvas cerradas y zonas en obras.

PRECAUCIÓN

El funcionamiento del sistema puede verse perturbado o inhibido en las siguientes situaciones:

- Ayuda al posicionamiento en el carril activada.
- Mala visibilidad (por ejemplo, iluminación insuficiente de la calzada, lluvia intensa, niebla espesa, nevada).
- Deslumbramiento (por ejemplo, faros de un vehículo que circula en sentido contrario, sol bajo, reflejo de la calzada mojada, salida de un túnel, alternancia de sombras y luces).
- zona del parabrisas situada delante de la cámara (por ejemplo, sucia, con barro, con escarcha, con nieve, dañada o cubierta con algún adhesivo).
- Ausencia de líneas de delimitación de carril, o bien marcas desgastadas, ocultas (por ejemplo, nieve, barro u hojarasca) o múltiples (zonas de obras).
- Poca distancia con el vehículo precedente (las líneas de delimitación de carril no se detectan).
- Carreteras estrechas o sinuosas.

Riesgo de funcionamiento no deseado

El sistema se debe desactivar en las siguientes situaciones:

- Cuando se cambia una rueda o se trabaja cerca de una rueda.
- Con un remolque o con un portabicicletas fijado a un dispositivo de enganche de remolque, en particular con un remolque inestable o no homologado.
- Con calzada en mal estado, inestable o con muy poca adherencia (riesgo de aquaplaning, nieve o hielo).
- Malas condiciones climatológicas.
- Conducción en circuitos de carreras.
- Cuando se ruede sobre rodillos.
- Cuando se remolca el vehículo.

Activación

⚠ ADVERTENCIA

Debido a requisitos legales, el sistema solo puede desactivarse en la personalización del vehículo hasta la próxima vez que se vuelva a activar el encendido. El sistema se activa automáticamente por defecto cada vez que el motor eléctrico está listo o se arranca el motor.

Dependiendo de la versión, el sistema se activa automáticamente por defecto cada vez que se arranca el motor, aunque se hubiese desactivado durante el último ciclo de encendido.



Puede activar el sistema a través en la personalización del vehículo, en la pantalla de infoentretenimiento.



Se extingue si se activa el sistema.

Desactivación



Puede desactivar el sistema en la personalización del vehículo, en la pantalla de infoentretenimiento.

Dependiendo de la versión, el sistema puede desactivarse al seleccionar algunos modos de conducción.

Fallo



En el caso de un fallo, se encienden estos testigos de alerta en el cuadro de instrumentos, acompañados de la visualización de un mensaje y de una señal acústica.



Al detectarse un fallo en el módulo de sonido, aparece el testigo de alerta en el cuadro de instrumentos junto con un mensaje en la pantalla. No sonará ningún timbre de advertencia, ni para el sistema de asistencia a la conducción.

Acuda a un concesionario o taller cualificado para proceder a su revisión.



Este testigo de alerta se enciende en el cuadro de instrumentos con el mensaje "**Sensor de ayuda a la conducción ciego: Limpie el sensor, consulte el Manual del usuario**" si el sensor está cubierto.

Se trata de un comportamiento normal que no requiere la asistencia de un taller cualificado.
En este caso, detenga el vehículo y compruebe si la cámara frontal está cubierta por suciedad, barro, arena, nieve, hielo o cualquier elemento que impida la detección.
El sistema vuelve a estar operativo después de limpiar el campo de detección.

Indisponibilidad tras la reconexión de la batería

El asistente de mantenimiento de carril puede no estar disponible o estar inactivo temporalmente cuando se vuelve a conectar la alimentación eléctrica del vehículo.

Asistente de posicionamiento en carril (LPA)

ⓘ NOTA

Para más información, consulte el capítulo **Información general** sobre **los sistemas avanzados de asistencia a la conducción (ADAS)**.

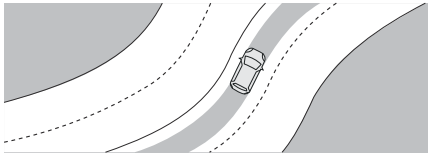

El sistema identifica los límites del carril y corrige la trayectoria del vehículo para mantenerlo dentro del carril y en la posición lateral elegida por el conductor.
Para ello, el sistema usa una cámara situada en la parte superior del parabrisas.
Este sistema es especialmente adecuado para autopistas, autovías y vías rápidas.

Activación o desactivación

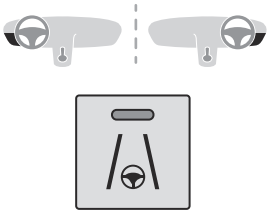

- Con el regulador de velocidad adaptativo con función Stop&Go activada, pulse este botón. La acción se confirma de la siguiente manera:
- El testigo del botón se enciende en verde.
- En el cuadro de instrumentos se muestra el siguiente símbolo.

El color del símbolo depende del estado de funcionamiento del sistema:



(gris)
No se cumplen una o varias condiciones de funcionamiento; sistema interrumpido.



(verde)
Se cumplen todas las condiciones de funcionamiento; el sistema está activo.



(naranja)
Fallo del sistema.

Si el conductor no desea utilizar el sistema durante un tiempo, puede desactivarlo pulsando de nuevo sobre el botón.
El testigo en el botón se apaga y el símbolo desaparece del cuadro de instrumentos.

NOTA

El estado del sistema se guarda al quitar el contacto.

Condiciones de funcionamiento

- Regulador de velocidad adaptable activo.
- Sistema ASR activado.
- No se detecta ningún remolque.
- Ninguna rueda de repuesto "compacta" en uso.
- Vehículo no sometido a una aceleración lateral fuerte.
- Intermitentes apagados tras la activación del sistema.

Regulación

El conductor debe sujetar correctamente el volante.

Cuando está activada la regulación, los símbolos se muestran en verde: con pequeños accionamientos de la dirección, el sistema guía el vehículo y lo mantiene dentro del carril en la posición elegida por el conductor.
Esta posición no es necesariamente el centro del carril.
El conductor percibe los movimientos del volante.

En cualquier momento, el conductor puede modificar la posición del vehículo accionando el volante y manteniendo dicha posición hasta que el sistema la haya registrado. Si la posición elegida se desvía demasiado del centro, puede producirse una maniobra automática de recentrado. El sistema se ajusta a la nueva posición definida.

Interrupción/Suspensión del sistema

ADVERTENCIA

El conductor debe actuar con rapidez si considera que las condiciones de circulación o el estado de la carretera exigen que intervenga. Para suspender temporalmente el funcionamiento del sistema, tan solo debe mover el volante. Cualquier accionamiento del pedal del freno que cause la interrupción del sistema regulador de velocidad adaptativo también resultará en la interrupción del sistema.

ADVERTENCIA

Si el sistema detecta que el conductor no está sujetando el volante con suficiente firmeza, activa una serie de alertas graduales y, si el conductor no reacciona, se desactiva a sí mismo.

NOTA

Si la función se desactiva porque no se ha sujetado el volante con firmeza durante un tiempo prolongado, deberá reactivar el sistema pulsando de nuevo el botón **ASSIST**.

Interrupción automática

La interrupción del sistema se indica mediante una señal acústica específica.

- Activación del ESC.
- Detección insuficiente del carril. En ese caso, LANE KEEPING ASSIST (Asistencia de mantenimiento de carril) puede tomar el relevo. El sistema se reactivará a sí mismo cuando se cumplan de nuevo las condiciones de funcionamiento.

Interrupción por el conductor

- Conducción fuera de las líneas de delimitación del carril.
- Sujeción excesiva del volante o acción dinámica sobre el volante.
- Acción sobre el pedal del freno (por lo que se interrumpe hasta que se reactive el control de crucero) o el pedal del acelerador (suspensión mientras se pise el pedal).
- Pausa del sistema de control de crucero adaptativo.
- Desactivación del sistema ASR.

Situaciones de conducción y alertas relacionadas

En las tablas siguientes se describen las pantallas asociadas con las principales situaciones de conducción.
El orden real de visualización de estas alertas puede variar.

Mandos en el volante	Símbolos	Comentarios
ASSIST o	 (gris)/(gris)	Control de crucero en pausa. Drive Assist Plus desconectado.
ASSIST u OK	 (verde)/(verde)	Control de crucero activado. Drive Assist Plus desconectado.
ASSIST	 (verde)/(verde)	Drive Assist Plus activado. El asistente de posicionamiento en carril funciona con normalidad (presencia de corrección del volante)
	 (gris) /(gris)	Drive Assist Plus pausado por el conductor.
ASSIST u OK	 (verde)/(gris)	Drive Assist Plus en espera. No se han cumplido todas las condiciones de funcionamiento del sistema de asistencia al posicionamiento en el carril.

Mandos en el volante	Símbolos	Comentarios
ASSIST o	 (gris)/(gris)	Drive Assist Plus suspendido. Se han desactivado el control de crucero y el asistente de mantenimiento de carril.

Mensajes	Situaciones de conducción
"Mantenga las manos en el volante" (enmarcado en azul)	Conducción prolongada sin sujetar el volante, sujetándolo de forma inadecuada o sin aplicar fuerza.
"Sujete el volante" (con marco naranja)	Pérdida real o inminente de la función de asistencia al mantenimiento de carril.
"Sujete el volante" (con marco rojo)	Pérdida simultánea del control de crucero y del asistente de mantenimiento de carril.

Límites de funcionamiento

NOTA

El sistema puede emitir una alerta si el vehículo circula por una carretera larga y recta con una calzada lisa aunque el conductor considere que está sujetando el volante correctamente.

El sistema puede no funcionar o realizar correcciones inadecuadas de la dirección en las siguientes situaciones:

- Mala visibilidad (iluminación insuficiente de la carretera, nieve, lluvia o niebla).
- Deslumbramiento (luces de un vehículo que circula en sentido contrario, sol bajo, reflejo sobre la calzada mojada, salida de un túnel, alternancia de sombras y luces).
- Zona del parabrisas delante de la cámara sucia, empañada, con escarcha, con nieve, dañada o cubierta con algún adhesivo.
- Líneas de delimitación de carril deterioradas, parcialmente ocultas (nieve o barro) o múltiples (zonas de obras o revestimientos).
- Al circular por una curva cerrada.
- Carreteras sinuosas.
- Reparaciones en la superficie de la calzada.

Riesgo de funcionamiento no deseado

ADVERTENCIA

El sistema se debe desactivar en las siguientes situaciones:

- Cuando se cambia una rueda o se trabaja cerca de una rueda.
- Con un remolque o con un portabicicletas fijado a un dispositivo de enganche de remolque, en particular con un remolque inestable o no homologado.
- Malas condiciones climatológicas.
- Calzada con poca adherencia (riesgo de aquaplaning, nieve o hielo)
- Zonas de obras y de peaje.

- Conducción en circuitos de carreras.
- Cuando se ruede sobre rodillos.

Fallo



En caso de avería, se enciende el testigo de servicio y aparece este símbolo (naranja) en el cuadro de instrumentos, acompañado de la visualización de un mensaje y una señal acústica.

Acuda a un concesionario o taller cualificado para proceder a su revisión.

Sistema de asistencia a las operaciones de aparcamiento y marcha atrás

Visión envolvente

NOTA

Para más información, consulte el capítulo **Información general** sobre **los sistemas avanzados de asistencia a la conducción (ADAS)**.

Este sistema le permite ver el entorno cercano de su vehículo en la pantalla táctil mediante cámaras situadas en la parte delantera y trasera, así como bajo los retrovisores exteriores.

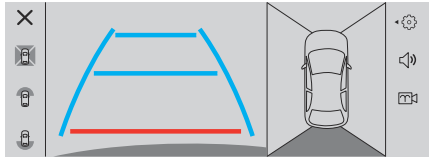

La pantalla está dividida en 4 partes, con dos menús laterales, una vista contextual y otra desde arriba del vehículo dentro de su entorno próximo.
La ayuda al estacionamiento completa la información de la vista desde arriba del vehículo.
Según el ángulo visual elegido en el menú lateral izquierdo, el sistema ofrece ayuda visual específica en condiciones de conducción particulares, como entrar en una intersección sin visibilidad o hacer maniobras en zonas con visibilidad reducida.
Hay diferentes vistas contextuales disponibles para la parte delantera o trasera:

- Vista ampliada automática.
- Vista estándar.
- Vista panorámica.

Según contexto, el sistema elige la mejor vista para mostrar (estándar o ampliada automática).
El tipo de vista se puede cambiar en cualquier momento durante la maniobra.
El estado del sistema no se guarda al quitar el contacto.

Principio de funcionamiento

Vista reconstruida

Las cámaras se activan y se muestra una reconstrucción de una vista desde arriba del vehículo dentro de su entorno próximo en la pantalla táctil.

Vista dinámica

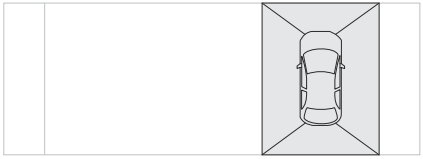

Las vistas delantera, trasera y lateral aparecen automáticamente en la vista desde arriba del vehículo.
También es posible mostrar cualquier vista en directo seleccionando la zona correspondiente.
La vista delantera se puede seleccionar circulando hacia delante a una velocidad máxima de 16 km/h.

NOTA

La instalación de la pantalla para frío intenso puede alterar la imagen transmitida por la cámara delantera.

NOTA

Hay otro surtidor montado encima de la matrícula para limpiar la cámara de visión trasera (según versión).

Ajustes

En el menú lateral:

Esta ventana permite ajustar el volumen de la señal acústica.

Este botón permite silenciar/activar la señal acústica.

Este botón permite activar el lavado de la cámara (dependiendo del equipo).

Activación o desactivación

Automática

A través de la cámara trasera, con el motor en marcha y el vehículo parado, se muestra la vista trasera automáticamente si la marcha atrás está engranada.
A través de la cámara delantera, con el motor en marcha y una velocidad inferior a 16 km/h, se muestra la vista trasera automáticamente si está engranada alguna marcha hacia delante.

Manual

En la aplicación de la pantalla táctil **ADAS**, seleccione **Funciones>Cámara panorámica**

El sistema está desactivado:

- Automáticamente para la parte trasera, al desengranar la marcha atrás.
- automáticamente para la parte delantera, aproximadamente a 16 km/h.
- Al pulsar el aspa roja en la esquina superior izquierda de la pantalla táctil.

Vista ampliada automática

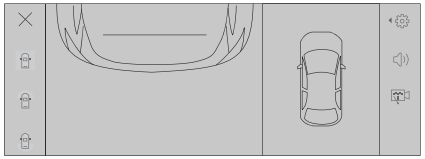

La cámara delantera o trasera graba el entorno durante la maniobra para crear una vista delantera o trasera desde arriba del vehículo dentro de su entorno próximo, lo que permite realizar maniobras con el vehículo teniendo en cuenta los obstáculos cercanos.
A través de los sensores montados en el parachoques delantero o trasero, se muestra la vista ampliada automática cuando un obstáculo se aproxima a la línea roja (menos de 30 cm) durante la maniobra.
Esta vista solo está disponible automáticamente.

Según versión, se puede activar o desactivar en la aplicación **ADAS** de la pantalla táctil.

NOTA

Puede parecer que los obstáculos están más lejos de lo que están en realidad.
Durante la maniobra, es importante controlar los lados del vehículo a través de los retrovisores.

La ayuda al estacionamiento también proporciona información adicional sobre el área que envuelve al vehículo.

Vista estándar

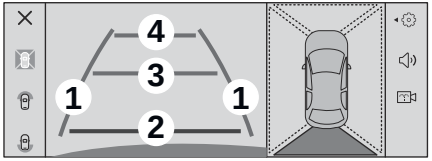

Según contexto, en la pantalla se muestra la zona que hay detrás o delante del vehículo.

Las líneas azules (en la parte trasera) o las líneas naranjas (en la parte delantera) (**1**) representan la anchura del vehículo, con los retrovisores desplegados; se orientan en función de la posición del volante.

La línea roja (**2**) representa una distancia de 30 cm desde el parachoques trasero o delantero; las dos líneas azules (en la parte trasera) y las líneas naranjas (en la parte delantera) (**3**) y (**4**) representan 1 y 2 m respectivamente.
Esta vista se muestra automáticamente o mediante su selección en el menú lateral izquierdo.

Vista panorámica

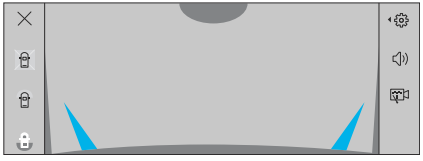

La vista panorámica trasera o delantera permite dejar una plaza de estacionamiento anticipando la aproximación de vehículos, peatones o ciclistas.
No se recomienda utilizar esta vista para realizar una maniobra completa.
Esta vista sólo está disponible si se selecciona en el menú lateral izquierdo.

Sensores de estacionamiento

NOTA

Para más información, consulte el capítulo **Información general** sobre **los sistemas avanzados de asistencia a la conducción (ADAS)**.

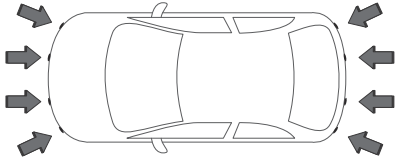

Este sistema detecta e indica la proximidad de obstáculos (p. ej., peatones, vehículos, árboles o barreras) gracias a los sensores situados en el parachoques.

Sensores de estacionamiento trasero

El arranque del sistema está disponible en las siguientes condiciones:

- Al engranar la marcha atrás.
- Cuando el vehículo se desplaza hacia atrás (por ejemplo, cuesta abajo, en punto muerto).

Se indica mediante una señal de audio de confirmación y una indicación en la pantalla.

NOTA

Si se detecta un obstáculo en cuanto se engrana la marcha atrás, se emite directamente una señal acústica de detección en lugar de la señal acústica de confirmación.

Si no se emite ninguna señal acústica, no se muestra la indicación en pantalla o aparece un mensaje de advertencia, el sistema tiene un fallo.

Asistencia audio

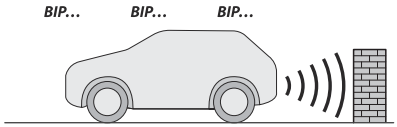

El sistema indica la presencia de obstáculos tanto en la zona de detección de los sensores como en la trayectoria del vehículo, que está definida por la dirección del volante.

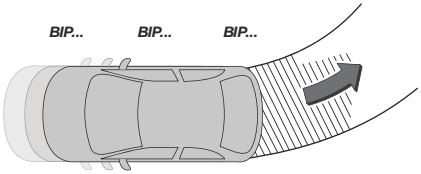

Según versión, en el ejemplo que se muestra, la ayuda de audio solo avisa de los obstáculos que se encuentran dentro de la zona sombreada.
La información de proximidad se indica mediante una señal de audio discontinua, cuya frecuencia aumenta a medida que el vehículo se acerca al obstáculo.
Cuando la distancia entre el vehículo y el obstáculo es inferior a unos treinta centímetros, la señal acústica se vuelve continua.
El sonido emitido por el altavoz (derecho o izquierdo) permite localizar en qué lado está el obstáculo.
La señal de audio se suspende automáticamente cuando el vehículo está detenido durante unos segundos.
La señal de audio se restablece automáticamente cuando el vehículo se pone de nuevo en movimiento o si el obstáculo se acerca al vehículo.

Ajuste de la señal de detección de audio



Al pulsar este botón se abre la ventana para ajustar el volumen de la señal de audio.



Al pulsar este botón se silencia/desactiva la señal de audio.

Ayuda gráfica

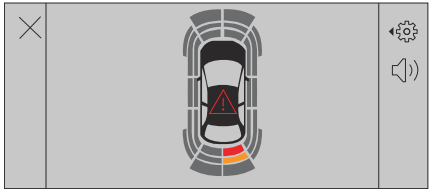

Complementa la señal de audio, sin tener en cuenta la trayectoria del vehículo, mostrando unas líneas cuya ubicación representa la distancia entre el obstáculo y el vehículo (blanca: obstáculos más distantes, naranja: obstáculos cercanos, roja: obstáculos muy cercanos).

A medida que el vehículo se aproxima al obstáculo, el símbolo **"Danger"** (peligro) aparece en la pantalla.

Cerrar la ventana de visualización del sistema



Pulsando este botón se cierra la ventana de visualización del sistema.



Esta luz de advertencia parpadea durante la detección de obstáculos en el panel de instrumentos.

NOTA

Silenciando la ayuda sonora / Cerrando la ayuda gráfica

Si la señal de detección sonora se silencia o la ventana de visualización del sistema es cerrada por el conductor al detectar un obstáculo, solamente el testigo de alerta va a seguir parpadeando en el cuadro de instrumentos.

Sensores de estacionamiento delantero

Como complemento a los sensores traseros de estacionamiento, los sensores delanteros de estacionamiento se activan al detectar un obstáculo en la parte delantera del vehículo, si va a una velocidad inferior a 10 km/h.
El funcionamiento del sensor delantero de estacionamiento se suspende, si se detiene el vehículo durante más de tres segundos cuando se conduce hacia delante, si ya no se detecta ningún objeto o si la velocidad supera los 10 km/h.

NOTA

El sonido que sale del altavoz (delantero o trasero) permite localizar el obstáculo respecto a la posición del vehículo en su trayectoria, ya sea delante o detrás del vehículo.

Sensores de ayuda al estacionamiento laterales



Con cuatro sensores adicionales situados a los lados de los parachoques, el sistema registra la posición de los obstáculos durante la maniobra y los señaliza cuando se encuentran a los lados del vehículo.

ADVERTENCIA

Solo se indican correctamente los obstáculos fijos. Los obstáculos en movimiento que se detectan al principio de la maniobra pueden haberse señalizado por error, mientras que los obstáculos en movimiento que aparecen junto a los lados del vehículo que no se han registrado previamente no se señalizan.

ADVERTENCIA

Los objetos memorizados durante la maniobra no se archivan tras quitar el contacto.

Activación o desactivación

(Según país de comercialización)
Por defecto, la señal de audio se activa automáticamente cada vez que se engrana la marcha atrás.

NOTA

El sistema no se puede desactivar.

Puede iniciar el sistema manualmente y activar/desactivar la señal acústica en la aplicación de la pantalla táctil **ADAS**.

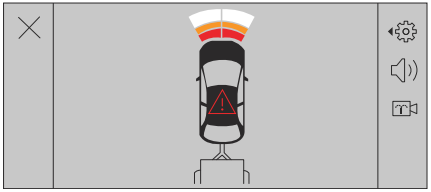

NOTA

La ayuda al estacionamiento trasera se desactiva automáticamente cuando se acopla un remolque o un portabicicletas a un enganche de remolque instalado según las recomendaciones del fabricante.
En ese caso, el contorno del remolque se visualiza en la parte trasera de la imagen del vehículo.

NOTA

Al arrancar el vehículo, las ayudas gráficas y acústicas solo están disponibles después de encender la pantalla táctil.

Límites de funcionamiento

Si el maletero está muy cargado, el vehículo puede inclinarse, afectando a las mediciones de distancia.
En caso de avería de la caja de cambios, el sistema no se activa cuando se engrana la marcha atrás.

Fallo

NOTA

En caso de fallo de funcionamiento de la pantalla o de los altavoces, el sistema puede sufrir perturbaciones o no estar disponible.

ADVERTENCIA

En caso de avería del vehículo, el sistema puede desactivarse.

En caso de avería, se enciende esta luz de aviso en el cuadro de instrumentos, acompañada de la aparición de un mensaje en la pantalla y de una señal acústica (un pitido breve).

Acuda a un concesionario o taller cualificado para proceder a su revisión.

Este testigo se enciende en el cuadro de instrumentos con el mensaje **"Sensor de ayuda al aparcamiento ciego: Limpie el sensor, consulte el Manual del usuario"** si el sensor está cubierto.

Se trata de un comportamiento normal que no requiere la asistencia de un taller cualificado.
En este caso, detenga el vehículo y verifique si los sensores delanteros y/o traseros están cubiertos por suciedad, barro, arena, nieve, hielo o cualquier cosa que impida la detección.
El sistema vuelve a estar operativo después de limpiar el campo de detección.

Cámara de visión trasera (RVC)

NOTA

Para más información, consulte el capítulo **Información general** sobre **los sistemas avanzados de asistencia a la conducción (ADAS)**.

Cuando se engrana la marcha atrás con el motor en marcha, este sistema muestra vistas del entorno próximo del vehículo en la pantalla táctil, usando una cámara situada en la parte trasera del vehículo.

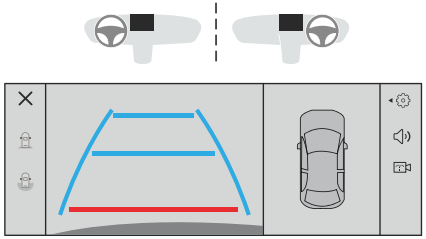

La pantalla está dividida en 4 partes, con dos menús laterales, una vista contextual y otra desde arriba del vehículo dentro de su entorno próximo.
La ayuda al estacionamiento completa la información de la vista desde arriba del vehículo.
Hay diferentes vistas contextuales disponibles:

- Vista ampliada automática.
- Vista estándar.
- Vista panorámica.

Según contexto, el sistema elige la mejor vista para mostrar (estándar o ampliada automática).
El tipo de vista se puede cambiar en cualquier momento durante la maniobra.
El estado del sistema no se guarda al quitar el contacto.

Principio de funcionamiento

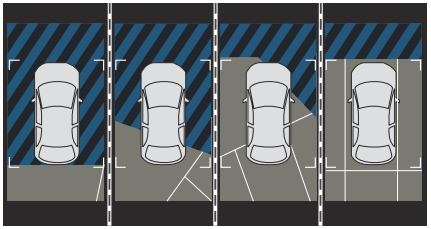

La cámara graba el entorno próximo del vehículo mientras realiza maniobras a baja velocidad.
A medida que el vehículo avanza, se crea una imagen en tiempo real (en el lateral de la pantalla) desde arriba del vehículo dentro de su entorno próximo.
Esta vista facilita la alineación del vehículo para estacionar y la percepción de obstáculos cercanos.
Se borra automáticamente si el vehículo permanece inmóvil durante demasiado tiempo.

NOTA

Hay otro surtidor montado encima de la matrícula para limpiar la cámara de visión trasera (según versión).

Ajustes

En el menú lateral:



Esta ventana permite ajustar el volumen de la señal acústica.



Este botón permite silenciar/activar la señal acústica.



Este botón permite activar el lavado de la cámara (dependiendo del equipo).

Activación o desactivación

Para activar la cámara, engrane la marcha atrás.
El sistema está desactivado:

- Al desengranar la marcha atrás.
- Al pulsar el aspa roja en la esquina superior izquierda de la pantalla táctil.

Vista ampliada automática

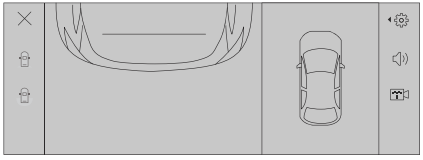

La cámara trasera registra el entorno del vehículo durante la maniobra para crear una vista cenital de lo que hay detrás del vehículo en su entorno más cercano, lo que permite realizar

maniobras teniendo en cuenta los obstáculos próximos.
A través de los sensores montados en el parachoques trasero, se muestra la vista ampliada automática cuando un obstáculo se aproxima a la línea roja (menos de 30 cm) durante la maniobra.
Esta vista solo está disponible automáticamente.

NOTA

Puede parecer que los obstáculos están más lejos de lo que están en realidad.
Durante la maniobra, es importante controlar los lados del vehículo a través de los retrovisores.
La ayuda al estacionamiento también proporciona información adicional sobre el área que envuelve al vehículo.

Vista estándar

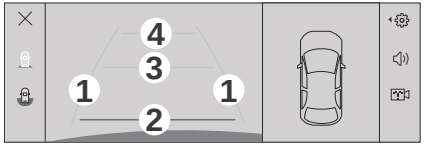

En la pantalla se muestra el área detrás del vehículo.

Las líneas azules (**1**) representan la anchura del vehículo, con los retrovisores desplegados; se orientan en función de la posición del volante.

La línea roja (**2**) representa una distancia de 30 cm desde el parachoques trasero; las dos líneas azules (**3**) y (**4**) representan 1 y 2 m respectivamente.
Esta vista está disponible automáticamente o mediante su selección en el menú lateral.

Vista panorámica

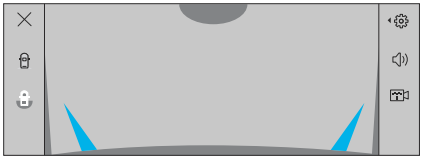

La vista panorámica permite dejar, en marcha atrás, una plaza de estacionamiento anticipando la aproximación de vehículos, peatones o ciclistas.
No se recomienda utilizar esta vista para realizar una maniobra completa.
Esta vista solo está disponible si se selecciona en el menú lateral.

Sistema de asistencia a la atención del conductor

NOTA

Para más información, consulte el capítulo **Información general** sobre **los sistemas avanzados de asistencia a la conducción (ADAS)**.

El sistema de asistencia a la atención del conductor controla el tiempo de conducción y la vigilancia del conductor. El control de la vigilancia del conductor se basa en las variaciones de trayectoria del vehículo respecto a las marcas del carril y en el análisis del rostro del conductor (según la versión).
El sistema no puede sustituir la necesidad de vigilancia por parte del conductor.

ADVERTENCIA

Estos sistemas no están, bajo ningún concepto, diseñados para mantener despierto al conductor o evitar que se duerma al volante.
Es responsabilidad del conductor detener el vehículo si se encuentra cansado.
Descanse si se siente cansado o al menos cada 2 horas.

Alerta de atención del conductor por temporizador



Se ilumina como parte de un mensaje, acompañado de un pitido audible. Han transcurrido 2 horas de conducción a velocidades superiores a 70 km/h (43 mph).
Tómese un descanso.

La alerta se repite cada hora hasta que se detenga el vehículo, independientemente de la evolución de velocidad del vehículo.
El recuento de la alerta del tiempo de conducción se pone a cero cuando:

- el encendido se ha desconectado unos minutos

- o el cinturón de seguridad del conductor está desabrochado
- Se ha abierto la puerta del conductor.

Aviso de atención del conductor mediante la cámara frontal

La cámara detecta variaciones de trayectoria en comparación con las marcas de carril.
Si la trayectoria del vehículo sugiere algún nivel de somnolencia o falta de atención del conductor, se activa una alerta.

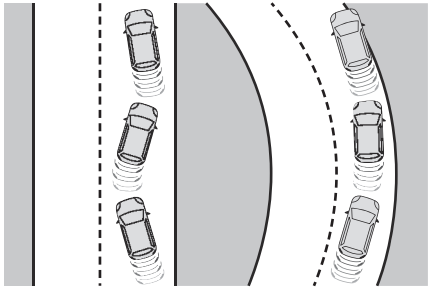

El sistema supervisa el nivel de atención del conductor a velocidades superiores a 70 km/h (43 mph).

El sistema puede realizar un procedimiento de aprendizaje durante un máximo de 30 minutos tras el inicio de la supervisión. Durante este periodo, se analiza el comportamiento individual del conductor al volante y no se emite ninguna alerta.

Bajo algunas condiciones de conducción, como al circular por firmes en mal estado o con viento fuerte, etc., el sistema puede emitir alertas independientemente del nivel de vigilancia del conductor.

Alertar al conductor

Se ilumina, acompañado de un mensaje y un pitido audible.
Se ha detectado somnolencia o falta de atención.

Tras tres avisos, el indicador luminoso se enciende de nuevo, acompañado de un mensaje y de un pitido más intenso.

Somnolencia y distracción del conductor con la cámara de vigilancia del conductor

⚠ ADVERTENCIA

Para evitar daños oculares: No se siente a menos de 25 cm del volante.

El sistema supervisa el nivel de atención del conductor a velocidades superiores a 20 km/h.
El sistema controla y analiza signos visuales de somnolencia o falta de atención del conductor, controlando movimientos faciales, oculares y de la cabeza.
El sistema no graba vídeos ni puede identificar al conductor.

Los signos visuales de somnolencia o de falta de atención pueden ser los siguientes:

- el conductor desvía su mirada mucho tiempo o con mucha frecuencia fuera del tráfico
- cierre de los párpados o parpadeo
- microsueños

Si el sistema detecta determinados gestos faciales, por ejemplo, un cierre completo de los ojos durante un tiempo determinado, o analiza un determinado nivel de somnolencia o falta de atención, se activa una alarma.

Alertar al conductor

El conductor recibe un mensaje y suena una señal acústica.

Se ilumina, acompañado de un mensaje y un pitido audible.
Se ha detectado somnolencia o falta de atención.

Se ilumina, acompañado de un mensaje y de un pitido claro y distintivo.
Se detecta una distracción grave o somnolencia (microsueños, episodios de sueño).

Las alertas de somnolencia y microsueño solo se producirán después de un par de minutos de conducción y por encima de una determinada velocidad del vehículo.

Activación o desactivación

La función se activa de manera automática por defecto cada vez que se arranca el motor.



Los ajustes se modifican a través de la aplicación **ADAS** de la pantalla táctil.

o

Acceder directamente a los **Accesos directos a las ayudas a la conducción.**



La desactivación se confirma mediante el encendido de este testigo en el cuadro de instrumentos.

Reinicialización

Según la versión, la detección de somnolencia y falta de atención del conductor se reinicializa en las siguientes situaciones:

- el encendido se ha desconectado unos minutos
- el conductor ha cambiado
- el sistema se selecciona de nuevo

Limitaciones del sistema

En las situaciones siguientes, el sistema con cámara delantera puede no funcionar correctamente o incluso no funcionar en absoluto:

- visibilidad deficiente causada por una iluminación inadecuada de la carretera, nevada, lluvia torrencial, niebla densa, etc.
- deslumbramiento causado por faros de los vehículos que vienen de frente, sol a baja altura, reflejos en carreteras húmedas, salida de un túnel, alternancia de sombra y luz, etc.
- no se detecta ninguna marca de carril o se detectan varias marcas de carril por obras
- vehículos cercanos por delante
- carreteras con muchas curvas o carreteras estrechas
- se activa el asistente de mantenimiento de carril avanzado
- cámara delantera cubierta por nieve, hielo, aguanieve, barro, suciedad o afectada por daños en el parabrisas u objetos extraños, por ejemplo, pegatinas

En las situaciones siguientes, el sistema con cámara de control del conductor puede no funcionar correctamente o incluso no funcionar en absoluto:

- cámara de control del conductor cubierta por suciedad o cuerpos extraños, por ejemplo, pegatinas
- el conductor lleva gafas o gafas de sol con determinadas características (por ejemplo, alta protección contra infrarrojos, etc.)
- la cámara de vigilancia del conductor está expuesta a temperaturas extremadamente altas

Fallo



En caso de avería, se enciende esta luz de aviso en el cuadro de instrumentos, acompañada de un mensaje en la pantalla y de una señal acústica.

Acuda a un concesionario o taller cualificado para proceder a su revisión.



Se ilumina con el mensaje **"Sensor de asistencia a la conducción ciego: Limpie el sensor, consulte el Manual del usuario"** si el sensor está cubierto.

Se trata de un comportamiento normal que no requiere la asistencia de un taller cualificado.
En este caso, detenga el vehículo y compruebe si la cámara frontal está cubierta por suciedad, barro, arena, nieve, hielo o cualquier elemento que impida la detección.
El sistema vuelve a estar operativo después de limpiar el campo de detección.
Si el testigo de alerta sigue encendido después de limpiar la cámara, hágala revisar por un distribuidor o un taller cualificado.



Se ilumina en el cuadro, acompañado de un mensaje.
La cámara de vigilancia del conductor no puede detectar los movimientos faciales y/o oculares debido, por ejemplo, al uso de gafas de sol.

Sistema de asistencia a las operaciones offroad y marchas inferiores

Asistencia al arranque en pendiente (HSA)

Este sistema mantiene el vehículo inmovilizado un momento (aproximadamente 2 segundos) al efectuar un arranque en pendiente, durante

el tiempo que se tarda en pasar del pedal del freno al pedal del acelerador.
El sistema solo se puede activar cuando:

- El vehículo está completamente parado, con el pie en el pedal del freno.
- Se reúnen determinadas condiciones de pendiente.
- La puerta del conductor está cerrada.

⚠ ADVERTENCIA

No salga del vehículo mientras este se encuentre inmovilizado temporalmente mediante la asistencia al arranque en pendiente.

Si alguien tiene que salir del vehículo con el motor en marcha, ponga manualmente el freno de estacionamiento. A continuación, compruebe que el testigo del freno de estacionamiento y el testigo **P** del freno de estacionamiento eléctrico se encienden en modo fijo.

⚠ ADVERTENCIA

La función de asistencia al arranque en pendiente no se puede desactivar. Sin embargo, el uso del freno de estacionamiento para inmovilizar el vehículo interrumpe su funcionamiento.

Funcionamiento

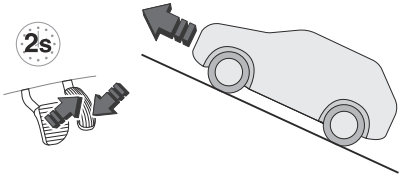

En pendiente ascendente, con el vehículo parado, este se mantiene inmovilizado durante un breve período de tiempo después de que el conductor suelte el pedal del freno:

- Si se engrana la primera marcha o el punto muerto en una caja de cambios manual.
- Si se selecciona el modo **D** en una caja de cambios automática.
- Si se selecciona el modo **D** o **B** en el selector de marchas.

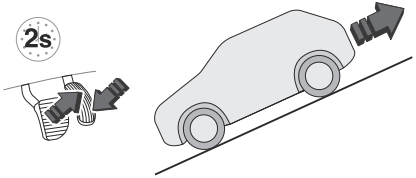

En una pendiente descendente, con el vehículo parado y la marcha atrás engranada, este se mantiene inmovilizado durante un breve período de tiempo después de que el conductor suelte el pedal del freno.

Fallo



En caso de avería, estas luces de aviso se encienden en el cuadro de instrumentos, acompañadas de la aparición de un mensaje en la pantalla.

Acuda a un concesionario o taller cualificado para proceder a su revisión.

Características de ayuda a funciones públicas

Reconocimiento de señales de tráfico (TSR)

ⓘ NOTA

Para más información, consulte el capítulo **Información general** sobre **los sistemas avanzados de asistencia a la conducción (ADAS)**.

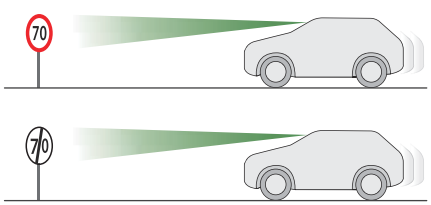

Este sistema muestra la velocidad máxima autorizada localmente en el cuadro de instrumentos; para ello, se basa en lo siguiente:

- Señales de limitación de velocidad detectadas por la cámara.
- Información relativa a los límites de velocidad facilitada por los mapas del sistema de navegación a bordo.
- Información sobre el límite de velocidad de los servicios conectados.
- Señales que indican una calle residencial detectada por la cámara.

Señal detectada	Velocidad sugerida (calculada)
Entrada a una calle residencial Ejemplo: 	**Sin PEUGEOT i-Connect Advanced** 20 km/h (10 mph) (según las unidades en el cuadro de instrumentos)
	Con PEUGEOT i-Connect Advanced Se muestra la velocidad máxima permitida en el país por el que circula.

- Algunas placas complementarias detectadas por la cámara.

Placa complementaria detectada	Se muestra la velocidad asociada con la placa complementaria
Límite de velocidad con lluvia Ejemplos: 	Si el mando del limpiaparabrisas se encuentra en la posición de "barrido intermitente" o "barrido automático" (con el fin de activar el sensor de lluvia): 110 km/h (68 mph) (por ejemplo)
Límite de velocidad con remolque 	Si hay un dispositivo de remolque aprobado fijado al vehículo: 90 km/h
	(por ejemplo)
Límite de velocidad aplicable en una distancia determinada Ejemplo: 	70 km/h (por ejemplo)

Placa complementaria detectada	Se muestra la velocidad asociada con la placa complementaria
Límite de velocidad para vehículos con una masa máxima técnicamente admisible o masa máxima autorizada del conjunto inferior a 3,5 toneladas 	90 km/h (por ejemplo)
Velocidad máxima con nieve Ejemplo: 	Cuando la temperatura exterior es inferior a 3 °C: 30 km/h (por ejemplo) con un símbolo de "copo de nieve"
Límite de velocidad a determinadas horas del día Ejemplo: 	30 km/h (por ejemplo) con un símbolo de "reloj"

NOTA

Para obtener información válida sobre los límites de velocidad, la posición actual del vehículo se envía a través de la unidad telemática y se borra inmediatamente después de procesarla.
El seguimiento de la posición del vehículo no es posible en ningún momento.
Esto no se ve afectado por la configuración de privacidad de los servicios conectados.

ADVERTENCIA

Los mapas de navegación a borde se deben actualizar con regularidad para recibir del sistema información precisa sobre los límites de velocidad.

ADVERTENCIA

La unidad del límite de velocidad (km/h o mph) depende del país en el cual circule.
Se debe tener en cuenta para garantizar el cumplimiento del límite de velocidad.
Para que el sistema funcione correctamente al desplazarse de un país a otro, la unidad de velocidad del cuadro de instrumentos debe corresponderse con la unidad del país en el que se circula.
La selección del país solo está disponible para los sistemas de audio sin navegación a bordo.

ADVERTENCIA

La lectura automática de las señales es un sistema de ayuda a la conducción y no siempre muestra los límites de velocidad correctos.
Las señales de límite de velocidad presentes en la carretera tienen siempre prioridad sobre la indicación que muestra el sistema.
El sistema está diseñado para detectar las señales conformes a la Convención de Viena sobre señalización en carretera.

NOTA

Los límites de velocidad específicos, como aquellos destinados a los vehículos pesados, no se mostrarán.
La indicación del límite de velocidad en el cuadro de instrumentos se actualiza al pasar por una señal de límite de velocidad destinada a los vehículos (vehículos ligeros).

Información mostrada en el cuadro de instrumentos



1 Fin de la indicación de límite de velocidad

o

2 Indicación de límite de velocidad detectado



El sistema está activo pero no es capaz de detectar la señal de velocidad o la información sobre el límite de velocidad es actualmente desconocida.



Al detectar información sobre el límite de velocidad, el sistema muestra el valor, acompañado de una señal de audio.

NOTA

La señal de audio puede desactivarse en el menú ADAS en la pantalla táctil.



Para una velocidad máxima sugerida, cuando el vehículo la sobrepasa, la velocidad se visualiza y parpadea durante 3 segundos.



Si el vehículo sigue superándola, la velocidad se muestra y parpadea durante 8 segundos más, acompañada de una señal de audio.

Límites de funcionamiento

El sistema no tiene en cuenta las reducciones de los límites de velocidad, especialmente las impuestos en los siguientes casos:

- Polución atmosférica.
- Remolcado.
- Conducción con una rueda de repuesto compacta o con cadenas para nieve.
- Neumático reparado con un kit de reparación provisional de neumáticos.
- Conductores noveles.

Es posible que el sistema no indique el límite de velocidad si no detecta ninguna señal de límite de velocidad en un tiempo determinado y en las siguientes situaciones:

- Señales de tráfico no estándares.
- Señales de tráfico obstruidas, dañadas o dobladas.

Ajustes

Activación o desactivación

Por defecto, el sonido de alerta de exceso de velocidad se activa automáticamente en cada arranque del motor.



Puede activar/desactivar la alerta de exceso de velocidad y el sonido de cambio de límite de velocidad.

o

Acceder directamente a los **Accesos directos a las ayudas a la conducción.**

NOTA

El sistema no se puede desactivar. El sonido de cambio de límite de velocidad se guarda cuando se desconecta el encendido.

Selección de países

La lista de señales de tráfico detectadas puede actualizarse seleccionando un país concreto.



En la aplicación **ADAS** de la pantalla táctil, seleccione **Funciones>Señales de tráfico>Configuración del país.**

- En la lista **Seleccionar país**, seleccione el país deseado.

NOTA

El país actual se muestra bajo el nombre de la función en la pantalla de ajustes.
La selección del país se guarda al quitar el contacto.

Fallo



En caso de avería, se enciende esta luz de aviso en el cuadro de instrumentos, acompañada de un mensaje en la pantalla y de una señal acústica.

Acuda a un concesionario o taller cualificado para proceder a su revisión.

Este testigo se enciende en el cuadro de instrumentos con el mensaje "**Sensor de asistencia a la conducción ciego: Limpie el sensor, consulte el Manual del usuario**" si el sensor está cubierto. Se trata de un comportamiento normal que no requiere la asistencia de un taller cualificado.

En este caso, detenga el vehículo y compruebe si la cámara frontal está cubierta por suciedad, barro, arena, nieve, hielo o cualquier elemento que impida la detección.
El sistema vuelve a estar operativo después de limpiar el campo de detección.

Recomendaciones de velocidad programada

El conductor puede seleccionar la velocidad mostrada por el sistema de **Reconocimiento de señales de tráfico (TSR)** como ajuste de velocidad para el limitador de velocidad, el regulador de velocidad o el regulador de velocidad adaptativo utilizando el botón **OK**.
Si se detecta lluvia, el sistema propone al conductor una velocidad inferior a la leída o enviada por el sistema de cartografía, con el fin de adaptarse a las condiciones meteorológicas (por ejemplo, en autopistas, la velocidad propuesta es de 110 km/h (68 mph) en lugar de 130 km/h (81 mph)).

NOTA

Para obtener más información relativa al **Limitador de velocidad**, el **Regulador de velocidad** o el **Regulador de velocidad adaptativo**, consulte los apartados correspondientes.

Recomendaciones avanzadas de velocidad programada

Con Drive Assist Plus activado, el sistema detecta la siguiente señal de límite de velocidad, la muestra en segundo plano y propone esta nueva velocidad como la programada.
Una vez memorizada:

- Si la velocidad programada es inferior a la anterior, el vehículo reduce la velocidad hasta alcanzar esta nueva velocidad al llegar a la señal.
- Si la velocidad programada es superior a la anterior, el vehículo acelera hasta alcanzar esta nueva velocidad a partir de la señal.

Mandos en el volante



1 Selección del modo limitador de velocidad

2 Selección del modo control de crucero

3 Memorización de la velocidad programada

Información mostrada en el cuadro de instrumentos

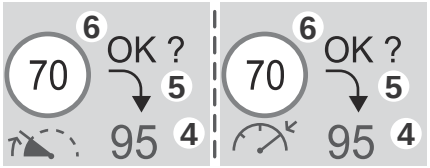

Sin recomendaciones avanzadas de velocidad programada

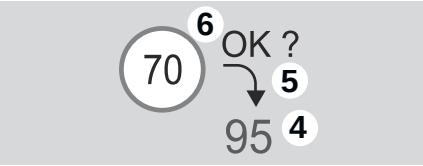

Con recomendaciones avanzadas de velocidad programada

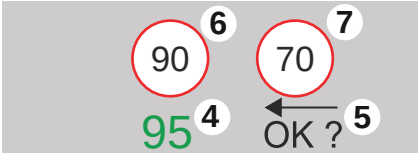

4 Velocidad programada actual

5 Propuesta de memorización de la velocidad

6 Indicación de límite de velocidad actual

7 Indicación de límite de velocidad siguiente

Condiciones de funcionamiento

- Carreteras idóneas: carreteras con calzadas separadas y acceso prohibido para peatones y ciclistas.
- Drive Assist Plus activado.
- Velocidad del vehículo entre 0 km/h y 180 km/h (0 mph y 112 mph).
- Volante correctamente sujeto por el conductor.

Memorización de la velocidad programada

- Active el limitador de velocidad (**1**) o LIMIT el control de crucero (**2**) ASSIST.

Se muestra la información relacionada con el limitador de velocidad o el control de crucero.

Cuando se detecta una nueva velocidad programada, el sistema muestra el valor y "**OK?** " para recomendar su memorización como la nueva velocidad programada.

NOTA

Si hay una diferencia de menos de 5 km/h (3 mph) entre la velocidad ajustada y la velocidad que muestra el reconocimiento de señales de tráfico, no se muestra el símbolo "**¿OK?**".

Dependiendo de las condiciones de la vía, pueden mostrarse diferentes velocidades.

- Pulse (**3**) **OK** para confirmar la nueva configuración de velocidad.

La pantalla volverá al estado anterior.

Reconocimiento ampliado de señales de tráfico

NOTA

Para más información, consulte el capítulo **Información general** sobre **los sistemas avanzados de asistencia a la conducción (ADAS)**.



Este sistema adicional reconoce estas señales de tráfico y las muestra en el cuadro de instrumentos.
A medida que se aproxima, el símbolo de la señal correspondiente se muestra en el cuadro de instrumentos.

El modo de visualización seleccionado debe ser "**Conducción**".

ADVERTENCIA

Las señales de tráfico reales siempre tienen prioridad sobre las que muestra el sistema.
Las señales deben cumplir la Convención de Viena sobre señalización de tráfico.
Las señales pueden variar en función de la configuración del vehículo.

Activación o desactivación



Se configura en la aplicación **ADAS** de la pantalla táctil.

Sistema de control de la presión de los neumáticos (TPMS)

Este sistema advierte al conductor si uno o varios neumáticos han perdido presión.
La alerta se activa cuando el vehículo está en marcha, no cuando está parado.

Compara la información proporcionada por los sensores de velocidad de las ruedas con los **valores de referencia, que se deben reinicializar cada vez que se ajuste la presión de los neumáticos o cada vez que se cambie una rueda.**

Tiene en cuenta los últimos valores memorizados durante la solicitud de reinicialización. Por tanto, es necesario que la presión de los neumáticos sea correcta durante la operación, cuya realización es responsabilidad del conductor.

⚠ ADVERTENCIA

El TPMS no sustituye, en ningún caso, la vigilancia del conductor ni la necesidad de comprobar regularmente la presión de los neumáticos (incluida la rueda de repuesto), especialmente antes de un viaje largo.

Circular con algún neumático poco inflado, especialmente en condiciones de circulación adversas (carga elevada, alta velocidad, trayectos largos):

- empeora la adherencia
- aumenta las distancias de frenado
- provoca un desgaste excesivo de los neumáticos
- aumenta el consumo de carburante

ⓘ NOTA

Los valores de presión de inflado definidos para el vehículo se indican en la etiqueta de presión de los neumáticos.

Para obtener más información sobre las **marcas de los neumáticos: designaciones**, consulte la sección correspondiente.

⚠ ADVERTENCIA

Control de la presión de los neumáticos

Esta comprobación se debe efectuar "en frío"(después de que el vehículo lleve parado 1 hora o después de un trayecto inferior a 10 km (6 millas) recorrido a velocidad moderada) todos los meses.
En caso contrario, añada 0,3 bares a los valores indicados en la etiqueta.

ⓘ NOTA

Cadenas para nieve. No es necesario reinicializar el sistema después de colocar o retirar las cadenas para nieve.

Sistema de control de presión de los neumáticos Advertencia de baja presión



Esto se señala mediante el encendido fijo de esta luz de advertencia, acompañado de una señal acústica y, según el equipamiento, la visualización de un mensaje.

- Reduzca inmediatamente la velocidad y evite realizar giros de volante y frenazos bruscos.
- Detenga el vehículo en cuanto las condiciones de seguridad y de circulación lo permitan.

⚠ ADVERTENCIA

La pérdida de presión detectada no siempre causa una deformación visible del neumático.
No se conforme con realizar un control visual.

- Utilizando un compresor, como por ejemplo el del kit de reparación provisional de pinchazos, compruebe en frío la presión de los cuatro neumáticos.

- Si no fuera posible realizar esta comprobación inmediatamente, circule con precaución y a baja velocidad.
- En caso de pinchazo, utilice el kit de reparación provisional de neumáticos o la rueda de repuesto (según equipamiento).

⚠ ADVERTENCIA

Cuando se circula a menos de 40 km/h (25 mph) o se adopta un estilo de conducción dinámico, es posible que la alerta del TPMS se retrase.
Tras una pérdida repentina de presión o el reventón de un neumático, la alerta no se activa inmediatamente. Esto se debe a que el análisis de los valores que leen los sensores de velocidad de las ruedas puede tardar varios minutos.

NOTA

La alerta permanece activada hasta la reinicialización del sistema.

Reinicialización

El sistema se debe reinicializar después de realizar cualquier ajuste de la presión de uno o varios neumáticos o de cambiar una o varias ruedas.

⚠ ADVERTENCIA

Antes de reinicializar el sistema, asegúrese de que la presión de los cuatro neumáticos es correcta para las condiciones de utilización del vehículo, y que es conforme a los valores que figuran en la etiqueta de presión de los neumáticos. Controle la presión de los cuatro neumáticos antes de realizar la reinicialización. El sistema no avisa si la presión es errónea en el momento de la reinicialización.

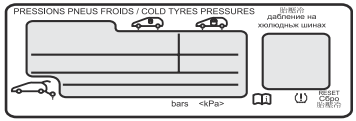



Con el vehículo parado, el sistema se puede reinicializar en la aplicación **Ajustes>Vehículo** de la pantalla táctil.

- A continuación, seleccione **Seguridad > Configuración de la presión de los neumáticos**.
- Pulse **SÍ** para confirmar.

La reinicialización se confirma mediante la visualización de un mensaje y una señal acústica.

Fallo



En caso de avería, se encienden estas luces de advertencia en el cuadro de instrumentos.

Se muestra un mensaje acompañado de una señal acústica.
En este caso, la función de control de la presión de los neumáticos deja de funcionar.
Acuda a un concesionario o taller cualificado para proceder a su revisión.

NOTA

Rueda de repuesto no estándar o de tipo temporal.

El uso de este tipo de rueda de repuesto puede suspender el control de presión de los neumáticos.
En este caso, el indicador luminoso de avería se enciende y se apaga una vez que se ha sustituido la rueda por otra del mismo tamaño (igual que las demás), se ha reajustado la presión y se ha llevado a cabo la reinicialización.

EN CASO DE EMERGENCIA

Luces de emergencia

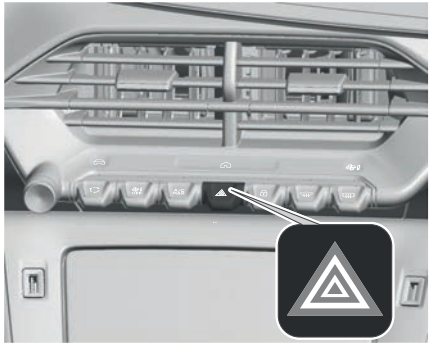

- Pulse ⚠ para operar.

Pueden activarse con el contacto quitado.

Luces de emergencia automáticas

Al frenar en caso de emergencia, en función de la velocidad de deceleración, las luces de emergencia se encienden automáticamente.
Se apagan automáticamente al volver a acelerar.
Pueden apagarse pulsando el botón.

Asistencia y SOS

NOTA

Para estar disponible y operativo, el sistema contempla que la electrónica del vehículo esté operativa y que exista servicio móvil y enlace de comunicaciones vía satélite GPS o GLONASS. En función del equipamiento, se utiliza una batería de reserva.



1 eCall (SOS)

2 ASISTENCIA

Llamada de emergencia (eCall)

El vehículo puede estar equipado con el sistema eCall (SOS) de serie o como opción.

La función de llamada de emergencia establecerá una conexión con el punto de respuesta de seguridad pública (PSAP) más cercano.
Se enviará al PSAP un número mínimo de datos incluida información de ubicación y del vehículo.

El sistema eCall (SOS) ofrece un contacto directo con los servicios de emergencia y está totalmente integrado en el vehículo. El contacto se hace automáticamente por medio de sensores integrados en el vehículo o pulsando el botón **1**.

Dependiendo del país de comercialización, el sistema eCall (SOS) corresponde a los sistemas PE112, ERAGLONASS, 999, etc.
El sistema eCall (SOS) está activado por defecto.

- Para realizar una llamada de emergencia, pulse el botón **1** durante más de 2 segundos.

El testigo encendido y un mensaje de voz confirman que se ha realizado la llamada a los servicios de emergencia (*).
(*) Según las condiciones generales de uso del servicio, puesto a disposición por los concesionarios autorizados y sujeto a limitaciones tecnológicas y técnicas.
El sistema ECall (SOS) ubica inmediatamente su vehículo y le pone en contacto con los servicios de emergencia apropiados (**).
(**) Según la cobertura geográfica de los sistemas "eCall (SOS)" y de "ASSISTANCE", así como del idioma nacional oficial seleccionado

por el propietario del vehículo. Puede obtener la lista de países incluidos y de servicios telemáticos en un concesionario o en el sitio web de su país.

- Pulsando de nuevo el botón se cancela inmediatamente la solicitud.

El testigo parpadea mientras se envían datos del vehículo y permanece encendido cuando se establece la comunicación.

⚠ ADVERTENCIA

En caso de detectarse un accidente grave por los sensores integrados en el vehículo, como la unidad de control del airbag, se realiza una llamada de emergencia automáticamente.

NOTA

El sistema eCall (SOS) es un servicio público de interés general y sin cargos.

Funcionamiento del sistema

- Al dar el contacto, si el testigo se enciende durante unos segundos y se apaga después, significa que el sistema funciona correctamente.
- Si el testigo parpadea en rojo, significa que la batería de emergencia está agotada. Se recargará tras unos minutos circulando.
- El testigo está fijo en rojo: fallo de funcionamiento del sistema. Es posible que los servicios de llamada de emergencia y asistencia no funcionen.
- Si el testigo no se enciende al dar el contacto, también indica un fallo de funcionamiento del sistema.

Si el problema persiste, acuda lo antes posible a un taller cualificado.

NOTA

El fallo de funcionamiento del sistema no impide conducir el vehículo.

NOTA

Mientras se realiza una actualización del sistema integrado, la función eCall (SOS) no está disponible.

NOTA

Procesamiento de datos. Todo el procesamiento de la información personal realizado por la función eCall (SOS) cumple el marco normativo relativo a la protección de los datos personales consagrado en el Reglamento 2016/679 (Reglamento General de Protección de Datos, o RGPD) o en las normativas GDPR de 2019 del Reino Unido (protección de datos, privacidad y comunicaciones electrónicas) y en la Directiva 2002/58/CE del Parlamento Europeo y del Consejo y, en particular, pretende velar por los intereses vitales del interesado, de conformidad con el artículo 6, apartado 1, letra d), del RGPD.

El tratamiento de los datos personales se limita estrictamente a la gestión de la función eCall (SOS) utilizada con el número único europeo de llamada de emergencia "112".
La función eCall (SOS) solo puede recopilar y procesar los siguientes datos en relación con el vehículo: número de identificación del vehículo, tipo de vehículo (vehículo de pasajeros o vehículo comercial ligero), tipo de combustible o fuente de alimentación, las tres últimas ubicaciones y dirección de la marcha, número de pasajeros y un archivo de registro fechado de la activación automática del sistema y su marca de tiempo.
Los destinatarios de los datos procesados son los centros de gestión de llamadas de emergencia designados por las autoridades nacionales relevantes en el territorio en que están ubicados, permitiendo el direccionamiento prioritario y la gestión de llamadas al número de emergencia 112.

Para más información sobre eCall y los datos personales, consulte el capítulo **Información al cliente**.

Información de clientes ⇨ 298

NOTA

Almacenamiento de datos. Los datos contenidos en la memoria del sistema no son accesibles desde fuera del sistema hasta

que se realiza una llamada. El sistema no es rastreable y no está supervisado de forma continua el su funcionamiento normal.

Los datos en la memoria interna del sistema se eliminan de forma automática y continuada. Solo se almacenan las tres últimas ubicaciones, que son necesarias para el funcionamiento normal del sistema. Cuando se activa una llamada de emergencia, el registro de datos se almacena por un tiempo no superior a 13 horas.

NOTA

Acceso a los datos. Tiene derecho a acceder a los datos y, si fuese necesario, solicitar la rectificación, eliminación o restricción del procesado de cualquier información personal no procesada de conformidad con las disposiciones del RGPD. Se notificará a los terceros a los que se hayan facilitado los datos cualquier rectificación, supresión o limitación que se lleve a cabo de conformidad con el RGPD correspondiente, salvo que ello resulte imposible o suponga un esfuerzo desproporcionado.

También tiene derecho a formular una queja ante la autoridad de control de protección de datos correspondiente.
Si desea reclamar los derechos mencionados anteriormente, envíe un correo electrónico a: privacyrights@stellantis.com.

Para obtener más información sobre nuestros datos de contacto, le invitamos a consultar nuestra **Política de privacidad y cookies** en la página web de la marca.

Llamada de emergencia manual

1. En caso de emergencia, pulse el botón rojo SOS (**1**) en la consola superior durante más de dos segundos.

El LED parpadea en verde para confirmar que se está estableciendo una conexión con el PSAP más cercano. El LED se ilumina fijo mientas la llamada está activa.
Si se pulsa inmediatamente el botón SOS por segunda vez, se finaliza la llamada.
El LED se apaga.

Llamada de emergencia automática (eCall)

Notificación automática de colisión

En caso de accidente con activación del airbag y sin daños en los componentes necesarios, se establecerá una llamada de emergencia automática y se transmitirá una notificación automática de colisión al siguiente PSAP.

Llamada de asistencia

1. Si el vehículo sufre una avería, pulse el botón **2** durante más de 2 segundos para solicitar asistencia. Un mensaje de voz confirmará que se ha establecido una conexión.
2. Pulsando de nuevo inmediatamente se cancela la solicitud.

NOTA

El idioma depende de la cobertura geográfica de los sistemas eCall y de llamada de asistencia y del idioma del sistema del vehículo.

NOTA

El modo privado le permite gestionar a qué nivel se comparten datos y/o ubicación, entre su vehículo y el concesionario.

Se puede configurar en la aplicación de la pantalla táctil **Ajustes**.

NOTA

Si ha adquirido el vehículo fuera de la red de concesionarios, se aconseja hacer que un concesionario compruebe la configuración de estos servicios y, si lo desea, modificarla de según se requiera. En países multilingües, la configuración permite elegir el idioma nacional oficial de los servicios.

NOTA

Por razones técnicas y, especialmente, para mejorar la calidad de los servicios telemáticos ofrecidos a los clientes, el fabricante se reserva el derecho a realizar

actualizaciones del sistema telemático integrado en el vehículo en cualquier momento.

NOTA

Durante una actualización del sistema telemático integrado en el vehículo, el sistema ASISTENCIA no estará disponible.

NOTA

Si se beneficia de la oferta de Peugeot Connect Packs con el paquete SOS y asistencia incluido, dispondrá de servicios complementarios en su área personal a través de la página web de su país.
Para obtener más información sobre el paquete SOS y asistencia, consulte las condiciones generales de estos servicios.

ADVERTENCIA

Vehículos equipados con PEUGEOT i-Connect Advanced

Durante una actualización del sistema telemático integrado en el vehículo, el sistema ASISTENCIA no estará disponible.

Triángulo de advertencia

Este dispositivo reflectante y extraíble debe colocarse en el arcén de la carretera cuando el vehículo sufre una avería o un accidente.

ADVERTENCIA

Antes de salir del vehículo

Encienda las luces de emergencia y póngase el chaleco de seguridad para montar e instalar el triángulo.

Kit de triángulo de advertencia

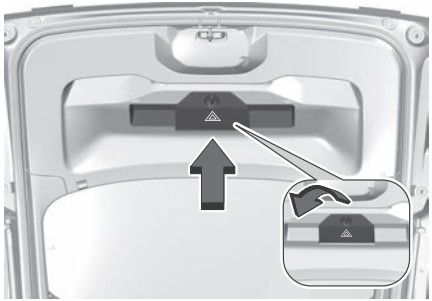

Hay un compartimento para guardar el triángulo de emergencia en el guarnecido interior del portón trasero.

- Tras abrir el portón trasero, libere la tapa girando el tornillo un cuarto de vuelta a la izquierda.

Montaje del triángulo

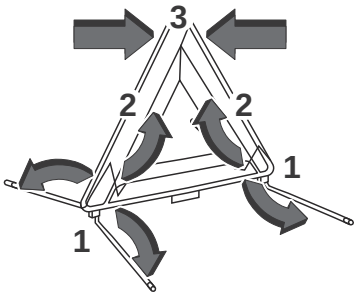

Para las versiones que cuentan con un triángulo como equipamiento de fábrica, consulte la ilustración anterior.
En el caso de las demás versiones, consulte las instrucciones de montaje que acompañan al triángulo.

Colocación del triángulo

Coloque el triángulo detrás del vehículo conforme a la legislación vigente localmente.

Elevación del vehículo y cambio de ruedas

Escanee el código QR para ver un vídeo explicativo.

https://shorturl.at/EVOSi

Kit de cambio de ruedas

Conjunto de herramientas que se entrega con el vehículo.
Su contenido depende del equipamiento del vehículo:

- Kit de reparación provisional de neumáticos.
- Rueda de repuesto.

⚠ PRECAUCIÓN

El kit de herramientas es específico del vehículo y puede variar según la versión. No la utilice para fines distintos a los previstos.

Acceso a las herramientas

Dependiendo de la versión, el juego de herramientas se guarda en una bolsa o en una caja de almacenamiento situada en el maletero.

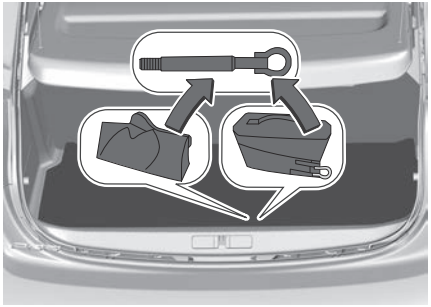

Sobre el suelo o la alfombrilla del maletero

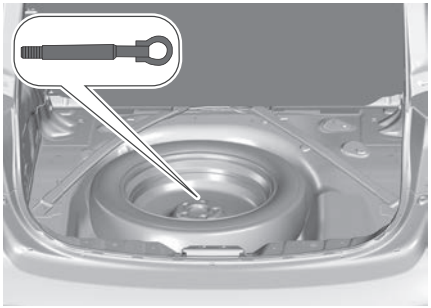

Bajo el suelo o la alfombrilla del maletero

- Levante el suelo del maletero (dependiendo de la versión) y, a continuación, levante la alfombrilla del maletero tirando de la correa para acceder a las herramientas.

Lista de herramientas



1 Calzo para inmovilizar el vehículo (según equipamiento)

2 Enchufe para los pernos de seguridad (situados en la guantera) (según equipamiento), para adaptar la llave de rueda a los pernos especiales de "seguridad"

3 Argolla de remolcado desmontable

Para obtener más información relativa al **Remolcado del vehículo** y la utilización de la argolla de remolcado desmontable, consulte el apartado correspondiente. ⇨250

Con kit de reparación provisional de pinchazos

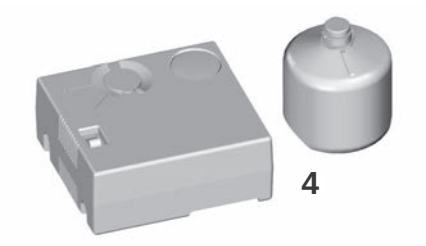

4 Compresor de 12V con cartucho de sellador y pegatina de límite de velocidad para la reparación provisional de un neumático y para ajustar la presión de los neumáticos

Para obtener más información sobre el **kit de reparación temporal de pinchazos**, consulte el apartado correspondiente ⇨240.

Con rueda de repuesto

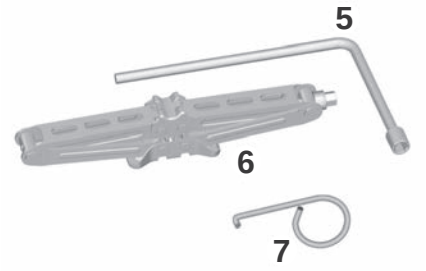

5 Llave de ruedas para quitar los tornillos de la rueda

6 Gato con manilla integrada; para elevar el vehículo

7 Quitapolvos de rueda / quitacubos (según equipamiento)

⚠ ADVERTENCIA

El gato debe utilizarse únicamente para cambiar una rueda con un neumático dañado o pinchado.
No utilice un gato que no sea el que se facilita con el vehículo.
Si el vehículo no está equipado con su gato original, póngase en contacto con un concesionario autorizado o con un taller cualificado para obtener el gato previsto por el fabricante.
El gato cumple las normas europeas, según se contempla en la Directiva 2006/42/ CE relativa a las máquinas y, asimismo, cumple el requisito UKCA de acuerdo con los Reglamentos n.º 1597 / 2008 Suministro de máquinas (Seguridad).
El gato no necesita mantenimiento.

Rueda de repuesto

NOTA

Para obtener más información sobre la **Lista de herramientas**, consulte la sección correspondiente.

Lista de herramientas ⇨234

NOTA

Presión del neumático de la rueda de repuesto

La presión de inflado de la rueda de repuesto se indica en la etiqueta de presión de los neumáticos; asegúrese de comprobar la presión de inflado con regularidad.

Para obtener más información sobre los **Elementos de identificación**, en particular, la etiqueta de presión de los neumáticos, consulte el apartado correspondiente.

Presión de los neumáticos ⇨278

Acceso a la rueda de repuesto

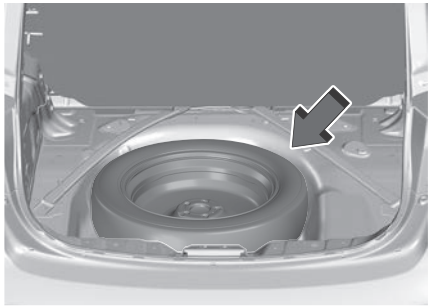

La rueda de repuesto se guarda bajo la alfombra del maletero.

NOTA

La rueda de repuesto es de tipo temporal.

Cómo quitar la rueda de repuesto

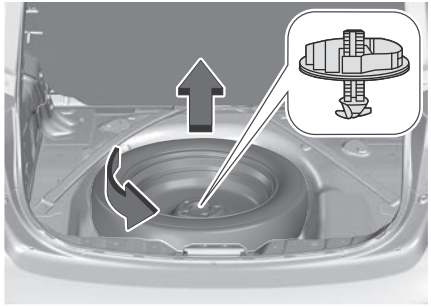

1. Afloje la tuerca central.
2. Retire el dispositivo de fijación (tuerca y tornillo).
3. Levante la rueda de repuesto hacia usted desde la parte trasera.
4. Saque la rueda del maletero.

Colocación de la rueda de repuesto en su lugar

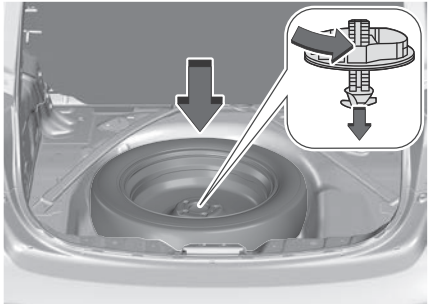

1. Coloque de nuevo la rueda de repuesto en su lugar.
2. Afloje unas vueltas la tuerca sobre el tornillo.
3. Coloque el dispositivo de fijación (tuerca y tornillo) en el centro de la rueda.
4. Apriete la tuerca central lo suficiente para sujetar correctamente la rueda.
5. Según versión, vuelva a colocar la caja de herramientas en el centro de la rueda y fíjela.

ADVERTENCIA

La rueda pinchada no puede colocarse debajo del suelo del maletero.

Desmontaje de la rueda

ADVERTENCIA

Estacionamiento del vehículo

Inmovilice el vehículo en un lugar donde no obstaculice la circulación cuya superficie sea horizontal, estable y no deslizante.
Con caja de cambios manual, engrane primera para bloquear las ruedas, ponga el freno de estacionamiento, a menos que esté configurado en modo automático, y quite el contacto.

Si el vehículo tiene caja de cambios automática, seleccione la posición **P** para bloquear las ruedas, accione el freno de estacionamiento y apague el motor.

Compruebe que los testigos del freno de estacionamiento del cuadro de instrumentos están encendidos de forma permanente.
Asegúrese siempre de que los ocupantes hayan salido del vehículo y se encuentren en una zona que garantice su seguridad.
Si es necesario, coloque un calzo bajo la rueda diagonalmente opuesta a la que vaya a cambiar.

Nunca se sitúe debajo de un vehículo elevado mediante un gato; utilice una borriqueta.

NOTA

Rueda con tapacubos

Al desmontar la rueda, retire primero el embellecedor de la rueda tirando con ambas manos de uno de los brazos superiores.

Al volver a montar la rueda, después de apretar los tornillos de la rueda, vuelva a montar el tapacubos comenzando por colocar la apertura frente a la válvula y presionando luego por todo su contorno con la palma de la mano.

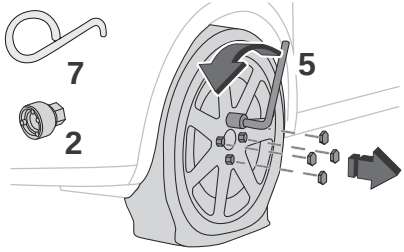

1. Si el vehículo va equipado con llantas de aluminio, retire el tapacubos.

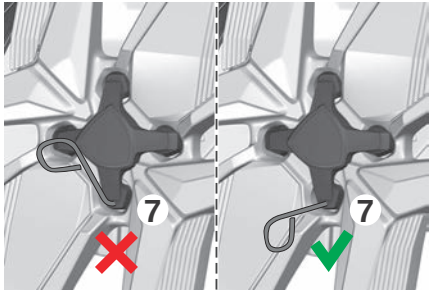

2. Si el vehículo va equipado con llantas de aleación, retire el embellecedor del tornillo utilizando la herramienta (**7**).
3. Si el vehículo va equipado con ello, monte el adaptador antirrobo (**2**) en la llave de ruedas (**5**) para aflojar el tornillo antirrobo.
4. Afloje los demás tornillos solo con la llave de ruedas (**5**).

ADVERTENCIA

No utilice nunca una llave de impacto con el perno de seguridad.

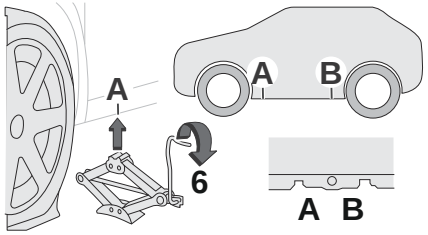

5. Coloque la base del gato (**6**) en el suelo y asegúrese de que queda justo debajo del punto de elevación delantero **A** o trasero **B** previsto en los bajos del vehículo, el más cercano a la rueda que vaya a cambiar.

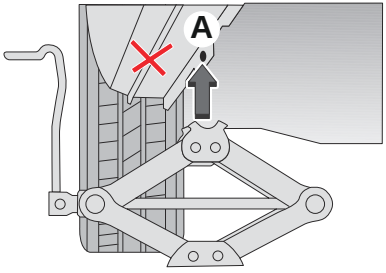

6. Asegúrese de que el gato está bien colocado en el punto de elevación correspondiente del vehículo.
7. Asegúrese de que el borde del cuerpo encaje en la muesca del gato (**6**).
8. Despliegue el gato **6** hasta que su cabezal entre en contacto con el punto de elevación **A** o **B**; la zona de contacto **A** o **B** del vehículo debe encajar correctamente en la parte central del cabezal del gato.
9. Levante el vehículo hasta dejar suficiente espacio entre la rueda y el suelo para poder montar la rueda de repuesto (no pinchada).

⚠ ADVERTENCIA

Asegúrese de que el gato esté estable. Si el suelo está resbaladizo o suelto, el gato puede resbalar o desplomarse - riesgo de lesiones.
Asegúrese de colocar el gato únicamente en uno de los puntos de elevación **A** o **B** de debajo del vehículo y de que el cabezal del gato está correctamente centrado bajo la superficie de apoyo del vehículo.
En caso contrario, podría causar daños en el vehículo y/o el gato podría hundirse, con el riesgo de sufrir lesiones.

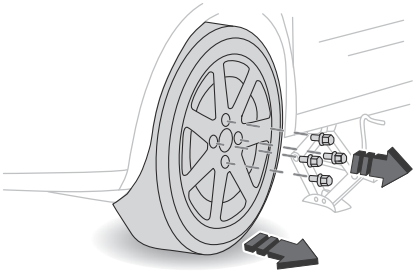

10. Retire los tornillos y guárdelos en un lugar limpio.
11. Desmonte la rueda.

Instalación de ruedas

Versiones ICE/MHEV

i NOTA

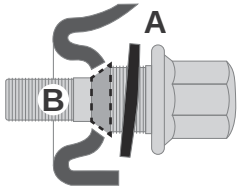

Si el vehículo está equipado con llantas de aleación, las arandelas **A** no entran en contacto con la rueda de repuesto de acero o de tipo "temporal". La rueda se fija en su emplazamiento por las superficies de contacto cónicas **B** de cada tornillo.

i NOTA

Para versiones híbridas enchufables y eléctricas

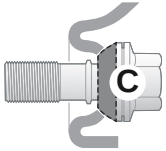

Si el vehículo está equipado con llantas de aleación, la rueda queda sujeta por la superficie de contacto esférica **C** de cada tornillo.

1. Levante la rueda de repuesto con cuidado.
2. Alinee la rueda con el cubo, asegurándose de que los orificios de la rueda coinciden con los orificios de los tornillos.

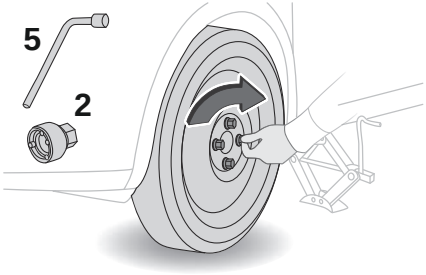

3. Instale los tornillos de la rueda a mano y apriételos parcialmente con la llave para ruedas.
4. Apriete previamente el tornillo antirrobo con la llave de ruedas (**5**) equipada con un adaptador antirrobo (**2**).
   Apriete previamente los demás pernos utilizando solo el refuerzo de la rueda.

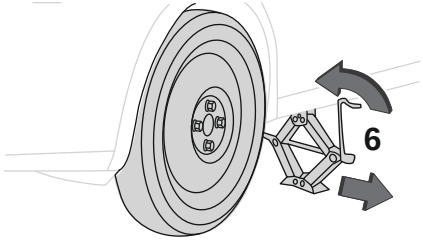

5. Utilice el gato (**6**) para bajar lentamente el vehículo de nuevo al suelo hasta que la rueda de repuesto toque firmemente.
6. Pliegue el gato y retírelo.

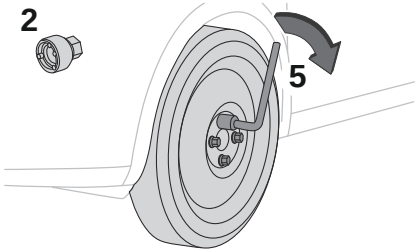

7. Apriete el tornillo antirrobo con la llave de ruedas (**5**) equipada con un adaptador antirrobo (**2**).
   Apriete los demás tornillos utilizando solo la llave de ruedas.
8. Asegúrese de que están bien apretados, pero evite apretarlos demasiado.
9. Vuelva a colocar los embellecedores de los tornillos sobre estos (según el equipamiento).
10. Si el vehículo tiene llantas de aleación, vuelva a colocar la cubierta del tornillo central.
11. Si el vehículo tiene llantas de acero, vuelva a colocar el tapacubos de las llantas.
12. Coloque la rueda desinflada, el gato y las herramientas en el compartimento de carga.

Después del cambio de ruedas

La rueda pinchada no puede guardarse en el lugar de la rueda de repuesto. Colóquela en el maletero.

⚠ ADVERTENCIA

Con una rueda de repuesto no estándar o de tipo temporal



Desactive algunas funciones de ayuda a la conducción (Freno de seguridad activo, regulador de velocidad adaptativo, etc.).
No rebase la velocidad máxima autorizada de 80 km/h o la distancia máxima de 200 km.
Está prohibido circular con más de una rueda de repuesto de este tipo.
El tapacubos de la rueda reemplazada no debe volver a montarse.

⚠ ADVERTENCIA

Acuda a un concesionario autorizado o taller cualificado.
Haga que comprueben el apriete de los tornillos de la rueda de repuesto y la presión del neumático.

Haga examinar el neumático pinchado. Después de la inspección, el técnico le indicará si el neumático se puede reparar o si se debe sustituir.

Kit de reparación de neumáticos

Kit de reparación de neumáticos

Compuesto por un compresor y un bote de sellador, el kit permite realizar una **reparación temporal** del neumático, que le permitirá conducir hasta el taller más cercano.

El kit permite reparar la mayoría de pinchazos sufridos en la banda de rodadura del neumático.

NOTA

Los daños en los flancos del neumático o que sean superiores a 4 mm no se pueden reparar con este tipo de kit.

Para evitar la descarga de la batería del vehículo, se recomienda utilizar el kit de reparación de neumáticos sólo cuando:
En caso de una rueda desinflada:

1. Accione el freno de estacionamiento y engrane la primera, la marcha atrás o P.
2. Recoja el kit de reparación de neumáticos, situado en el compartimento de carga debajo del suelo del maletero.

NOTA

El sistema eléctrico del vehículo permite conectar el compresor a la fuente de alimentación de 12 V el tiempo suficiente como para reparar un neumático tras un pinchazo.

NOTA

La presión de inflado de los neumáticos está indicada en esta etiqueta.

Para obtener más información sobre la **Identificación del vehículo**, en particular, esta etiqueta, consulte el apartado correspondiente.

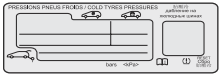

Presión de los neumáticos ⇨278

NOTA

Si se ha de ajustar la presión de uno o varios neumáticos, es necesario reinicializar el sistema de detección de inflado insuficiente.

Procedimiento de reparación de neumáticos

ADVERTENCIA

No retire ningún cuerpo extraño (por ejemplo, un tornillo o clavo) que haya penetrado en el neumático.

1. Estacione el vehículo sin obstaculizar la circulación y accione el freno de estacionamiento.
2. Siga las instrucciones de seguridad (luces de emergencia, triángulo de emergencia, llevar el chaleco reflectante de alta visibilidad, etc.) conforme a la legislación vigente en el país por el que circula.
3. Quite el contacto.
4. El juego de reparación de neumáticos se encuentra en el compartimento de carga, debajo del suelo del maletero.

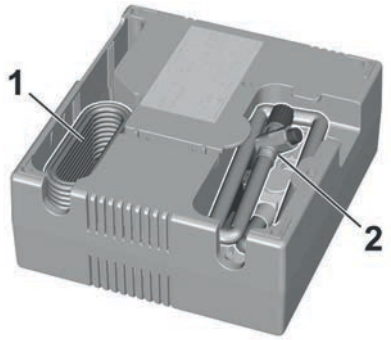

5. Tire del cable de conexión eléctrica (**1**) y el tubo flexible de aire (**2**) del compartimento portaobjetos de la parte inferior del compresor.

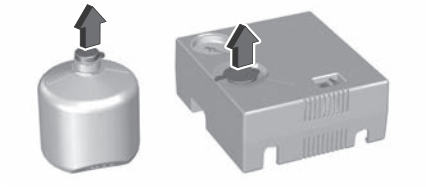

6. Retire el tapón de la botella de sellador.
7. Levante la cubierta protectora del compresor antes de instalar la botella de sellador.

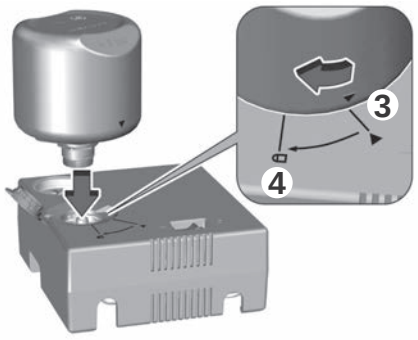

8. Inserte la botella de sellador en el compresor alineando los símbolos del triángulo (**3**) de la botella con el del compresor.
9. Presione la botella de sellador y gírela hasta la posición de bloqueo (**4**).
10. Coloque el compresor cerca del neumático de modo que el bote de sellador esté en posición vertical.
11. Desenrosque el tapón de la válvula del neumático a reparar.

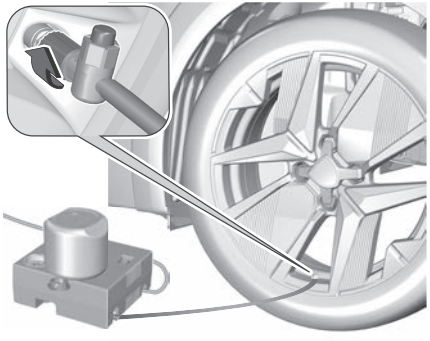

12. Conecte el tubo del compresor a la válvula del neumático y apriete con fuerza.
13. Compruebe que el interruptor del compresor está en la posición "**0**".
14. Enchufe el conector eléctrico del compresor a la toma de 12 V del vehículo.
15. Retire la etiqueta de límite de velocidad de la botella de sellador y colóquela en la zona visible del conductor.



⚠ ADVERTENCIA

El adhesivo de limitación de velocidad debe pegarse en el interior del vehículo, en una zona próxima al conductor, para recordarle que circula con una rueda de uso temporal.

16. Dé el contacto. Para evitar descargar la batería del vehículo, recomendamos utilizar el kit de reparación de neumáticos solo cuando el motor de combustión esté en marcha o cuando el motor eléctrico esté preparado.

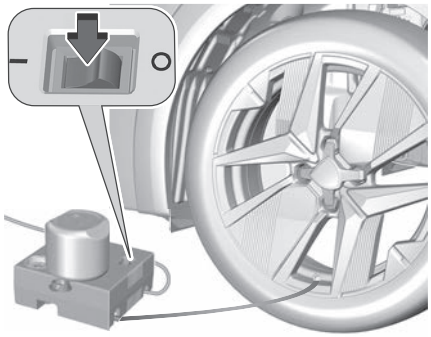

17. Active el compresor situando el botón en la posición **"I"**, hasta que la presión del neumático alcance los 2 bares. El producto sellador se inyecta a presión en el neumático; por lo tanto, no desconecte el tubo de la válvula durante esta operación (riesgo de salpicaduras).

⚠ ADVERTENCIA

Si al cabo de aproximadamente 7 minutos, el neumático no alcanza la presión de 2 bares, significa que no puede repararse. Contacte con un concesionario autorizado o taller cualificado para solicitar asistencia.

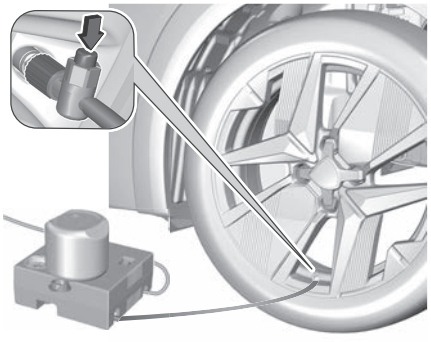

18. Si es necesario, purgue la presión excesiva de los neumáticos con el botón del tubo flexible de aire. El compresor no debe estar en servicio más de diez minutos.

19. Coloque el interruptor en la posición "**0**".

20. Desenchufe el conector eléctrico del compresor de la toma de 12 V del vehículo.

21. Desacople el juego de reparación de neumáticos.

22. Vuelva a colocar el tapón en la válvula del neumático.

23. Retire la botella de sellador del compresor y enrosque la manguera de llenado en la conexión libre de la botella para evitar que salga sellador.

24. Guarde el kit de reparación de neumáticos.

25. Elimine el exceso de sellador con un paño.

⚠ ADVERTENCIA

El sellador es nocivo en caso de ingestión e irritante para los ojos. Mantenga este producto fuera del alcance de los niños.
La fecha límite de utilización del líquido figura en la botella.
Después de utilizarlo, no deseche el bote en el medio ambiente; llévelo a un concesionario o a un centro de gestión de residuos autorizado.
No olvide adquirir un nuevo bote de sellador, disponible en un concesionario autorizado o taller cualificado.

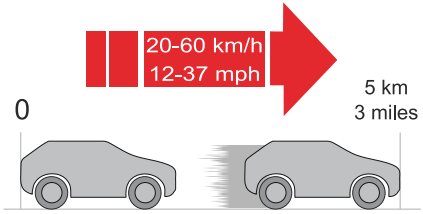

26. Inmediatamente después, circule durante aproximadamente 5 kilómetros (3 millas) a velocidad reducida (entre 20 y 60 km/h [entre 12 y 37 mph]) para sellar el pinchazo.

27. Deténgase para comprobar la reparación y la presión del neumático mediante el kit:
    - Si el neumático no tiene la presión adecuada, acuda a un concesionario para que lo cambien.
    - si la presión del neumático es apropiada, vuelva a circular otros 5 kilómetros (3 millas) aproximadamente a velocidad reducida entre 20 y 60 km/h (entre 12 y 37 mph) y deténgase para volver a comprobar la presión con el kit, a fin de confirmar que el neumático se ha reparado correctamente.

⚠ ADVERTENCIA

Circulando con un neumático reparado mediante este tipo de kit, no debe superar la velocidad de 80 km/h (50 mph) ni recorrer una distancia superior a 200 km (125 millas).
Debe ponerse en contacto con un concesionario o taller cualificado para proceder a la revisión del neumático y al cambio de neumático.

Comprobación - Ajuste de la presión de los neumáticos

Puede utilizar el compresor, **sin inyectar sellador**, para comprobar la presión de los neumáticos y ajustarla si es necesario.

1. Retire el tapón de la válvula del neumático y guárdelo en un lugar limpio.
2. Desenrolle el tubo guardado bajo el compresor.
3. Acople el tubo en la válvula y apriete con firmeza.
4. Compruebe que el interruptor del compresor está en la posición "**0**".
5. Desenrolle por completo el cable eléctrico guardado bajo el compresor.
6. Enchufe el conector eléctrico del compresor a la toma de 12 V del vehículo.
7. Dé el contacto.
8. Ponga en marcha el compresor colocando el interruptor en "**I**" y ajuste la presión al valor indicado en la etiqueta de presión de neumáticos del vehículo. Para desinflar: pulse el botón negro situado en el tubo del compresor, cerca de la conexión de la válvula.
9. Una vez alcanzada la presión correcta, coloque el interruptor en "**0**".
10. Retire el kit y guárdelo.
11. Vuelva a colocar el tapón en la válvula.

⚠ ADVERTENCIA

Si al cabo de aproximadamente 7 minutos, el neumático no alcanza la presión de 2 bares, significa que no puede repararse. Contacte con un concesionario autorizado o taller cualificado para solicitar asistencia.

⚠ ADVERTENCIA

Si se ajusta la presión de uno o varios neumáticos, es necesario reinicializar el sistema de detección de inflado insuficiente.

Para más información sobre el **Sistema de control de la presión de los neumáticos**, consulte el apartado correspondiente.

Sistema de control de la presión de los neumáticos ⇨ 228

Arranque con cable

No arranque con cargadores rápidos.
Un vehículo con la batería del vehículo descargada puede ponerse en marcha con cables auxiliares de arranque y la batería de otro vehículo.

⚠ ADVERTENCIA

Si la batería falla (fuera de la garantía), debe sustituirla por otra con la misma especificación que la usada en el vehículo.
Toda la información sobre la batería se facilita online en http://public.servicebox.peugeot.com/APddb/

⚠ ADVERTENCIA

Antes de manipular la batería, protéjase los ojos y la cara.
Cualquier operación en la batería debe realizarse en un medio ventilado, alejado de llamas o de fuentes de chispas, para evitar cualquier riesgo de explosión o incendio.
Lávese las manos al finalizar la operación.

⚠ ADVERTENCIA

Batería congelada

Jamás intente cargar una batería congelada, ya que existe riesgo de explosión.
Si la batería se ha congelado, acuda a un concesionario o taller cualificado para su revisión. Allí comprobarán que los componentes internos no estén dañados y que la caja no esté fisurada, lo que supondría un riesgo de fuga de ácido tóxico y corrosivo.

⚠ ADVERTENCIA

Caja de cambios automática

Nunca intente arrancar el motor empujando el vehículo.

Versiones BEV

ⓘ NOTA

Batería para accesorios descargada. Ya no es posible arrancar el motor o recargar la batería de tracción.

⚠ ADVERTENCIA

Precauciones antes de manipular la batería para accesorios. Seleccione el modo **P**, quite el contacto, compruebe que el cuadro de instrumentos esté apagado y que el vehículo no se esté cargando.

⚠ ADVERTENCIA

Arranque de otro vehículo con cables de arranque

No use la batería de 12 V para arrancar otro vehículo o cargar la batería de otro vehículo.

Recomendación MHEV

En las versiones MHEV, la recarga de la batería de 12 V permite arrancar el motor y cargar la batería de tracción de 48 V a través del convertidor CC-CC.

⚠ ADVERTENCIA

No intente cargar el sistema híbrido directamente.

El sistema híbrido se conecta a la red de 12 V a través del convertidor CC/CC. Cualquier operación puede afectar al comportamiento global del sistema.

ⓘ NOTA

El sistema híbrido arranca el vehículo, pero se necesita una alimentación de 12 V. Hay varias razones por las que el vehículo no puede arrancar.

⚠ ADVERTENCIA

Circular inmediatamente, sin haber alcanzado un nivel de carga suficiente, puede afectar a algunas funciones del vehículo (por ejemplo, modo e-Auto).

⚠ ADVERTENCIA

Utilice únicamente un cargador de baterías específico de 12 V capaz de mantener 13,5

V con un alto nivel de corriente 40-50 A (aprox. 600 W).
Para cargar usted mismo la batería del vehículo, utilice únicamente cargadores compatibles con baterías de plomo con una tensión nominal de 12 V.
Jamás utilice una batería de emergencia de 24 V o superior.

Acceso a la batería

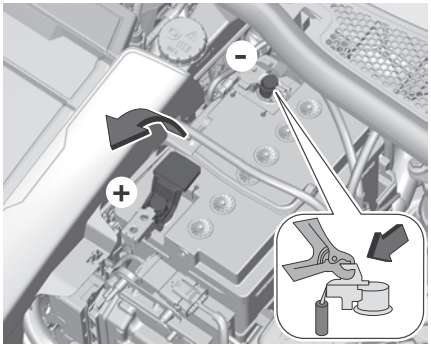

La batería está situada bajo el capó.

Para acceder al borne (**+**):

1. Suelte el capó tirando de la palanca de liberación interna, y, a continuación, del cierre de seguridad externo.
2. Levante el capó.
   a. (**+**) Terminal positivo con conexión rápida.
   b. (**–**) Terminal negativo

El borne negativo es un soporte de fijación en el terminal negativo de la batería.

NOTA

Consulte la sección "**Compartimento del motor - Acceso al compartimento del motor**".

Empezar a usar la batería de otro vehículo

ADVERTENCIA

Compruebe siempre con antelación si hay fugas, grietas o cualquier signo evidente de daños en la pila agotada antes de continuar.

ADVERTENCIA

Unidades de control electrónicas/Faros con tecnología LED

No conecte nunca el cable de arranque de emergencia negativo a la parte metálica de las unidades de control electrónicas o a la parte posterior de los faros.
¡Existe el riesgo de dañar las unidades de control electrónicas o los faros! Conéctelo al punto de masa desplazado destinado a tal efecto.

ADVERTENCIA

No arranque nunca el motor conectando un cargador de baterías.
Jamás utilice una batería de emergencia de 24 V o superior.
Compruebe de antemano que la batería auxiliar tiene un voltaje nominal de 12 V y al menos la misma capacidad que la batería descargada.
Los dos vehículos no deben entrar en contacto.
Apague cualquier equipamiento que consuma electricidad en los dos vehículos (sistema de audio, limpiaparabrisas, luces, etc.).
Asegúrese de que los cables de arranque de emergencia estén alejados de las partes móviles del motor (el ventilador, la correa, etc.).
No desconecte el borne (+) cuando el motor esté en marcha.

NOTA

Si la batería de 12 V está completamente descargada, los cierres eléctricos de las puertas no funcionarán e impedirán el acceso a la palanca de apertura del capó.

Consulte **Llaves - El cierre centralizado no funciona** para obtener más información.

Llaves ⇨ 14

NOTA

No es necesario desconectar la batería.

Si la batería de 12 V está descargada, se puede asegurar la alimentación de 12 V utilizando una batería de reserva (externa o de otro vehículo) y cables de arranque o utilizando un amplificador de batería o un cargador de batería.
En el vehículo descargado, asegúrese de que todos los consumidores eléctricos están desactivados (alumbrado, limpiaparabrisas, radio, climatización, etc.).

1. Aparque el vehículo suministrador junto al vehículo descargado.
2. Abra los dos capós.
3. Saque los cables de arranque de su bolsa de almacenamiento.

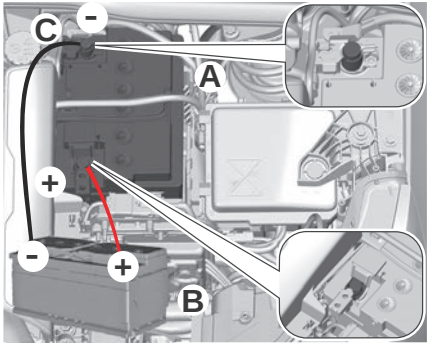

1. Levante la tapa de plástico del terminal (**+**), si el vehículo dispone de ella.
2. Conecte el cable rojo al borne (**+**) de la batería descargada **A** (en el codo metálico) y, a continuación, al borne (**+**) de la batería de apoyo **B** o del arrancador.
3. Conecte un extremo del cable verde o negro al borne (**–**) de la batería de apoyo **B** o del arrancador (o a un punto de masa del vehículo de apoyo).
4. Conecte el otro extremo del cable verde o negro al punto de masa **C**.
5. Arranque el motor del vehículo de asistencia y déjelo funcionar unos minutos.
6. Accione el botón START/STOP del motor del vehículo averiado; a continuación, arranque el motor. En el caso de un vehículo BEV, espere a que se encienda una luz de **READY** antes de intentar arrancar el motor. Si el vehículo no arranca inmediatamente, espere unos instantes antes de volver a intentarlo.
7. Espere a que regrese a ralentí.
8. Desconecte las pinzas en **orden inverso**.
9. Vuelva a colocar la cubierta de plástico en el borne (**+**), si el vehículo la tiene.
10. Deje el motor en marcha durante al menos 30 minutos, con el vehículo parado, para que la batería alcance un nivel de carga adecuado.

ADVERTENCIA

En función de la fuente de alimentación:

- Asegúrese de que el generador está apagado antes de conectar los cables.
- Asegúrese de que el vehículo donante está apagado y no está en contacto con el vehículo receptor.
- Compruebe que los cables del cargador estén en buen estado.

ADVERTENCIA

Circular inmediatamente, sin haber alcanzado un nivel de carga suficiente, puede afectar a algunas funciones del vehículo (por ejemplo, Stop & Start).

Versiones ICE

En las versiones ICE, recargar la batería de 12 V permite arrancar el motor.

Versiones BEV

Si la batería de 12 V se descarga, resulta imposible arrancar o cargar el vehículo.
Versiones MHEV
El sistema híbrido comenzará a cargar automáticamente la batería de 48 V después de 1 minuto con una alimentación de 12 V superior a 13,5 V. La corriente suministrada por el cargador de batería debe ser de aproximadamente 30-50 A.
Cuando se alcanza el nivel de energía adecuado en la batería de 48 V (entre 30 y 40 minutos en función del estado de carga de la batería de 12 V), el sistema híbrido detiene automáticamente el proceso de carga de la batería de 48 V.

Recarga de otro vehículo

El procedimiento para arrancar otro vehículo es idéntico al de "**Arranque con la batería de otro vehículo**", desde el punto de vista del vehículo asistente.

⚠ ADVERTENCIA

Asegúrese de que la batería de suministro esté completamente cargada y en condiciones óptimas de funcionamiento.

⚠ ADVERTENCIA

Asegúrese de que el vehículo plano se pueda arrancar (es decir, que no sea un vehículo BEV).

⚠ ADVERTENCIA

Compruebe siempre con antelación si hay fugas, grietas o cualquier signo evidente de daños en la pila agotada antes de continuar.

Cargador de la batería de 12 V

Un cargador de baterías de 12 V es un dispositivo de alimentación portátil diseñado para suministrar una corriente eléctrica muy elevada durante un breve periodo de tiempo con el fin de arrancar un vehículo cuando la batería de 12 V está descargada.
Nunca arranque el vehículo conectando un cargador de batería (también denominado mantenedor de batería), ya que solo es adecuado para operaciones prolongadas de restablecimiento de la carga de la batería o para mantenerla en un nivel óptimo, utilizando un suministro eléctrico doméstico estándar en un entorno interior.

⚠ ADVERTENCIA

Siga las instrucciones de uso facilitadas por el fabricante del cargador.
No invierta nunca las polaridades.

⚠ PRECAUCIÓN

Si esta etiqueta está presente, utilice solo un amplificador de batería de 12 V para evitar daños irreversible de los componentes eléctricos.

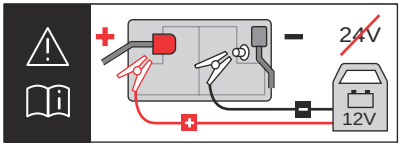

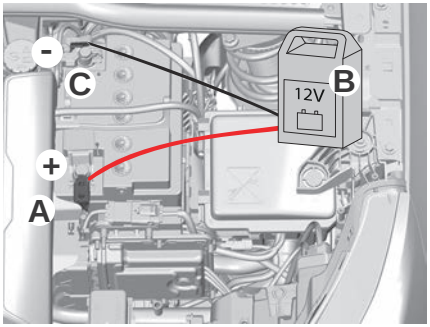

1. Apague el amplificador de batería de 12 V **B** antes de conectar los cables a la batería de para evitar cualquier chispa peligrosa.
2. Compruebe que los cables del cargador estén en buen estado.
3. Levante la tapa de plástico del terminal (**+**), si el vehículo dispone de ella.
4. Conecte los cables del amplificador de batería de 12 V **B** de la siguiente manera:
   - el cable rojo positivo (**+**) al borne (**+**) de la batería **A.**
   - el cable negro negativo (**–**) al chasis (metal no revestido) o al borne (**–**) de la batería **C.**
5. Encienda el amplificador de batería **B** (en algunos modelos se enciende automáticamente al conectarlo).
6. Espere unos segundos a que el amplificador se estabilice.
7. Intente arrancar el vehículo. No arranque el motor durante más de 5 segundos. Si no

arranca, espere 30 segundos e inténtelo de nuevo.

8. Una vez arrancado el motor, déjelo funcionar para que la batería se recargue.
9. Apague el amplificador **B** antes de desconectar los cables de la batería **A**.
10. Desconecte los cables de arranque **por orden inverso**.
11. Vuelva a colocar la cubierta de plástico en el borne (**+**), si el vehículo la tiene.
12. Deje el motor en marcha durante al menos 30 minutos, con el vehículo parado, para que la batería alcance un nivel de carga adecuado.

NOTA

No es necesario desconectar la batería.

Desconexión - Conexión de la batería

Para mantener una carga suficiente para el arranque del vehículo, se recomienda desconectar la batería de 12 V, si el vehículo no se va a utilizar durante un periodo prolongado. Antes de desconectar la batería:

1. Cierre todas las aberturas (puertas, maletero, ventanillas).
2. Apague todos los dispositivos eléctricos (sistema de infoentretenimiento, limpiaparabrisas, luces, etc.).
3. Quite el contacto y espere 4 minutos.

Para acceder a la batería, solo es necesario desconectar el terminal (**+**).

Abrazadera de cierre rápido de la batería

Desconexión del borne (+)

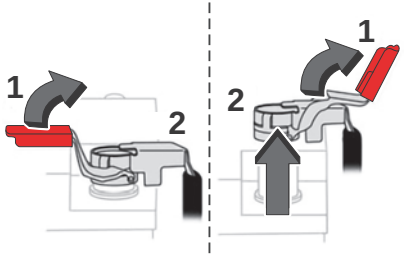

1. Según equipamiento, levante la tapa de plástico del borne **(+)**.
2. Levante la palanca (**1**) completamente para liberar la pinza (**2**).
3. Retire la pinza (**2**) levantándola.

Reconexión del borne (+)

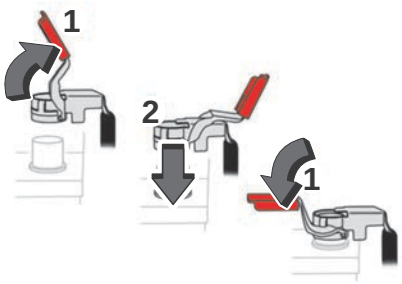

1. Levante la palanca (**1**) completamente.
2. Vuelva a colocar la pinza abierta (**2**) en el borne (+).
3. Empuje la abrazadera (**2**) completamente hacia abajo.
4. Baje la palanca (**1**) a la abrazadera de bloqueo (**2**).
5. En función del equipo, vuelva a colocar la cubierta de plástico en el borne **(+)**.

NOTA

No fuerce la palanca al presionarla, ya que si la pinza no está colocada correctamente, el bloqueo no será posible. Inicie de nuevo el procedimiento.

Tras la recarga - Reinicio

Después de volver a conectar la batería, conecte el encendido y espere 1 minuto antes de arrancar el motor, para permitir que los sistemas electrónicos se inicialicen.
No obstante, si después de esta manipulación persisten algunos problemas menores, póngase en contacto con un concesionario autorizado o con un taller cualificado.
Remitiéndose a la sección correspondiente, reinicie determinados equipos:

- Mando a distancia o la llave electrónica (según versión).
- Elevalunas eléctricos.
- La fecha y la hora.
- Las emisoras de radio presintonizadas.

NOTA

Tras reconectar la batería, se muestra el mensaje "**Fallo del sistema de alerta de riesgo de colisión**" en el cuadro de instrumentos al dar el contacto. Este funcionamiento es completamente normal. El mensaje desaparecerá al circular.

Remolque

NOTA

Recomendaciones generales

Respete la legislación vigente en el país por el que circula.
Compruebe que el peso del vehículo remolcador es superior al del remolcado.
El conductor debe permanecer al volante del vehículo remolcado y debe poseer un permiso de conducción válido.
Para remolcar un vehículo con las cuatro ruedas sobre el suelo, utilice siempre una barra de remolcado homologada. Está prohibido utilizar cuerdas o correas.
El vehículo tractor debe iniciar la marcha de manera progresiva.
Si se remolca el vehículo con el motor apagado, la asistencia al frenado y la dirección no están operativas.

ADVERTENCIA

Llame a un servicio de remolcado profesional en los siguientes casos:

- el vehículo se ha averiado en una autopista o vía principal
- no es posible poner la caja de cambios en punto muerto, desbloquear la dirección o soltar el freno de estacionamiento
- no es posible remolcar un vehículo con caja de cambios automática, con el motor en marcha
- se remolca con solo dos ruedas en el suelo
- es un vehículo de 4 ruedas motrices
- no hay disponible una barra de remolcado homologada

ADVERTENCIA

Vehículos ICE

Antes del remolcado del vehículo, este debe ponerse en modo de "rueda libre".

Para obtener más información sobre la **Rueda libre**, consulte el apartado correspondiente.

Rueda libre ⇨ 153

ADVERTENCIA

Particularidad del remolque para vehículos híbridos

Con las dos ruedas traseras en el suelo: solo está autorizado para distancias cortas (unos 15 km) y a velocidad reducida (25 km/h como máximo).

Con las cuatro ruedas en el suelo: el vehículo puede remolcarse un máximo de 100 metros (0,06 millas) a una velocidad máxima de 10 km/h (caja de cambios automática en modo **N** y visualización de **N** en el cuadro de instrumentos).

NOTA

Vehículos BEV

Un vehículo BEV no puede utilizarse en ningún caso para remolcar otro vehículo.

Sin embargo, pueden utilizarse, por ejemplo, para salir de una rodera.

NOTA

En caso de fallo en la batería o en el freno de estacionamiento eléctrico, es esencial llamar a un profesional con una grúa con plataforma (excepto caja de cambios manual)

Limitaciones del remolcado

Transmisión manual (ICE)

Ponga la caja de cambios en punto muerto y suelte el freno de estacionamiento.

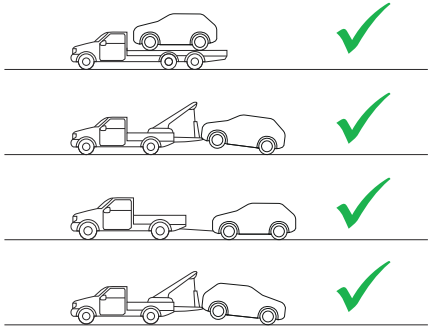

Transmisión automática (MHEV / BEV)

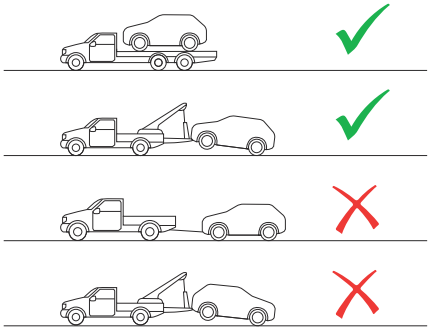

Remolcar el vehículo

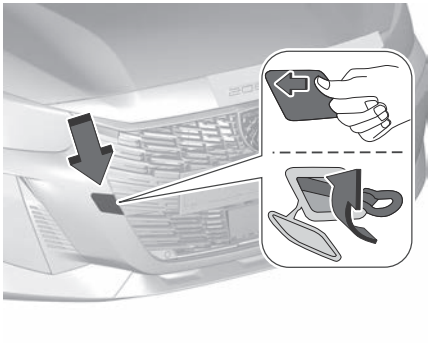

Para acceder a la rosca del tornillo delantero:

1. Suelte la tapa presionando sobre la zona izquierda.
2. Libere la tapa hacia la derecha y después hacia abajo.

La argolla de remolque se guarda con las herramientas del vehículo.

Para más información sobre el **Kit de herramientas**, consulte el apartado correspondiente.

NOTA

La argolla de remolque solo debe utilizarse para remolcar y no para el rescate del vehículo.

PRECAUCIÓN

Cuando remolque el vehículo con el motor apagado, levante siempre las ruedas motrices de la calzada.

Para ser remolcado:

1. Enrosque al máximo la argolla de remolcado.
2. Instale la barra de remolcado.
3. Ponga la caja de cambios en punto muerto.

ADVERTENCIA

Si no se respeta esta indicación es posible que resulten dañados determinados componente (como frenos, transmisión, etc.) y

que no funcione la asistencia a la frenada la próxima vez que se arranque el motor.

⚠ ADVERTENCIA

Caja de cambios automática

Nunca remolque el vehículo con las ruedas motrices sobre el suelo y el motor parado.

⚠ PRECAUCIÓN

Desactive los sistemas de ayuda a la conducción, tales como la frenada de emergencia activa, pues de lo contrario el vehículo podría frenar automáticamente durante el remocaldo.

4. Desbloquee la dirección y suelte el freno de estacionamiento.
5. Encienda las luces de emergencia en ambos vehículos según la legislación en vigor en el país por el que circula.
6. Inicie la marcha con suavidad y recorra solo una distancia corta a una velocidad reducida.
7. Tras el remolcado, desenrosque la argolla de remolque.
8. Vuelva a colocar la tapa.

⚠ PRECAUCIÓN

Conduzca lentamente. No conduzca bruscamente.
Una fuerza de tracción excesiva puede dañar el vehículo.

Si el motor no está en marcha, se requiere mucha más fuerza para frenar y dirigir el vehículo.
Para evitar que entre humo del escape del vehículo tractor, conecte el sistema de recirculación de aire y cierre las ventanillas.

Remolcar otro vehículo

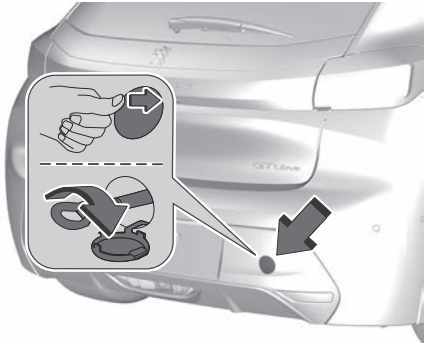

Para acceder a la rosca del tornillo trasero:

1. Suelte la tapa presionando sobre la zona derecha.
2. Tire de la tapa hacia abajo.

La argolla de remolque se guarda con las herramientas del vehículo.
Ponga la transmisión en punto muerto con el motor en marcha.
Para remolcar otro vehículo:

1. Enrosque al máximo la argolla de remolcado.
2. Instale la barra de remolcado.
3. Encienda las luces de emergencia de los dos vehículos.
4. Inicie la marcha con suavidad y recorra solo una distancia corta a una velocidad reducida.

⚠ ADVERTENCIA

Para más información consulte "**Recomendación de remolque**".

Recomendación de remolque ⇨ 174

MANTENIMIENTO Y CUIDADO DEL VEHÍCULO

Introducción al mantenimiento y cuidado del vehículo

⚠ ADVERTENCIA

Para cualquier intervención en el vehículo, acuda a un taller cualificado que disponga de la información técnica, las competencias y el material adecuado equivalentes a los que un concesionario le puede ofrecer.

⚠ ADVERTENCIA

Según la legislación nacional vigente, podría ser obligatorio disponer de ciertos equipamientos de seguridad: chalecos reflectantes de alta visibilidad, triángulos de emergencia, alcoholímetros, bombillas y fusibles de recambio, extintor, botiquín, faldillas guardabarros en la parte trasera del vehículo, etc.

Información general

El fabricante recomienda el uso de repuestos y accesorios originales y piezas homologadas por el fabricante específicamente para su tipo de vehículo. El fabricante no puede evaluar o garantizar la fiabilidad de otros productos, aunque cuenten con una autorización oficial o de otra índole.
Cualquier modificación, conversión u otros cambios realizados en las especificaciones estándar del vehículo (incluyendo, sin limitación, modificaciones de software, modificaciones de las unidades de control electrónico) pueden invalidar la garantía ofrecida por el fabricante. Además, estos cambios pueden afectar a los sistemas de ayuda a la conducción, repercutir en el consumo de combustible o de energía eléctrica, en las emisiones de CO2 y en otras emisiones del vehículo y provocar que el automóvil no cumpla con el permiso de funcionamiento, lo que afectará a la validez de la matriculación del vehículo.

⚠ PRECAUCIÓN

El acceso a la toma de diagnóstico asociada con la electrónica a bordo se reserva a técnicos cualificados con herramientas homologadas.

⚠ PRECAUCIÓN

Al transportar el vehículo en tren o en una grúa, los guadabarros pueden dañarse.

Fundas para climas muy fríos

(Según país de comercialización)
Este dispositivo desmontable evita la acumulación de nieve alrededor del ventilador de refrigeración del radiador.
Cuenta con dos elementos para la parte superior de la calandra y otros dos para la inferior.

ⓘ NOTA

En caso de dificultades con la instalación o desinstalación

Póngase en contacto con un concesionario o taller cualificado.

⚠ ADVERTENCIA

Antes de cualquier intervención, asegúrese de que el motor está apagado y el ventilador de refrigeración está detenido.

⚠ ADVERTENCIA

Es esencial retirarlos cuando:

- La temperatura exterior es superior a 10°C.
- Se está siendo remolcado.

- la velocidad es superior a 120 km/h (75 mph).

Montaje

Pantallas para frío intenso superior y lateral

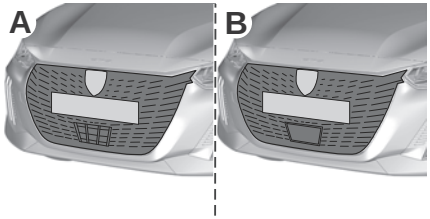

⚠ PRECAUCIÓN

Para realizar el montaje por primera vez, adapte las 2 pantallas para frío intenso superiores al tipo de calandra del vehículo:

- Rejilla **A**, tipo **GENERAL** (**MS**).
- Rejilla **B**, tipo **SUPERIOR** (**UP**).

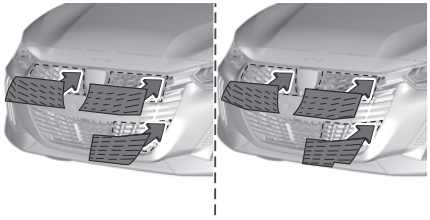

1. Coloque una de las pantallas superiores contra el lado correspondiente de la calandra superior del parachoques.
2. Primero inserte las lengüetas de montaje superiores en el parachoques.
3. Bascule la pantalla hacia abajo hasta que las lengüetas de montaje inferiores queden colocadas correctamente en el parachoques (presione cada lengüeta para asegurarse de que encaje en su lugar).
4. Ejerza presión por los bordes para asegurarse de que la unidad está bien sujeta.

Repita los mismos pasos para la otra pantalla superior y, a continuación, para la pantalla lateral de la calandra debajo de la matrícula.

Pantalla para frío intenso inferior

1. Coloque la pantalla inferior contra la calandra inferior del parachoques.
2. Inserte las lengüetas de montaje en el parachoques hasta que estén correctamente colocadas.
3. Ejerza presión por los bordes para asegurarse de que la unidad está bien sujeta.

Desmontaje

Para la pantalla para frío intenso inferior y lateral



1. Inserte un destornillador en las ranuras situadas en la parte superior de la pantalla inferior y la pantalla lateral para desacoplarlas de la calandra.
2. Bascule suavemente las pantallas superior y lateral hacia abajo.
3. Tire de la unidad hacia sí mismo sin dejar de sujetarla hasta que se desenganche.

Para las pantallas para frío intenso superiores

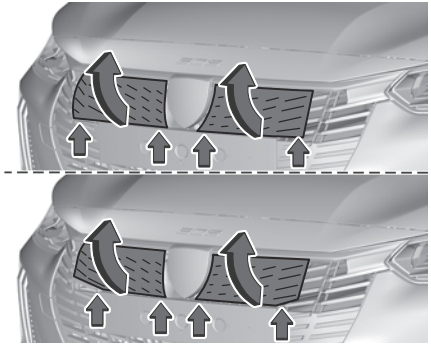

1. Presione las lengüetas de montaje inferiores para soltarlas de la calandra.
2. Bascule suavemente la pantalla superior hacia arriba.
3. Tire de la unidad hacia sí mismo sin dejar de sujetarla hasta que se desenganche.

Eliminación de vehículos al final de su vida útil

Dispone de información sobre centros de recogida de vehículos usados y sobre el reciclaje de estos vehículos en nuestra web, donde sea un requisito legal. Confíe este trabajo únicamente a un centro de reciclaje autorizado.



Información de servicio

Para garantizar la seguridad y la economía de funcionamiento del vehículo, así como para mantener su valor, es de vital importancia realizar todos los trabajos de mantenimiento en los intervalos correctos.
Encontrará un plan de mantenimiento actualizado y detallado para su vehículo en su taller.
Existen condiciones de funcionamiento severo si se producen con frecuencia una o más de las siguientes circunstancias: Arranque en frío, operación de parada y marcha (por ejemplo, para taxis y vehículos de policía), uso de remolque, conducción por montaña, conducción por superficies de carretera irregulares y arenosas, mayor contaminación de aire, presencia de arena y alto contenido de polvo, conducción en altitud y grandes variaciones de temperatura.
Con estas condiciones de funcionamiento severo, puede ser necesario efectuar determinadas tareas de servicio con más frecuencia que el intervalo de servicio habitual mostrado en la indicación de servicio. Póngase en contacto con un concesionario o un taller autorizado para obtener programas de mantenimiento personalizados.

Confirmaciones

La confirmación del servicio se registra en el manual de servicio.
La indicación de la fecha y el kilometraje se completa con el sello y la firma del taller que efectúa el servicio.
Asegúrese de que el manual de servicio se cumplimenta correctamente, ya que una prueba continua de servicio es esencial si se quiere cumplir con cualquier reclamación de garantía o fondo de comercio, y también es una ventaja a la hora de vender el vehículo.

Mantenimiento programado

Comprobaciones periódicas

Salvo que se indique lo contrario, revise estos componentes según el plan de mantenimiento del fabricante y en función de la motorización. Si lo prefiere, acuda a un concesionario o a un taller cualificado para proceder a su revisión.

⚠ ADVERTENCIA

Utilice únicamente productos recomendados por el fabricante o productos de una calidad y unas características equivalentes. Para optimizar el funcionamiento de componentes tan importantes como los del sistema de frenos, el fabricante selecciona y ofrece productos muy específicos.

Comprobación del nivel de líquidos

Revise todos los niveles siguientes con regularidad según el plan de mantenimiento del fabricante. Repóngalos si es necesario, a menos que se indique lo contrario.
En caso de disminución significativa de un nivel, lleve el vehículo a un concesionario o taller cualificado para realizar la revisión del sistema correspondiente.

⚠ ADVERTENCIA

Los líquidos deben cumplir las recomendaciones del fabricante y las del motor del vehículo.

⚠ ADVERTENCIA

Tenga cuidado al intervenir bajo el capó, ya que determinadas zonas del motor pueden estar extremadamente calientes (riesgo de quemaduras) y el ventilador de refrigeración podría ponerse en marcha en cualquier momento (incluso con el contacto quitado).

Productos usados

⚠ ADVERTENCIA

Evite el contacto prolongado de los líquidos usados con la piel.

La mayoría de estos líquidos son nocivos para la salud y muy corrosivos.

No tire el aceite ni los líquidos usados en las alcantarillas ni al suelo. Deseche el aceite usado en los contenedores dedicados para tal fin en un concesionario o taller cualificado.

Aceite del motor

El nivel se comprueba una vez que el motor haya estado detenido al menos durante 30 minutos y sobre superficie nivelada, bien con el indicador de nivel de aceite en el cuadro de instrumentos al dar al contacto (en vehículos equipados con un indicador eléctrico) o bien con la varilla de nivel de aceite.

Es normal tener que realizar una reposición del nivel del aceite entre dos revisiones (o cambios de aceite). Se recomienda comprobar el nivel, con reposición del nivel si es necesario, cada 5000 km.

⚠ ADVERTENCIA

Con el fin de preservar la fiabilidad de los motores y del sistema anticontaminación, no utilice nunca aditivos en el aceite del motor.

Comprobación con la varilla de nivel de aceite

La comprobación se realiza con el vehículo en una superficie nivelada. El motor debe estar a temperatura de funcionamiento y llevar parado al menos cinco minutos.
Para ubicar la varilla de nivel de aceite, consulte la ilustración del compartimento del motor correspondiente.
Comprobación del nivel de aceite ⇨ 263

1. Agarre la varilla por el extremo de color y sáquela completamente.
2. Limpie el extremo de la varilla con un paño limpio y sin pelusas.
3. Vuelva a introducir la varilla hasta el fondo y sáquela de nuevo para efectuar una comprobación visual del nivel de aceite: debe estar situado entre las marcas **A (máx.)** y **B (mín.)**.

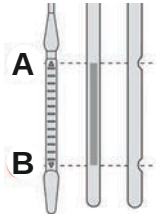

No arranque el motor si el nivel se encuentra:

- Por encima de la marca **A**: acuda a un concesionario o taller cualificado.
- por debajo de la marca **B**: reponga el nivel de aceite del motor de inmediato.

⚠ ADVERTENCIA

Grado del aceite. Antes de rellenar o de cambiar el aceite del motor, compruebe que es adecuado para el motor y que cumple las recomendaciones del plan de mantenimiento suministrado con el vehículo (también disponible en un concesionario o taller cualificado). El uso de un aceite no recomendado puede invalidar la garantía en el caso de avería del motor.

Aceite del motor ⇨257

Reposición del nivel de aceite del motor

⚠ ADVERTENCIA

Nunca retire el tapón del aceite con el motor en marcha. Existe el riesgo de quemaduras y salpicaduras en el compartimento del motor.

1. Vierta el aceite en pequeñas cantidades, evitando que se derrame sobre los componentes del motor, ya que esto provocaría riesgo de incendio.
2. Espere unos minutos antes de comprobar el nivel de nuevo mediante la varilla.
3. Complete hasta alcanzar el nivel si es necesario.
4. Una vez comprobado el nivel, vuelva a enroscar con cuidado el tapón de llenado de aceite e introduzca de nuevo la varilla en su tubo hasta el tope.

⚠ ADVERTENCIA

La varilla debe introducirse completamente para evitar que el aceite se derrame sobre el motor. Riesgo de incendio en el compartimento del motor.

ⓘ NOTA

La indicación del nivel de aceite en el cuadro de instrumentos cuando se da el contacto no es válida durante los 30 minutos siguientes al rellenado de aceite.

Líquido de frenos



El nivel de este líquido debe estar cerca de la marca "**MAX**". De lo contrario, compruebe el desgaste de las pastillas de freno.

Para saber con qué frecuencia es necesario reemplazar el líquido de frenos, consulte el plan de mantenimiento del fabricante.

Líquido de refrigeración del motor

versiones ICE / MHEV



Es normal reponer el nivel de líquido entre dos servicios.

La comprobación y el rellenado deben hacerse únicamente con el motor en frío.

Un nivel de líquido de refrigeración demasiado bajo puede causar daños en el motor; dicho nivel debe estar próximo a la señal "**MAX**" pero nunca superarlo.

Si el nivel está cerca o por debajo de la marca "**MIN**", es necesario reponerlo.

Versiones BEV

⚠ ADVERTENCIA



No reponga el líquido de refrigeración.



Si el nivel está cerca o por debajo de la marca "**MIN**", es necesario acudir a un concesionario autorizado.

Líquido del limpiaparabrisas



Reponga el nivel cuando sea necesario.

Características del líquido

El líquido de se debe reponer con una mezcla preparada.
En invierno, con temperaturas bajo cero, se debe utilizar un líquido que contenga un com-

ponente anticongelante apropiado para las condiciones de temperatura con el fin de proteger los elementos del sistema (bomba, depósito, conductos, difusores, etc.).

⚠ ADVERTENCIA

El llenado simplemente con agua está prohibido en cualquier caso (riesgo de congelación, depósitos calcáreos, etc.). El uso de vinagre o cualquier otro producto no dedicado causará daños irreversibles en el sistema lavaparabrisas.

Aditivo para combustible diésel (diésel con filtro de partículas)



Al alcanzar el nivel mínimo en el depósito de aditivo del filtro de partículas, este testigo se enciende fijo, acompañado de una señal sonora y un mensaje de advertencia.

Rellenado

La operación de rellenado de este aditivo debe realizarse rápidamente.
Acuda a un concesionario autorizado o taller cualificado.

Líquidos, lubricantes y piezas recomendados

Use sólo productos que cumplan con las especificaciones recomendadas.

⚠ ADVERTENCIA

Los materiales para el funcionamiento son peligrosos y podrían ser venenosos. Manipúlelos con cuidado. Preste atención a la información facilitada en los envases.

Aceite del motor

El aceite de motor se identifica por su calidad y su viscosidad. La calidad es más importante que la viscosidad a la hora de seleccionar qué aceite de motor se va a usar. La calidad del aceite garantiza, por ejemplo, la limpieza del motor, la protección contra el desgaste y el control del envejecimiento del aceite, mientras que el grado de viscosidad informa sobre la fluidez del aceite en función de la temperatura. Utilice el aceite de motor apropiado indicado en la hoja del plan de revisiones entregada por el concesionario vendedor.

Reposición del aceite de motor

ⓘ NOTA

En caso de derrame del aceite del motor, límpielo y elimínelo correctamente.

Los aceites de motor de diferentes fabricantes y marcas pueden mezclarse siempre que cumplan con los requisitos de calidad y viscosidad exigidos para el aceite de motor.
Está prohibido el uso de aceites de motor para todos los motores de gasolina con calidad ACEA solo, puesto que puede causar daños al motor en determinadas condiciones de funcionamiento.

Aditivos adicionales para el aceite de motor

El uso de aditivos para el aceite de motor podría causar daños y anular la garantía.

ⓘ NOTA

Para mantener la fiabilidad del motor y del sistema de control de emisiones, no utilice nunca aditivos en el aceite del motor.

Grados de viscosidad del aceite de motor

El grado de viscosidad SAE informa sobre la fluidez del aceite. El aceite multigrado del se indica mediante dos cifras, por ej.: SAE 5W-30. La primera cifra, seguida por una W, indica la viscosidad a bajas temperaturas y la segunda cifra indica la viscosidad a altas temperaturas.
Comprobación del nivel de líquidos ⇨255
Líquidos y lubricantes ⇨296

Líquido de lavado

Utilice únicamente líquido de lavado aprobado para el vehículo para evitar dañar las escobillas de los limpiaparabrisas, la pintura, las piezas de plástico y caucho. Recurra a un taller.

AdBlue® (BlueHDi)

Para garantizar el respeto al medio ambiente y el cumplimiento de la nueva norma Euro 6 sin que ello repercuta negativamente en las prestaciones ni en el consumo los motores diésel, el fabricante ha decidido equipar sus vehículos

con un sistema que combina SCR (reducción catalítica selectiva) con un filtro de partículas diésel (FAP) para el tratamiento de los gases de escape.
AdBlue® se congela a una temperatura de aprox. -11 °C. Como el vehículo está equipado con un precalentador AdBlue®, se garantiza la reducción de emisiones a bajas temperaturas.
El precalentador de AdBlue® funciona automáticamente.
En algunas circunstancias por debajo de la temperatura mencionada, aparece un mensaje de error en el cuadro de instrumentos. En este caso, estacione el vehículo en un espacio con una temperatura ambiente más alta hasta que el AdBlue® esté licuado.
Estacione el vehículo durante unas horas en un lugar donde la temperatura sea más alta para poder realizar la reposición de nivel.

⚠ ADVERTENCIA

Evite el contacto del AdBlue® con los ojos o con la piel.
En caso de contacto con los ojos o con la piel, aclare con agua.

⚠ ADVERTENCIA

Evite el contacto de la pintura con AdBlue®.
En caso de contacto, aclare con agua.

NOTA

El AdBlue® congelado y de nuevo licuado es utilizable sin pérdida de calidad.

El consumo típico de AdBlue® es de aproximadamente 2 l por cada 1.000 km, pero también puede ser mayor dependiendo del comportamiento de conducción (por ejemplo, alta carga o remolque).

Advertencias de nivel

En función de la autonomía calculada de AdBlue®, se muestran diferentes mensajes en el cuadro de instrumentos. Los mensajes y las restricciones son un requisito legal.

- El primer nivel de advertencia se introduce cuando el rango estimado de AdBlue® está entre 2400 km y 800 km. Al conectar el encendido, esta advertencia aparecerá brevemente una vez con el rango calculado. Además, el testigo de control AdBlue se iluminará y sonará un aviso acústico. Es posible conducir sin restricciones.
- El siguiente nivel de advertencia se introduce cuando el rango estimado de AdBlue® está por debajo de 800 km. El mensaje con el rango de corriente siempre se mostrará al conectar el encendido. Además, el indicador de control parpadeará y AdBlue sonará el timbre.
  Vuelva a llenar AdBlue® antes de entrar en el siguiente nivel de advertencia.
- El siguiente nivel de advertencia se introduce con una autonomía inferior a 100 km. El mensaje con la autonomía actual se mostrará siempre al conectar el contacto. Además, el testigo de control AdBlue parpadeará y sonará un aviso acústico. Recargue AdBlue® lo antes posible antes de que el depósito de AdBlue® esté completamente vacío. De lo contrario, no será posible volver a arrancar el motor.
- El último nivel de advertencia se introduce cuando el depósito de AdBlue® está vacío. No es posible volver a arrancar el motor. Aparece un mensaje en el cuadro de instrumentos. Además, el testigo de control AdBlue parpadeará y sonará un aviso acústico. Llene totalmente el depósito de AdBlue; de lo contrario, no podrá volver a arrancar el motor.

Advertencias de emisiones altas

En caso de avería en el sistema de control de emisiones, se muestran diferentes mensajes en el cuadro de instrumentos.
Los mensajes y las restricciones son un requisito legal. Los mensajes de advertencia van acompañados de los testigos de control , y . Además, se emitirá un aviso acústico.
Siga las instrucciones indicadas en los mensajes de advertencia. Si esto impide el arranque del vehículo, recurra a la ayuda de un taller.

Sistema SCR

La reducción catalítica selectiva (BlueInjection) es un método para reducir sustancialmente la emisión de óxidos de nitrógeno de los gases de escape. Esto se consigue inyectando un líquido de escape diésel (DEF) en el sistema

de escape. El amoniaco liberado por el líquido reacciona con los gases nitrosos (NOx) del escape y lo convierte en nitrógeno y agua.
La denominación de este líquido es AdBlue®. Es un fluido no tóxico, no inflamable, incoloro e inodoro, y compuesto en un 32% de urea y en un 68% de agua.
Utilizando un líquido llamado AdBlue® que contiene urea, un convertidor catalítico convierte hasta el 85% de los óxidos de nitrógeno (NOx) en nitrógeno y agua, que son inofensivos para la salud y el medio ambiente.



El AdBlue® está contenido en un **depósito especial** de unos 15 litros.

Su capacidad permite una autonomía de aproximadamente 6.500 km, **que puede ser considerable** dependiendo del estilo de conducción.

Un sistema de alerta se activa una vez alcanzado el nivel de reserva: a partir de ese momento puede circular 2.400 km (1500 millas) más hasta que se vacíe el depósito y se inmoviliza el vehículo.

NOTA

Para obtener más información sobre los **testigos** y las alertas relacionadas, o los **indicadores**, consulte el apartado correspondiente.

ADVERTENCIA

Una vez que el depósito de AdBlue® esté vacío, un dispositivo exigido por ley impide que el motor vuelva a arrancar.
Cuando el sistema SCR falla, el nivel de emisiones del vehículo deja de cumplir la norma Euro 6 y el vehículo comienza a contaminar el medioambiente.
En caso de un fallo de funcionamiento confirmado del sistema SCR, es esencial visitar un concesionario o un taller cualificado. Tras 1.100 km (660 millas), se activa automáticamente un dispositivo que impide arrancar al motor.
En ambos casos, el indicador de autonomía le permitirá conocer la distancia que se puede recorrer antes de la inmovilización del vehículo.

NOTA

Congelación del AdBlue®

El AdBlue® se congela a temperaturas inferiores a unos -11 °C.
El sistema SCR incluye un calentador para el depósito de AdBlue®, lo que le permite seguir conduciendo en condiciones de frío extremo.

Suministro de AdBlue®

Se recomienda rellenar el AdBlue® en cuanto se emita la primera alerta indicando que se ha alcanzado el nivel de reserva.

ADVERTENCIA

Para el correcto funcionamiento del sistema SCR:

- Utilice únicamente líquido AdBlue® que cumpla con la norma ISO 22241.
- Nunca trasvase AdBlue® a otro recipiente, ya que perdería su pureza.
- Nunca diluya el AdBlue® con agua.

Póngase en contacto con un concesionario o un taller especializado, así como con estaciones de servicio equipadas con surtidores de AdBlue ® especialmente diseñados para turismos.

Recomendaciones de almacenamiento

El AdBlue® se congela por debajo de los -11 °C aproximadamente y se deteriora a partir de los +25°C. Se recomienda almacenar los envases en un lugar fresco y resguardados de los rayos solares.
En estas condiciones, el líquido se puede conservar al menos durante un año.
En caso de que el líquido se haya congelado, se podrá utilizar cuando se haya descongelado completamente a temperatura ambiente.

NOTA

No guarde los envases de AdBlue® en su vehículo.

Precauciones de uso

El AdBlue® es una solución a base de urea. Este fluido 7 no es inflamable, es incoloro e inodoro (si se conserva en un lugar fresco).
En caso de contacto con la piel, lave la zona afectada con agua corriente y jabón. Si entra en contacto con los ojos, lávelos inmediatamente con agua abundante o con una solución de lavado ocular durante al menos 15 minutos. Procure atención médica si siente una sensación constante de quemazón o irritación.
En caso de ingestión, lávese inmediatamente la boca con agua limpia y beba abundante agua.
En determinadas condiciones (temperatura elevada, por ejemplo), no puede excluirse el riesgo de liberación de amoníaco: no inhale el líquido. Los vapores de amoníaco tienen un efecto irritante sobre las mucosas (ojos, nariz y garganta).

⚠ ADVERTENCIA

Guarde el AdBlue® fuera del alcance de los niños, en su envase original.

Líquido de frenos y embrague

Con el tiempo, el líquido de frenos absorbe humedad que reduce la eficacia del sistema de frenos.
Por lo tanto, el líquido de frenos debe cambiarse en el intervalo indicado.
Utilice únicamente líquido de frenos homologado para el vehículo. Recurra a un taller.

Refrigerante anticongelante

Utilice únicamente refrigerante anticongelante homologado para el vehículo. Recurra a un taller.
El sistema viene de fábrica con un líquido refrigerante diseñado para ofrecer una excelente protección contra la corrosión y una protección contra la congelación hasta aproximadamente -28 °C. En regiones frías con temperaturas muy bajas, el líquido refrigerante de fábrica proporciona protección contra la congelación hasta -37 °C. Esta concentración debe mantenerse durante todo el año.
El uso de aditivos para el refrigerante, destinados a ofrecer protección adicional contra la corrosión o a sellar fugas menores, pueden causar problemas de funcionamiento. No se asumirá ninguna responsabilidad por las consecuencias derivadas del uso de aditivos adicionales.

Compartimento del motor

⚠ ADVERTENCIA

El sistema de encendido utiliza una tensión extremadamente alta. No lo toque.

⚠ ADVERTENCIA

Versiones BEV: Nunca intente realizar usted mismo los trabajos de mantenimiento de los componentes de alta tensión. Puede resultar herido y el vehículo puede sufrir daños. El servicio y la reparación de estos componentes de alta tensión solo deben ser realizados por un técnico de servicio formado con los conocimientos y herramientas adecuados. La exposición a alta tensión puede provocar descargas, quemaduras e incluso la muerte. Los componentes de alta tensión del vehículo solo pueden ser reparados por técnicos con una formación especial. Los componentes de alta tensión están identificados con etiquetas. No retire, abra, desmonte ni modifique estos componentes. El cable o el cableado de alta tensión tiene un revestimiento naranja. No sondee, manipule, corte ni modifique el cableado de alta tensión.

⚠ ADVERTENCIA

Versiones BEV: Las comprobaciones en el compartimento del motor deben efectuarse únicamente con el vehículo desconectado.

El ventilador de refrigeración puede empezar a funcionar aunque el vehículo esté desconectado.

⚠ ADVERTENCIA

Versiones BEV: Incluso una pequeña contaminación de los líquidos puede provocar daños en los sistemas del vehículo.

No permita que contaminantes entren en contacto con líquidos, tapones del depósito o varillas de medición del aceite.

⚠ ADVERTENCIA

Stop & Start / Modo e-Auto.

Antes de realizar cualquier intervención bajo el capó del motor, debe quitar el contacto para evitar cualquier riesgo de que el motor arranque automáticamente.
Tenga cuidado con los objetos o la ropa que pueden quedar atrapados en las aspas del ventilador de refrigeración o en determinados componentes en movimiento, ya que existe el riesgo de estrangulamiento y lesiones graves.



⚠ ADVERTENCIA

Versiones BEV

Tenga cuidado con los objetos o la ropa que pueden quedar atrapados en las aspas del ventilador de refrigeración o en determinados componentes en movimiento, ya que existe el riesgo de estrangulamiento y lesiones graves.
Antes de realizar cualquier tarea bajo el capó, debe quitar el contacto, comprobar que el testigo READY está apagado en el cuadro de instrumentos y desconectar la boquilla del conector de carga, si está conectada.



NOTA

La ubicación del mando de apertura interior del capó impide que este se abra con la puerta delantera izquierda cerrada.

⚠ ADVERTENCIA

Con el motor caliente, tenga cuidado al manipular el mando de seguridad exterior y la varilla de soporte del capó (corre el riesgo de sufrir quemaduras); utilice la zona protegida.
Con el capó abierto, tenga cuidado de no dañar el cierre de seguridad.
No abra el capó en caso de fuerte viento.

⚠ ADVERTENCIA

Refrigeración del motor parado

El ventilador de refrigeración del motor puede ponerse en marcha después de apagar el motor.

¡Tenga cuidado con los objetos o la ropa que pueden quedar atrapados en las aspas del ventilador!

Acceso al compartimento del motor

El motor que se muestra aquí es un ejemplo con fines meramente ilustrativos.
Las ubicaciones de los siguientes componentes pueden variar:

- Filtro de aire.
- Varilla de nivel de aceite del motor.
- Tapón de llenado de aceite del motor.

Apertura

1. Abra la puerta delantera izquierda.

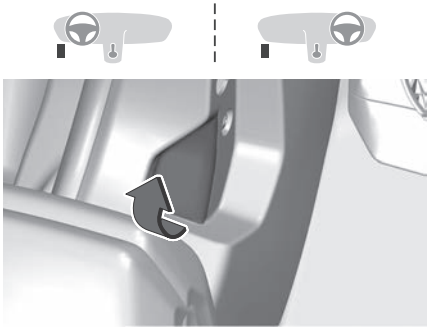

2. Tire hacia usted de la palanca de apertura, situada en la parte inferior del marco de la puerta.

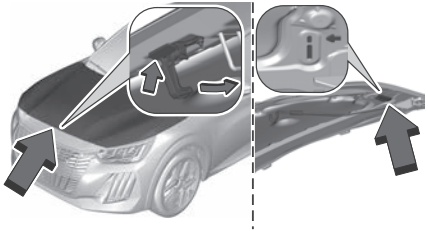

3. Levante el cierre de seguridad exterior y abra el capó.
4. Desenganche la varilla de soporte de su alojamiento y colóquela en la muesca para mantener el capó abierto.

Cierre

1. Sujete el capó y retire la varilla de soporte de la muesca.
2. Vuelva a colocar la varilla en su sitio.
3. Baje el capó y suéltelo al final del recorrido.
4. Tire del capó hacia arriba para comprobar que este correctamente cerrado y fijado.

⚠ PRECAUCIÓN

No empuje el capó sobre el trinquete para evitar los dientes.

Motor de gasolina

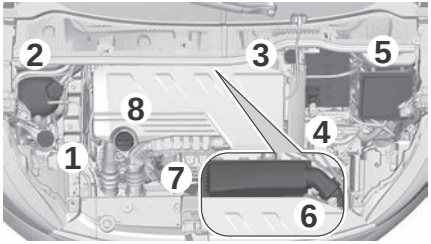

1 Depósito del líquido lavaparabrisas

2 Depósito del líquido de refrigeración del motor

3 Depósito del líquido de frenos

4 Batería de 12 V

5 Caja de fusibles

6 Filtro de aire

7 Tapón de llenado de aceite del motor

8 Varilla de nivel de aceite del motor

Motor diésel

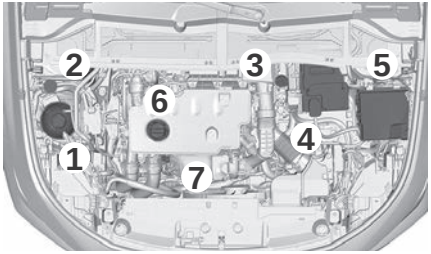

1 Depósito del líquido lavaparabrisas

2 Depósito del líquido de refrigeración del motor

3 Depósito del líquido de frenos

4 Batería de 12 V

5 Caja de fusibles

6 Filtro de aire

7 Tapón de llenado de aceite del motor

8 Varilla de nivel de aceite del motor

⚠ ADVERTENCIA

Sistema de carburante diésel

La presión en este sistema es muy alta. Toda intervención debe realizarla exclusivamente un concesionario o taller cualificado.

Motor de vehículo híbrido de 48 V (MHEV)

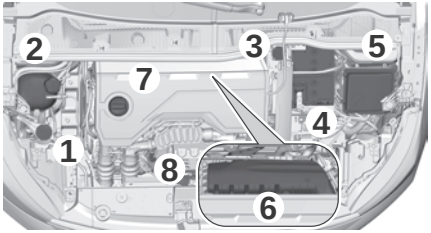

1 Depósito del líquido lavaparabrisas
2 Depósito del líquido de refrigeración del motor
3 Depósito del líquido de frenos
4 Batería de 12 V
5 Caja de fusibles
6 Filtro de aire
7 Tapón de llenado de aceite del motor
8 Varilla de nivel de aceite del motor

Motor BEV

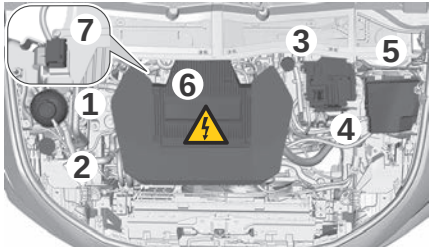

1 Depósito del líquido lavaparabrisas
2 Depósito del líquido de refrigeración del motor (solo nivel)
3 Depósito del líquido de frenos
4 Batería de 12 V
5 Caja de fusibles
6 Circuito eléctrico de 400 V
7 Disyuntor de emergencia para servicios de emergencia y técnicos de mantenimiento

Para más información relativa al **Sistema de carga (BEV)**, consulte el apartado correspondiente.

Comprobación del nivel de aceite

Compruebe manualmente el nivel de aceite del motor con regularidad para prevenir daños en el motor. Asegurarse de usar el aceite de motor de la especificación correcta.
Para comprobar el nivel de aceite, consulte ⇨255

⚠ PRECAUCIÓN

El propietario es responsable de mantener el nivel adecuado de un aceite de calidad apropiada en el motor

Versión diésel

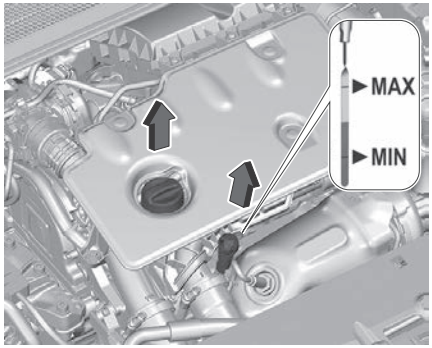

Versión MHEV

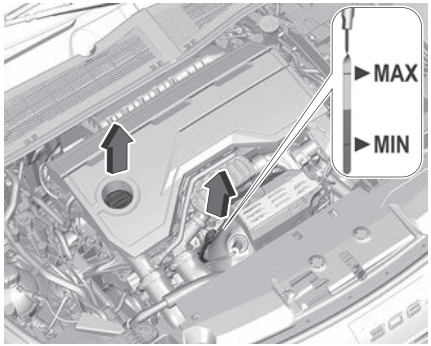

Se utilizan distintos tipos de varilla de medición del aceite, según el tipo de motor.

⚠ ADVERTENCIA

Inserte la varilla de medición completamente hasta el tope del mango.
Asegúrese de que el aceite del motor no entre en el compartimento del motor, porque esto aumenta el riesgo de incendio.

Rellene aceite de motor cuando el nivel haya descendido hasta la marca **MIN**.
El fabricante recomienda el uso del mismo grado de aceite de motor que se utilizó en el último cambio.

El nivel de aceite del motor no debe exceder la marca superior **MAX** de la varilla de medición.

⚠ PRECAUCIÓN

El aceite llenado en exceso del motor puede vaciarse o aspirarse. Si el aceite supera el nivel máximo, no arranque el vehículo y póngase en contacto con un taller.

Coloque el tapón correctamente y apriételo.

Añadir líquido de lavado

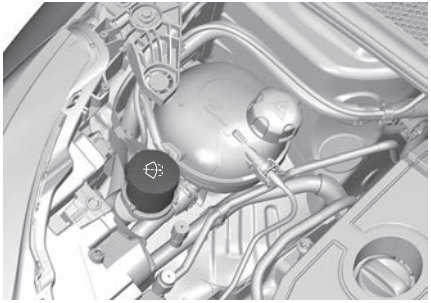

Llene el depósito con agua limpia mezclada con una cantidad adecuada de líquido lavaparabrisas homologado que contenga anticongelante.

⚠ PRECAUCIÓN

Solamente un líquido de lavado. Con una concentración suficiente de anticongelante proporciona una protección a temperaturas bajas o al producirse una caída repentina de la temperatura.

Añadir líquido refrigerante

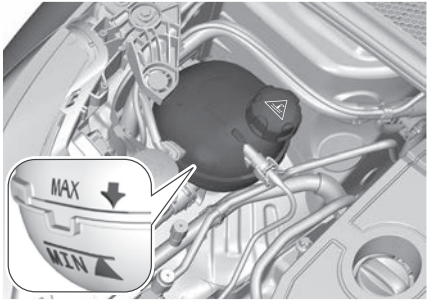

Un nivel de refrigerante demasiado bajo puede provocar daños importantes en el motor.
Abra la tapa. El nivel de refrigerante debe estar cerca de la marca MAX sin sobrepasarla nunca. Si el nivel está cerca o por debajo de la marca MIN, es necesario reponerlo.
Cuando el motor está caliente, la temperatura del líquido de refrigeración se regula mediante el ventilador.
Puesto que el sistema de refrigeración está presurizado, espere como mínimo una hora después de apagar el motor antes de realizar ninguna tarea de mantenimiento.
Para evitar el riesgo de quemaduras si necesita reponer el nivel con urgencia, coloque un trapo alrededor del tapón y afloje el tapón dos vueltas para dejar que disminuya la presión.

Una vez que la presión haya disminuido, retire el tapón y reponga el nivel de líquido de refrigeración.

Comprobación del líquido de frenos

En función del estilo de conducción, el desgaste del freno puede variar significativamente. El desgaste del freno puede aumentar cuando se conduce el vehículo en distancias cortas, por ejemplo, en la ciudad.

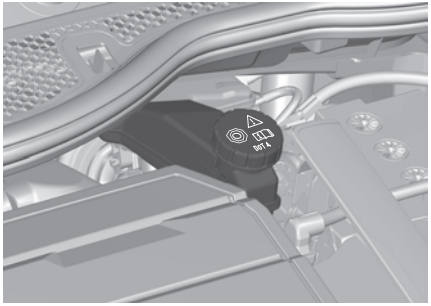

Puede ser necesario revisar el estado de los frenos, incluso entre las revisiones del vehículo. Si no hay fuga en el circuito, una bajada del nivel del líquido de frenos indica un desgaste de las pastillas de freno.
El nivel del líquido de frenos debe estar entre las marcas MIN y MAX. Si el nivel de líquido es inferior a MIN, póngase en contacto con un concesionario o un taller cualificado.
Una vez montadas las pastillas de freno nuevas, no frene a fondo innecesariamente durante los primeros viajes.

Seque los frenos con cuidado y descongélelos. Para obtener información sobre la comprobación del desgaste de los discos de freno, póngase en contacto con un concesionario o un taller cualificado.

⚠ ADVERTENCIA

Limpie el tapón antes de quitarlo para rellenar. Utilice solo líquido de frenos DOT4 de un recipiente sellado.

⚠ ADVERTENCIA

El líquido de frenos es higroscópico (es decir, absorbe la humedad). Por esta razón, si el vehículo se utiliza principalmente en zonas con un alto grado de humedad atmosférica, el líquido debe sustituirse a intervalos más frecuentes que los especificados en el "Programa de mantenimiento".

⚠ ADVERTENCIA

Después de lavar el vehículo, con humedad o en condiciones invernales, se puede formar hielo en los discos y en las pastillas de freno, por lo que se podría reducir la eficacia de frenado.

Batería de 12 V

La batería del vehículo no requiere mantenimiento siempre que el perfil de conducción permita que la batería se cargue lo suficiente.

La conducción en distancias cortas y los frecuentes arranques del motor pueden descargar la batería. Evite el uso de consumidores eléctricos innecesarios.



Las pilas no deben arrojarse a la basura doméstica. Deben desecharse en un punto de recogida autorizado para su reciclaje.
La inmovilización del vehículo durante más de cuatro semanas puede ocasionar la descarga de la batería. Desemborne el polo negativo de la batería del vehículo.
Sólo se debe embornar o desembornar la batería con el encendido desconectado.
No obstante, compruebe regularmente el apriete correcto de los bornes (en las versiones sin terminales de accionamiento rápido) y el estado de limpieza de las conexiones.

⚠ ADVERTENCIA

Las versiones equipadas con Stop & Start incluyen una batería de plomo-ácido de 12 V con especificaciones y una tecnología especiales.
Su sustitución se debe realizar exclusivamente en un concesionario o taller cualificado.

Sustitución de la batería del vehículo

NOTA

Cualquier desviación de las instrucciones dadas en esta sección puede provocar la desactivación temporal o la perturbación del sistema Stop-Start.

Al sustituir la batería del vehículo, asegúrese de que no haya orificios de ventilación abiertos cerca del borne positivo. Si hay un orificio de ventilación abierto en esta zona, debe cerrarse con un tapón ciego y abrirse la ventilación cerca del borne negativo.
Asegúrese de reemplazar siempre la batería por otra del mismo tipo.
La batería del vehículo debe sustituirse en un taller.

Carga de la batería del vehículo

ADVERTENCIA

En los vehículos con el sistema Stop & Start, asegúrese de que el potencial de carga no supere los 14,6 V cuando use un cargador de baterías.
De lo contrario, la batería del vehículo podría dañarse.

Estas baterías contienen sustancias nocivas (ácido sulfúrico y plomo).
Se deben desechar en un concesionario autorizado/tienda de baterías según la normativa correspondiente y en ningún caso se deben desechar junto con la basura doméstica.

Lleve las pilas del mando a distancia y las baterías del vehículo gastadas a un punto de recogida autorizado.

Símbolos

Los siguientes símbolos de seguridad aparecen en la batería de 12 V:


No causar chispas ni llamas, no fumar.


Protección ocular en todo momento. Los gases explosivos pueden causar ceguera y lesiones.


Mantenga la batería del vehículo fuera del alcance de los niños.


La batería del vehículo contiene ácido sulfúrico, que puede causar ceguera o quemaduras graves.


Para obtener más información, consulte la guía de utilización.


Puede haber gases explosivos cerca de la batería.

Lavado de motores

ADVERTENCIA

Debido a la presencia de equipamiento eléctrico bajo el capó, se recomienda limitar su exposición al agua (lluvia, lavado, etc.).

Mantenimiento del vehículo

Sustitución de escobillas limpiaparabrisas

Posición especial de los limpiaparabrisas

Esta posición de mantenimiento se usa mientras se limpian o sustituyen las escobillas de los limpiaparabrisas. También puede resultar útil con tiempo invernal, cuando hay hielo o nieve, para despegar las escobillas del parabrisas.

PRECAUCIÓN

No intente **NUNCA** mover los limpiaparabrisas manualmente. Esto puede causar daños permanentes en el mecanismo.

NOTA

Para conservar la eficacia de las escobillas planas de los limpiaparabrisas, se aconseja lo siguiente:

- manipularlas con cuidado
- limpiarlas regularmente con agua jabonosa
- evite utilizarlos para sujetar cartones en el parabrisas
- sustituirlas en cuanto aparezcan los primeros signos de desgaste

Antes de desmontar una escobilla del limpiaparabrisas

1. Accione la palanca de mando del limpiaparabrisas inmediatamente después de quitar el contacto para que las escobillas se coloquen en posición vertical.
2. Continúe con la operación deseada o con la sustitución de las escobillas de los limpiaparabrisas.

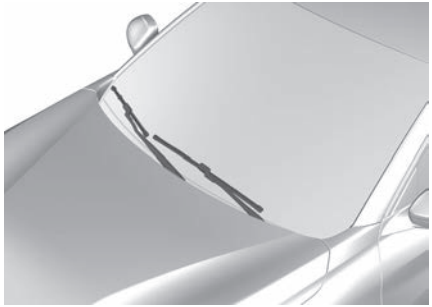



Desmontaje/montaje en la parte delantera

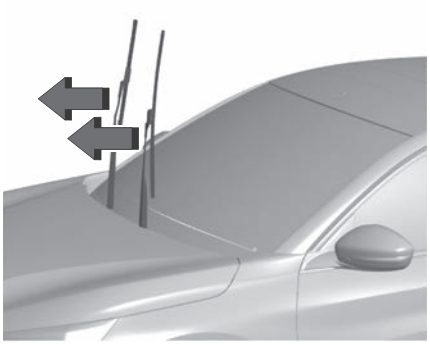

1. Realice estas operaciones de sustitución de las escobillas limpiaparabrisas desde el lado del conductor.
2. Empezando por la escobilla que está más lejos de usted, sujete cada brazo por la parte rígida y levántelo todo lo posible.
3. Limpie el parabrisas con líquido lavaparabrisas.

ADVERTENCIA

Tenga cuidado de no sujetar los brazos por las boquillas.
No toque las escobillas del limpiaparabrisas, ya que podrían deformarse de forma irreversible.

No los suelte mientras los mueve. ¡Riesgo de dañar el parabrisas!

NOTA

No aplique productos antilluvia tipo "Rain X".

4. Desenganche la escobilla desgastada más cercana a usted y desmóntela.
5. Monte la nueva escobilla y engánchela al brazo.
6. Repita el procedimiento para la otra escobilla.
7. Empezando por la escobilla más cercana a usted, vuelva a sujetar cada brazo por la parte rígida y llévelo con cuidado hasta el parabrisas.

Desmontaje/montaje en la parte trasera



1. Sujete el brazo por la sección rígida y levántelo lo máximo posible.
2. Limpie la luneta trasera con líquido lavaparabrisas.
3. Desenganche la escobilla desgastada y desmóntela.
4. Monte la nueva escobilla y engánchela al brazo.
5. Vuelva a sujetar el brazo por la sección rígida y guíela con cuidado sobre la luneta trasera.

ADVERTENCIA

Tenga cuidado de no colocarla en una posición incorrecta por riesgo a causar daños.

Rellenar AdBlue® (líquido para emisiones de escape)

PRECAUCIÓN

Utilice exclusivamente AdBlue®, que cumpla con las normas europeas DIN 70 070 e ISO 22241- 1.
No utilice aditivos.
No diluya el AdBlue®.
De lo contrario, el sistema de reducción catalítica selectiva se podría dañar.

Cuando se alcanza el nivel de la reserva, se activa una alerta.
Para más información sobre los indicadores y, en particular, sobre los indicadores de autonomía de AdBlue®, consulte la sección correspondiente.
Para evitar la inmovilización del vehículo de acuerdo con la normativa, debe rellenar el depósito de AdBlue®.
El depósito de AdBlue® debe llenarse completamente. Esto debe realizarse si ya se ha mostrado el mensaje de advertencia relativo a la prevención de rearranque del motor.
Antes de proceder a realizar una puesta a nivel, asegúrese de que el vehículo esté estacionado en una superficie plana y horizontal.

ADVERTENCIA

No vierta AdBlue® en el depósito de diésel.

⚠ ADVERTENCIA

En caso de que el AdBlue® rebose o se produzcan salpicaduras sobre la carrocería, limpie inmediatamente la zona con agua fría o con un paño húmedo.
Si el líquido se ha cristalizado, elimínelo con una esponja y agua caliente.

⚠ ADVERTENCIA

Importante: **cuando efectúe una reposición de nivel después de una avería por falta de AdBlue®**, es esencial esperar unos 5 minutos antes de volver a dar el contacto, **sin abrir la puerta del conductor, desbloquear el vehículo, introducir la llave en el contacto o introducir la llave del sistema "Keyless Entry and Start" en el habitáculo**.
Dé el contacto, espere 10 segundos y arranque el motor.

NOTA

Siempre que no disponga de un surtidor con boquilla para turismos en una estación de servicio, utilice únicamente botellas o bidones de AdBlue® con un adaptador de rellenado sellado para el rellenado, con el fin de evitar salpicaduras y derrames excesivos, y para garantizar que los humos del depósito de AdBlue® se capturen y no salgan al exterior.

Dado que el AdBlue® tiene una duración limitada, compruebe la fecha de caducidad antes de rellenar.

NOTA

Vuelva a llenar el depósito de AdBlue® hasta un nivel de al menos 10 l, para asegurarse de que se detecta el nuevo nivel de AdBlue®.
En caso de que la recarga de AdBlue® no se detecte correctamente:

- Conduzca el vehículo de manera continuada durante diez minutos, asegurándose de que la velocidad del vehículo sea siempre superior a 20 km/h.
- Si la recarga de AdBlue® se detecta correctamente, las advertencias o limitaciones impulsadas por el suministro de AdBlue® desaparecerán.
  Si aún no se detecta la recarga de AdBlue®, solicite ayuda a un taller.
  Si AdBlue® debe rellenarse a temperaturas inferiores a -11 °C, es posible que el sistema no detecte el rellenado de AdBlue®. En este caso, estacione el vehículo en un espacio con una temperatura ambiente más alta hasta que el AdBlue® esté licuado.

NOTA

Al desenroscar el tapón protector de la boca de llenado, pueden salir vapores de amoníaco. No inhale ya que los vapores tienen un olor acre. Los humos no son nocivos por inhalación.

El vehículo debe estacionarse sobre una superficie nivelada.
El cuello de llenado de AdBlue® se encuentra detrás de la tapa de llenado de combustible.
La tapa del depósito solo se puede abrir con el vehículo desbloqueado.

1. Pulse el botón**START/STOP** para apagar el motor.
2. Cierre todas las puertas para evitar que los vapores del amoníaco entren al interior del vehículo.
3. Desbloquee la tapa del depósito de combustible pulsando sobre la misma.

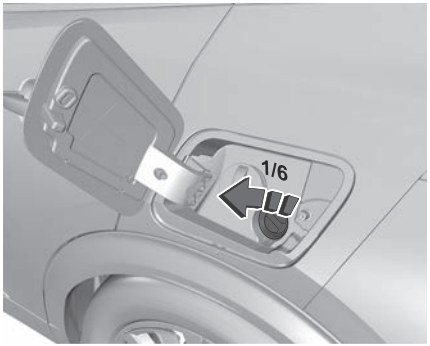

4. Desenrosque el capuchón protector de la boca de llenado.
5. Gire el tapón azul del depósito de AdBlue® hacia la izquierda y retírelo.
6. Desenrosque el capuchón protector de la boca de llenado.

Con un bidón de AdBlue®

1. Tras comprobar la fecha de caducidad, lea atentamente las instrucciones de la etiqueta antes de verter el contenido del envase en el depósito de AdBlue® del vehículo.
2. Abra el bidón de AdBlue®.
3. Monte un extremo del tubo flexible en el depósito y atornille el otro extremo en la boca de llenado.
4. Levante el depósito hasta vaciarlo o hasta que se haya detenido el flujo del mismo.
5. Coloque el depósito en el suelo para vaciar el tubo flexible, espere 15 segundos.
6. Desenrosque el tubo flexible de la boca de llenado.
7. Monte la tapa protectora y gire hacia la derecha hasta acoplarla.

Con una bomba de AdBlue®

Introduzca la boquilla y llene el depósito hasta que la boquilla se corte automáticamente.

NOTA

Deseche el bidón de AdBlue® de acuerdo con la normativa medioambiental. La manguera se puede reutilizar tras enjuagarla con agua limpia antes de que el AdBlue® se seque.

ADVERTENCIA

Para evitar un sobrellenado del depósito de AdBlue® :

- Añada entre 10 y 13 litros utilizando los envases de AdBlue® .
- Deténgase tras la primera parada automática de la boquilla si está efectuando el llenado en una estación de servicio.

El sistema solo registra las recargas intermedias de AdBlue® de 5 litros o más.

ADVERTENCIA

Si el depósito de AdBlue® está completamente vacío —lo cual se confirma mediante el mensaje "**Reponer AdBlue:"— Arranque imposible**" - es imprescindible añadir al menos 10 litros.
Puede que no se detecte la reposición inmediatamente después de realizarla. De hecho, puede que no se detecte hasta que el vehículo lleve circulando unos minutos.

Filtro de aire de habitáculo



En función del entorno y de la utilización del vehículo (p. ej. atmósfera polvorienta o conducción urbana), **duplique la frecuencia de los cambios si es necesario.**

NOTA

Un filtro del habitáculo obstruido puede afectar negativamente al rendimiento del sistema de aire acondicionado y generar olores desagradables.

Filtro de aceite del motor



Cambie el filtro de aceite cada vez que cambie el aceite del motor.

Filtro de aire del motor



En función del entorno y de la utilización del vehículo (p. ej. atmósfera polvorienta o conducción urbana), **duplique la frecuencia de los cambios si es necesario**.

Filtro de compartimento



En función del entorno y de la utilización del vehículo (p. ej. atmósfera polvorienta o conducción urbana), **duplique la frecuencia de los cambios si es necesario.**

NOTA

Un filtro del habitáculo obstruido puede afectar negativamente al rendimiento del sistema de aire acondicionado y generar olores desagradables.

Filtro diésel

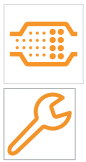

El inicio de la obstrucción del filtro de partículas se indica mediante el encendido temporal de este testigo de alerta, acompañado de un mensaje de alerta.

En cuanto las condiciones de circulación lo permitan, regenere el filtro conduciendo a una velocidad mínima de 60 km/h, a más de 2.500 rpm, durante unos 15 minutos (hasta que se apague el testigo de alerta).
Si no es posible alcanzar los 60 km/h, deje el motor a ralentí durante unos 15 minutos y, a continuación, conduzca a más de 2.500 rpm durante 15 minutos.

ADVERTENCIA

No pare el motor hasta que el filtro se haya regenerado por completo; los intervalos repetidos pueden degradar el aceite del motor de forma prematura.
No se recomienda regenerar el filtro con el vehículo parado.

NOTA

Después de un funcionamiento prolongado del vehículo a muy baja velocidad o al ralentí, excepcionalmente puede constatar la presencia de vapor de agua por el tubo de escape al acelerar. Estas emisiones no afectan al funcionamiento del vehículo ni al medio ambiente.

NOTA

Vehículo nuevo

Durante las primeras operaciones de regeneración del filtro de partículas, puede que note un cierto olor a quemado. Este hecho es completamente normal.

Cambio automático



La transmisión no requiere ningún tipo de mantenimiento (no es necesario cambiar el aceite).

Cambio manual



La transmisión no requiere ningún tipo de mantenimiento (no es necesario cambiar el aceite).

Pastillas de freno



El desgaste del freno depende del estilo de conducción y, en particular, en el caso de vehículo utilizados en vías urbanas, en distancias cortas. Puede ser necesario revisar el estado de los frenos, incluso entre las revisiones del vehículo.
Si no hay fuga en el circuito, una bajada del nivel del líquido de frenos indica un desgaste de las pastillas de freno.

NOTA

Después de lavar el vehículo, con humedad o en condiciones invernales, se puede formar hielo en los discos y en las pastillas de freno, por lo que se podría reducir la eficacia de frenado. Seque los frenos con cuidado y descongélelos.

Desgaste de los discos/tambores de freno



Para información relativa a la comprobación del grado de desgaste de los discos o tambores de freno, póngase en contacto con un concesionario o taller cualificado.

Freno de estacionamiento manual



Si observa un recorrido excesivo de la palanca del freno o una pérdida de eficacia, es necesario regular el freno de estacionamiento, incluso entre dos revisiones de mantenimiento.

Un concesionario autorizado o un taller cualificado deberá encargarse de comprobar el sistema.

Freno de estacionamiento eléctrico



El sistema no precisa de revisiones periódicas. No obstante, si surge algún problema, no dude en acudir a un concesionario o taller cualificado para que compruebe el sistema.

NOTA

Para más información sobre el **freno de estacionamiento**, consulte el apartado correspondiente.

Amortiguadores



No resulta sencillo para un conductor detectar cuándo los amortiguadores están gastados. Sin embargo, dichos amortiguadores tienen un impacto muy significativo en la adherencia a la carretera y en el rendimiento de los frenos.

Para una conducción más cómoda y segura, es importante que acuda periódicamente a un concesionario autorizado o taller cualificado para comprobar el estado de los amortiguadores.

Kits de distribución y auxiliares



Los kits de distribución y auxiliares se utilizan desde el momento en que arranca el motor hasta que se apaga. Es normal que se desgasten con el tiempo.

Un kit de distribución o un kit auxiliar que no funcione correctamente puede dañar e inutilizar el motor. Sustitúyalos con la frecuencia recomendada, que se indica en distancia recorrida o en tiempo transcurrido, lo que se alcance primero.

Fusibles

Caja de fusibles

ADVERTENCIA

Cambio de un fusible

Toda intervención debe realizarla exclusivamente un concesionario o taller cualificado. La sustitución de un fusible por parte de un tercero podría provocar un funcionamiento incorrecto severo del vehículo.

PRECAUCIÓN

El fabricante declina toda responsabilidad en relación con los gastos ocasionados por la reparación del vehículo o por los fallos de funcionamiento derivados de la instalación de accesorios no suministrados ni recomendados y no instalados según las instrucciones, en particular, cuando el consumo del conjunto de los dispositivos adicionales conectados supera los 10 miliamperios.

NOTA

Instalación de accesorios eléctricos

El sistema eléctrico del vehículo está diseñado para funcionar con los equipos de serie u opcionales.
Antes de instalar otros equipos o accesorios eléctricos en el vehículo, póngase en contacto con un concesionario autorizado o taller cualificado.

Sustitución de bombillas

NOTA

Con determinadas condiciones meteorológicas (por ejemplo, bajas temperaturas y humedad), es normal la aparición de vaho en la cara interior del cristal de los faros y de las luces traseras, que desaparecerá unos minutos después de encender las luces.

ADVERTENCIA

Los faros van equipados con lentes de policarbonato con un recubrimiento de protección:

- **No los limpie con un paño seco o abrasivo, ni con productos detergentes o disolventes.**
- Utilice una esponja, agua y jabón o un producto con pH neutro.
- Si utiliza el lavado a alta presión en manchas persistentes, no dirija la manguera directamente hacia las luces ni hacia su contorno de manera prolongada. De este modo, evitará que se deterioren el recubrimiento de protección y la junta de estanqueidad.

ADVERTENCIA

El cambio de las bombillas solamente debe efectuarse con el contacto quitado y cuando los faros/luces lleven apagados varios minutos, ya que existe riesgo de quemaduras graves. No toque la bombilla directamente con los dedos: utilice un paño que no desprenda pelusa.
Es esencial utilizar únicamente bombillas de tipo antiultravioleta, de forma que no se dañen los faros.
Sustituya siempre una bombilla defectuosa por una bombilla nueva con la misma referencia y las mismas características. Para evitar desequilibrios entre los faros, sustituya las bombillas por parejas.

ADVERTENCIA

Apertura del capó/Acceso a bombillas.
Proceda con cuidado con el motor caliente, existe el riesgo de sufrir quemaduras.

Tenga cuidado con los objetos o la ropa que pueden quedar atrapados en las aspas del ventilador de refrigeración, ya que existe el riesgo de estrangulamiento.

NOTA

Montar las luces

Realice las operaciones en orden inverso al del desmontaje.

Faros y luces de diodos electroluminiscentes (LED)

Dependiendo de la versión, los tipos de faros/linternas afectados son:

- Faros con tecnología LED
- Faros con tecnología Full LED
- Margen de encendido de las luces diurnas
- Intermitentes laterales
- Faros laterales
- Luces traseras 3D
- Luces de freno
- Tercera luz de freno
- Luces de la placa de matrícula

ADVERTENCIA

Diodos electroluminiscentes (LED)

No toque los faros LED, ya que podría electrocutarse.
Para la sustitución de este tipo de bombillas, póngase en contacto con un concesionario o taller cualificado.

⚠ ADVERTENCIA

No mire nunca muy de cerca el haz luminoso de las luces con tecnología LED, ya que corre el riesgo de sufrir lesiones oculares graves.



Luces delanteras

Modelo con faros de tecnología Full LED

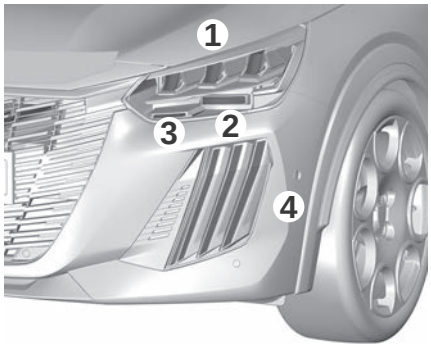

1 Luces de cruce

2 Luces de carretera

3 Intermitentes

4 Luces diurnas/Luces de posición

Modelo con faros de tecnología LED

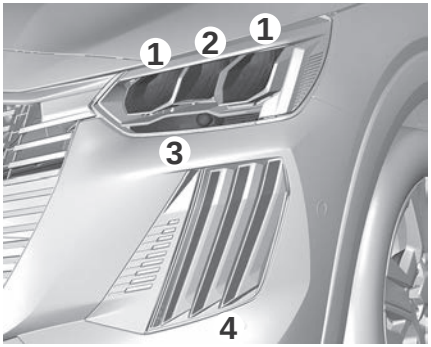

1 Luces de cruce (LED)

2 Luces de carretera (LED)

3 Intermitentes (PY21W ámbar)

4 Luces diurnas / Luces de posición (LED)

Intermitentes

ⓘ NOTA

Un parpadeo rápido en un intermitente (izquierdo o derecho) indica el fallo de una de las bombillas del lado correspondiente.

ⓘ NOTA

Las bombillas de color ámbar se deben sustituir por bombillas del mismo color y especificaciones.

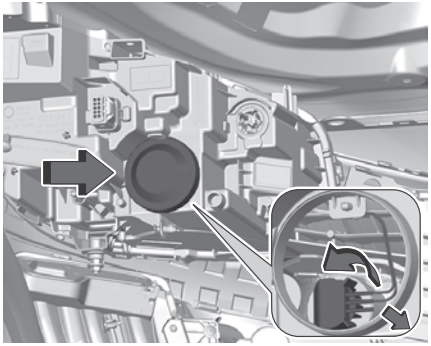

1. Retire la tapa de protección tirando de la lengüeta.
2. Gire el portabombillas hacia la izquierda.
3. Tire hacia atrás del conjunto de la bombilla y el portabombillas.
4. Sustituya la bombilla.

Luces traseras

Modelo con lámparas Full LED

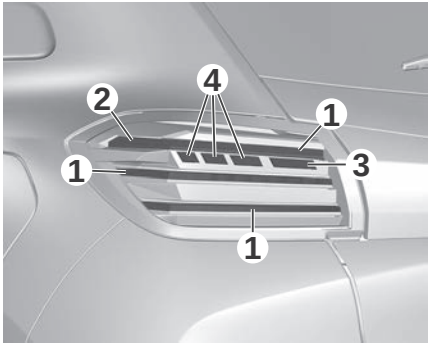

1 Luces de posición (LED)

2 Luces de freno

3 Luces de marcha atrás (W16W)

4 Intermitentes

Modelo con lámparas LED

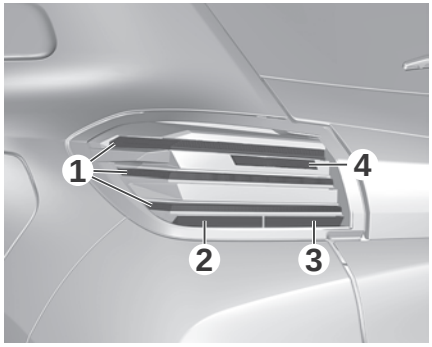

1 Luces de posición (LED)

2 Intermitentes (PY21W ámbar)

3 Luces de marcha atrás (W16W)

4 Luces de freno (LED)

Luces de marcha atrás e intermitentes

NOTA

Un parpadeo rápido en un intermitente (izquierdo o derecho) indica el fallo de una de las bombillas del lado correspondiente.

NOTA

Las bombillas de color ámbar se deben sustituir por bombillas del mismo color y especificaciones.

Estas bombillas se cambian desde el interior del maletero.

1. Abre el maletero.
2. Retire la trampilla de acceso del guarnecido lateral correspondiente de forma que pueda acceder a la fijación del grupo óptico.

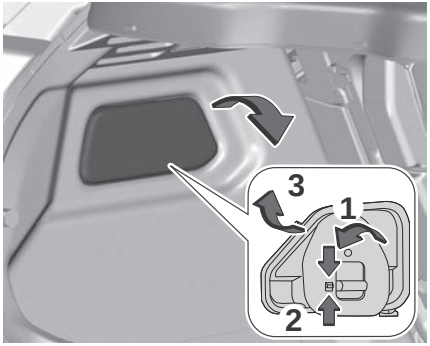

3. Afloje la tuerca de fijación con una llave de tubo.
4. Acabe de aflojarla manualmente y retire la tuerca, **asegurándose de que no se caiga**.
5. Presione el clip de sujeción hacia afuera y retire el grupo óptico desde la parte trasera.

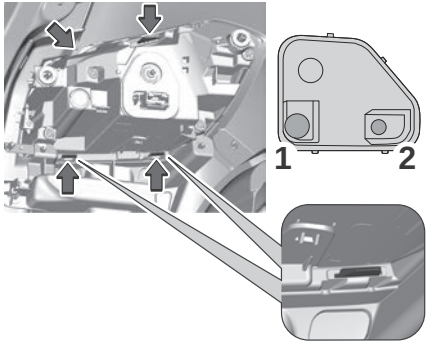

6. Suelte las cuatro fijaciones situadas alrededor del portabombillas.
7. Retire el portabombilla. Una vez haya retirado el grupo óptico y el portabombillas: (1) Intermitentes / (2) Luces de marcha atrás.
8. Gire la bombilla **1** un cuarto de vuelta hacia la izquierda y retírela.
9. Tire de la bombilla **2** para extraerla.
10. Sustituya la bombilla.

NOTA

Asegúrese de que encaja el grupo óptico en sus guías manteniéndolo alineado con el vehículo. Apriete sin forzar para garantizar la estanqueidad pero sin deteriorar el grupo óptico.

Luz antiniebla trasera (P21W)

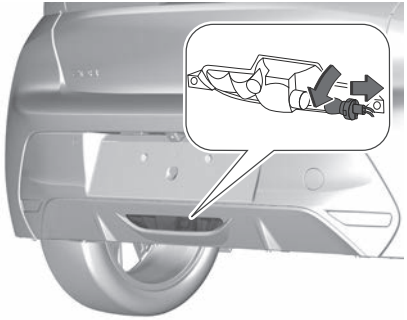

Estas bombillas se cambian desde la parte exterior del parachoques trasero.
Para acceder, pase la mano por debajo del parachoques del lado izquierdo.

1. Gire el portabombillas un cuarto de vuelta hacia la izquierda y tire para extraerlo.
2. Gire la bombilla un cuarto de vuelta hacia la izquierda y tire para extraerla.
3. Sustituya la bombilla.

Luz antiniebla trasera (versión LED)

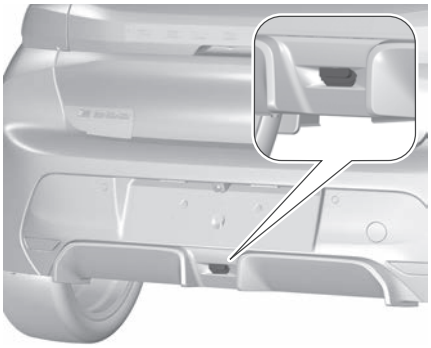

ADVERTENCIA

Sustitución de este tipo de bombilla

Las luces exteriores están equipadas con tecnología LED y no se pueden cambiar. No toque los faros con tecnología LED o Full LED, ya que podría electrocutarse. En caso de que alguna luz exterior o interior presente un fallo de funcionamiento, póngase en contacto con un concesionario autorizado o con un taller cualificado.

Luces de la placa de matrícula

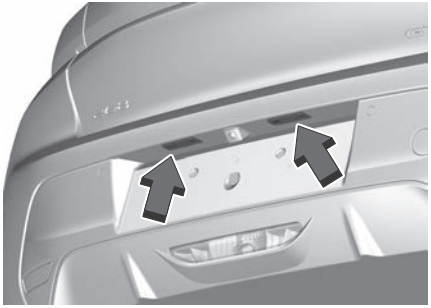

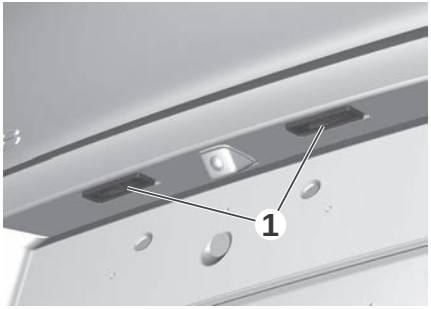

Para sustituir las bombillas:

1. retire la tulipa **1.**
2. Sustituya la bombilla, liberándola de los contactos laterales.
3. Inserte la bombilla nueva y asegúrese de que esté correctamente encajada entre los contactos; a continuación, vuelva a colocar la tapa **1.**

Luz de freno central situada en una posición elevada

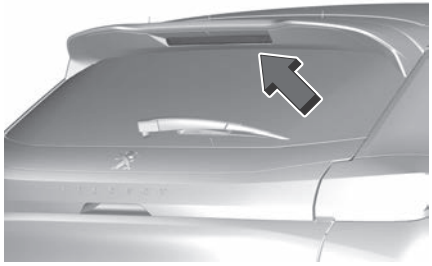

⚠ ADVERTENCIA

Sustitución de este tipo de bombilla

Póngase en contacto con un concesionario o taller cualificado.
No toque los faros con tecnología LED o Full LED, ya que podría electrocutarse.

Neumáticos y ruedas

Información sobre la seguridad de los neumáticos

La información de seguridad de los neumáticos cubrirá los siguientes aspectos:

- Marcaciones de neumáticos
- Números de identificación de los neumáticos
- Terminología y definiciones sobre neumáticos
- Presión y carga de los neumáticos

Marcas de neumáticos - Designaciones

Por ejemplo **195/55 R16 95V XL**

195	anchura del neumático (mm)
55	relación de sección (altura del neumático respecto a la anchura) (%)
R	tipo de correa (radial)
16	diámetro de la llanta (pulgadas)
95	índice de carga (p. ej., 95 es equivalente a 690 kg)
V	letra del código de velocidad

Letra del código de velocidad

Q	hasta 160 km/h (100 mph)
S	hasta 180 km/h (112 mph)
T	hasta 190 km/h (118 mph)
H	hasta 210 km/h (130 mph)
V	hasta 240 km/h (150 mph)
W	hasta 270 km/h (168 mph)

Seleccione un neumático apropiado para la velocidad máxima de su vehículo.
La velocidad máxima se obtiene con el peso en vacío con conductor (75kg) más 125kg de carga útil.

Placa de información sobre neumáticos y carga

La etiqueta de información de presión de los neumáticos, situada en el montante B izquierdo, indica los neumáticos originales y sus presiones correspondientes.
Los datos sobre presiones son válidos para neumáticos fríos. Es aplicable para neumáticos de verano y de invierno.
Si ha conducido durante más de 10 minutos o más de 10 kilómetros a más de 50 km/h, añada 0,3 bar a los valores indicados en la etiqueta.
La rueda de repuesto se debe inflar siempre con la presión especificada para carga completa.

⚠ ADVERTENCIA

El conductor es responsable del ajuste correcto de la presión de los neumáticos. Si la presión es demasiado baja, puede producirse un calentamiento considerable del neumático y daños internos, lo que puede provocar la separación de la banda de rodadura e incluso el reventón del neumático a altas velocidades.

⚠ ADVERTENCIA

En caso de neumáticos específicos, la presión recomendada, como se muestra en la tabla de presión de los neumáticos, puede superar la presión máxima del neumático indicada en el neumático. No supere nunca la presión máxima indicada en el neumático.

Neumáticos de invierno

Los neumáticos de invierno ofrecen mayor seguridad a temperaturas inferiores a 7 °C y, por tanto, deberían montarse en todas las ruedas.
La pegatina con el límite de velocidad, según las normas de tráfico del país, debe colocarse en el campo visual del conductor.
Para neumáticos de invierno se permiten todos los tamaños.



Los neumático de invierno o de cuatro estaciones pueden identificarse por su símbolo en los flancos.

Presión de los neumáticos

Compruebe la presión de los neumáticos en frío, al menos cada 14 días y antes de emprender un viaje largo.
No olvide la rueda de repuesto (cuando se suministre). Esto es aplicable también a los vehículos con sistema de control de presión de los neumáticos.
La etiqueta de información de presión de los neumáticos, situada en el marco de la puerta izquierda o derecha, indica los neumáticos equipados originalmente y las presiones correspondientes.

⚠ ADVERTENCIA

Conduzca siempre con todos los neumáticos inflados con la presión de inflado en frío del neumático recomendada.

Los datos sobre presiones son válidos para neumáticos fríos. Es aplicable para neumáticos de verano y de invierno.
Si ha conducido durante más de 10 minutos o más de 10 km (6 millas) a más de 50 km/h (31 mph), añada 0,3 bar (30 kPa) a los valores indicados en la etiqueta.
La presión de los neumáticos depende de la temperatura del neumático. Durante la conducción, aumentan la temperatura y la presión de los neumáticos. La presión aumenta casi 10 kPa para un aumento de temperatura de 10

°C. Esto debe tenerse en cuenta al verificar neumáticos calientes.
Los valores de presión de los neumáticos proporcionados en la etiqueta de información de los neumáticos y el cuadro de presión de los neumáticos son válidos para neumáticos fríos, es decir, a 20 °C.
La rueda de repuesto se debe inflar siempre con la presión especificada para carga completa.
Una presión de los neumáticos incorrecta afectará negativamente a la seguridad, a la maniobrabilidad del vehículo, al confort y al consumo de combustible, además de aumentar el desgaste de los neumáticos.
Las presiones de los neumáticos difieren en función de diversas opciones. Para obtener el valor correcto de presión de los neumáticos, aplique el procedimiento siguiente:

- identificar el código identificador del motor
- identificar el neumático correspondiente

Las tablas de presión de los neumáticos muestran todas las combinaciones de neumáticos posibles.
Para conocer los neumáticos homologados para su vehículo, consulte el certificado de conformidad CEE que se entrega con el vehículo o la documentación de matriculación nacional.
El conductor es responsable del ajuste correcto de la presión de los neumáticos.

⚠ ADVERTENCIA

Un inflado insuficiente aumenta el consumo de energía. La no conformidad de la presión de los neumáticos puede dar lugar a que estos se desgasten de forma prematura y repercutir negativamente en la adherencia del vehículo a la carretera - ¡riesgo de accidentes!

⚠ ADVERTENCIA

La presión de los neumáticos debe comprobarse con los neumáticos fríos. Si, por algún motivo, tuviera que revisar la presión con los neumáticos calientes, no reduzca su presión aunque se indique que es superior al valor prescrito y repita el control cuando se hayan enfriado.

⚠ ADVERTENCIA

Los neumáticos incorrectamente inflados son peligrosos y pueden causar colisiones.

⚠ ADVERTENCIA

El inflado excesivo reduce la capacidad del neumático para amortiguar los impactos. Los objetos en la carretera y los baches pueden causar daños que provoquen la rotura de los neumáticos. Los neumáticos excesivamente inflados o insuficientemente inflados pueden afectar a la maniobrabilidad del vehículo y pueden fallar repentinamente, provocando la pérdida de control del vehículo.

⚠ ADVERTENCIA

Las presiones de los neumáticos desiguales pueden provocar problemas de dirección. Podría perder el control del vehículo. Las presiones de los neumáticos desiguales entre un lado y otro del vehículo pueden provocar que el vehículo se desvíe a la izquierda o a la derecha.

Profundidad de la banda de rodamiento

Compruebe regularmente la profundidad del dibujo.
Por motivos de seguridad, se recomienda que la profundidad del dibujo de los neumáticos de un eje no varíe en más de 2 mm.



La profundidad mínima autorizada legalmente (1,6 mm) se ha alcanzado cuando el dibujo

muestra un indicador de desgaste (TWI = Tread Wear Indicator). Su posición se indica mediante marcas en el flanco del neumático.
Si el desgaste delante fuese mayor que detrás, cambie periódicamente las ruedas delanteras por las traseras. Asegúrese de que la dirección de giro de las ruedas sea la misma de antes.
Los neumáticos envejecen, aunque no se usen. Le recomendamos sustituir los neumáticos cada 6 años.

Tamaños permitidos de neumáticos y llantas

Si se utilizan neumáticos de un tamaño diferente a los montados en fábrica, puede ser necesario reprogramar el sistema de detección de inflado insuficiente de neumáticos y realizar otras modificaciones en el vehículo.
El uso de llantas y neumáticos de tamaño distinto a los especificados puede afectar a la vida útil de los neumáticos, el giro de las ruedas, la distancia al suelo, la lectura del velocímetro, y tener un efecto negativo de la adherencia sobre la calzada.
El montaje de neumáticos distintos en los ejes delantero y trasero puede provocar una sincronización incorrecta del ESC.
Sustituya la etiqueta con las presiones de los neumáticos.

⚠ ADVERTENCIA

El uso de ruedas o neumáticos no adecuados puede provocar accidentes e invalidar el permiso de utilización del vehículo.

Tapacubos

Se deben utilizar tapacubos y neumáticos homologados por el fabricante para el vehículo correspondiente, que cumplen todos los requisitos de la combinación de rueda y neumático.
Si no se utilizan tapacubos y neumáticos homologados por el fabricante, los neumáticos no deben disponer de nervadura de protección radial.
Los tapacubos no deben menoscabar la refrigeración de los frenos. No utilice tapacubos.

⚠ ADVERTENCIA

El uso de neumáticos o ruedas inadecuados puede provocar accidentes e invalidará el permiso de circulación del vehículo. El uso de neumáticos o tapacubos inadecuados podría provocar una pérdida repentina de presión y, por tanto, accidentes.

Cadenas para neumáticos

En condiciones invernales, las cadenas para nieve mejoran la tracción y el comportamiento del vehículo en las frenadas.

⚠ ADVERTENCIA

Las cadenas para nieve deben montarse solo en las ruedas motrices.
Nunca deben instalarse en ruedas de repuesto del tipo "compacta".

ⓘ NOTA

Respete la legislación vigente en el país relativa al empleo de cadenas para nieve y velocidades máximas autorizadas.

Use sólo cadenas diseñadas para el tipo de rueda montada en el vehículo:

Dimensiones de los neumáticos originales	Tamaño máximo de eslabón
195/55 R16	9 mm (Polaire XP9)
205/45 R17	No admite cadenas
215/40 R18 (versión GTi)	No admite cadenas

Para obtener más información, póngase en contacto con un concesionario o taller cualificado.

Consejos de instalación

1. Para colocar las cadenas para nieve durante el trayecto, detenga el vehículo en una superficie plana, a un lado de la vía.
2. Aplique el freno de estacionamiento y, si es necesario, coloque calzos bajo las ruedas para evitar que el vehículo se desplace.
3. Coloque las cadenas para nieve siguiendo las instrucciones del fabricante.
4. Inicie la marcha con suavidad y circule durante unos momentos sin superar los 50 km/h.

5. Detenga el vehículo y compruebe que las cadenas están correctamente tensadas.

NOTA

Se recomienda encarecidamente que practique la colocación de cadenas para la nieve en una superficie horizontal y seca antes de iniciar el trayecto.

ADVERTENCIA

Evite circular con cadenas sobre carreteras sin nieve para no dañar los neumáticos del vehículo ni la superficie de a carretera. Si el vehículo cuenta con llantas de aleación, compruebe que ninguna parte de la cadena o sus fijaciones están en contacto con la llanta.

Cambio de ruedas

Consulte el capítulo "Elevación del vehículo y cambio de ruedas" del apartado "En caso de emergencia".

Almacenamiento del vehículo

Almacenamiento de larga duración

Si el vehículo va a estar inmovilizado durante varios meses:

1. Lavar y encerar el vehículo.
2. Comprobar la cera protectora en el compartimento del motor y los bajos.
3. Limpie y proteja las partes metálicas brillantes con compuestos especiales disponibles en el mercado.
4. Espolvoree polvos de talco en las escobillas de goma del limpiaparabrisas y del limpialuneta y levántelas del cristal.
5. Limpiar y conservar las juntas de goma.
6. Cubra el coche con una tela o una lámina de plástico perforada, teniendo especial cuidado de no dañar la superficie pintada arrastrando el polvo que pueda haberse acumulado en ella. No utilice láminas de plástico compacto que no permiten que la humedad se evapore de la superficie del vehículo.
7. Desactive el sistema de alarma del vehículo (donde se incluye).
8. Vaciar el depósito del líquido de lavado.
9. Comprobar la protección anticongelante y anticorrosiva del refrigerante. No vacíe el sistema de refrigeración.
10. Compruebe el estado de carga de la batería convencional cada 30 días.

Inmovilización a largo plazo de un vehículo híbrido - eléctrico

Si el vehículo va a estar inmovilizado durante varios meses:

1. Lavar y encerar el vehículo.
2. Comprobar la cera protectora en el compartimento del motor y los bajos.
3. Limpie y proteja las partes metálicas brillantes con compuestos especiales disponibles en el mercado.
4. Espolvoree polvos de talco en las escobillas de goma del limpiaparabrisas y del limpialuneta y levántelas del cristal.
5. Limpiar y conservar las juntas de goma.
6. Cubra el vehículo con una lona o una hoja de plástico perforada, con especial cuidado de no dañar la superficie pintada, arrastrando el polvo que pueda haberse acumulado sobre esta. No utilice hojas de plástico compacto que no permiten que la humedad se evapore de la superficie del vehículo.
7. Desactive el sistema de alarma del vehículo (dependiendo de la versión).
8. Vaciar el depósito del líquido de lavado.
9. Comprobar la protección anticongelante y anticorrosiva del refrigerante. No vacíe el sistema de refrigeración.
10. Compruebe el estado de carga de la batería convencional cada 30 días. La cantidad de carga de la batería de alta tensión puede disminuir gradualmente cuando no se utiliza el vehículo. Por lo tanto, evite

estancias prolongadas con un nivel de carga cercano a cero. Si es posible, vigile el estado de carga y evite que alcance niveles excesivamente bajos. Siga estas advertencias incluso para estancias de menos de un mes (unas semanas).

11. Llevar la batería de alta tensión a un nivel de carga cercano al 100%.
12. Ajuste la presión de los neumáticos al valor indicado para carga completa.
13. Haga funcionar el climatizador durante al menos 5 minutos, ajustando el aire exterior y con el ventilador al máximo. Esta operación garantizará una lubricación adecuada del sistema, minimizando así la posibilidad de daños en el compresor cuando el sistema vuelva a funcionar.
14. Aparque el vehículo en un lugar seco y bien ventilado y abra ligeramente las ventanillas. Engrane la primera marcha o la marcha atrás o ponga el selector de marchas en P. Evite que el vehículo se desplace.
15. No accione el freno de estacionamiento eléctrico.
16. Abra el capó, cierre todas las puertas y bloquee el vehículo.

Hasta cuatro semanas

Enchufe el cable de carga.

Cuatro semanas hasta doce meses

1. Descargue la batería de alta tensión hasta que quede un 30 % en el indicador de autonomía de la batería (símbolo de la batería) del cuadro de instrumentos.
2. No enchufe el cable de carga.
3. Guarde siempre el vehículo en un lugar con temperaturas entre -10 °C y 30 °C.
4. Si el vehículo permanece inmovilizado a temperaturas extremas, se pueden producir daños en la batería de alta tensión.
5. Saque el cable negativo (−) negro de la batería de 12 V del vehículo y conecte un cargador lento a los bornes de la batería del vehículo o mantenga los cables de la batería de 12 V del vehículo conectados y cargue lentamente desde los bornes positivo (+) y negativo (−) en el compartimento del motor.
6. Cada tres meses, compruebe el estado de carga de la batería. Si el estado de carga es inferior al 30 %, recarga la batería hasta el 30 %.

Carrocería: cuidado exterior

Recomendaciones generales

Se deberán respetar las siguientes recomendaciones para evitar daños en el vehículo.

⚠ ADVERTENCIA

No aplique nunca un chorro de limpieza a alta presión sobre el compartimento del motor, ya que podría dañar los componentes eléctricos.
No lave el vehículo en condiciones de sol brillante o frío extremo.

ⓘ NOTA

Cuando lave el vehículo en un túnel de lavado automático con cepillo de rodillos, asegúrese de cerrar las puertas y, según la versión, aleje la llave electrónica o la llave digital (si se suministra).
Cuando utilice un dispositivo de lavado a presión, mantenga la boquilla de chorro a una distancia mínima de 30 cm del vehículo (en particular, al lavar las zonas en las que hay pintura descascarillada, sensores o juntas).
Limpia rápidamente cualquier mancha que contenga productos químicos que puedan dañar la pintura del vehículo (como resina de árboles, excrementos de pájaros, secreciones de insectos, polen y alquitrán).
Según el entorno, lave el vehículo con frecuencia para retirar acumulaciones de sal (zonas costeras), hollín (zonas industriales), y barro y sales (zonas húmedas o frías). Estas sustancias pueden ser muy corrosivas. Póngase en contacto con un concesionario o un taller cualificado para que le asesoren sobre la eliminación de manchas difíciles que requieran productos especiales (como alquitranes o desinsectantes).
Es preferible encargar los retoques de pintura a un concesionario o taller cualificado.

Pintura de alto brillo

⚠ ADVERTENCIA

No utilice productos abrasivos, disolventes, gasolina o aceite para limpiar la carrocería.
No utilice nunca una esponja abrasiva para limpiar las manchas más resistentes, ya que podría rallar la pintura.
No aplique cera para pulir en condiciones de sol intenso o sobre piezas de plástico o goma.

ⓘ NOTA

Utilice un paño suave y agua jabonosa o un producto con pH neutro.
Frote suavemente la carrocería con un paño de microfibra limpio.
Aplique la cera para pulir sobre el vehículo limpio y seco.
Respete las instrucciones de uso indicadas en el producto.

Adhesivos

⚠ ADVERTENCIA

No utilice una manguera de alta presión para lavar el vehículo, existe el riesgo de dañar o despegar los adhesivos.

ⓘ NOTA

Use una manguera de flujo alto (temperatura comprendida entre 25 y 40 ºC).
Coloque el chorro de agua perpendicular a la superficie que se va a limpiar.
Enjuague el vehículo con agua desmineralizada.

⚠ PRECAUCIÓN

No aplique esmalte sobre las calcomanías, ¡ya que corre el riesgo de dañarlas o de que se despeguen! Limpiar sólo con un paño suave y húmedo.

Cuidado del interior

Recomendaciones generales

Se deberán respetar las siguientes recomendaciones para evitar daños en el vehículo.

⚠ ADVERTENCIA

Cuando lave el vehículo, no utilice nunca una manguera de agua o un chorro a alta presión para limpiar el interior.
Los líquidos transportados en vasos u otros recipientes abiertos se pueden derramar, con el riesgo de dañar los instrumentos y mandos, y los mandos situados en la consola central. Debe tener cuidado.
Utilice un paño suave y seco para limpiar con cuidado los cuadros de instrumentos, las pantallas táctiles u otras pantallas. Nunca aplique productos (por ejemplo, alcohol o desinfectante) ni agua con jabón directamente sobre estas superficies, ya que podría dañarlas.

Mantenimiento de los cinturones de seguridad

No blanquee, tiña, ni limpie los cinturones con disolventes químicos ni limpiadores abrasivos. Esto debilitaría la tela. Los daños ocasionados por el sol también podrían debilitar la tela.
Si es necesario limpiar los cinturones, utilice una solución jabonosa suave o agua tibia. No retire los cinturones del vehículo para lavarlos.
Seque con un paño suave.
Sustituya los cinturones si están deshilachados o gastados, o si las hebillas no funcionan adecuadamente.

⚠ ADVERTENCIA

Un cinturón de seguridad deshilachado o rasgado puede romperse en caso de colisión y dejarle desprotegido. Inspeccione periódicamente el sistema de cinturones de seguridad, verificando la existencia de cortes, deshilachados o partes sueltas. Las piezas dañadas deben sustituirse de inmediato. No desmonte ni modifique el sistema de cinturones de seguridad. Si su vehículo se ve involucrado en una colisión, o si tiene alguna duda sobre el estado del cinturón de seguridad o del retractor, lleve su vehículo

a un concesionario o a un taller autorizado del Programa de Reparación de Colisiones Certificado por el Fabricante para que lo revisen.

Piezas de plástico y goma

Limpie las piezas interiores de plástico con un paño húmedo (a ser posible de microfibra) y una solución de agua y detergente neutro no abrasivo.
Para limpiar manchas grasas o persistentes, utilice productos específicos sin disolventes y diseñados para mantener el aspecto y el color originales de los componentes.
Elimine el polvo con un paño de microfibra, si es necesario humedecido con agua. No se recomienda el uso de pañuelos de papel, ya que pueden dejar residuos.

NOTA

El contacto directo de los ambientadores colgantes, repelentes de insectos, bronceadores o desinfectantes para las manos con las superficies de plástico, pintadas o los embellecedoras del interior puede causar daños permanentes. Límpielo inmediatamente.

NOTA

Es posible que el daño causado por este tipo de productos no esté cubierto por la garantía limitada del vehículo nuevo.

Cuadro de instrumentos y pantallas

Las ópticas de la parte frontal de los instrumentos de este vehículo son de plástico transparente moldeado.
Cuando las limpie, debe tener especial cuidado de no arañarlas.
Límpielas con un paño suave y húmedo. Se puede aplicar una solución de jabón suave, pero no utilice limpiadores con alto contenido de alcohol o abrasivos. Si utiliza jabón, limpie con un paño húmedo. Seque con un paño suave.

NOTA

Nunca utilice alcohol, gasolinas y derivados para limpiar el salpicadero y las lentes del cuadro de instrumentos.

Superficies acristaladas

Todas las superficies de vidrio deben limpiarse regularmente con un limpiacristales como el que se utiliza para el hogar.
No utilice rasquetas u otros elementos afilados que pudieran llegar a arañar los elementos.
Al limpiar el retrovisor, rocíe el producto de limpieza sobre la toalla o el paño que utilice.
No pulverice el limpiador directamente sobre el espejo.

NOTA

Nunca utilice un limpiador abrasivo.
Extreme las precauciones cuando limpie el interior de la luneta trasera equipada con desempañadores eléctricos y las ventanillas equipadas con antenas de radio.

Partes texitles

Elimine el polvo con un cepillo suave o un aspirador.
Es aconsejable utilizar un cepillo húmedo para limpiar tapicerías que no sean de tela.
Frote los asientos con un paño suave de microfibra humedecido con una solución de agua y detergente neutro.

Alcantara®

Alcantara® es un material elegante y práctico, muy resistente y fácil de mantener.

ADVERTENCIA

No use paños estampados ni papel absorbente serigrafiado.
No utilice sistemas de limpieza con vapor.

NOTA

Elimine el polvo del tapizado Alcantara® periódicamente con un paño seco, un cepillo suave o una aspiradora.

Limpie el material Alcantara® con un paño de algodón blanco ligeramente húmedo, pero sin frotar demasiado fuerte.

Para saber qué productos y procedimientos utilizar para quitar diferentes tipos de manchas, consulte el apartado **"Tapicería: eliminación de manchas"**.

Para más información, visite el sitio web de la marca comercial Alcantara®: www.alcantara.com.

Superficies de cuero

El cuero es un producto natural. Requiere un cuidado periódico adecuado para prolongar su durabilidad.
Debe protegerse e hidratarse mediante un producto específico para el cuidado del cuero, con el fin de mantenerlo suave y preservar su aspecto original.

⚠ ADVERTENCIA

No use productos de mantenimiento que no sean aptos para limpiar cuero (por ejemplo, disolvente, detergente, gasolina o alcohol puro).
No use productos blanqueadores ni decolorantes (por ejemplo, percloroetileno).
Cuando limpie elementos compuestos parcialmente por cuero, tenga cuidado de no dañar los demás materiales con los productos específicos para cuero.

ⓘ NOTA

Antes de limpiar manchas de grasa o líquidos, retire rápidamente con un paño cualquier posible cantidad acumulada.
Antes de la limpieza, elimine cualquier resto que pueda rayar el cuero, usando un paño humedecido con agua desmineralizada y bien escurrido.
Limpie el cuero, sin frotar demasiado fuerte, con un paño suave humedecido con agua y jabón o con un producto pH neutro.
Séquelo con un paño suave y seco.

Tapicería

Algunas partes del salpicadero, los paneles de las puertas y los asientos pueden estar tapizadas.

Mantenimiento

⚠ ADVERTENCIA

No use productos de limpieza agresivos (p. ej., alcohol, disolvente o amoniaco).
No use sistemas de limpieza con vapor, ya que pueden afectar a la adherencia del tejido.

ⓘ NOTA

Retire periódicamente el polvo de las partes tapizadas con un paño seco, un cepillo suave o una aspiradora.

Limpie la tapicería frotando con un paño limpio y húmedo una vez al año. Déjela secar toda la noche y luego cepíllela con un cepillo de cerdas suaves.

Eliminación de manchas

⚠ ADVERTENCIA

No frote la mancha para evitar que se extienda o que penetre el tejido.

ⓘ NOTA

Actúe rápidamente reduciendo la mancha desde los bordes hacia dentro.
Retire la sustancia o los sólidos todo lo que pueda con una cuchara o espátula y, si se trata de líquidos, empápelos con papel absorbente.

ⓘ NOTA

Producto o procedimiento aplicable según el tipo de mancha:

- Grasa, aceite y tinta: use un detergente de pH neutro.
- Vómito: use agua mineral con gas.
- Sangre: eche harina sobre la mancha y déjela secar; a continuación, retírela con un paño ligeramente húmedo.
- Barro: déjelo secar y luego retírelo con un paño ligeramente húmedo.

- Pastel, chocolate y helado: use agua tibia.
- Refrescos y bebidas alcohólicas: use agua tibia o, si la mancha es persistente, jugo de limón.
- Gomina, café, salsa de tomate y vinagre: use agua tibia y jugo de limón.
- Si se trata de sustancias sólidas, use un cepillo suave o una aspiradora.
- Si se trata de sustancias líquidas, use una bayeta de microfibra humedecida y, después, seque con otro paño.

ESPECIFICACIONES TÉCNICAS

Identificación del vehículo

Número de identificación del vehículo (VIN)

Varias marcas visibles para la identificación y búsqueda del vehículo.

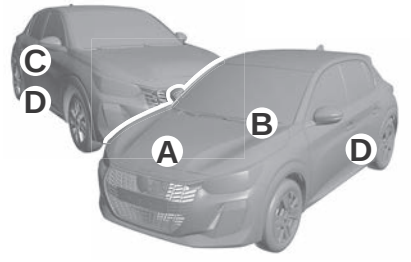

A. Número de identificación del vehículo (VIN), bajo el capó.

Grabado en e chasis.

B. Número de identificación del vehículo (VIN) en el salpicadero.

Impreso en una etiqueta adhesiva visible a través del parabrisas.

C. Etiqueta del fabricante.

Fijada a la puerta derecha.

Recoge la siguiente información:

- Nombre del fabricante.
- Número completo de autorización para la comercialización de un vehículo en la Unión Europea.
- Número de identificación del vehículo (VIN).
- Masa máxima técnicamente admisible en carga (MMTA).
- Masa máxima autorizada del conjunto (MMA).
- Masa máxima sobre el eje delantero.
- Masa máxima sobre el eje trasero.
- Código QR de acceso al pasaporte de emisiones del vehículo.

D. Etiqueta de neumáticos/referencias de pintura.

Fijada a la puerta del conductor.

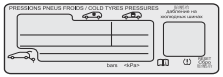

Recoge la siguiente información relativa a los neumáticos:

- Presiones de los neumáticos en vacío y con carga.
- Especificación de los neumáticos, compuesta por las medidas y el tipo, así como los índices de carga y velocidad.
- Presión de inflado de la rueda de repuesto.

Indica también la referencia del color de la pintura.

NOTA

El vehículo puede estar equipado originalmente con neumáticos con unos índices de carga y velocidad superiores a los indicados en la etiqueta sin que la presión de los neumático resulte afectada (con neumáticos fríos).
Para cambiar el tipo de neumáticos, acuda a un concesionario autorizado para saber cuáles son los neumáticos homologados para montar en el vehículo.

Identificación del motor

Las tablas de datos técnicos utilizan el código de identificación del motor. Asimismo, la tabla de datos del motor muestra el código de ingeniería.
Para identificar el motor respectivo, consulte el certificado de conformidad CEE, que se entrega con este vehículo o la documentación de matriculación nacional.
El Certificado de conformidad muestra el código de identificación del motor, otras publicaciones nacionales pueden mostrar el código de ingeniería.
Compruebe la cilindrada y la potencia del motor para identificar el motor correspondiente.

Datos del vehículo

Las características de los motores se detallan en el permiso de circulación del vehículo y en la documentación de ventas.
En las tablas solo se presentan los valores disponibles en el momento de la publicación.
Póngase en contacto con un concesionario autorizado o taller cualificado para obtener los valores restantes.

NOTA

La potencia máxima corresponde al valor homologado en un banco de pruebas, tal como se define en el Reglamento UE 715/2007.

Para obtener más información, póngase en contacto con un concesionario o taller cualificado.

Dimensiones

Estas dimensiones se han medido en un vehículo no cargado.

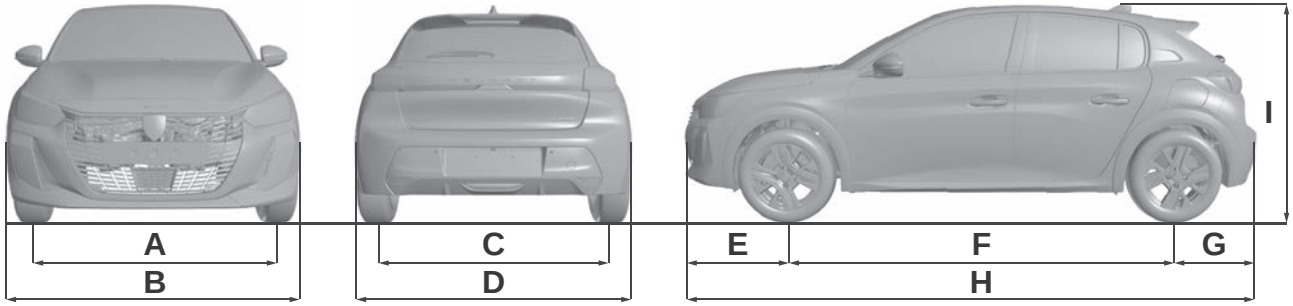

A	B	C	D	E	F	G	H	I
1500	1955	1500	1745	825	2540	4055	690	1435

Versión GTi

A	B	C	D	E	F	G	H	I
1500	1955	1500	1771	825	2550	4100	690	1403

Motores

Las características de los motores se detallan en el permiso de circulación del vehículo y en la documentación de ventas.
En las tablas solo se presentan los valores disponibles en el momento de la publicación.
Póngase en contacto con un concesionario autorizado o taller cualificado para obtener los valores restantes.

NOTA

La potencia máxima corresponde al valor homologado en un banco de pruebas, tal como se define en el Reglamento UE 715/2007.

Para obtener más información, póngase en contacto con un distribuidor o taller cualificado.

Masas y cargas remolcables

Las masas y cargas remolcables relacionadas con el vehículo se indica en el permiso de circulación y en la documentación de ventas.
Estos valores también se indican en la placa o en la etiqueta del fabricante.
Para obtener más información, póngase en contacto con un concesionario o taller cualificado.
Los valores de GTW (peso bruto del tren) y carga remolcada indicados son válidos hasta una altitud máxima de 1.000 metros. El valor de la carga remolcada debe reducirse en un 10% por cada 1.000 metros adicionales de altitud.
El peso sobre la bola de remolque máximo autorizado corresponde a la masa permitida en la bola de remolque.

ADVERTENCIA

Con temperaturas externas elevadas, el rendimiento del vehículo puede limitarse para proteger el motor. Cuando la temperatura espesor supere los 37°C reduzca la masa remolcada.

ADVERTENCIA

Aunque el vehículo esté poco cargado, el remolque puede afectar negativamente la adherencia a la carretera.
Al arrastrar un remolque, la distancia de frenado aumenta.
Cuando lleve remolque, no supere nunca los 100 km/h (respete la legislación local vigente).

ADVERTENCIA

Para los modelos híbridos (MHEV) en condiciones de gran altitud (>2500 m s.n.m.) la capacidad de remolque está restringida ya que puede afectar al rendimiento del vehículo.

Datos del motor

Gasolina

Motores	TURBO 100	TURBO 110
Cajas de cambios	BVM6 (manual 6 velocidades)	BVM6 (manual 6 velocidades)
Códigos	EB2LTED MB6 STT (Euro 6.4)	EB2LTED MB6 STT (Euro 7)
Códigos de modelo: (TVV) UP...	HPV	[1]
Cilindrada (cc)	1.199	1.199
Potencia máx.: Norma CE (kW)	74	82[1]
Combustible	Sin plomo (RON 95 como mínimo)	Sin plomo (RON 95 como mínimo)
Remolque con frenos (dentro del límite de MMA) (kg) en una pendiente del 10% o del 12%	1.200	1.200
Remolque sin frenos (kg)	595	595
Peso máximo autorizado en el morro (kg)	55	55

1 Los valores mostrados son preliminares y pueden estar sujetos a cambios.

Diésel

Motores	DIESEL 100
Cajas de cambios	BVM6 (manual 6 velocidades)
Códigos	DV5RCF MB6 STTD
Códigos de modelo:	YHT
Cilindrada (cc)	1.499
Potencia máx.: Norma CE (kW)	75
Combustible	Diésel
Remolque con frenos (dentro del límite de MMA) (kg) en una pendiente del 10% o del 12%	1.200
Remolque sin frenos (kg)	610
Peso máximo autorizado en el morro (kg)	55

Híbrido de 48 V (MHEV)

	HYBRID 110 AUTO	HYBRID 120 AUTO	HYBRID 145 AUTO	HYBRID 150 AUTO
Códigos	**EB2LTEDH2 EDCT6 Euro 6.4**	**EB2LTEDH2 EDCT6 Euro 7**	**EB2L TDH2 EDCT6 Euro 6.4**	**EB2LTDH2 EDCT6 Euro 7**
Códigos de modelo: (TVV) UP...	HPX	HPM	HPY	[2]
Remolque con frenos (dentro del límite de MMA) (kg) en una pendiente del 10% o del 12%	1.200	1.100	1.200	1.100
Remolque sin frenos (kg)	625	625[2]	650	635[2]
Peso máximo autorizado en el morro (kg)	55	55[2]	55	55[2]
Cajas de cambios	Automática eléctrica de doble embrague y 6 velocidades	Automática eléctrica de doble embrague y 6 velocidades	Automática eléctrica de doble embrague y 6 velocidades	Automática eléctrica de doble embrague y 6 velocidades
Cilindrada (cc)	1.199	1.199	1.199	1.199
Motores de gasolina				
Potencia máx.: Norma CE (kW) Potencia combinada	81	89[2]	107	112[2]
Combustible	Sin plomo	Sin plomo	Sin plomo	Sin plomo
Motor eléctrico				

2 Los valores mostrados son preliminares y pueden estar sujetos a cambios.

	HYBRID 110 AUTO	HYBRID 120 AUTO	HYBRID 145 AUTO	HYBRID 150 AUTO
Códigos	**EB2LTEDH2 EDCT6 Euro 6.4**	**EB2LTEDH2 EDCT6 Euro 7**	**EB2L TDH2 EDCT6 Euro 6.4**	**EB2LTDH2 EDCT6 Euro 7**
Tecnología	Síncrono de imanes permanentes	Síncrono de imanes permanentes	Síncrono de imanes permanentes	Síncrono de imanes permanentes
Potencia máx.: Norma CE (kW)	21	21	21	21
Batería de tracción				
Tecnología	Iones de litio	Iones de litio	Iones de litio	Iones de litio
Voltaje (voltios CC)	48	48	48	48
Capacidad instalada (kWh)	0,9	0,9	0,9	0,9

BEV

	Eléctrico 156 (51 kWh)	Eléctrico 136 (48 kWh)	GTi 281 (51 kWh)
Códigos de modelo:	**ZKWZ (Euro 6)** **ZKWE (Euro 7)**	**ZKXZ**	**ZKFZ (Euro 6)** **ZKFE (Euro 7)**
Remolque con frenos (dentro del límite de MMA) (kg) en una pendiente del 10% o del 12%	0	0	0
Remolque sin frenos (kg)	0	0	0
Peso máximo autorizado en el morro (kg)	0	0	0
Motor eléctrico			
Tecnología	Síncrono de imanes permanentes	Síncrono de imanes permanentes	Síncrono de imanes permanentes
Potencia máx.: Norma CE (kW)/ (CV)	115 / 156	100 / 136	207 / 281
Batería de tracción			
Tecnología	Iones de litio	Iones de litio	Iones de litio
Capacidad instalada (kWh)	51	50	51
Carga doméstica	**Modo 2**		
Corriente alterna (CA) Amperaje (A)	230 (monofase) 8 o 16	230 (monofase) 8 o 16	230 (monofásico) 8 o 16
Carga rápida	**Modo 3**		
Corriente alterna (CA) Amperaje (A)	230 (monofase o trifase) 16 o 32	230 (monofase o trifase) 16 o 32	230 (monofásica o trifásica) 16 o 32
Carga superrápida	**Modo 4**		

	Eléctrico 156 (51 kWh)	Eléctrico 136 (48 kWh)	GTi 281 (51 kWh)
Códigos de modelo:	**ZKWZ (Euro 6)** **ZKWE (Euro 7)**	**ZKXZ**	**ZKFZ (Euro 6)** **ZKFE (Euro 7)**
Tensión de corriente continua (CC)	400	400	400

Líquidos y lubricantes

Líquidos y lubricantes para motores

El aceite de motor utilizado en el vehículo ha sido cuidadosamente desarrollado y probado para cumplir los requisitos del plano de mantenimiento planificado.
Utilice solo los lubricantes recomendados para prolongar el funcionamiento y la vida útil del motor.

⚠ ADVERTENCIA
El uso de productos con especificaciones distintas a las indicadas anteriormente podría causar daños en el motor no cubiertos por la garantía.

Tipo de motor	Grado de viscosidad	Especificaciones de STLA	Producto recomendado
EB2LTDH2 / **EB2LTEDH2**	SAE 0W20	9,55535/01	QUARTZ FPW01
EB2LTED	SAE 0W20	9,55535/01	QUARTZ FPW01
DV5RCF	SAE 5W30	9,55535/03	QUARTZ FPW 03

Líquidos recomendados ⇨ 257
Capacidades del líquido ⇨ 296

Capacidades del líquido

Aceite del motor

Motor	EB2LTED	EB2LTDH2
incluido el filtro [l]	4,0	4,0
entre MIN y MAX [l]	1,0	1,0

Depósito de combustible

Gasolina (ICE), cantidad de llenado [l]	44
Gasolina (MHEV), cantidad de llenado [l]	42

INFORMACIÓN AL CLIENTE

Declaración de conformidad

Este vehículo lleva equipos radioeléctricos, que transmiten y / o reciben ondas radioeléctricas en cumplimiento de la Directiva 2014/53/UE.
Los fabricantes de los equipos radioeléctricos, que se enumeran a continuación, declaran su conformidad con la Directiva 2014/53/UE.
No se aplican restricciones regionales a la puesta en servicio del equipo en relación con el artículo 10, apartado 10, de la Directiva 2014/53/UE.

NOTA

Declaración de conformidad para los equipos radioeléctricos

Los certificados relevantes están disponibles en el sitio web de la marca:
http://public.servicebox.peugeot.com/APddb/
O use el código QR siguiente.

Radares

Fabricante:

ZF

Avenue du Technopole,

ZAC Technopole BREST-Iroise, Secteur de la Pointe du Diable, **29280 Plouzané**, **Francia**

- Frecuencias de funcionamiento: 76.0 GHz - 77,0 GHz
- Potencia máx.: 16,5 dBm

Radio y sistema de infoentretenimiento

RCE

Fabricante:

Shenzhen Hangsheng Electronic Company Ltd.

Hangsheng Industrial Area,Fuyuan 1Rd.

Fuyong Town, Baoan District Shenzhen City

- Frecuencias de funcionamiento: 2402 - 2480 MHz
- Potencia máx.: -1,10dBi

NAC

Fabricante:

Continental Automotive Czech Republic s.r.o

Prumyslová 1851 250 01

Brandýs nad Labem, **República Checa**

- Frecuencias de funcionamiento:
  - AM BSR: LF y MF
  - FM BSR: Banda VHF II
  - DAB BSR: VHF Banda III
  - 802.11bgn: 2412-2472 MHz
  - Bluetooth: 2402-2480 MHz
  - GNSS: Galileo: E1
  - GLONASS: G1
  - GPS: L1
  - SBAS: L1

Potencia máx.:

- 802.11bgn: 17,684 dBm eirp
- Bluetooth: 1,251 dBm eirp

Inmovilizador

BSI

Fabricante:

Aptiv Services Deutschland GmbH

Am Technologiepark N.º 1, D–42119 Wuppertal, **Alemania**

- Frecuencias de funcionamiento: Mín: 122,8 KHz
- Tipo: 125 KHz
- Máx: 127,2 KHz

Potencia máx.: 65 W

TCM

Fabricante:

Valeo Schalter und Sensoren GmbH

Laiernstrasse 12, 74321 Bietigheim-Bissingen, **Alemania**
Frecuencias de funcionamiento:

- Mín: 125 kHz +/- 3,2 kHz (transmisor y receptor), 433,92 MHz +/-40 kHz (receptor)
- Potencia máx.: N/A

BTA Llamada de emergencia

ATB31xA

Fabricante:

MARELLI EUROPE S.p.A

MAGNETI MARELLI SYSTEMES ELECTRONIQUES S.a.s,

6 Allée d'Argenson, Z. I. Nord – BP 40123, **86101 Chatellerault Cedex**, **Francia**
Potencia máxima transmitida:

- GSM 900: 33 dBm
- GSM 180: 30 dBm
- UMTS: 24 dBm

Banda de frecuencias:

- GSM 900: 880 ÷ 960 MHz
- GSM 1800: 1710 ÷ 1880 MHz
- UMTS: 880 ÷ 960 MHz, 1920 ÷ 2170 MHz

Caja telemática

BSRF

Fabricante:

Continental Automotive GmbH

Siemensstrasse 12, **93055 Regensburg**, **Alemania**
Frecuencias de funcionamiento:

- FM: 87,5 - 108 MHZ
- AM: 148,5 - 283,5 kHZ, 526,5 - 1606,5 kHz
- DAB: 174 - 240 MHz
- WIFI: 2,4GHz / 5GHz
- LTE (1,4 MHz 3 MHz 5 MHz 10 MHz 15 MHz 20 MHz)
- GNSS: 1559-1610 MHz

Potencia máx.: GSM (33 dBm +/- 2 dB), LTE/WCDMA (23 dBm +/- 2 dB)

RTBM

Fabricante:
FIH Co., Ltd No.4, Minsheng St., Tucheng Dist., 236 New Taipei City, **Taiwan**

Wi-Fi:

802.11b/g/n (2.4 GHz)

- Frecuencias: 2412 – 2472 MHz
- Potencia máx.: 18,83 dBm

802.11a/n/ac (5 GHz)

- Frecuencias: 5180 – 5240 MHz
- Potencia máx.: 15,99 dBm

SRD

- Frecuencias: 5745 – 5825 MHz
- Potencia máxima: 13,93 dBm

GSM 900

- Frecuencias: 880-915 MHz (emisor) / 925-960 MHz (receptor)
- Potencia máxima: 33 dBm (valor nominal)

GSM 1800

- Frecuencias: 1710-1785 MHz (emisor) / 1805-1880 MHz (receptor)
- Potencia máxima: 30 dBm (valor nominal)

Banda I WCDMA

- Frecuencias: 1920-1980 MHz (emisor) / 2110-2170 MHz (receptor)
- Potencia máxima: 24 dBm (valor nominal)

Banda VIII WCDMA

- Frecuencias: 880-915 MHz (emisor) / 925-960 MHz (receptor)
- Potencia máxima: 24 dBm

Banda 1 LTE FDD

- Frecuencias: 1920-1980 MHz (emisor) / 2110-2170 MHz (receptor)
- Potencia máxima: 23 dBm

Banda 3 LTE FDD

- Frecuencias: 1710-1785 MHz (emisor) / 1805-1880 MHz (receptor)
- Potencia máxima: 23 dBm

Banda 7 LTE FDD

- Frecuencias: 2500-2570 MHz (emisor) / 2620-2690 MHz (receptor)
- Potencia máxima: 23 dBm

Banda 8 LTE FDD

- Frecuencias: 880-915 MHz (emisor) / 925-960 MHz (receptor)
- Potencia máxima: 23 dBm

Banda 20 LTE FDD

- Frecuencias: 832-862 MHz (emisor) / 791-821 MHz (receptor)
- Potencia máxima: 23 dBm

Banda 28 LTE FDD

- Frecuencias: 703-748 MHz (emisor) / 758-803 MHz (receptor)
- Potencia máxima: 23 dBm

Mando a distancia y telemetría

Fabricante:

Valeo Comfort and Driving Assistance

76, rue Auguste Perret 94046 Créteil - CEDEX

Francia

- Frecuencias de funcionamiento: 433,05… 434,79 MHz | 125 kHz 2402…2480 MHz
- Potencia máx.: 10 dBm /-6,85 dBm | 125kHz: -7,3 dBm

Antena para radio

Antena GNSS

Fabricante:
ASK Industrie SpA, **C.P. 110 c/o U.P. RE2**

42121 Reggio Emilia, **Italia**

- Frecuencias de funcionamiento: 76-108 MHz
- Potencia máx.: N/A

Antena Shark

Fabricante:

TE-CONNECTIVITY

45-51 Stuttgarter Strasse D-72654

Neckartenzlingen, Alemania

- AM: 144-1710 KHz
- FM: 87-108 MHz
- DAB Bd3: 174-240 MHz
- DAB Bd L: 1452-1492 MHz
- GNSS: 1575-1605 MHz

Cargador inalámbrico

Fabricante:

Adayo

No.1 North Shangxia Road, Dongjiang Hi-tech Industry Park,Huizhou,

Guangdong Province, 516005, R P, China

- Frecuencias de funcionamiento: 127,7 kHz
- Potencia máx.: 15 W

Consumo de combustible y emisiones de CO_2

Las cifras de consumo de combustible y de emisiones de CO_2 declaradas por el fabricante se determinan sobre la base de las pruebas de homologación establecidas por las normas aplicables en el país donde está matriculado el vehículo.
El tipo de ruta, el tráfico, las condiciones meteorológicas, el estilo de conducción, el estado general del vehículo, el nivel de equipamiento/accesorios, el uso del climatizador, la carga del vehículo, la presencia de portaequipajes y otras situaciones que afecten negativamente a la aerodinámica o la resistencia darán lugar a valores de consumo diferentes. Sólo después de los primeros 3.000 km de conducción se establecerá un consumo de combustible más uniforme.
Para conocer las cifras específicas de consumo de combustible y emisiones de CO_2 de este coche, consulte los datos del Certificado de Conformidad y la documentación relacionada que acompaña al vehículo.

Prescripciones de eliminación

(según versión)
El Fabricante lleva muchos años comprometida con la protección del medioambiente mediante la mejora constante de sus procesos de producción y la fabricación de productos cada vez más "eco-compatibles". Para ofrecer a los clientes el mejor servicio posible en términos de respeto a las leyes medioambientales y en respuesta a la Directiva europea 2000/53/CE que regula los vehículos al final de su ciclo de vida, el Fabricante ofrece a sus clientes la posibilidad de entregar su vehículo al final de su ciclo de vida sin incurrir en costes adicionales. La Directiva europea establece que cuando se entregue el vehículo, el último poseedor o

propietario no debe incurrir en ningún gasto por tener un valor de mercado cero o negativo.
Para entregar su vehículo al final de su ciclo de vida sin costes adicionales, póngase en contacto con uno de nuestros concesionarios, si va a adquirir otro vehículo o con un centro de recogida y desguace autorizado por el fabricante. Estos centros han sido cuidadosamente seleccionados para ofrecer un servicio de alta calidad en la recogida, el tratamiento y el reciclaje de vehículos al final de su vida útil, respetando el medio ambiente circundante.
Del mismo modo, para cumplir con sus obligaciones en virtud de la Directiva Europea 2006/66/CE sobre baterías, el Fabricante requiere cumplir en todo momento con la normativa nacional sobre manipulación de baterías de iones de litio tanto de baja tensión (12 V y 48 V) como de alta tensión.
Esto incluye consignar los vehículos completos con sus baterías a uno de los centros de recogida y desguace autorizados por el fabricante para manipular dichas baterías, y no deshacerse de ellas de forma inadecuada, lo que podría provocar lesiones personales y/o daños al medioambiente.
El conductor puede obtener más información sobre estos centros de recogida y desguace en el concesionario, llamando al número que figura en el Manual de Servicio o consultando los sitios web de las distintas marcas del fabricante.

REACH

Reglamento de registro, evaluación, autorización y restricción de sustancias químicas (REACH) es un reglamento de la Unión Europea, adoptado para mejorar la protección de la salud humana y el medio ambiente frente a los riesgos que pueden suponer las sustancias químicas.

Compartir datos sobre las emisiones Euro 7

El vehículo cumple con la normativa europea Euro 7 sobre emisiones.
Como parte de esta normativa, los datos sobre la durabilidad de la batería y los datos de monitorización a bordo enviados con la tecnología OTA a los servidores de Stellantis se comparten con la Comisión Europea para su estudio.
Asimismo, el conductor puede optar por compartir los siguientes elementos:

- Datos del medidor de consumo de combustible a bordo
- Datos contextuales

Grabación de datos del vehículo y privacidad

Introducción

El vehículo cuenta con unidades de control electrónicas instaladas. Estas unidades de control procesan los datos que reciben, por ejemplo, de los sensores del vehículo o los datos que ellas mismas generan o que intercambian entre sí. Algunas de estas unidades de control son necesarias para el correcto funcionamiento del vehículo, otras contribuyen a la conducción (ayudas a la conducción y las maniobras), mientras que otras proporcionan funciones de confort o información y entretenimiento.
A continuación se ofrece información general sobre el procesamiento de los datos en el vehículo.
Encontrará información adicional sobre los datos específicos descargados, almacenados o transmitidos a terceros y para qué se usan en el vehículo con las palabras claves "Protección de datos". Esta información está directamente asociada a las referencias de las funciones en cuestión contenidas en el manual del vehículo correspondiente. También están disponibles en las condiciones generales de venta del vehículo, en las condiciones generales de venta de los servicios conectados o en línea en el sitio web de la Marca.

Referencia personal

Cada vehículo se identifica mediante un número de chasis único. Otras funciones adicionales, como la matrícula del vehículo, permiten localizar datos acerca del propietario o conductor del vehículo.
Por lo tanto, los datos generados o tratados por las unidades de control pueden ser personales, o hacerse personales en determinadas condiciones. En función de los datos disponibles sobre el vehículo, se pueden extraer conclusiones sobre información como su comportamiento al volante, su ubicación o la ruta que recorre, o sobre su comportamiento de uso.

Datos de funcionamiento en el vehículo

Las unidades de control procesan los datos utilizados para el funcionamiento del vehículo.

Estos datos incluyen, por ejemplo:

- Información sobre el estado del vehículo (por ejemplo, velocidad, tiempo de viaje, aceleración lateral, velocidad de rotación de las ruedas o visualización de cinturones de seguridad abrochados).
- Condiciones ambientales (por ejemplo, temperatura, sensor de lluvia o sensor de distancia).

Normalmente, estos datos son temporales, no se almacenan más tiempo de lo que dura un ciclo operativo y solo se usan a bordo del propio vehículo. Las unidades de control suelen registrar estos datos (incluida la llave del vehículo). Esta función permite el almacenamiento temporal o permanente de información sobre el estado del vehículo, las limitaciones de los componentes, los requisitos de mantenimiento, eventos y errores técnicos.

Grabación de datos de llamadas de emergencia y privacidad

Tratamiento de datos

Todo el tratamiento de datos personales que realiza la función de llamada de emergencia cumple con el marco de protección de datos personales establecido por el Reglamento (UE) 2016/679 (RGPD) y la Directiva 2002/58/CE del Parlamento Europeo y del Consejo y, en particular, tiene por objeto proteger los intereses vitales del interesado, de conformidad con el artículo 6, apartado 1, letra d), del Reglamento (UE) 2016/679.

El tratamiento de los datos personales se limita estrictamente a lo necesario para el funcionamiento del servicio de llamadas de emergencia que utiliza el número europeo de emergencias. La función de llamada de emergencia solo puede recopilar y procesar los siguientes datos relativos al vehículo: número de chasis, tipo (turismo o vehículo comercial ligero), tipo de combustible o fuente de energía, las tres últimas ubicaciones y la dirección de desplazamiento, el número de pasajeros y un archivo de registro con marca de tiempo en el que se recogen los datos técnicos relacionados con el funcionamiento del sistema.
Los destinatarios de los datos procesados son los centros de atención de llamadas de emergencia designados por las autoridades nacionales competentes en el territorio donde se encuentran, permitiendo así el direccionamiento y la atención prioritaria de las llamadas al número de emergencia.

Almacenamiento de datos

Los datos contenidos en la memoria del sistema no son accesibles desde fuera del sistema hasta que se realiza una llamada. El sistema no es rastreable y no se supervisa continuamente en su modo de funcionamiento normal.
Los datos contenidos en la memoria interna del sistema se eliminan de forma automática y continua. Solo se almacenan las tres últimas ubicaciones, que son necesarias para el funcionamiento normal del sistema.
Cuando se activa una llamada de emergencia, el registro de datos se almacena por un tiempo no superior a 13 horas.

Acceso a datos

Usted tiene derecho a acceder a los datos y, si es necesario, a presentar una solicitud de rectificación, eliminación o restricción del tratamiento de cualquier información personal que no se procese en conformidad con las disposiciones del Reglamento 2016/679 (GDPR). Se notificará a los terceros a quienes se hayan comunicado los datos cualquier rectificación, eliminación o restricción realizada en conformidad con la directiva mencionada, a menos que hacerlo resulte imposible o exija un esfuerzo desmedido.
También tiene derecho a presentar una reclamación ante la autoridad de protección de datos correspondiente.
Si desea reclamar los derechos mencionados, contacte con nosotros por correo electrónico escribiendo a privacyrights@mpsa.com.
Para obtener más información sobre nuestros datos de contacto, lea nuestra Política de privacidad y cookies en nuestra web.

Datos técnicos del vehículo

Según el nivel de equipamiento del vehículo, los datos almacenados son los siguientes:

- Estado de funcionamiento de los componentes del sistema (por ejemplo, nivel de llenado, presiones de los neumáticos o estado de carga de la batería).
- Averías y funcionamiento incorrecto de los componentes importantes del sistema (por ejemplo, luces o frenos).
- Reacciones del sistema en situaciones de conducción particulares (por ejemplo, des-

pliegue de un airbag, activación de los sistema de frenos o control de estabilidad).
- Información sobre los eventos que han dañado el vehículo.
- En el caso de vehículos MHEV, el nivel de carga de la batería de tracción y la autonomía estimada.

En circunstancias específicas (por ejemplo, si el vehículo ha detectado un fallo de funcionamiento), puede que sea necesario registrar los datos que, de otra forma, no se memorizarían.

Actividades de mantenimiento y reparación

Para operaciones de mantenimiento del vehículo (por ejemplo, reparaciones o revisiones), los datos de funcionamiento memorizados se pueden leer junto con el número de identificación del vehículo para utilizarlos si es necesario. El personal de mantenimiento (por ejemplo, mecánicos o fabricantes) o terceros (por ejemplo, el servicio de asistencia en carretera) pueden leer los datos del vehículo. Esto también se aplica a los trabajos realizados bajo garantía y conforme a las medidas de control de calidad.
Estos datos suelen leerse a través del puerto OBD (diagnóstico a bordo) instalado por ley en el vehículo. Se utiliza para informar sobre el estado técnico del vehículo y de sus componentes, y facilita el diagnóstico de los fallos de funcionamiento, de conformidad con las obligaciones de garantía y para mejorar la calidad.
Estos datos, en particular la información relativa a esfuerzos de los componentes, los eventos técnicos, los errores del operador y otros fallos de funcionamiento, se envían al fabricante, si es necesario, junto con el número de identificación del vehículo. La responsabilidad del fabricante también puede verse implicada, por lo que también puede utilizar los datos de funcionamiento del vehículo obtenidos para la retirada de productos. Estos datos también pueden utilizarse para comprobar la garantía del cliente y las posibles reclamaciones en garantía.
Cualquier avería almacenada en el vehículo puede ser restablecida por una empresa de servicio posventa durante la revisión o reparación, o a petición del cliente.

Sistema de registro de datos de ADAS (ADR)

Dependiendo de su nivel de equipamiento, su vehículo puede estar equipado con un sistema de grabación de datos ADAS que procesa continuamente imágenes y datos de conducción, y los graba en el interior de su vehículo cuando se activan determinados sistemas avanzados de asistencia al conductor (ADAS) (por ejemplo, asistencia inteligente en frenadas de emergencia, interrupción de un cambio de carril semiautomático, en su caso). Este sistema pretende proporcionar piezas de comprensión para el comportamiento de los ADAS, mediante la recopilación de datos cada vez que éstos se activan.
Los datos en cuestión son imágenes en gris de baja resolución de la vista delante del vehículo y datos dinámicos de la conducción (por ejemplo, velocidad, aceleración, ángulo de giro, pedal de presión del freno, estado de los intermitentes, posición del pedal del acelerador), ambos muestreados cada segundo justo antes y justo después del suceso. También se registran el kilometraje exacto y la hora del evento.
La resolución de las imágenes almacenadas es demasiado baja para permitir el reconocimiento de rostros, leer matrículas o interpretar paneles al borde de la carretera.
Toda esta información almacenada solo puede extraerse de su vehículo cerca de un taller autorizado, a través de un equipo especial conectado por cable al puerto OBD. Esto puede hacerse previa solicitud por su parte de una explicación del ADAS, o en el contexto de una investigación legal relativa a su vehículo. Este sistema solo pretende proporcionar un contexto explicativo de las activaciones del ADAS. Solo la activación de sistemas ADAS específicos puede ponerlo en marcha; este sistema nunca se activa directamente por la detección de accidentes o colisiones sin activación del ADAS. En caso de que los ADAS estén desactivados, el sistema ADR no registrará ningún dato.

Sistema de registro de datos de eventos (EDR)

Además, dependiendo del país de venta y de las obligaciones legales, su vehículo también puede estar equipado con un sistema Grabador de Datos de Sucesos que registra los datos en caso de accidente o colisión, sea cual sea el estado de activación de sus sistemas ADAS. De acuerdo con el Reglamento (UE) 2022/545, el sistema EDR es una obligación legal dentro del mercado europeo, y en otros países se rige por el Reglamento n.º 160 de la ONU; su finalidad es congelar los datos de conducción cuando se producen accidentes o colisiones.
A diferencia del sistema ADR descrito anteriormente, las imágenes de la escena nunca

son grabadas por el sistema EDR. Los datos solo pueden leerse a través del puerto DAB mediante un equipo especial que las fuerzas del orden pueden utilizar para analizar el contexto de un accidente en el que se haya visto implicado su vehículo. Salvo en casos excepcionales, los reparadores no son propietarios de este equipo.

Funciones de confort e infoentretenimiento

Los ajustes de confort y los ajustes personalizados se pueden memorizar en el vehículo y modificarse o reinicializarse en cualquier momento.
Según el nivel de equipamiento del vehículo, pueden incluir lo siguiente:

- Ajustes de la posición del asiento y el volante.
- Ajustes del chasis y el aire acondicionado.
- Ajustes personalizados como la iluminación interior.

Puede introducir sus propios datos en las funciones del sistema de audio y telemático del vehículo como parte de las funcionalidades seleccionadas.
Según el nivel de equipamiento del vehículo, pueden incluir lo siguiente:

- Datos multimedia, como música, vídeos o fotos, que leerá un sistema multimedia integrado.
- Datos de la libreta de direcciones que se usarán con un sistema manos libres integrado o con un sistema de navegación integrado.
- Destinos introducidos.
- Datos sobre el uso de los servicios en línea.

Estos datos de las funciones de confort y de información y entretenimiento se pueden almacenar localmente en el vehículo o en un dispositivo conectado al vehículo (por ejemplo, un teléfono, una memoria USB o un reproductor MP3). Puede eliminar en cualquier momento los datos que haya introducido.
Estos datos también se pueden transmitir fuera del vehículo a petición, en particular si se usan servicios en línea de acuerdo con los ajustes seleccionados.

Integración con teléfonos inteligentes (por ejemplo, Android Auto® o Apple®CarPlay®)

Puede conectar el teléfono u otro dispositivo móvil al vehículo para interactuar con ellos mediante los mandos integrados en el vehículo. Las imágenes y el sonido del teléfono se pueden transmitir a través del sistema de audio y telemático.
Se envía información específica simultáneamente al teléfono. Según el tipo de integración, esto engloba datos como la ubicación, el modo día/noche y otra información general sobre el vehículo. Para obtener más información, consulte las instrucciones del usuario del vehículo o del sistema de audio y telemático.
La integración de un teléfono le permite usar sus aplicaciones, como una aplicación de navegación o un reproductor de música. No se permite ninguna otra integración entre el teléfono y el vehículo, en particular el acceso activo a los datos del vehículo. El proveedor de la aplicación utilizada determina cómo se procesarán los datos posteriormente.
La posibilidad de cambiar la configuración depende de la aplicación en cuestión y del sistema operativo instalado en el teléfono.

Servicios en línea - Conectividad "*Over-The-Air*"

Si el vehículo está conectado a una red inalámbrica, los datos se pueden intercambiar entre el vehículo y otros sistemas. La conexión a una red inalámbrica es posible por medio de un transmisor situado en el vehículo o de un dispositivo móvil que haya proporcionado (por ejemplo, un teléfono). Los servicios en línea se pueden utilizar a través de esta conexión inalámbrica. Se incluyen las aplicaciones (apps) y los servicios en línea que le proporcionen el fabricante u otros proveedores.

Servicios propios

En el caso de los servicios en línea del fabricante, este describe las funciones correspondientes en un medio adecuado (por ejemplo, una guía de utilización o su sitio web) y proporciona la información relativa a la protección de datos. Los datos personales se pueden utilizar para los servicios en línea. El intercambio de datos para este propósito se realiza a través de una conexión segura utilizando, por ejemplo, los sistemas informáticos dedicados del fabricante. La recopilación, el procesamiento y el uso de los datos personales con fines de desarrollo de los servicios se realizan

exclusivamente conforme a una autorización legal, por ejemplo, en el caso de un sistema de llamadas de emergencia o un acuerdo contractual legales o de otro modo en virtud de un acuerdo de consentimiento.
Puede activar o desactivar los servicios y las funciones (algunos pueden generar cargos) y, en algunos casos, la conexión completa del vehículo a la red inalámbrica. Esto no incluye las funciones y servicios legalmente requeridos, como un sistema de comunicación de emergencia.

Servicios de terceros

Si utiliza servicios en línea prestados por otros proveedores (terceros), dichos servicios están sujetos a la responsabilidad, la protección de datos, y los términos y condiciones de uso del proveedor del que se trate. El fabricante no suele tener ninguna influencia en el contenido intercambiado en este caso.
Por tanto, asegúrese de que conoce la naturaleza, el alcance y el propósito de la recopilación y el uso de los datos personales en los servicios de terceros prestados por el proveedor de servicios del que se trate.

Servicios online basados en acuerdos contractuales

Su vehículo puede difundir y recibir datos mediante la conectividad “Over-The-Air“ para efectuar los servicios, expresamente demandados por un suscriptor de un servicio. Durante el proceso de suscripción, verificamos, recurriendo a medios diferentes, la legitimidad del solicitante, en calidad de propietario del vehículo, para activar los servicios en el vehículo.

Para obtener detalles adicionales sobre dichos servicios, pida al suscriptor del servicio proporcionar los Términos y condiciones correspondientes aceptados. Puede encontrarlos en la aplicación para móviles de la marca o en el sitio web de la marca, tras la vinculación con una cuenta Stellantis.

Medidas de protección contra los ciberataques

Dependiendo del modelo, su vehículo puede estar equipado con un sistema, que detecta intentos de ciberataque o eventos inesperados desde el punto de vista de la ciberseguridad. Este sistema, cuando se instala en el interior del vehículo, funciona durante todo el ciclo de vida del mismo.
Cuando se detectan eventos de ciberseguridad (por ejemplo, conexiones inesperadas establecidas con sistemas desconocidos, reinicios inesperados y cualquier configuración anormal del sistema), se generan archivos de registro, se almacenan temporalmente en el interior de su vehículo y se envían a las infraestructuras del fabricante mediante conectividad "*Over-The-Air*". Esos archivos de registro son analizados por el Centro Operativo de Seguridad (SOC) del fabricante para definir las medidas adecuadas que protejan a los vehículos de las interacciones maliciosas con los componentes electrónicos. Tales medidas podrían ser el despliegue de actualizaciones de software y firmware.
El objetivo de este sistema es, por tanto, mejorar las medidas de ciberseguridad instaladas en el interior de los vehículos.
También participa directamente en la seguridad de la conectividad de su vehículo y permite el correcto funcionamiento de los servicios en línea activados en su vehículo. Los modos para ejercer sus derechos a la Privacidad en relación con este tratamiento se describen en la Política europea de privacidad de los vehículos conectados de Stellantis (véase a continuación).

Aplicación de las obligaciones legales y los requisitos correspondientes

Esta lista puede cambiar en función de la normativa europea. Consulte en línea este documento para asegurarse de disponer de la lista actualizada de la normativa aplicable en la UE.
Dependiendo de la fecha de homologación del vehículo, algunas normativas pueden no aplicarse.
Por lo general, estas obligaciones legales pueden revelar datos independientemente de la configuración de privacidad del vehículo.

eCall - Llamada de emergencia

Esta función se prestará durante todo el ciclo de vida del VEHÍCULO.
Esta función, cuando está operativa, se proporciona a través del servicio público de emergencias de cada país por el que circula. No importa dónde haya comprado su vehículo ni dónde esté matriculado.
En caso de impacto significativo o accidente grave registrado por el DISPOSITIVO en el VEHÍCULO, con la consiguiente parada del propio VEHÍCULO, se reenvía automáticamente una llamada telefónica desde el VEHÍCULO al número público de emergencias correspondiente (llamada al '112' dentro de Europa), junto con la transmisión de los datos mínimos necesarios para la identificación y

localización del VEHÍCULO (es decir, su localización exacta, la hora del accidente, el número de identificación de su vehículo y el sentido de la marcha). Esta información solo se transmite desde su vehículo en caso de accidente grave; permite a los Servicios Públicos de Emergencia evaluar y gestionar su situación. Los Servicios Públicos de Emergencia actuarán de acuerdo con la legislación local y sus propios procedimientos operativos. Dentro de Europa, el servicio eCall basado en el 112 es un servicio público de interés general y, por tanto, debe ser accesible gratuitamente a todos los consumidores.
Según el Reglamento (UE) 2015/758, este sistema es obligatorio para todos los nuevos tipos de vehículos cuya fabricación se homologue después del 31 de marzo de 2018.
El sistema eCall solo se activa si su vehículo se ve implicado en un accidente grave. El resto del tiempo, el sistema permanece inactivo. Esto significa que cuando usted simplemente conduce su vehículo, no se produce ningún seguimiento permanente (registro de la posición de su coche o supervisión de su conducción) ni transmisión de datos en nombre de este servicio regulador.

OBFCM - Medidor de consumo de carburante a bordo

Esta función se prestará durante todo el ciclo de vida del VEHÍCULO.
De conformidad con el artículo 9 del Reglamento de ejecución (UE) 2021/392 ("OBFCM"), este servicio reglamentario permite a la Agencia Europea de Medio Ambiente (AEMA) recopilar datos del vehículo relacionados con el uso (como el número de bastidor, la distancia total recorrida, el combustible total consumido, la energía total de la red en la batería cuando proceda).
Estos datos son utilizados por la AEMA para controlar en uso real el consumo de combustible y energía y la emisión de CO2 de los vehículos nuevos, de forma anónima y agregada.
Como se menciona en el reglamento OBFCM, el CLIENTE puede negarse a la recogida y transmisión de los datos del vehículo con fines reglamentarios OBFCM. Para ello, póngase en contacto con el Centro de atención al cliente (información de contacto disponible en el sitio web de la marca correspondiente a su país).

SLI - Información sobre límites de velocidad

Esta función se proporcionará durante todo el ciclo de vida del VEHÍCULO, solo para vehículos vendidos dentro del Mercado Europeo.
De conformidad con el Reglamento (UE) 2018/858 sobre la homologación y la vigilancia del mercado de los vehículos de motor y de los remolques, sistemas, componentes y unidades técnicas independientes destinados a dichos vehículos, de 30 de mayo de 2018, modificado por el Reglamento (UE) 2019/2144, de 27 de noviembre de 2019, y el Reglamento Delegado (UE) 2021/1958 de la Comisión, de 23 de junio de 2021 (conjuntamente, los "Reglamentos GSR V2"), los fabricantes de automóviles están obligados a equipar los vehículos nuevos vendidos en Europa con diversos sistemas destinados a garantizar la seguridad global de dichos vehículos.
Según el artículo 6 del Reglamento (UE) 2019/2144, estos sistemas deben incluir un sistema de "asistencia inteligente a la velocidad" (en adelante, "ISA") que proporcione al conductor el límite de velocidad aplicable durante al menos el 90 % de la distancia total y durante al menos el 80 % de la distancia recorrida en cada uno de los tres tipos de carretera (carreteras y calles urbanas, carreteras no urbanas y autopistas/autovías rápidas/calzadas de doble calzada).
La función SLI proporciona al conductor el límite de velocidad aplicable en la carretera por la que circula. La función SLI tiene como objetivo mejorar la seguridad al permitir que el vehículo muestre en tiempo real el límite de velocidad aplicable, incluso cuando las condiciones externas no lo permiten (por ejemplo, el clima, la señal oculta por otro vehículo). El límite de velocidad aplicable se recupera de la cámara frontal del vehículo y puede completarse a través del sistema de comunicación Over-The-Air para mejorar la fiabilidad de la información según la definición del vehículo.
Para obtener información válida sobre los límites de velocidad, la posición actual del vehículo se envía a través de la unidad telemática y se borra inmediatamente después de procesarla.
El seguimiento de la posición del vehículo no es posible en ningún momento. Esto no se ve afectado por la configuración de privacidad del vehículo.
Como exige el "Reglamento GSR V2", esta función SLI se activa en modo predeterminado al encender la llave, pero puede ser desactivada parcialmente en todo momento por el usuario del vehículo, dado que el conductor puede cortar la función de aviso acústico desde los ajustes del vehículo disponibles en la pantalla táctil central.
Esto no afectará a la función de advertencia visual que permanecerá activa y todavía puede

requerir la transmisión de datos Over-The-Air de la posición del vehículo actual para la detección precisa del límite de velocidad. Dependiendo del modelo de su vehículo, puede ser posible también cortar completamente la función SLI (es decir, detener la detección del límite de velocidad y la función de aviso de límite de velocidad) desde la pantalla táctil central, y cortar así la transmisión de datos para el viaje actual.

Información sobre el kilometraje a la asociación Car-Pass

(Solo para vehículos matriculados en Bélgica)

Esta divulgación solo está activa en Bélgica, como respuesta a una ley belga con el fin de evitar el fraude en el kilometraje de los vehículos (ley belga de 28 de noviembre de 2018, aplicable a partir del 01/01/2020). Se proporciona de por vida, mientras la asociación Car-Pass solicite los datos.
Consiste en facilitar a Car-Pass 4 veces al año el kilometraje de cualquier vehículo matriculado en Bélgica, una asociación delegada por las autoridades belgas para recoger y controlar estos datos.
Este kilometraje es recogido por Stellantis de forma inalámbrica si otro servicio conectado ya lo utiliza. Estos datos se transmiten a la asociación Car-Pass, a petición de este organismo.
Para más información, consulte la política de privacidad del Car-Pass (https://www.car-pass.be/en/privacy-policy).

Uso de datos - Mejora de la calidad de los productos

Usted reconoce y acepta que para mejorar la calidad de los productos fabricados por STELLANTIS AUTO SAS como fabricante de automóviles, los Datos de su Vehículo (tal y como se definen en la Política de Privacidad de Stellantis para servicios conectados, ver más abajo) – excluyendo la geolocalización del vehículo – son transferidos al fabricante de automóviles con el fin de evitar anomalías, análisis de datos agregados para la mejora del producto o la creación de nuevos productos.
En la Política de Privacidad de Stellantis para los servicios conectados (véase más abajo) se describe más información al respecto, así como las formas de ejercer sus derechos de Privacidad frente a este tratamiento.

Política europea de privacidad de los vehículos conectados de Stellantis

Esta Política de Privacidad para Vehículos Conectados ("Política de Privacidad") se aplica a los Datos Personales que procesamos sobre los usuarios de los servicios conectados a través de nuestro Vehículo, nuestros Sitios Web o Aplicación que hayan firmado las Condiciones Generales como Cliente o que estén autorizados por un Cliente para acceder y utilizar los servicios conectados.
Esta Política de Privacidad está redactada de conformidad con el artículo 13 del Reglamento UE 679/2016 y le ayudará a comprender mejor cómo tratamos su información.
En este documento, encontrará algunos ejemplos de cómo procesamos los Datos Personales, y las Definiciones que remiten a explicaciones más detalladas (al final de esta Política de Privacidad) para los términos en mayúsculas aquí recogidos. Si desea alguna aclaración sobre esta política de privacidad o sobre el tratamiento de sus datos, envíe su solicitud a: dataprotectionofficer@stellantis.com
Este documento está disponible en los sitios web de la marca, en la sección dedicada a los servicios conectados.
También está disponible en el siguiente enlace: https://connected-vehicles-privacy.stellantis.com/

Grabadores de datos de eventos

(Según país de comercialización)
Este vehículo está equipado con un sistema registrador de datos de eventos (EDR).
Este sistema recoge y registra determinados datos del vehículo durante un breve periodo de tiempo (unos segundos) antes, durante y después de eventos como un accidente o una colisión.
Para comprender mejor las circunstancias que rodearon el evento, este sistema registra el funcionamiento de los distintos sistemas del vehículo en el momento del evento, entre ellos:

- Cualquier despliegue de un sistema de retención (por ejemplo, airbag, cinturón de seguridad).
- El estado de los cinturones de seguridad de todos los ocupantes (abrochados/desabrochados).

- El contacto o la intensidad de la presión ejercida sobre el pedal o los pedales accionados por el conductor.
- Velocidad del vehículo.
- El estado de algunos sistemas de ayuda a la conducción y a la maniobra.

El sistema no registra los siguientes datos:

- Datos sobre condiciones normales de conducción, es decir, datos no relacionados directamente con el evento.
- Datos personales del conductor y de los demás ocupantes.
- La localización geográfica del vehículo en el momento del evento.

La lectura de los datos registrados por el sistema requiere lo siguiente:

- Acceso al interior del vehículo o al sistema.

Y

- Equipos especiales que se pueden adquirir del fabricante BOSCH (www.BoschCDRTool.com).

Además del fabricante del vehículo, otras partes, como las fuerzas del orden, pueden acceder a estos datos para analizar el evento.
En cuanto las condiciones de adherencia lo permitan, reactive el sistema.

Identificación por radiofrecuencia (RFID)

La tecnología RFID se utiliza en algunos vehículos para funciones, tales como el control de la presión de los neumáticos e inmovilizador.

También se utiliza en relación con comodidades como los mandos a distancia por radio para el bloqueo/desbloqueo de puertas y el arranque.
La tecnología RFID en los vehículos de STELLANTIS no utiliza ni registra información personal ni se vincula con ningún otro sistema de STELLANTIS que contenga información personal.

ÍNDICE

A

Abatir los asientos traseros 36
Acceso al compartimento del motor . . 261
Acceso y arranque manos libres 22
Acceso y arranque sin llave por proximidad 20, 22
Aceite del motor 255
Acondicionamiento del maletero 72
Activación de aviso de tráfico 121
Actualización del sistema 116
AdBlue® 257
Aditivo para combustible diésel 257
Airbag 38
Airbags de cortina 39
Airbags, frontales 39
Airbags, laterales 39
Ajuste de los reposacabezas 30
Ajustes 135
Ajustes de audio 121
Ajustes eléctricos 33
Alerta de atención del conductor por temporizador 219
Alerta de cambio involuntario de carril (LDW) 203
Alerta de riesgo de colisión 196
Alfombrillas 71
Almacenamiento del vehículo 281
Antirrobo / Inmovilizador 20
Añadir líquido de lavado 264
Añadir líquido refrigerante 264
Apertura de las puertas 20, 22
Arranque con cable 243
Asientos calefactados 34
Asientos, delanteros 33
Asientos, eléctricos 33
Asientos, traseros 36
Asistencia al arranque en pendiente (HSA) 221
Asistencia de mantenimiento de carril (LKA) 204
Asistencia inteligente de frenadas de emergencia (iEBA) 196
Asistencia y SOS 230
Asistente de posicionamiento en carril (LPA) 208
Aviso acústico para peatones (MHEV o BEV) 52
Aviso de atención del conductor mediante la cámara frontal . 220

B

Banqueta trasera 36
Barras de techo 172
Bloqueo 13, 24
Bloqueo de las puertas 16

C

Cadenas para neumáticos 280
Cámara de visión trasera (RVC) 217
Cargador inalámbrico de teléfono 70
Carrocería: cuidado exterior 282
Cinturones de seguridad 36, 37
Cinturones de seguridad, traseros 37
Claxon 52
Compartimento de carga 72
Compartimento del motor 260
Compatibilidad de combustibles 154
Comprobación del líquido de frenos . . 265
Comprobación del nivel de aceite . . . 263
Comprobación del nivel de líquidos . . 255
Comprobaciones periódicas 254
Conectividad 128
Conectores anclaje Isofix 45
Conexión Bluetooth® 129
Conexión Wi-Fi 129
Consumo de combustible y emisiones de CO_2 300
Control de crucero 186
Control de crucero adaptativo (ACC) . 188
Control de estabilidad electrónico (ESC) 199
Cuadro de instrumentos 84
Cuidado interior 283

D

Datos del vehículo 288
Declaración de conformidad 298
Desactivación del airbag del acompañante 39
Desbloqueo selectivo 13, 23
Descripción del cuadro de instrumentos 75
Desempañado 26
Desescarchado, luneta trasera 26
Desmontaje de la rueda 236

Desplazamientos al extranjero 63

E

Elección de la frecuencia de radio . . . 119
Elegir los medios 119
Elevación del vehículo y cambio de ruedas 233
Eliminación de vehículos al final de su vida útil 254
Empezar a usar la batería de otro vehículo 245
En caso de emergencia 1, 230
Enlace a la app y el sitio web de la empresa 6
Especificaciones técnicas 1, 287
Espejo retrovisor 27, 28

F

Faros, conmutación automática 63
Faros, luz de carretera 63
Fijaciones, ISOFIX 51
Filtro de aceite del motor 270
Filtro de aire del motor 270
Filtro de compartimento 271
Filtro diésel 271
Frenado de emergencia activo (AEB) . 197
Frenos 175
Fundas para climas muy fríos 252
Fusibles 272

G

Grabación de datos de llamadas de emergencia y privacidad . 302
Grabación de datos del vehículo y privacidad 301
Grabadores de datos de eventos . . . 307
Guíame a casa 64

I

Identificación por radiofrecuencia (RFID) 308
Iluminación ambiental interior 67
Iluminación de bienvenida 65
Iluminación interior 65
Información del cliente 1, 298
Información y asesoramiento 121
Inmovilizador, electrónico 20
Instalación de ruedas 238
Intermitentes 61
Intermitentes (recambio) 274

K

Kit de herramientas para el cambio de ruedas 234
Kit de reparación de neumáticos 240

L

Lavado de motores 266
LED - diodos electroluminiscentes 63
Limitador de velocidad 184
Limpiaparabrisas automático, sensible a la lluvia 58
Limpiaparabrisas trasero 58
Limpiaparabrisas y lavaparabrisas 56
Limpiaparabrisas, parabrisas 57
Líquido de frenos 256
Líquido de refrigeración del motor . . . 256
Líquido del limpiaparabrisas 256
Líquido lavaparabrisas, delantero 57
Líquidos y lubricantes para motores . . 296
Líquidos, lubricantes y piezas recomendados 257
Llamada de asistencia 232
Llamada de emergencia (eCall) 230
Llave con mando a distancia 20
Llave de emergencia 16
Llaves 11
Localización del vehículo 13
Luces de advertencia e indicadoras blancas y negras 97
Luces de advertencia e indicadoras rojas 88
Luces de advertencia, indicadores y mensajes 87
Luces de cortesía 65
Luces de emergencia 230
Luces de la placa de matrícula (recambio) 277
Luces de lectura 66
Luces de marcha atrás e intermitentes (sustitución) 275
Luces de posición 63
Luces delanteras (sustitución) 274
Luces diurnas 63
Luces traseras (sustitución) 275
luces, estacionamiento 61
Luneta trasera (desempañado) 26
Luz de freno central situada en una posición elevada (recambio) 277

M

Mando a distancia 25
Mandos elevalunas 25
Mantenimiento de los cinturones de seguridad 283
Mantenimiento del vehículo 266
Mantenimiento programado 254

Mantenimiento y cuidado del vehículo 1, 252
Marcas de neumáticos - Designaciones 277
Memorizar una emisora de radio 120
Modo de ahorro de energía 172
Motor BEV (comprobación de niveles) 263
Motor de gasolina (comprobación de niveles) 262
Motor de vehículo híbrido de 48 V (MHEV) (comprobación de niveles) 263
Motor diésel (comprobación de niveles) 262

N

Navegación 126
Neumáticos de invierno 278
Neumáticos y ruedas 277
Niños, seguridad 39
Número de identificación del vehículo (VIN) 287

P

Pantalla espejo 130
Pantalla táctil 110
Parabrisas, calefactado 26
Perfiles 115
Personalización 118
Pintura de alto brillo 283
Placa de información sobre neumáticos y carga 278
Portón trasero 74
Prescripciones de eliminación 300
Presión de los neumáticos 278
Pretensado (cinturones de seguridad) . . 37
Profundidad de la banda de rodamiento 279
Puertas 20
Puertos USB 70

R

Radio 119
Recarga de otro vehículo 247
Reconocimiento ampliado de señales de tráfico 227
Reconocimiento de señales de tráfico (TSR) 222
Recordatorio, iluminación encendida . . 59
Reglaje de la altura y la profundidad del volante 52
Regulación antideslizamiento (ASR) / Control dinámico de estabilidad (DSC) 199
Reinicialización del mando a distancia . 17
Rellenar AdBlue® (líquido para emisiones de escape) 268
Remolcar el vehículo 250
Remolcar otro vehículo 251
Remolque 249
Reposacabezas delanteros 30
Reposacabezas, delanteros 30
Reproducir una pista 119
Rueda de almacenamiento 72
Rueda de repuesto 235

S

Seguridad infantil 39
Seleccionar una emisora de radio . . . 119
Sensores de estacionamiento 215
Sensores de estacionamiento delantero 216
Sensores de estacionamiento trasero . 215
Sistema de alarma antirrobo 18
Sistema de control de la presión de los neumáticos (TPMS) . . 228
Sistema de fijación centralizado 14
Sistema de frenos antibloqueo (ABS)/Distribución electrónica de la fuerza de frenado (EBFD) 200
Sistema de infoentretenimiento . . . 1, 113
Sistema de llave electrónica 11
Sistema de seguridad para vehículos . . 18
Sistema de sujeción infantil i-Size 46
Sistema SCR (reducción catalítica selectiva) 258
Somnolencia y distracción del conductor con la cámara de vigilancia del conductor 220
Streaming de audio 121
Superficies de cuero (limpieza) 285
Sustitución de bombillas 273
Sustitución de escobillas limpiaparabrisas 266

T

Tamaños permitidos de neumáticos y llantas 280
Tapacubos 280
Teléfono 134
Testigo de alerta, cinturones de seguridad 90
Testigos de alerta e indicadores azules . 97
Testigos de alerta e indicadores naranja 90
Testigos de alerta e indicadores verdes . 97

Top Tether (fijación) 51
Triángulo de advertencia 233

V

Vehicle to Load (V2L) 170
Vigilancia de ángulos muertos (BSM) . 201
Visión envolvente 213

Materiales reciclados/Vehículos al final de su vida útil
Automobiles PEUGEOT declara, conforme a las disposiciones de la legislación europea (Directiva 2000/53) y al Reglamento n.º 1094/2010 sobre vehículos al final de su vida útil (Responsabilidad del fabricante) (Enmienda), que cumple los objetivos establecidos en dichas legislaciones y que se utilizan materiales reciclados en la fabricación de los productos que comercializa.
No se puede reproducir ni traducir ninguna parte de este documento sin una autorización por escrito de Automobiles PEUGEOT.

AUTOMOBILES PEUGEOT - Siège Social: 43 rue Jean-Pierre TIMBAUD, 78300 POISSY, FRANCIA
http://www.peugeot.com
Société anonyme au capital de 172.711.770 € - R.C.S. VERSAILLES: 552 144 503

Impreso en la UE
10/2026



QUARTZ ENGINE OIL | MOPAR

Impulsando la innovación para el mañana.

Durante más de 50 años, **TotalEnergies y Stellantis han compartido una visión común de rendimiento, innovación y movilidad para el futuro.**

Esta asociación de larga data se basa en una estrecha colaboración técnica, desde el diseño del producto hasta el servicio posventa en las redes oficiales. Al combinar su experiencia, las dos compañías han desarrollado tecnologías de lubricación de vanguardia adaptadas a las necesidades cambiantes de los sistemas de propulsión Peugeot.

Las gamas **Quartz Mopar** y **Quartz EV3R Mopar** de marca compartida reflejan esta experiencia. Específicamente diseñados y **aprobados por Peugeot**, incluyen **aceites de motor de alto rendimiento** que cubren todos los sistemas de propulsión Peugeot. Cada formulación ayuda a mantener los motores limpios, reducir el desgaste y apoyar la eficiencia del combustible, garantizando un funcionamiento sin problemas kilómetro tras kilómetro, incluso en las condiciones más exigentes.

Estamos llevando la innovación más allá con **Quartz EV3R Mopar,** que introduce el **enfoque 3R (Reducir, Reutilizar, Regenerar)** utilizando aceites base regenerados y una botella reciclable, al tiempo que ofrece el mismo rendimiento que los aceites Quartz estándar, con un menor impacto en comparación con nuestros productos convencionales.

Su reparador Peugeot autorizado le recomendará el aceite adecuado para su modelo y programa de servicio. Disponible y **recomendado dentro de las redes posventa autorizadas Peugeot,** Quartz Mopar ofrece confianza, durabilidad y tecnología probada respaldada por décadas de asociación.

PEUGEOT RECOMIENDA TotalEnergies

PEUGEOT | TotalEnergies

SOCIOS OFICIALES

PEUGEOT



P0208BO2610es-1